





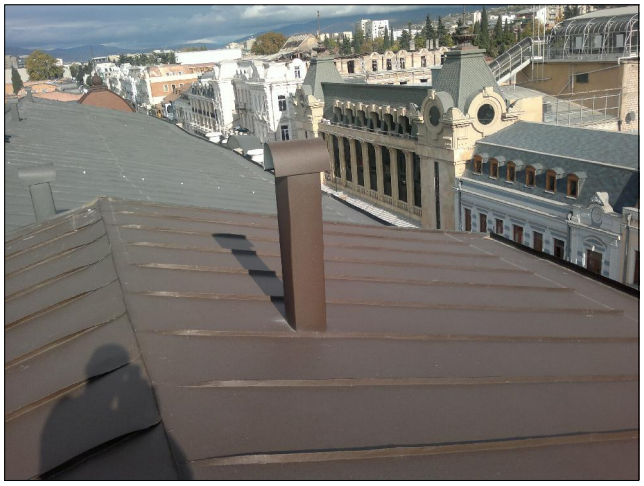



ფოტომონტაჟი









შ.კ.ს. მარენოს საკუთრებაში არსებული
მეორე სართულის ბეგმა (ფრაგმენტი)
მ–1:100

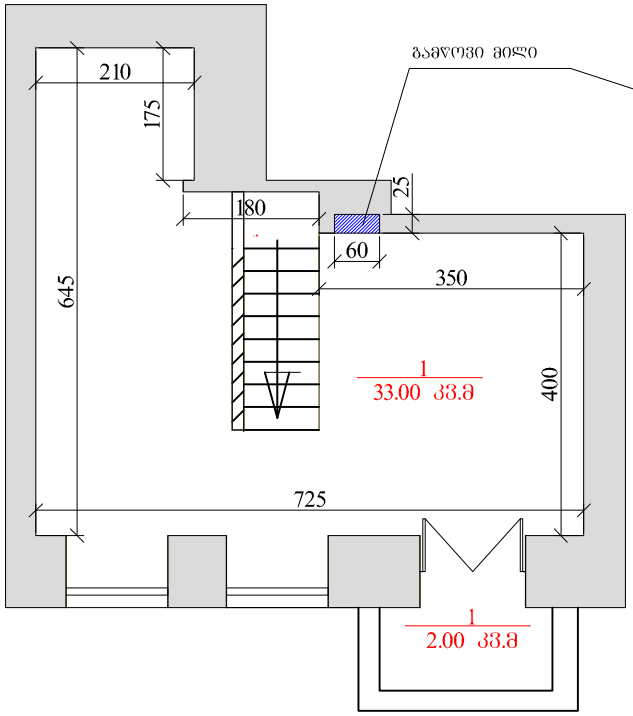

ქეთევან ნატროშვილის საკუთრებაში არსებული
მესამე სართულის ფართის ბეგმა (ფრაგმენტი)
მ–1:100

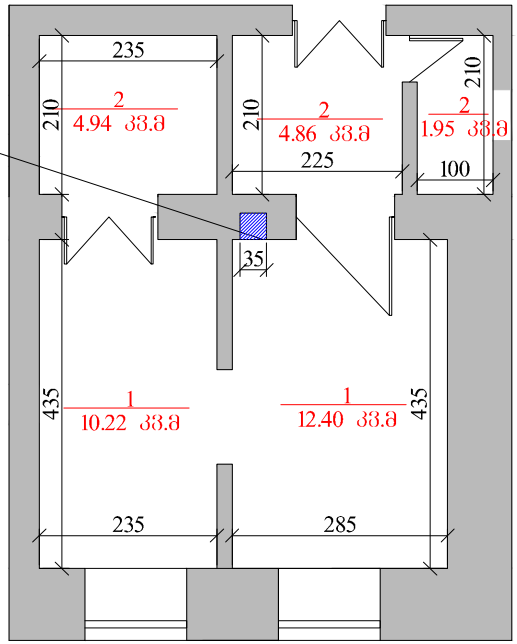

ეკა კიკვაძის საკუთრებაში არსებული
სხვენის სართულის ფართის ბეგმა (ფრაგმენტი)
მ–1:100

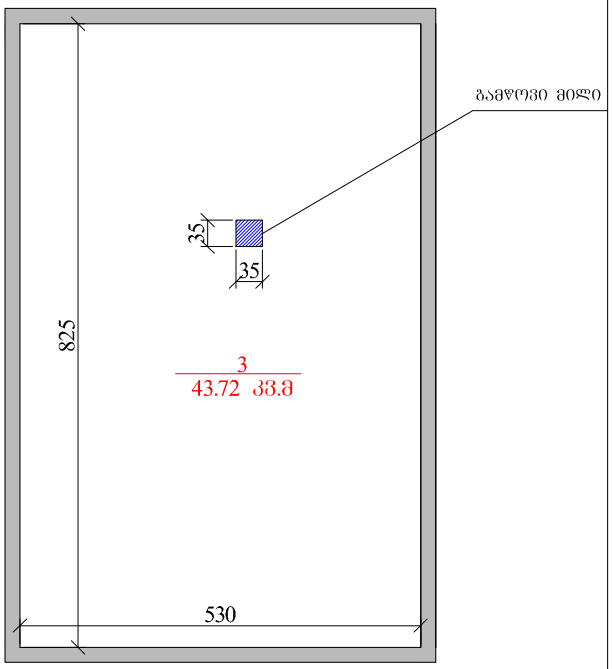

ქ.თბილისი, დავით აღმაშენებლის გამზირი №106					
დამკვეთი	ბეჟან მესხი		აზომვითი ნაწილი	ხელშეკრულება №	
			მეორე მესამე და სხვენის სართულის ბეგმები	სტადია	აზომვითი
შეასრულა	ა.ტყეშელაშვილი			ფურცელი	აზ-1
				მასშტაბი	1:100