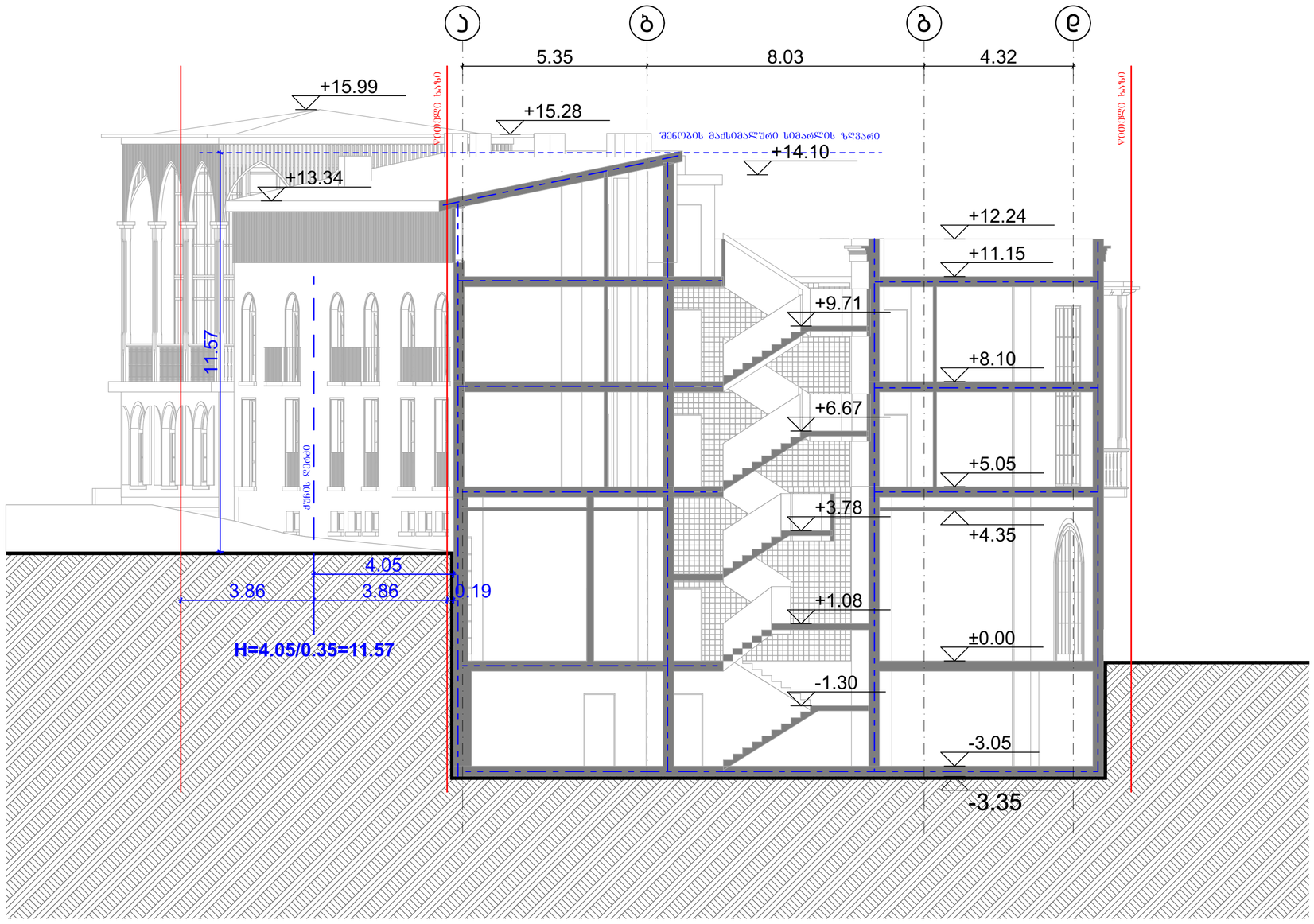

შავა მიქელაძის
არქიტექტურული კაბინეტი

პრექტი: "პურის სახლის" რეკონსტრუქციის პროექტი	მისამართი: ქ.თბილისი, გორგასლის ქუჩა №7	ნახაზი: ჭრილი 1-1	
საავტორო ჯგუფი: შალვა მიქელაძე, შოთა ჯოჯუა		ფორმატი: **A2**	მასშტაბი: 1:100	1/29/2020

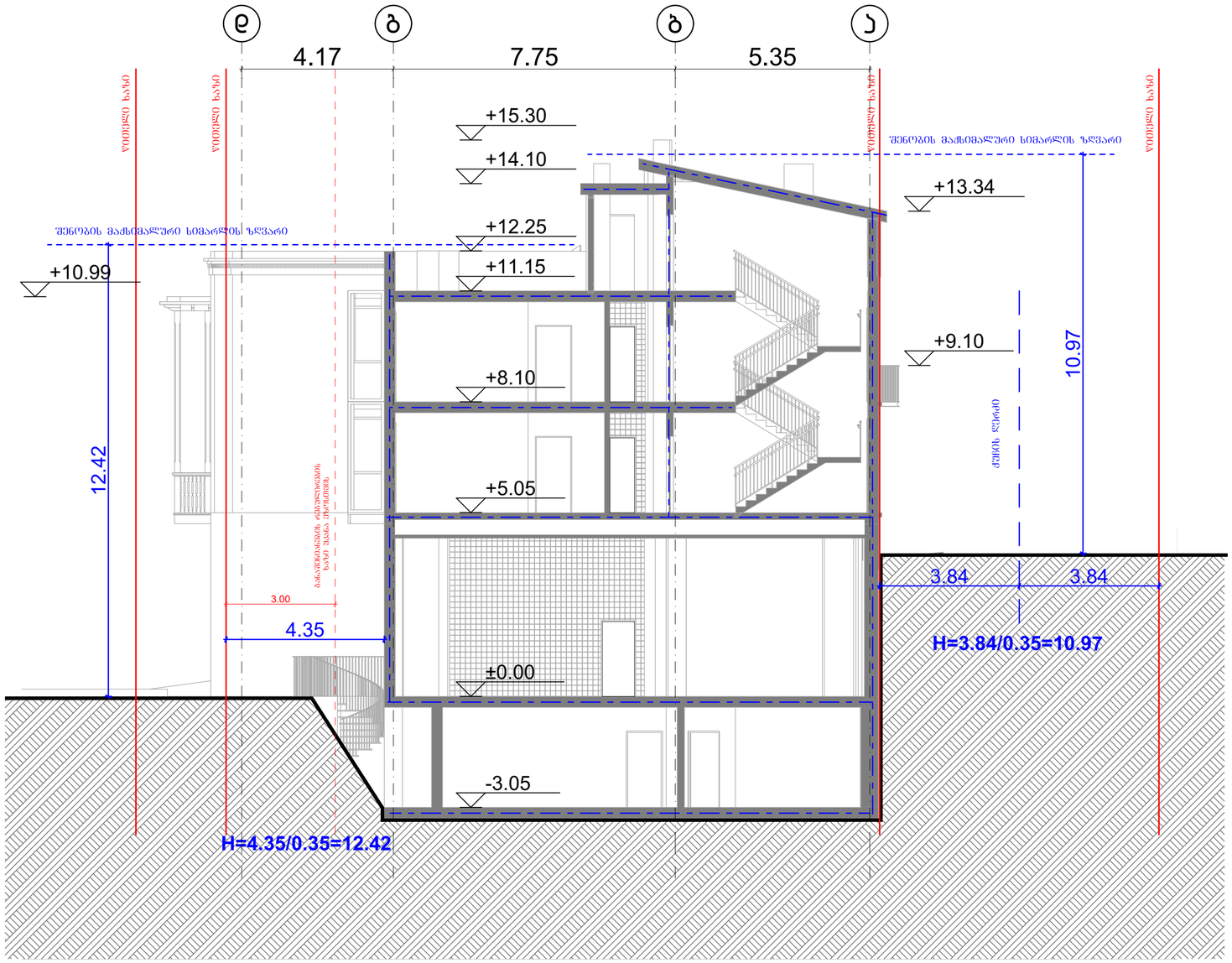

შავა მიქელაძის
არქიტექტურული კაბინეტი

პრექტი: "ჯვრის სახლის" რეკონსტრუქციის პროექტი

მისამართი: ქ.თბილისი, გორგასლის ქუჩა №7

ნახაზი: ჭრილი 2-2

საავტორო ჯგუფი: შალვა მიქელაძე, შოთა ჯოჯუა

ფორმატი: **A2**

მასშტაბი: 1:100

1/29/2020

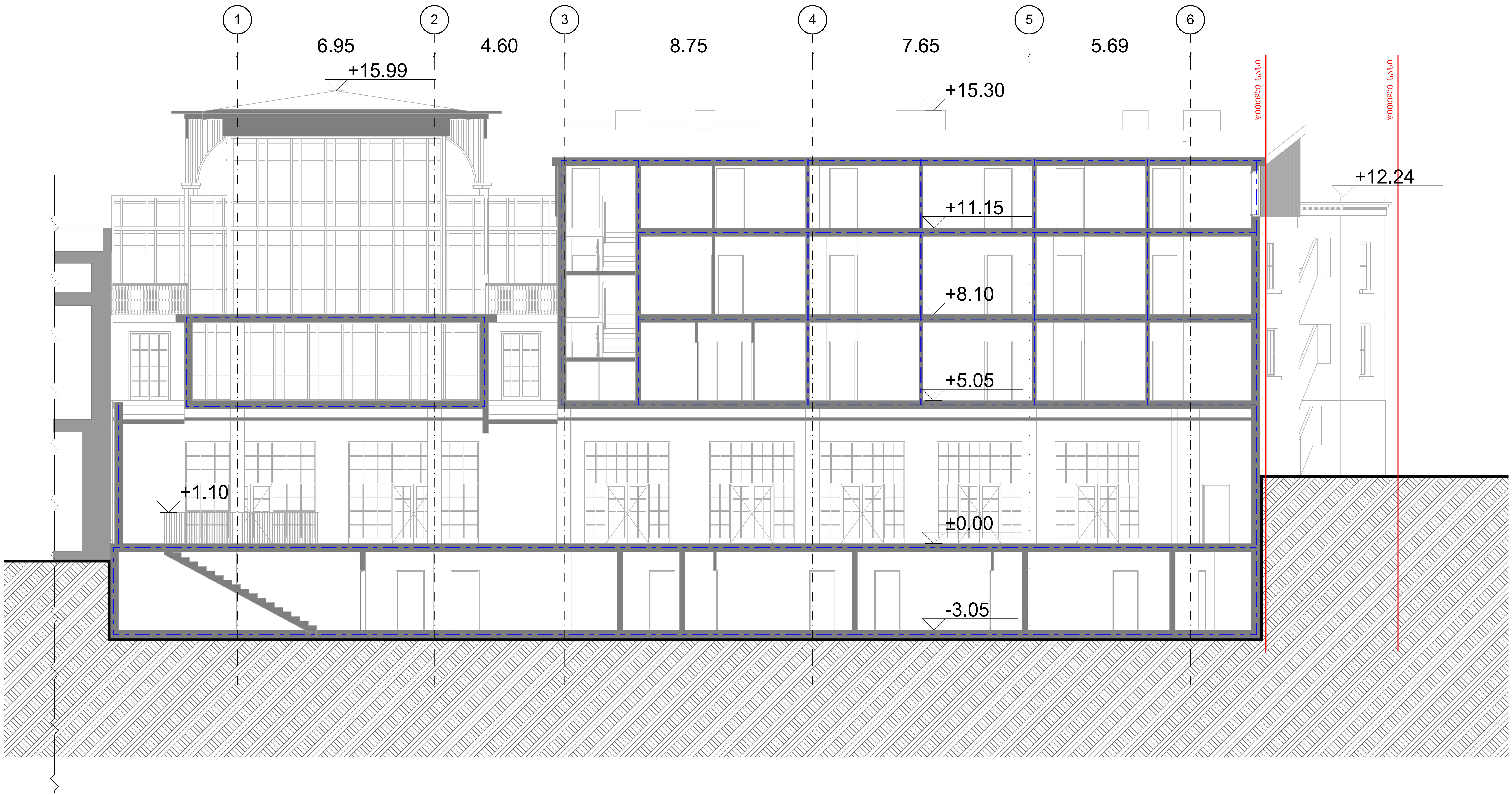

შავა მიქელაძის
არქიტექტურული კაბინეტი

პრექტი: "პურის სახლის" რეკონსტრუქციის პროექტი

მისამართი: ქ.თბილისი, გორგასლის ქუჩა №7

ნახაზი: ჭრილი 3-3

საავტორო ჯგუფი: შალვა მიქელაძე, შოთა ჯოჯუა

ფორმატი: **A2**

მასშტაბი: 1:100

1/29/2020

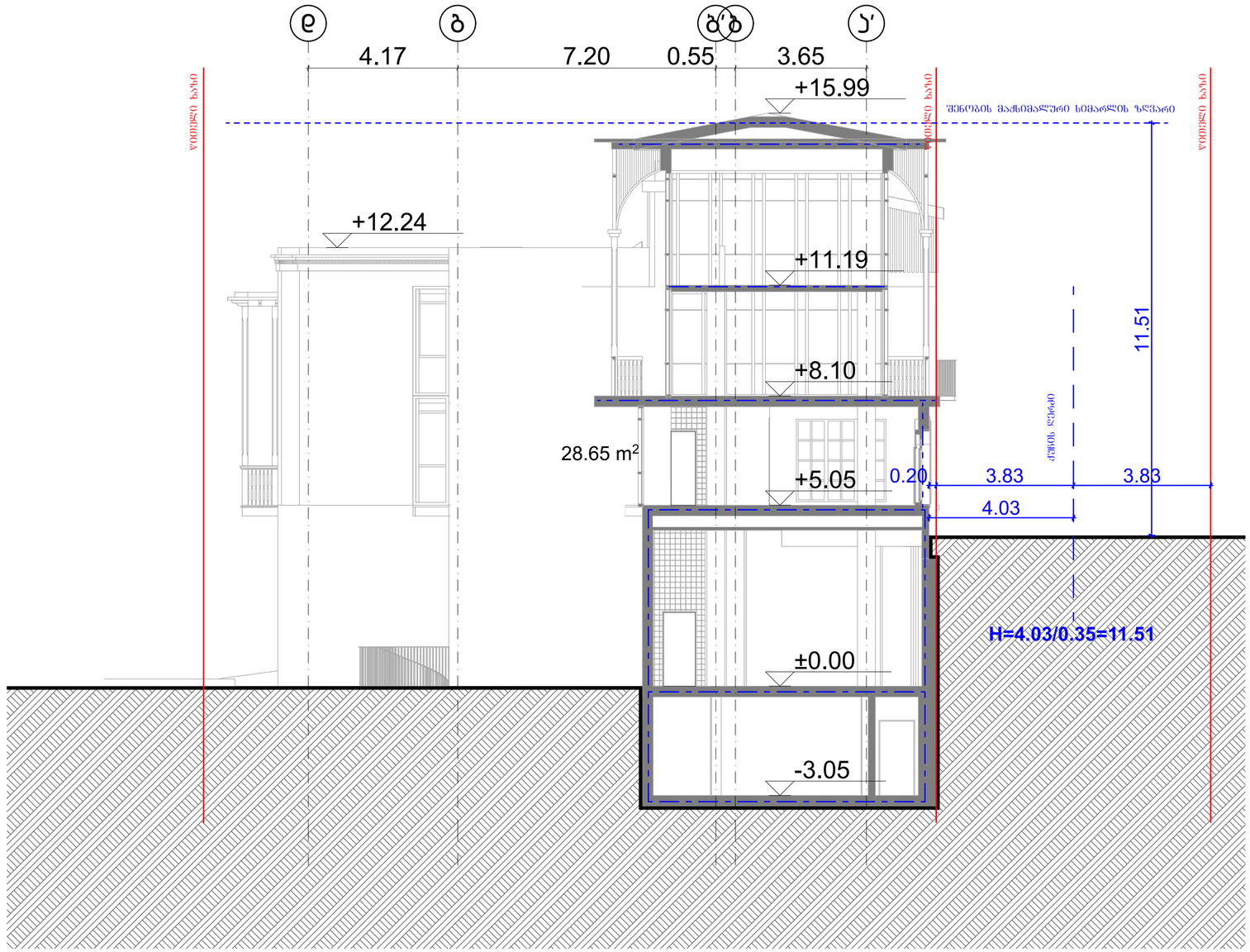

პროექტი: "ჯვრის სახლის" რეკონსტრუქციის პროექტი	მისამართი: ქ.თბილისი, გორგასლის ქუჩა №7	ნახაზი: ჭრილი 4-4	
საავტორო ჯგუფი: შალვა მიქელაძე, შოთა ჯოჯუა		ფორმატი: **A2**	მასშტაბი: 1:100	1/29/2020

შალვა მიქელაძის
არქიტექტურული კაბინეტი

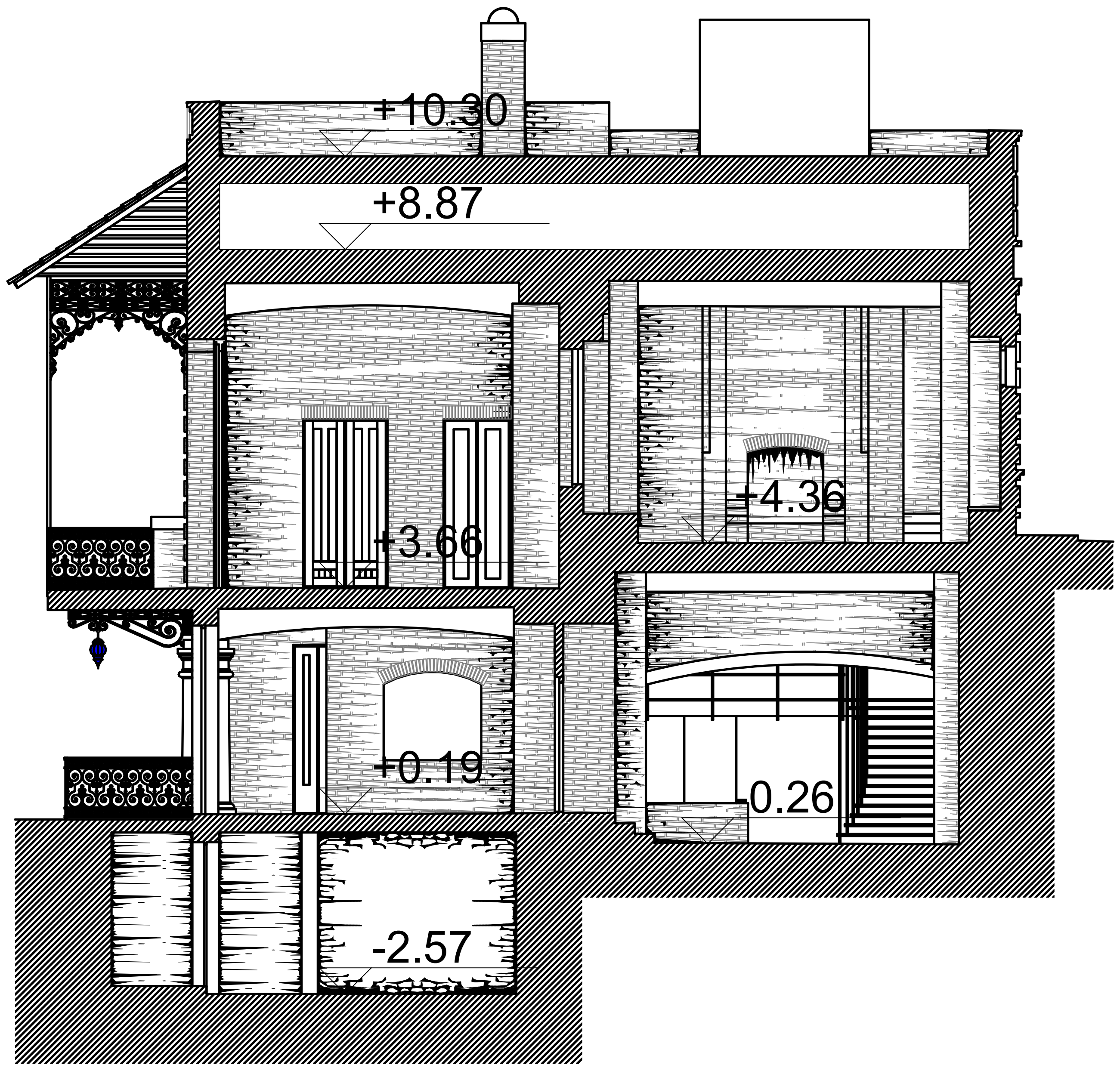

შავა მიქელაძის
არქიტექტურული კაბინეტი

პროექტი: "პურის სახლის" რეკონსტრუქციის პროექტი	მისამართი: ქ.თბილისი, გორგასლის ქუჩა №7	ნახაზი: ჭრილი 5-5, არსებული შენობის ჭრილი
საავტორო ჯგუფი: შალვა მიქელაძე, შოთა ჯოჯუა	ფორმატი: **A3**	მასშტაბი: 1:100	1/29/2020

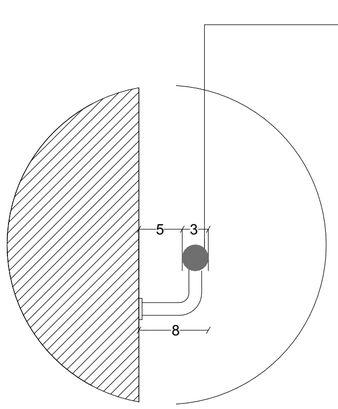

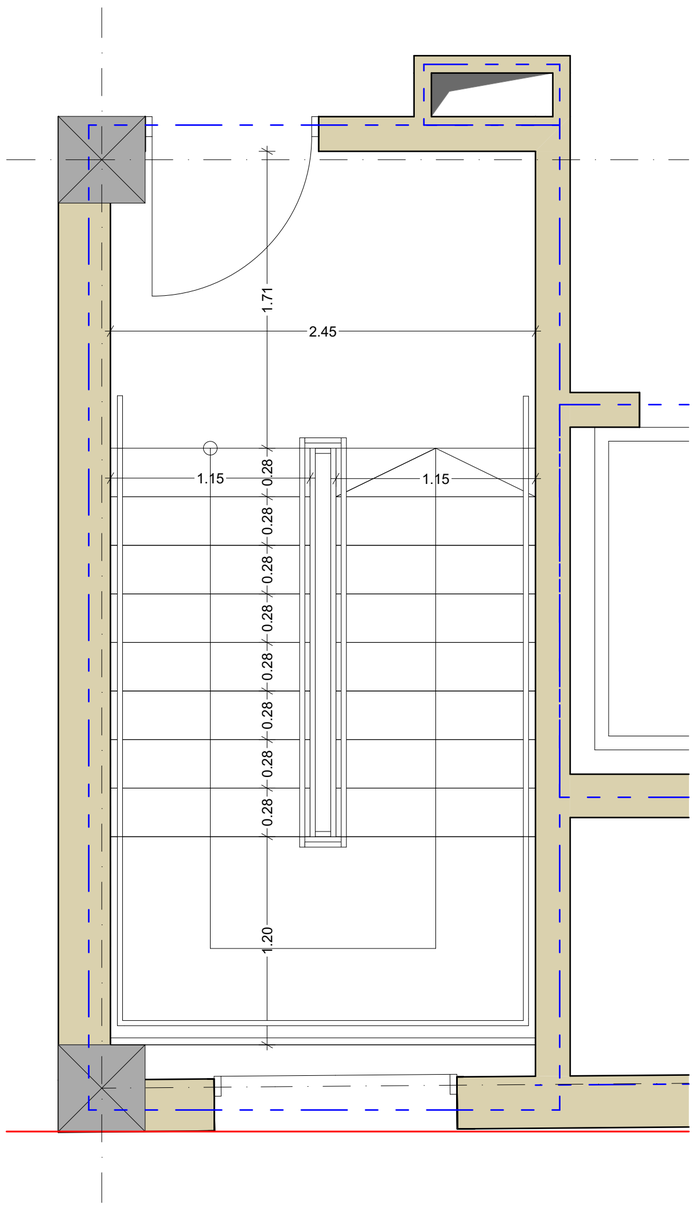

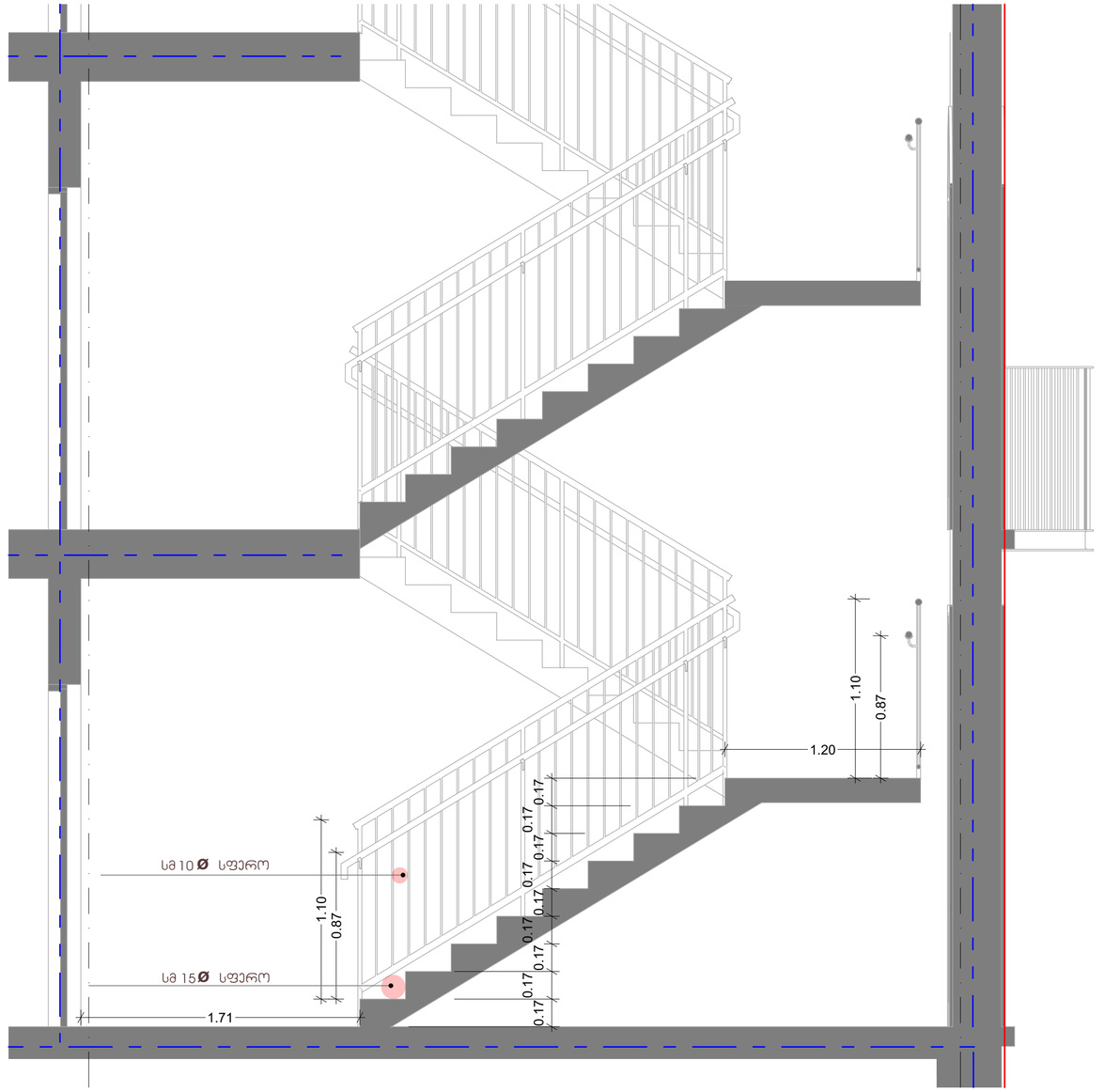

შავა მიქელაძის
არქიტექტურული ჯაბინეტი

პრექტი: "ჯერის სახლის" რეკონსტრუქციის პროექტი	მისამართი: ქ.თბილისი, გორგასლის ქუჩა №7	ნახაზი: ჯიბის დეტალი	
საავტორო ჯგუფი: შალვა მიქელაძე, შოთა ჯოჯუა	ფორმატი: **A2**	მასშტაბი: 1:25, 1:5	1/29/2020

ფასადის დეტალი

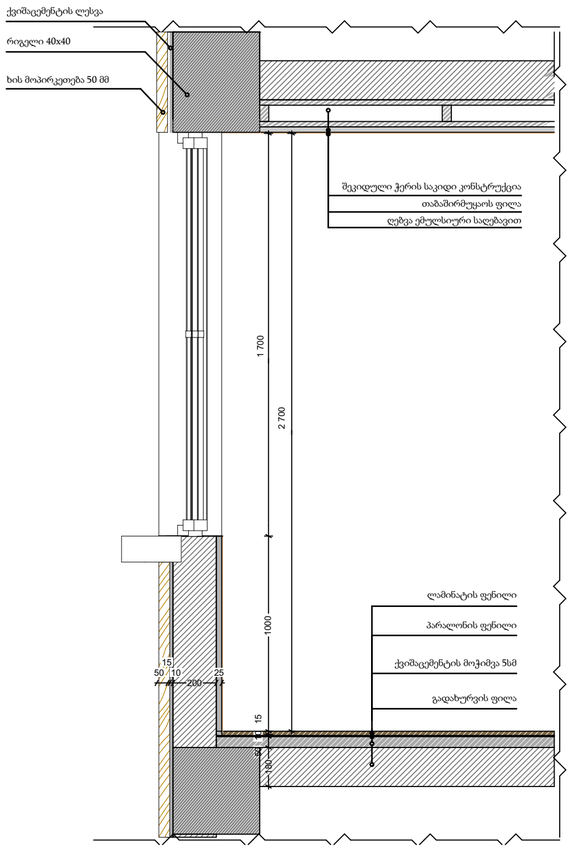

პარაპეტის დეტალი

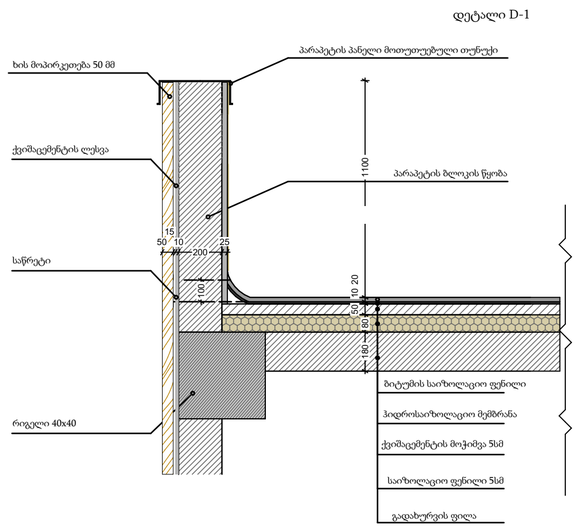

სახანძრო განგაშის ხელით სამართავი კოლოფი

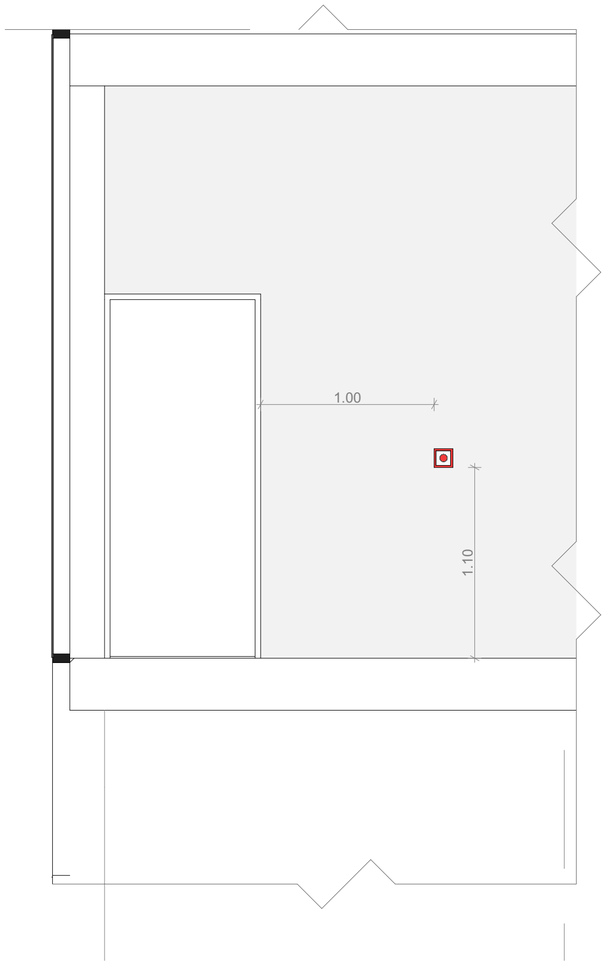

ცეცხლსაქრობის განთავსების სქემა

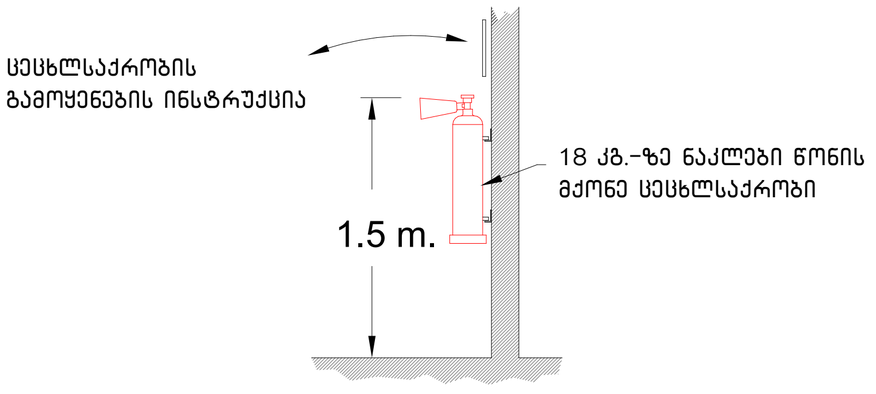

შავა მიქელაძის
არქიტექტურული კაბინეტი

პრექტი: "ჯერის სახლის" რეკონსტრუქციის პროექტი

მისამართი: ქ.თბილისი, გორგასლის ქუჩა №7

ნახაზი: დეტალი

საავტორო ჯგუფი: შალვა მიქელაძე, შოთა ჯოჯუა

ფორმატი: **A2**

მასშტაბი: 1:25, 1:20

1/29/2020