

ფასადი კ-ა ღერძებში მ. 1:200

შპს "რეგიალი"

მრავალბინიანი საცხოვრებელი სახლი
(კორექტირებული პროექტი)

შპრავი ქონების საკადასტრო კოდი:
01.12.04.001.231

მის.: თბილისი, ნარმლის ქ. № 79.(ნაკვეთი №001/231)

პირობითი ნიშნები:



ფასადის მოსაპირკეთებელი ფასალა
აგურის ფერისფერით (RAL 1001 Beige)



ფასადის ღესვა "ვიუნჰენის" დეკორაციული ღესვით,
რუხი ფერი (RAL 9002 Grey white)



ფასადის ღესვა "ვიუნჰენის" დეკორაციული ღესვით,
ცოლეხისფერი ფერი (RAL 5012 Light blue)

შენიშვნა:

1. ზომები მოცემულია მილიმეტრებში;
2. ნახაზის ყველა ცვლილება მშენებლობისას წინასწარ უნდა შეთანხმდეს პროექტის ავტორთან.

ფასადი კ-ა ღერძებში
მ. 1:200

თანამდებობა	გვარი	ხელმოწერა	სტად.
დირექტორი:	დ.პირველაშვილი		პროექ.
მთ. არქიტექტორი:	ზ. ქანთარია		შეხრ.
მთ. კონსტრუქტორი:	ა.კორკოტაშვილი		
შეამოწმა:	ა.კორკოტაშვილი		ფ. №___

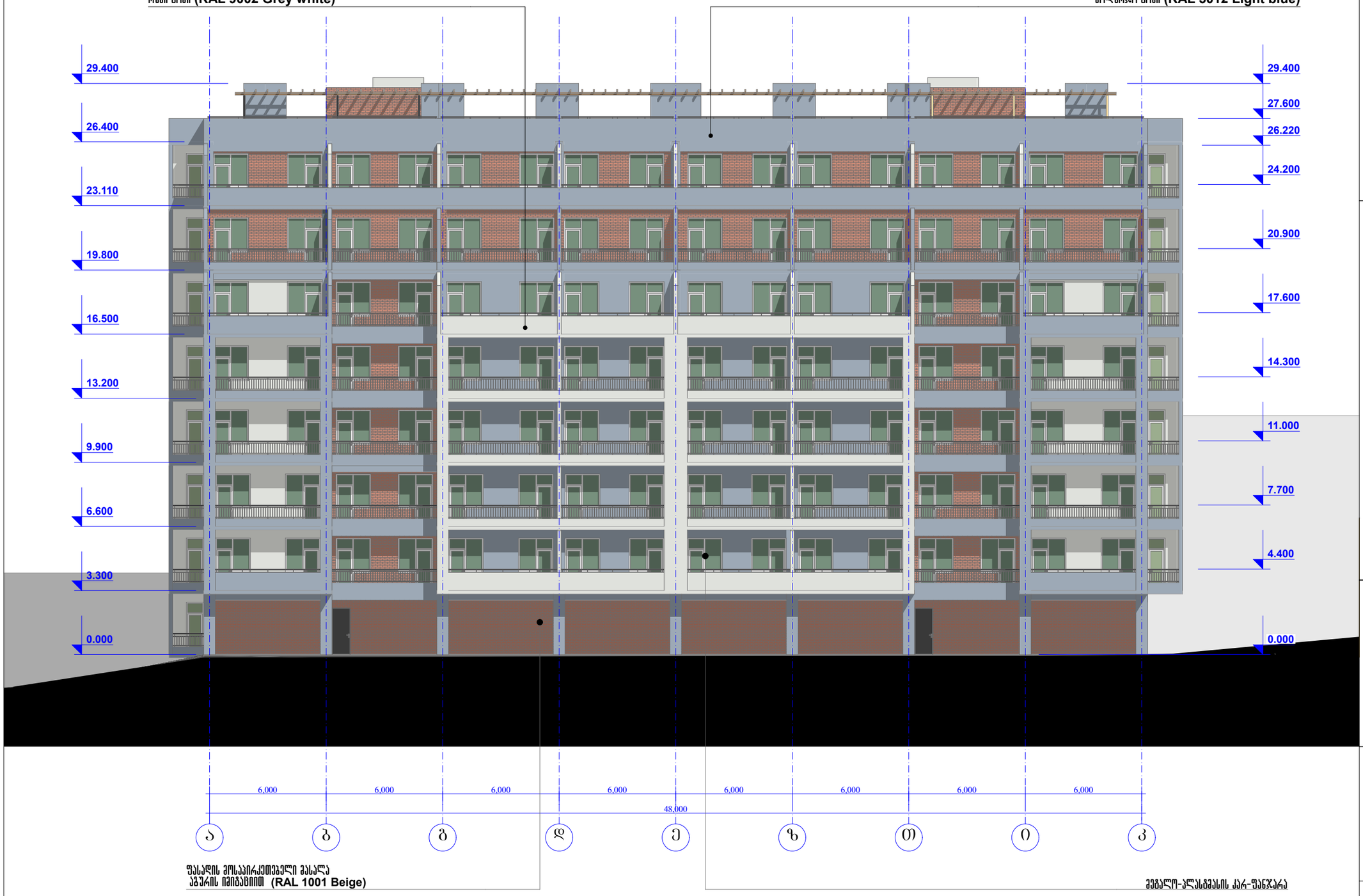

შპს "რეგიალი"

მრავალბინიანი საცხოვრებელი სახლი
(კორექტირებული პროექტი)

შპრავი ძონების საკადასტრო კოდი:
01.12.04.001.231

მის.: თბილისი, ჩარგლის ქ. № 79.(ნაკვეთი №001/231)

ფასადის მასალების ნიმუშები:



ფასადის ძოსაპირკეთებელი გასალა
აგურის იერსახით (RAL 1001 Beige)



ფასადის ლესვა "ვიშნევნის" დეკორაციული ლესვით,
რუხი ბრწი (RAL 9002 Grey white)



ფასადის ლესვა "ვიშნევნის" დეკორაციული ლესვით,
ცოლურჯო ბრწი (RAL 5012 Light blue)

შენიშვნა:

1. ზომები მოცემულია მილიმეტრებში;
2. ნახაზის ქვეშა ცვლილება მშენებლობისას წინასწარ უნდა შეთანხმდეს პროექტის ავტორთან.

ფასადი ა-კ ღერძებში
მ. 1:200

თანამდებობა	გვარი	ხელმოწერა	სტად.
დირექტორი:	დ.პირველაშვილი		პროექ.
მთ. არქიტექტორი:	ზ. ქანთარია		შეხრ.
მთ. კონსტრუქტორი:	ა.კორკოტაშვილი		
შესამოწმა:	ა.კორკოტაშვილი		ფ. №___

ფასადი ა-კ ღერძებში მ. 1:200

თბილისი 2018 წ.

A-3

საბაჟო საზღვარი

საბაჟო საზღვარი

ფასადის ღესვა "ვიუნხენის" დეკორაციული ღესვით,
რუხი ბრონი (RAL 9002 Grey white)

ფასადის ღესვა "ვიუნხენის" დეკორაციული ღესვით,
ცოლუარული ბრონი (RAL 5012 Light blue)

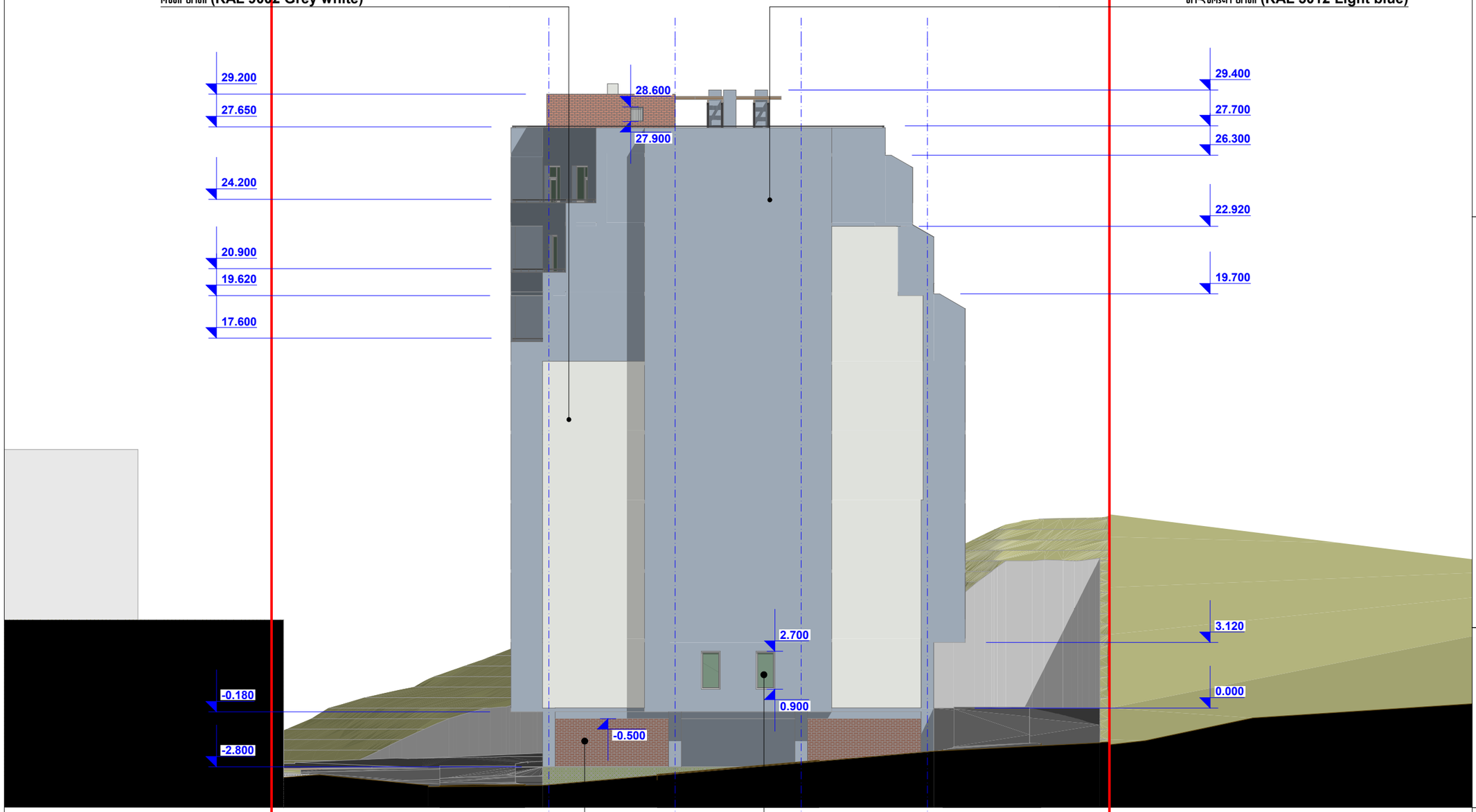

ფასადის ცოსაპირქოთვეული ვასალა
აგურის ფერით (RAL 1001 Beige)

ვეგვალო-კლასვასის ქარ-ფანჯარა

შპს "რეგიალი"

მრავალბინიანი საცხოვრებელი სახლი
(კორექტირებული პროექტი)

შპრავი ქონების საკადასტრო კოდი:
01.12.04.001.231

ფოხ.: თბილისი, ჩარგლის ქ. № 79.(ნაკვეთი №001/231)

ჰორიზონტალური ნიშნები:



ფასადის ცოსაპირქოთვეული ვასალა
აგურის ფერით (RAL 1001 Beige)



ფასადის ღესვა "ვიუნხენის" დეკორაციული ღესვით,
რუხი ბრონი (RAL 9002 Grey white)



ფასადის ღესვა "ვიუნხენის" დეკორაციული ღესვით,
ცოლუარული ბრონი (RAL 5012 Light blue)

შენიშვნა:

1. ზომები მოცემულია მილიმეტრებში;
2. ნახაზის ყველა ცვლილება მშენებლობისას წინასწარ უნდა შეთანხმდეს პროექტის ავტორთან.

ფასადი 4-1 ღერძებში
მ. 1:200

თანამდებობა	გვარი	ხელმოწერა	სტად.
დირექტორი:	დ.პირველაშვილი		პროექ.
მთ. არქიტექტორი:	ზ. ძანთარია		შშრმ.
მთ. კონსტრუქტორი:	ა.კორკოტაშვილი		
შეამოწმა:	ა.კორკოტაშვილი		შ. №___

ფასადი 4-1 ღერძებში მ. 1:200

თბილისი 2018 წ.

A-3

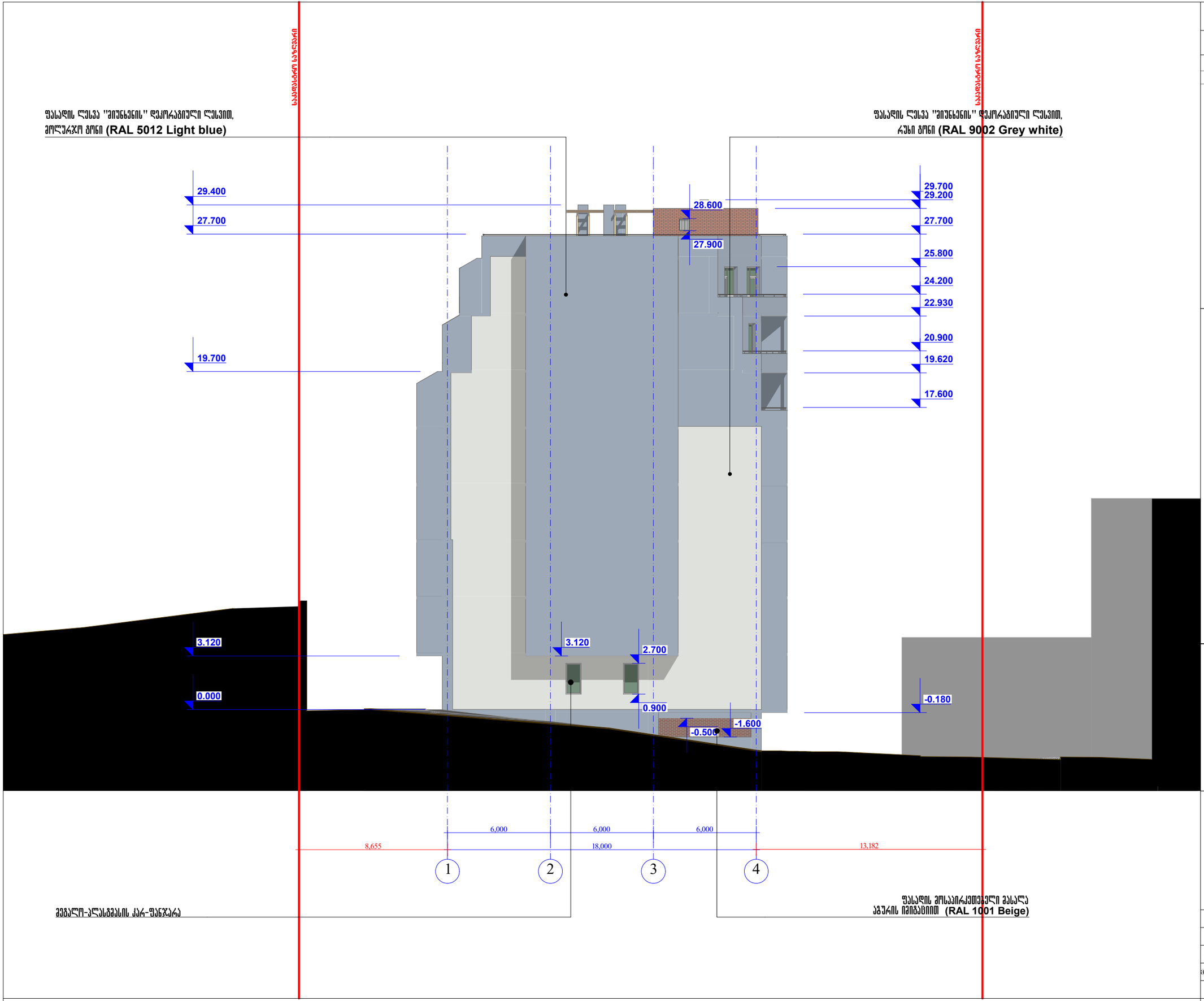

შპს "რეგიალი"

მრავალბინიანი საცხოვრებელი სახლი
(კორექტირებული პროექტი)

უძრავი ქონების საკადასტრო კოდი:
01.12.04.001.231

მის.: თბილისი, ნარგლის ქ. № 79.(ნაკვეთი №001/231)

ტერმინები:



შენობის ცოკოლის დეკორაციული ლესვა
აგურის იმიტაციით (RAL 1001 Beige)



შენობის ლესპა "ვიშნიანის" დეკორაციული ლესვით,
ნაცრისფერი ფერი (RAL 9002 Grey white)



შენობის ლესპა "ვიშნიანის" დეკორაციული ლესვით,
ცოლეგრძო ფერი (RAL 5012 Light blue)

შენიშვნა:

1. ზომები მოცემულია მილიმეტრებში;
2. ნახაზის ყველა ცვლილება მშენებლობისას წინასწარ უნდა შეთანხმდეს პროექტის ავტორთან.

ფასადი 1-4 ღერძებში
მ. 1:200

თანამდებობა	გვარი	ხელმოწერა	სტად.
დირექტორი:	დ.პირველაშვილი		პროექ.
მთ. არქიტექტორი:	ზ. ქანთარია		შუშრ.
მთ. კონსტრუქტორი:	ა.კორკოტაშვილი		
შემამოწმა:	ა.კორკოტაშვილი		ს. №___

თბილისი 2018 წ.

A-3

ფასადი 1-4 ღერძებში მ. 1:200

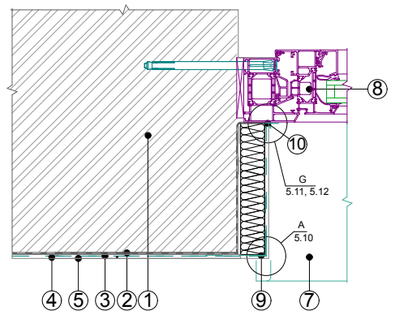

ფანჯრის ბლოკის ჰორიზონდალური ჭრილი

ფანჯრის ბლოკის ვერტიკალური ჭრილი

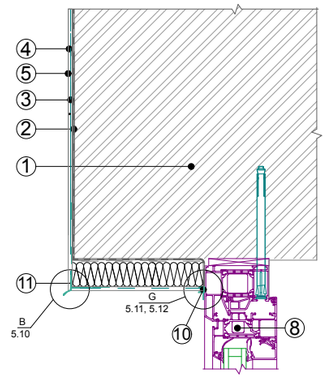

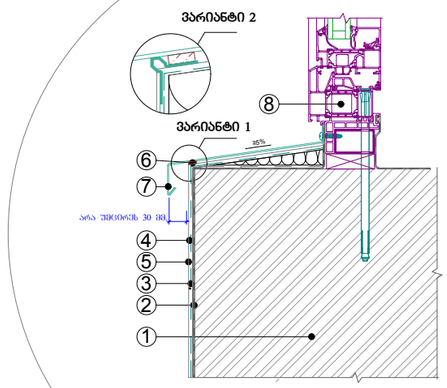

ფანჯრის ბლოკის ვერტიკალური ჭრილი

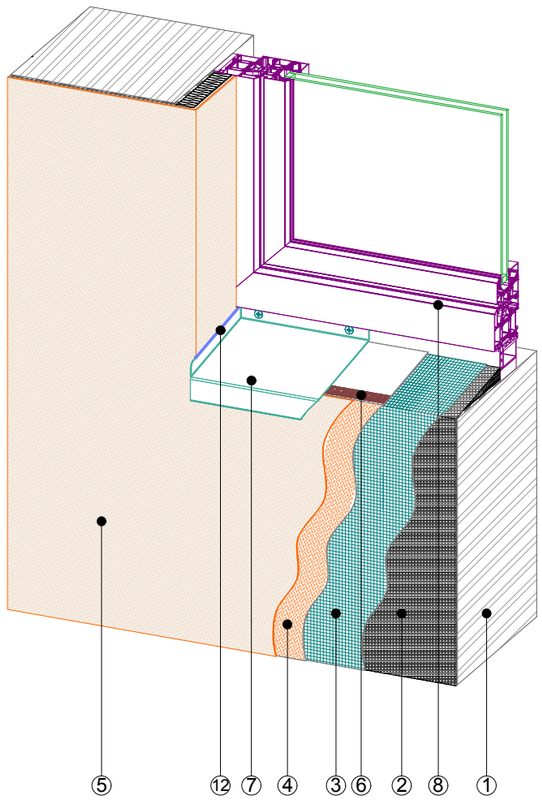

ფანჯრისა და კედლის აქსონომეტრიული კვანძი

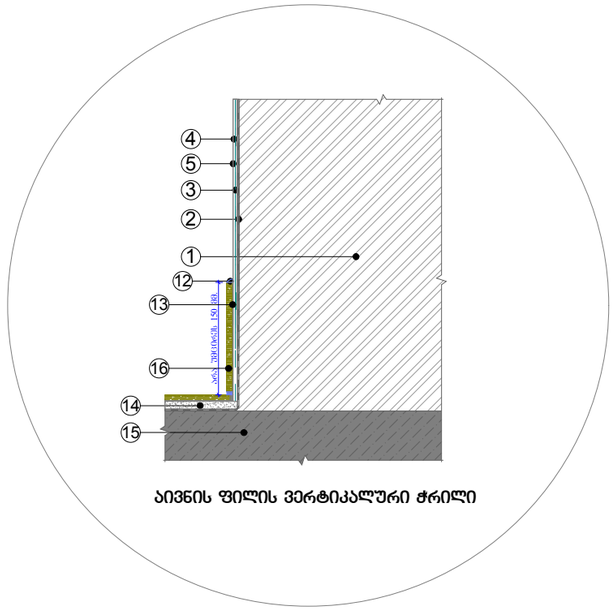

აივნის ფილის ვერტიკალური ჭრილი

ექსპლიკაცია:

1. ბლოკის კედელი; 2. წებოვანი საფარი ჰიდროიზოლაცია; 3. მაარმირებელი ბადე
4. დეკორატიული ლესვა "მიუნხენი"; 5. შელებვა ფასადის საღებავით; 6. გერმეტიკი; 7. საწვეთური;
8. ფანჯრის ბლოკი;
9. კუთხის პროფილი მაარმირებელი, ბადით; 10. შერწყმის პროფილი; 11. კუთხის პროფილი - საწვეთური
12. ფასადის გერმეტიკი; 13. წებო კერამიკული ფილისთვის; 14. ცემენტის მოჭიმვა; 15. აივნის ფილა; 16. კერამიკული ფილა

შპს "რეგიალი"

მრავალბინიანი საცხოვრებელი სახლი
(კორექტირებული პროექტი)

შპრავი ძონების საკადასტრო კოდი: 01.12.04.001.231

მის.: თბილისი, ნარგლის ქ. № 79.(ნაკვეთი №001/231)

პიროზითი ნიშნები:

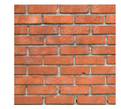

ფასადის პოლიკარბონატის ელემენტი ფასადის ფერის (RAL 1001 Beige)



ფასადის ლესვა "მიუნხენის" დეკორატიული ლესვით, ჩუნი ფერი (RAL 9002 Grey white)



ფასადის ლესვა "მიუნხენის" დეკორატიული ლესვით, ცისფერი ფერი (RAL 5012 Light blue)

შენიშვნა:

1. ზომები მოცემულია მილიმეტრებში;
2. ნახაზის ქვეშა ცვლილება მშენებლობისას წინასწარ უნდა შეთანხმდეს პროექტის ავტორთან.

თანამდებობა	გვარი	ხელმოწერა	სტად.
დირექტორი:	დ.პირველაშვილი		პროექ.
მთ. არქიტექტორი:	ზ. ქანთარია		შპრ.რ.
მთ. კონსტრუქტორი:	ა.კორკოტაშვილი		
შეამოწმა:	ა.კორკოტაშვილი		ფ. №___

თბილისი 2018 წ.

A-3

Фасад здания. Цветовое решение

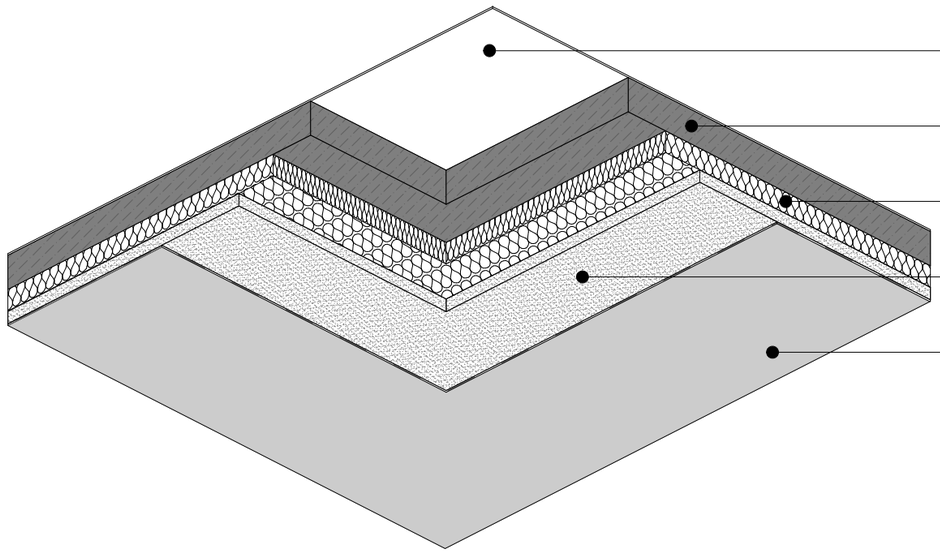

1. Кладка стен выполнена из керамического полнотелого кирпича М150 на цементно-песчаном растворе М100.
2. Кладка стен выполнена с облицовкой керамическим кирпичом М150 на цементно-песчаном растворе М100.

Условные обозначения:

Основной цвет фасада:	Кирпич керамический коричневый (RAL 8004 Copper brown)
Цвет цоколя:	Серый (RAL 7040 Window grey)
Цвет кровли:	Серый (RAL 7040 Window grey)
Цвет оконных и дверных заполнений:	Белый (RAL 9003 Signal white)
Цвет ограждения балконов:	Серый (RAL 7040 Window grey)
Цвет водосточных труб:	Серый (RAL 7040 Window grey)

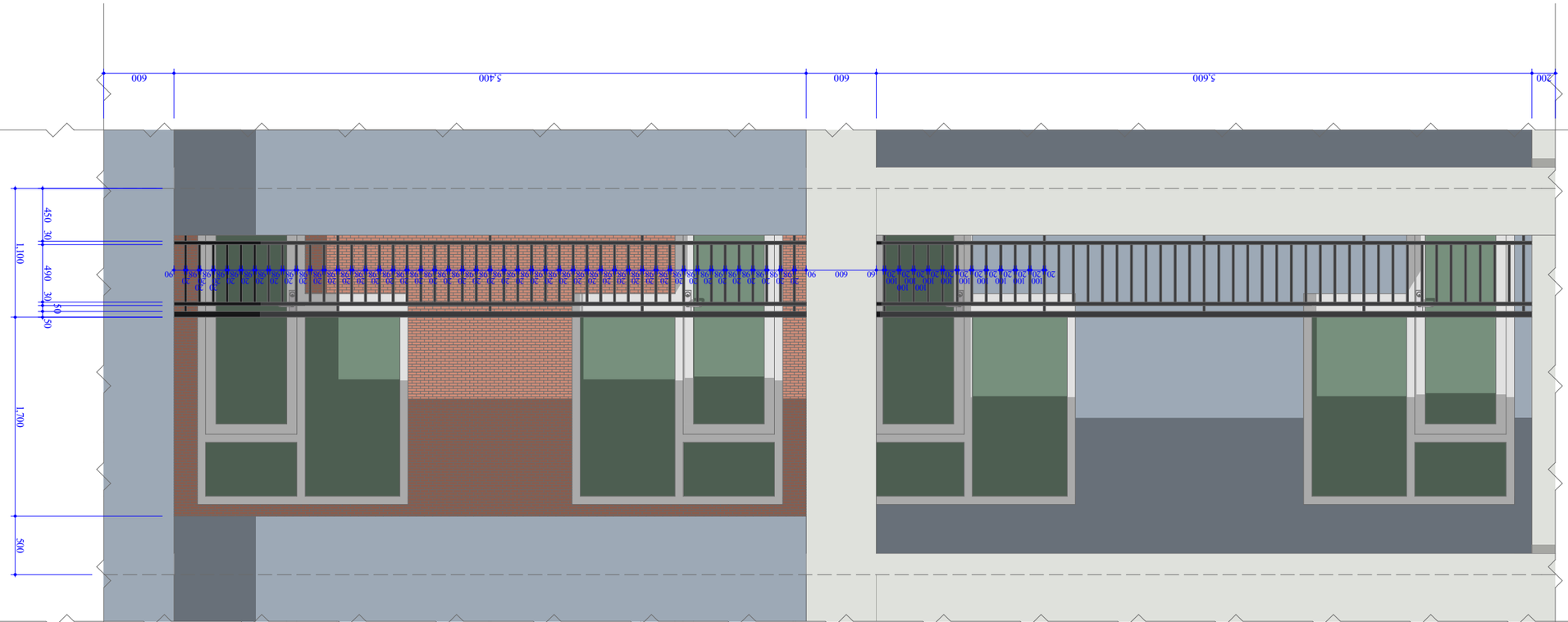

Фасад здания. Цветовое решение

Керамический полнотелый кирпич

Минеральная вата повышенной плотности

Слой пароизоляционной гидроизоляционной мембраны

Слой ветрозащитно-дышащей паропроницаемой мембраны

Монолитная железобетонная стена

Разработал	Ахметов		
Проверил	Ахметов		
Н. контр.	Ахметов		
ГИП	Ахметов		

"Проект" ООО

Многоквартирный жилой дом с встроенными помещениями (1 этап)

Адрес: г. Москва, ул. Ленинградская, вл. 79, (кадастровый № 001/231)

01.12.04.001.231

Разработал	Ахметов		
Проверил	Ахметов		
Н. контр.	Ахметов		
ГИП	Ахметов		

Фасад здания. Цветовое решение

Материал: Кирпич керамический коричневый (RAL 8004 Copper brown)



Материал: Цоколь "Экоскрин", серого цвета (RAL 7040 Window grey)



Материал: Металлочерепица "Монтеррей", серого цвета (RAL 9002 Grey white)



Материал: Металлочерепица "Монтеррей", синего цвета (RAL 5012 Light blue)

Условные обозначения:

1. Кладка стен выполнена из керамического полнотелого кирпича М150 на цементно-песчаном растворе М100;
2. Кладка стен выполнена с облицовкой керамическим кирпичом М150 на цементно-песчаном растворе М100.

Основной цвет фасада:	Кирпич керамический коричневый (RAL 8004 Copper brown)		
Цвет цоколя:	Серый (RAL 7040 Window grey)		
Цвет кровли:	Серый (RAL 7040 Window grey)		
Цвет оконных и дверных заполнений:	Белый (RAL 9003 Signal white)		
Цвет ограждения балконов:	Серый (RAL 7040 Window grey)		
Цвет водосточных труб:	Серый (RAL 7040 Window grey)		
Гл. инженер проекта			
Гл. архитектор проекта			
Гл. конструктор проекта			
Нач. отдела			
Разработал			
Н. контр.			

Фасад здания. Цветовое решение

Стадия: Р | Лист: 1 | Листов: 1

ООО "Проект"

Многоквартирный жилой дом с встроенными помещениями (1 этап)

г. Москва, ул. Ленинградская, вл. 79, (кадастровый № 001/231)

01.12.04.001.231

Инв.№ подл. | Подпись и дата | Взам. инв. №

Формат А3