არსებული ლითონკოსტრუქციის ანალიზი

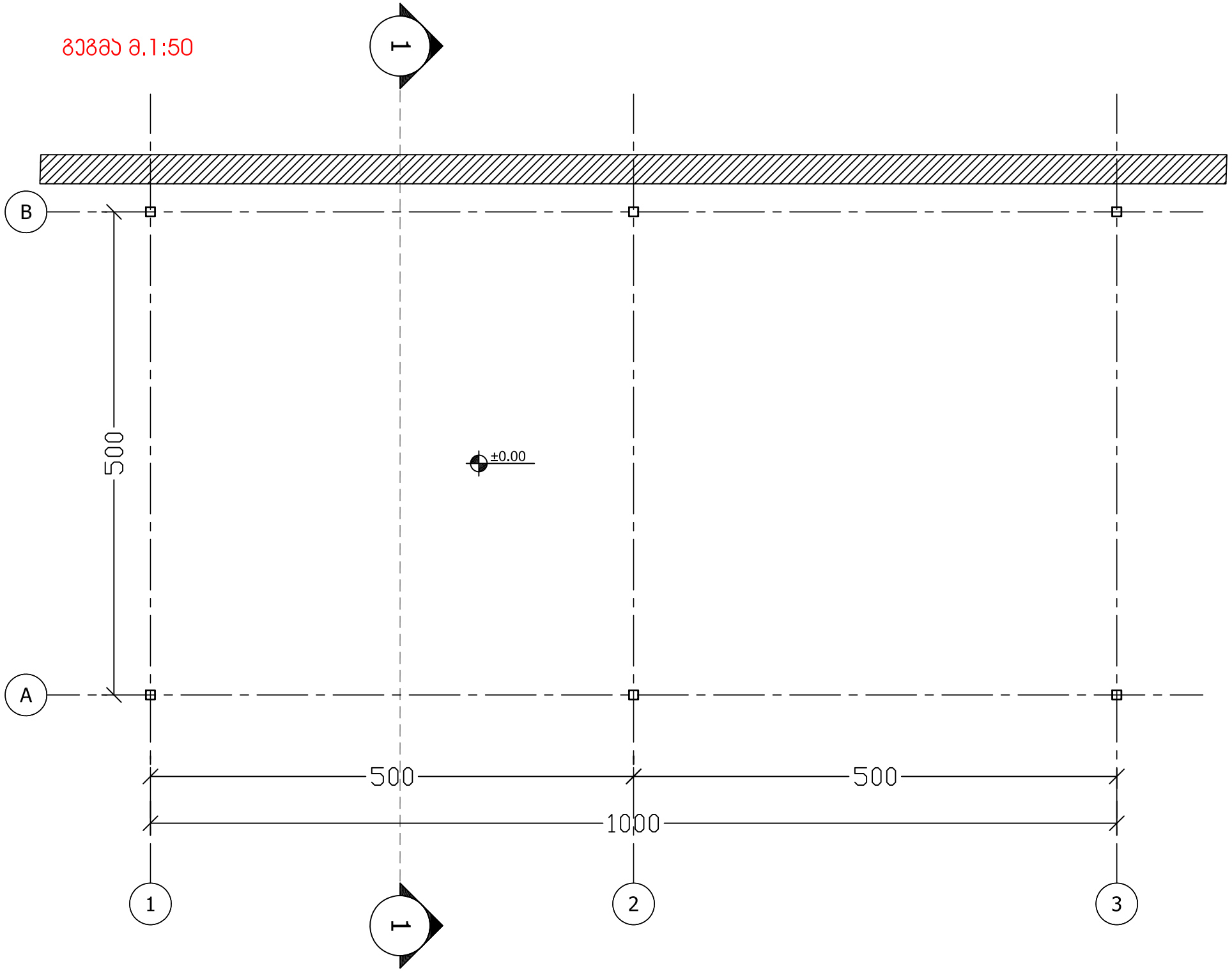
ჭეშმ მ.1:50
1
B
A
500
±0.00
500
500
1000
1
2
3
1

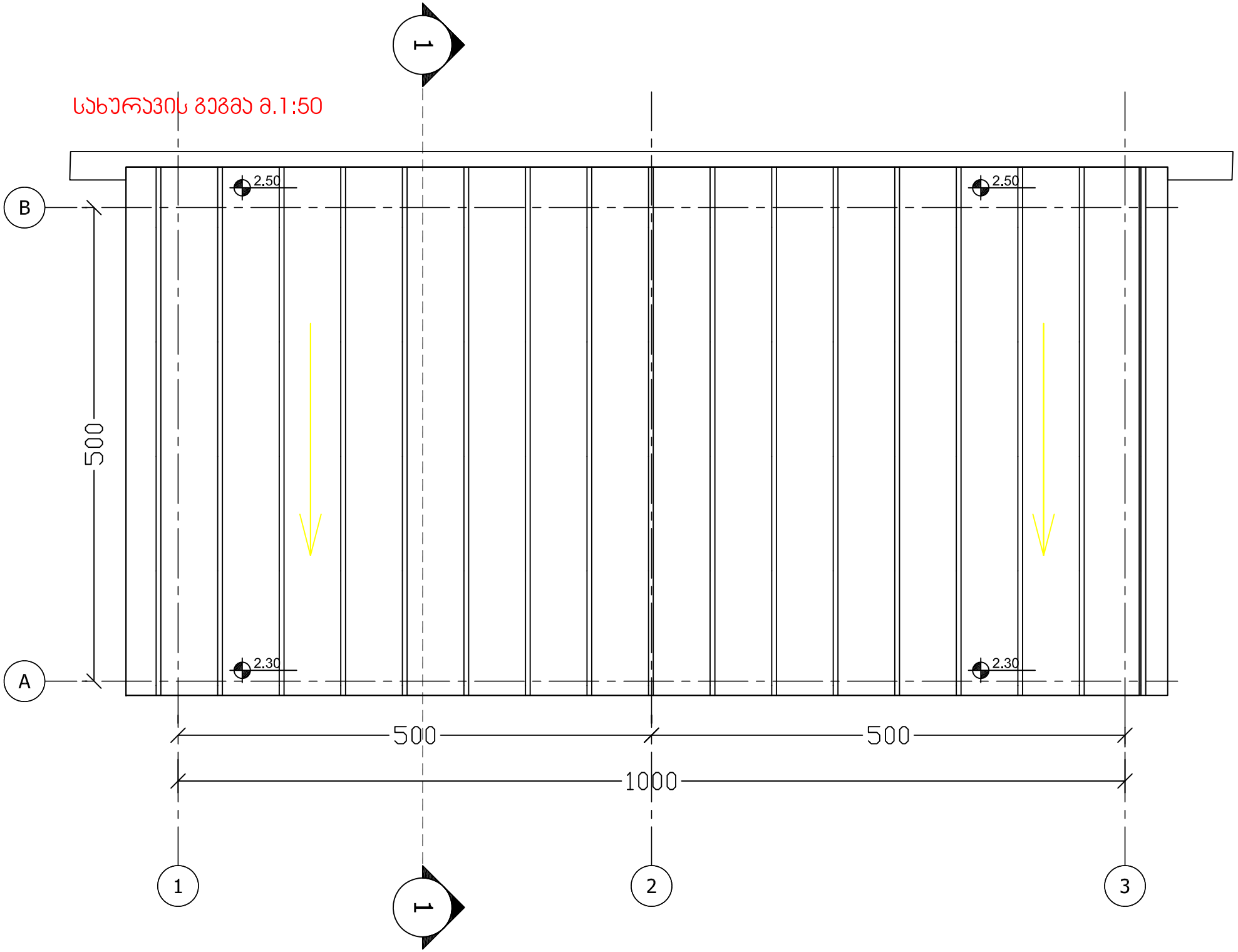
სახურავის გეგმა მ.1:50
1
2.50
2.50
B
A
2.30
2.30
500
500
500
1000
1
2
3
1

ნიმუში მ.1:50

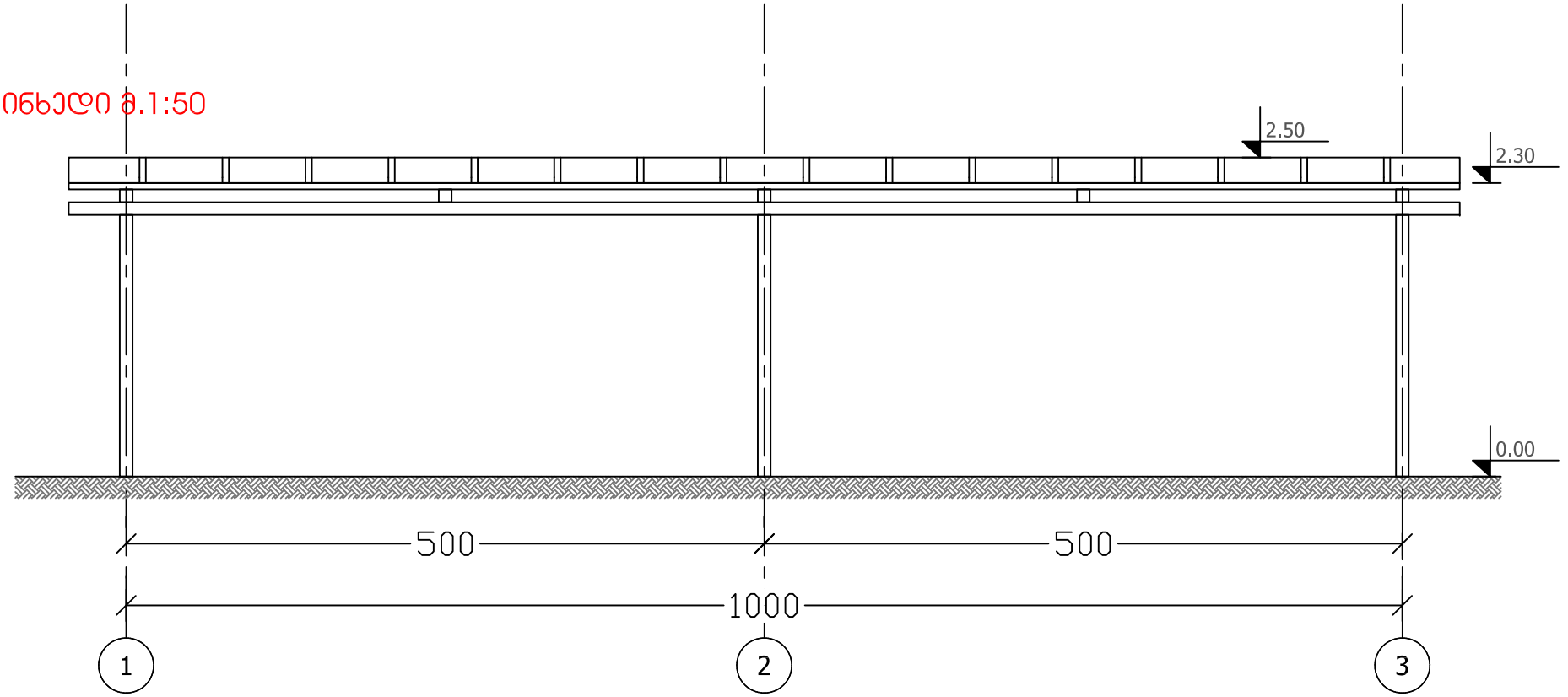

ჯვეთი 1-1 მ.1:50

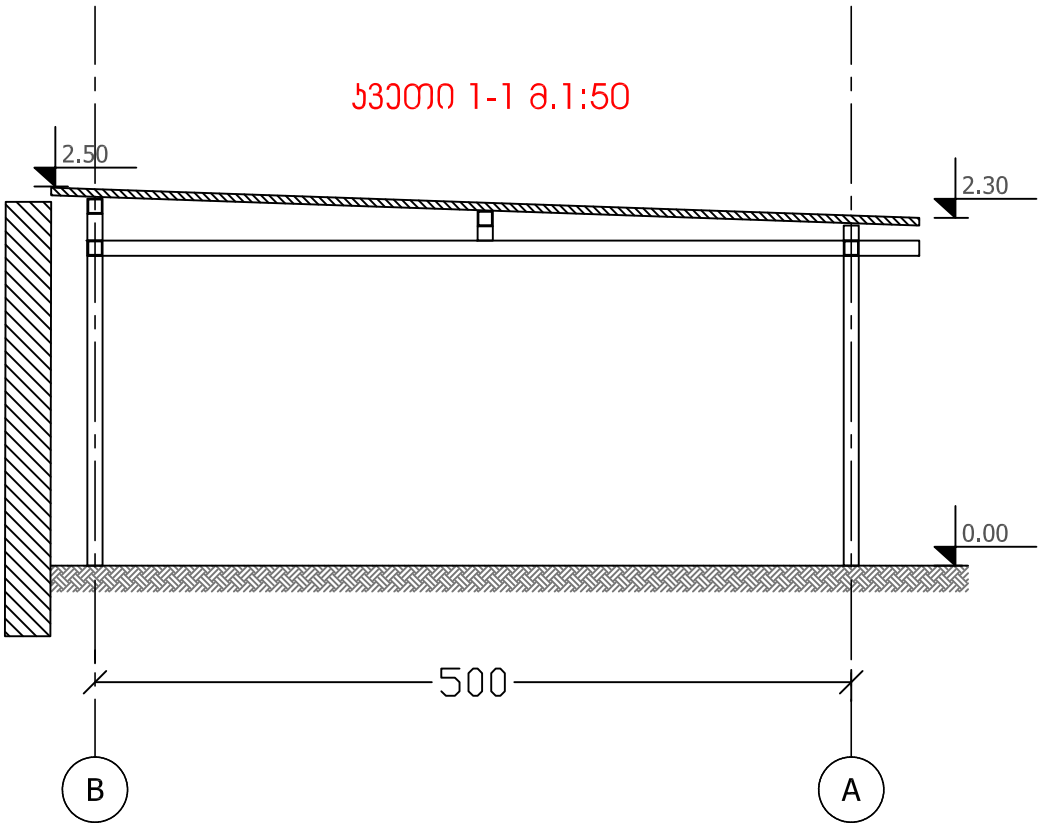

გვერდხედი მ.1:50

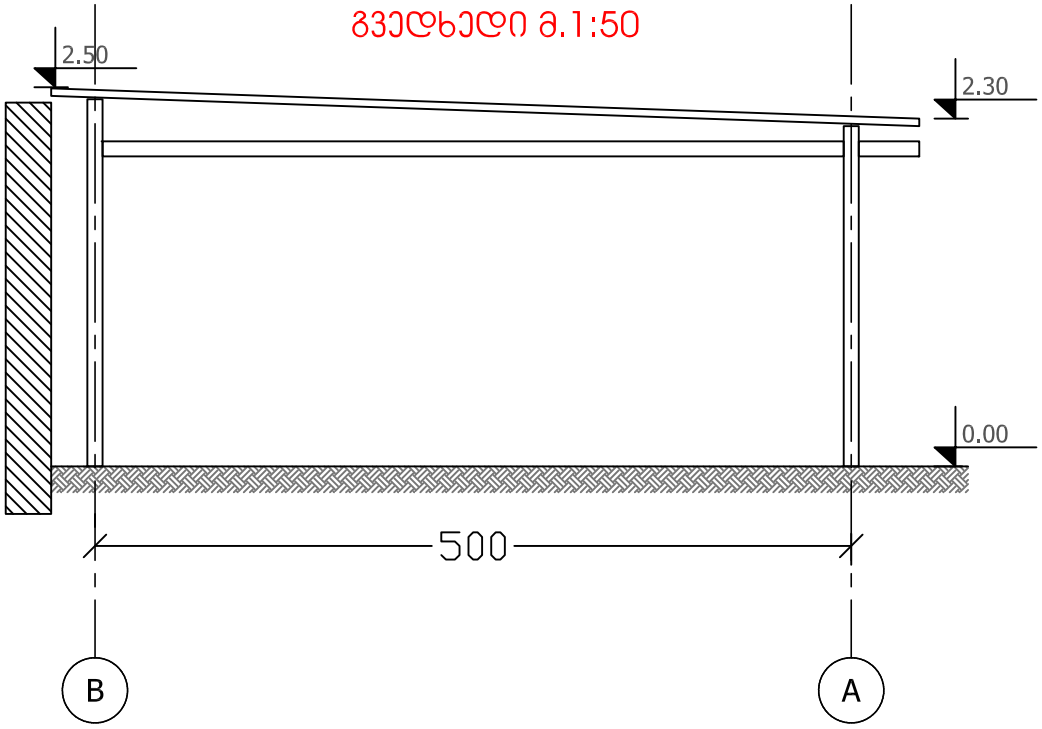

კორექტირებული ვარიანტი

საქართველო
ქ. თბილისის მერია
სსიპ თბილისის არქიტექტურის სამსახური

ქალაქი თბილისი, ხეივანი დავით აღმაშენებელი, მე-12 კმ. (ს/კ: 01.72.14.014.662)
სს "ჰიუნდაი ავტო საქართველო"-ს (ს/ნ: 204478948) საკუთრებაში არსებული 2602 კვ.მ.
არასასოფლო-სამეურნეო დანიშნულების მიწის ნაკვეთის და მისი მიმდებარე ტერიტორიის ტოპოგრაფიული

სამსახურის უფროსი: /----------/

საფუძველი: **ბებმა**

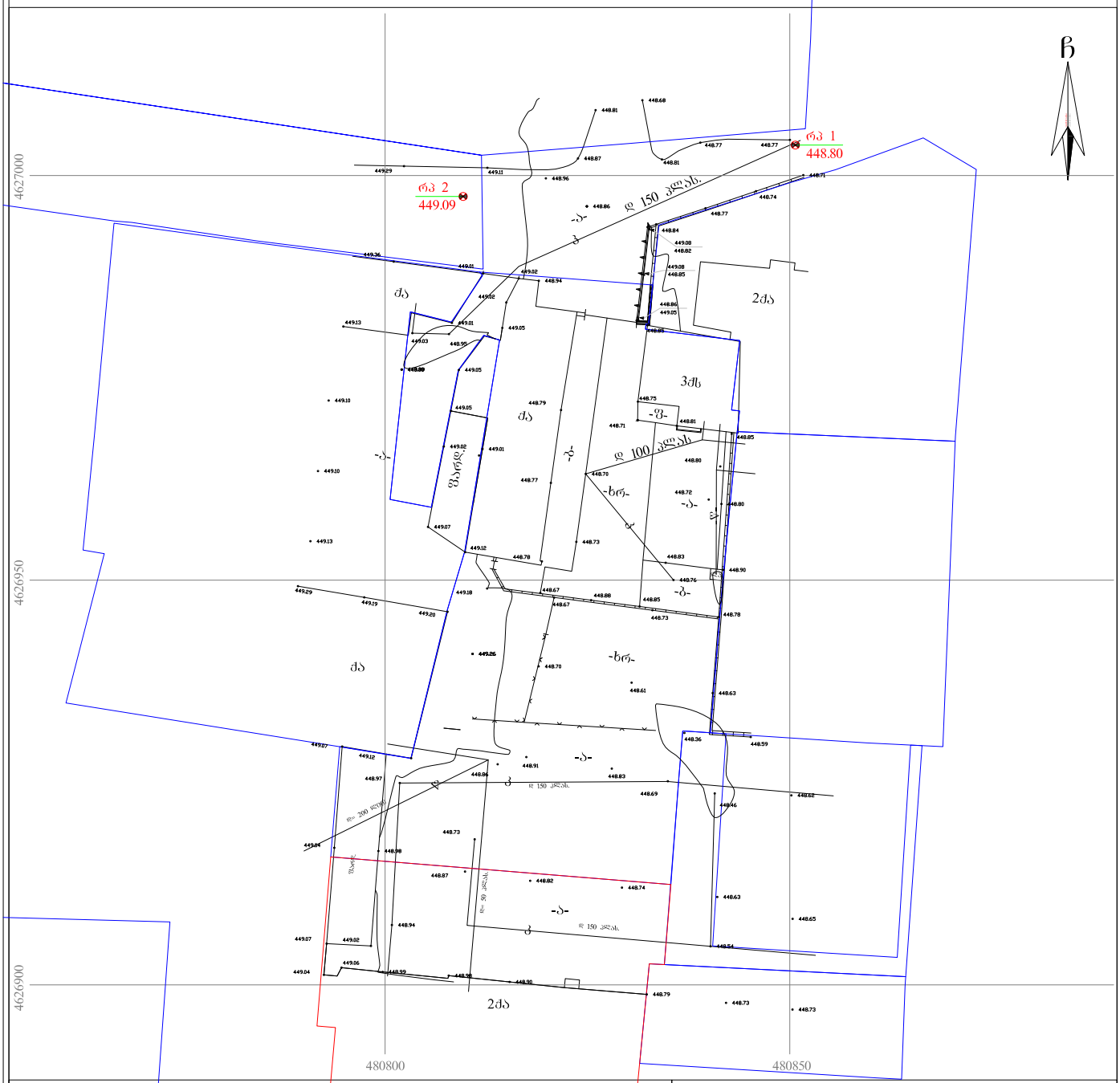
ჩ
რპ 1
448.80
რპ 2
449.09
ფ 150 კალას.
ფ 100 კალას.
ფ 200 კალას.
ფ 150 კალას.
ფ 150 კალას.
ფ 150

საქართველო

ქ. თბილისის მერია

სსიპ თბილისის არქიტექტურის სამსახური

ქალაქი თბილისი, ხეივანი დავით აღმაშენებელი, მე-12 კმ. (ს/კ: 01.72.14.014.662)
სს "ჰიუნდაი ავტო საქართველო"-ს (ს/ნ: 204478948) საკუთრებაში არსებული 2602 კვ.მ.
არასასოფლო-სამეურნეო დანიშნულების მიწის ნაკვეთის და მისი მიმდებარე ტერიტორიის ტოპოგრაფიული

სამსახურის უფროსი: /----------------------/

საფუძველი: **გეგმა**

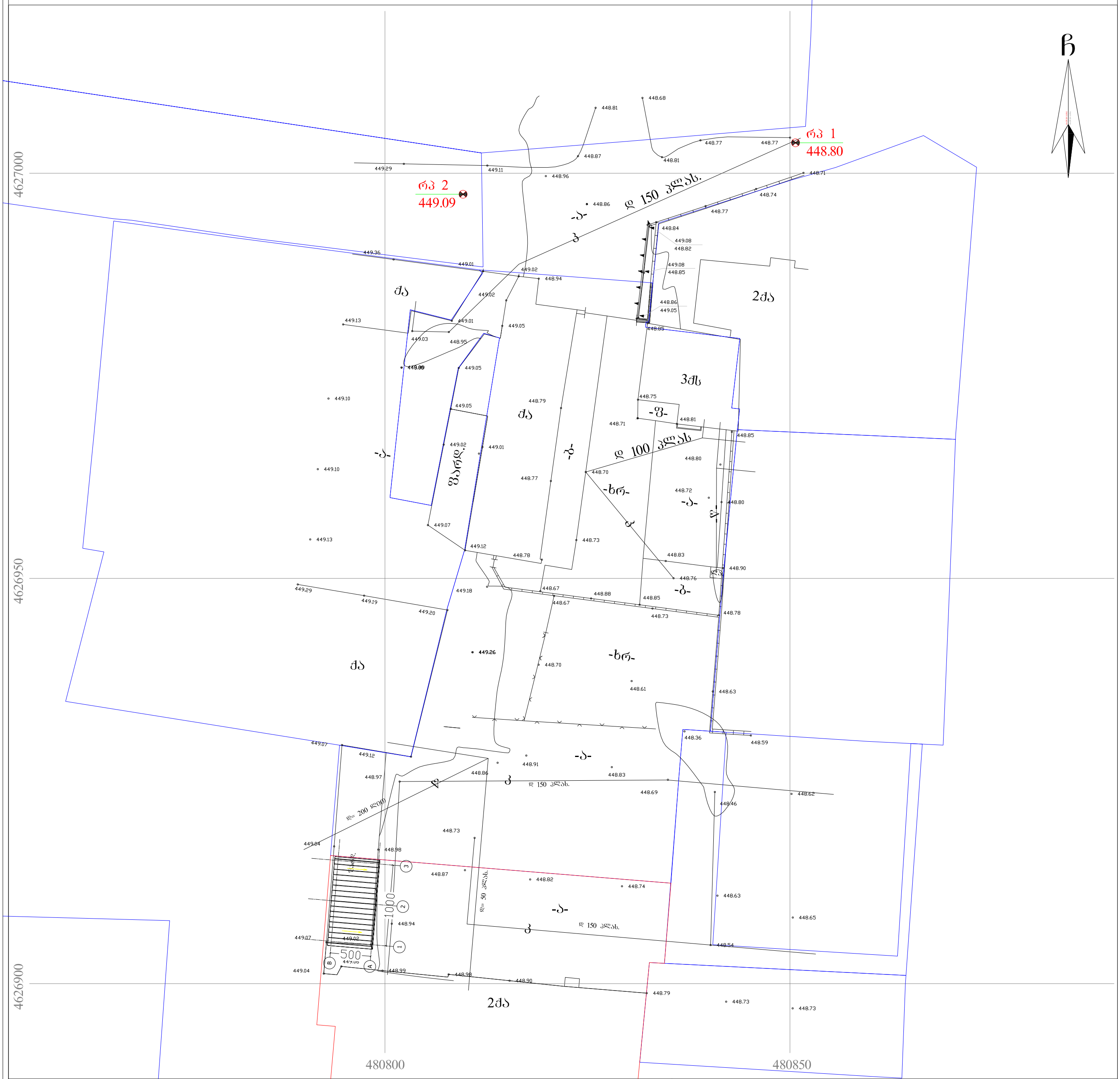

პირობითი აღნიშვნები

WGS 1984-ის კოორდინატთა სისტემის UTM პროექცია

ქს	საცხ. შენობა
ქა	არასაცხ. შენობა
	ფარდული
	მშენებარე შენობა
	სატრანსფორ. ჯიხური
	ხეები
	გარე განათება
	ხის ღობე
	ღობე
	ქვის კედელი
	კედელი
	ფლატე
	რკინიგზა
	სამეთვალყურეო ჭები
	ელ. გადამცემი ხაზი
წ	წყალგაყვანილობა
გ	გაზი
კ	კანალიზაცია
სან	სანიაღვრე
კვ	კავშირგაბმულობა
	ელ. ქსელები
თგ	გათბობა

შენიშვნა: 1) გეგმაზე დატანილია საჯარო რეესტრში რეგისტრირებული ნაკვეთის საზღვარი
2) მიწის სამუშაოების შესრულება შეათანხმეთ კომუნიკაციის წარმომადგენლებთან

შპს „ნიუ პოინტ“
საქართველო, თბილისი, საბურთალოს ქ. №44;
ტელ: +995 32 2945808; მობ: 557 704433;
Ltd „NewPoint“
44 saburTalo street, Tbilisi, Georgia,
tel: +995 32 2945808; cell phone: +995 557 704433;
www. newpoint.ge
info@newpoint.ge

დირექტორი:		გ. კირკიტაძე
აზომა:		ე. გასპარიანი
დახაზა:		ნ. კობაიძე
მასშტაბი: 1:500		11/11/2017 წ.

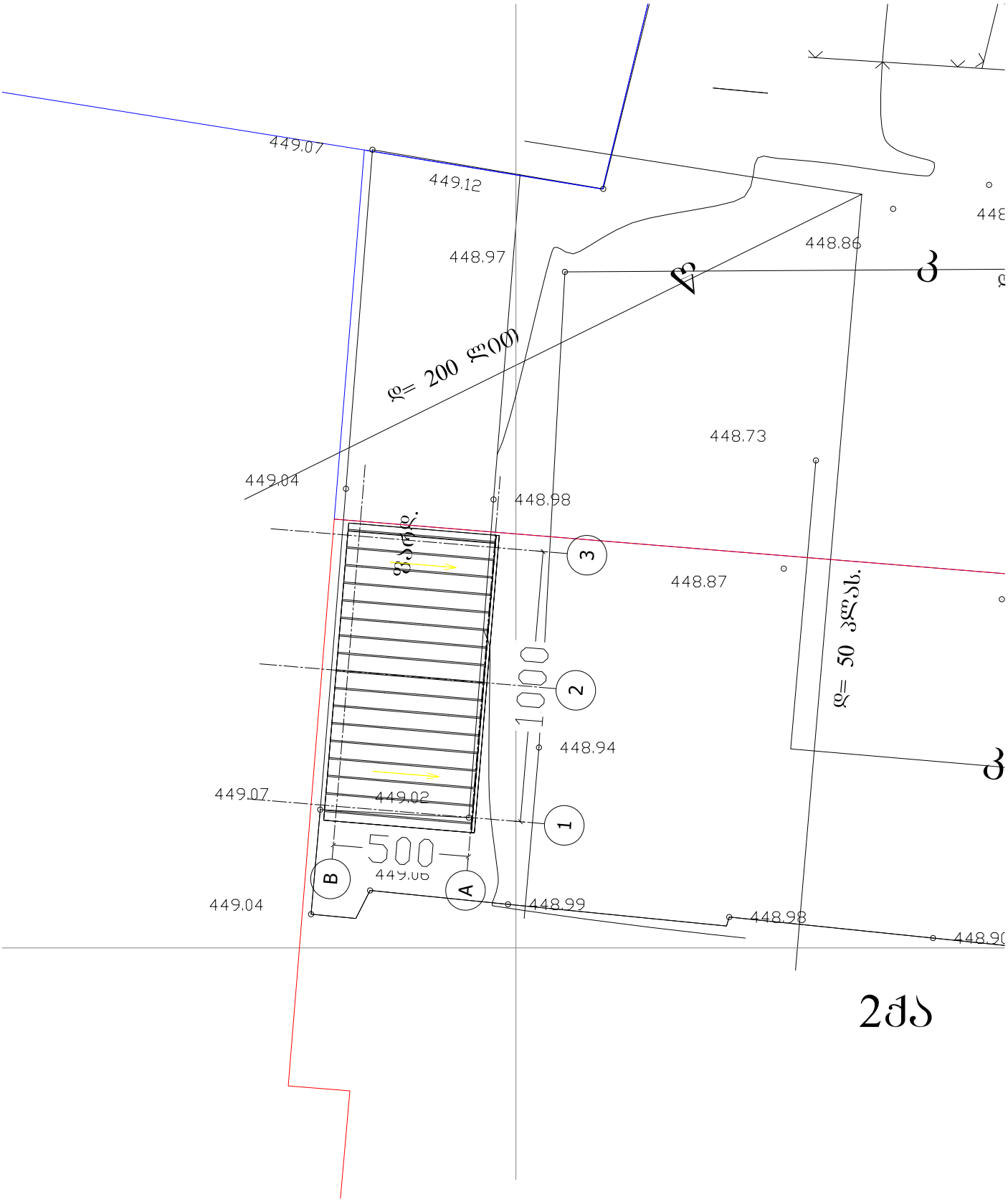
449.07
449.12
448.97
448.86
448.73
449.04
448.98
448.87
448.94
449.07
449.02
449.04
448.99
448.98
500
1000
1
2
3
A
B

საკადასტრო გეგმა

საჯარო რეესტრის ეროვნული სააგენტო

საკადასტრო კოდი: **01.10.06.004.003**
განცხადების ნომერი: **882017750563**
მომზადების თარიღი: **18/08/2017**

ნაკვეთის დანიშნულება: **არასასოფლო სამეურნეო**
ფართობი: **2000 კვ.მ (WGS 84 / UTM zone 38N)**

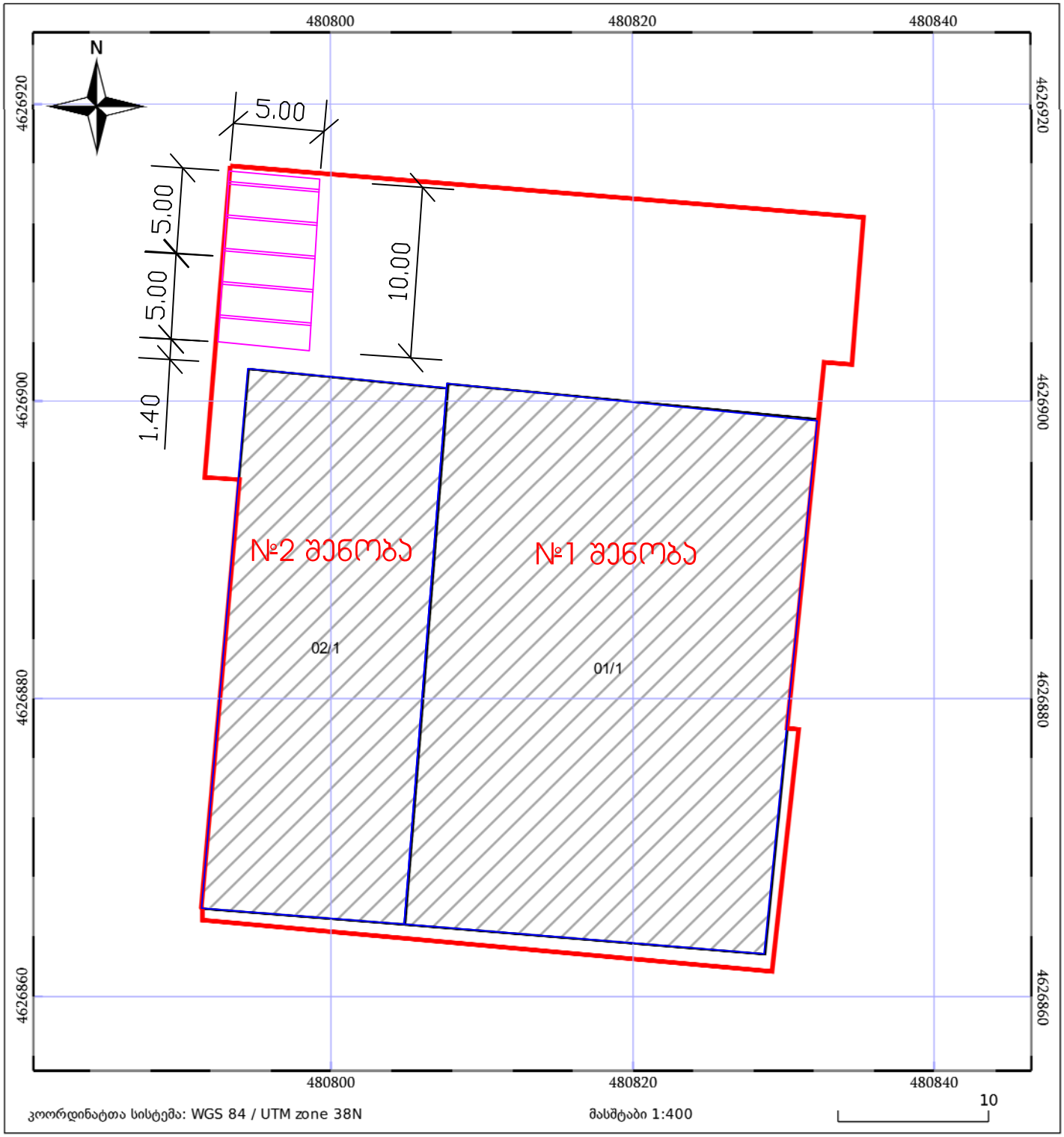

05/25 მშენებარე ნაგებობა
05/25 შენობა/ნაგებობა
ტყის ფონდი
ნაკვეთის საკადასტრო საზღვარი
ხაზობრივი ნაგებობა
ვალდებულება

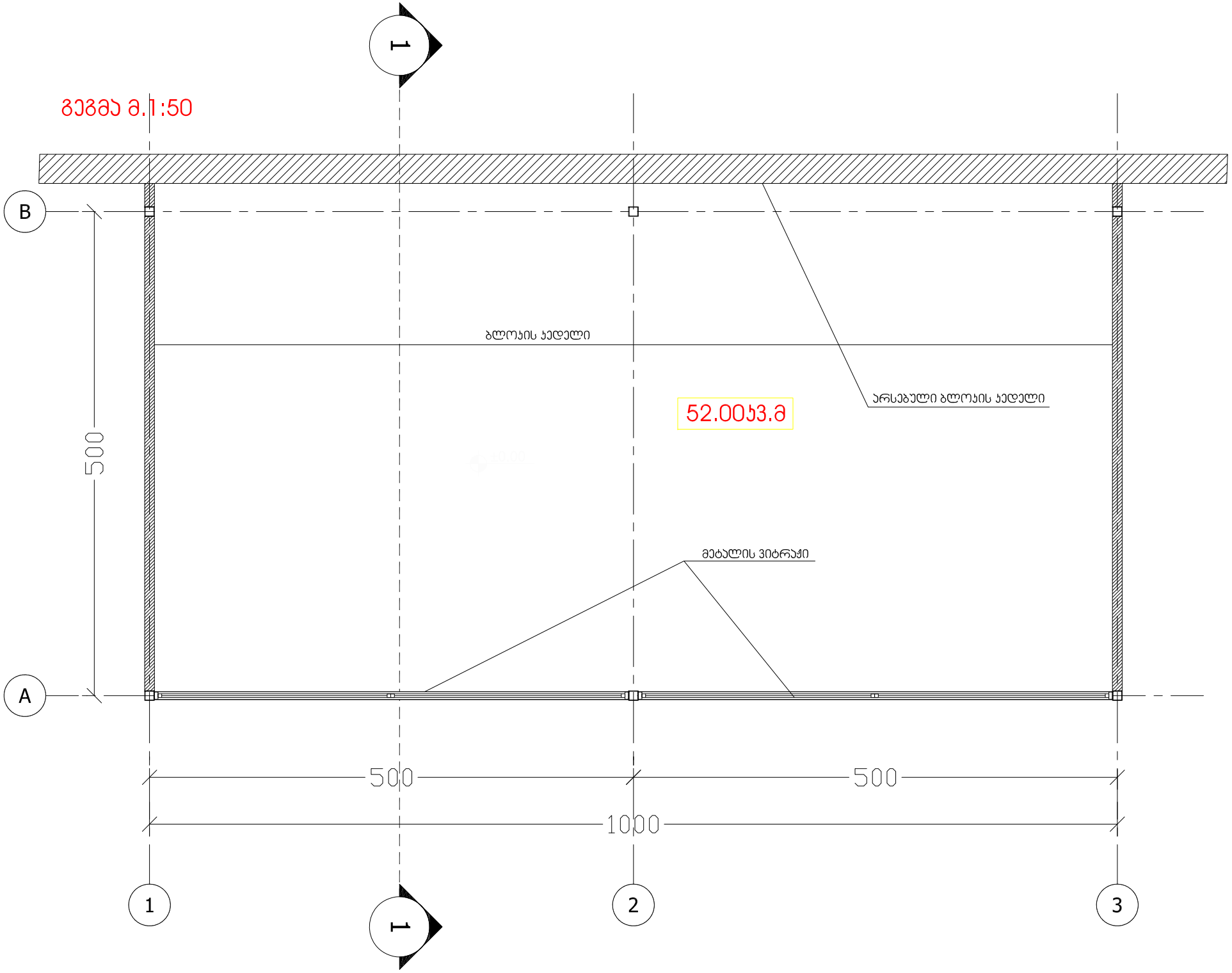
1
ჭეშმა მ.1:50
B
A
ბლოკის ქედელი
არსებული ბლოკის ქედელი
52.00ქვ3.მ
მეტალის ვიტრაჟი
500
500
500
1000
1
2
3
1

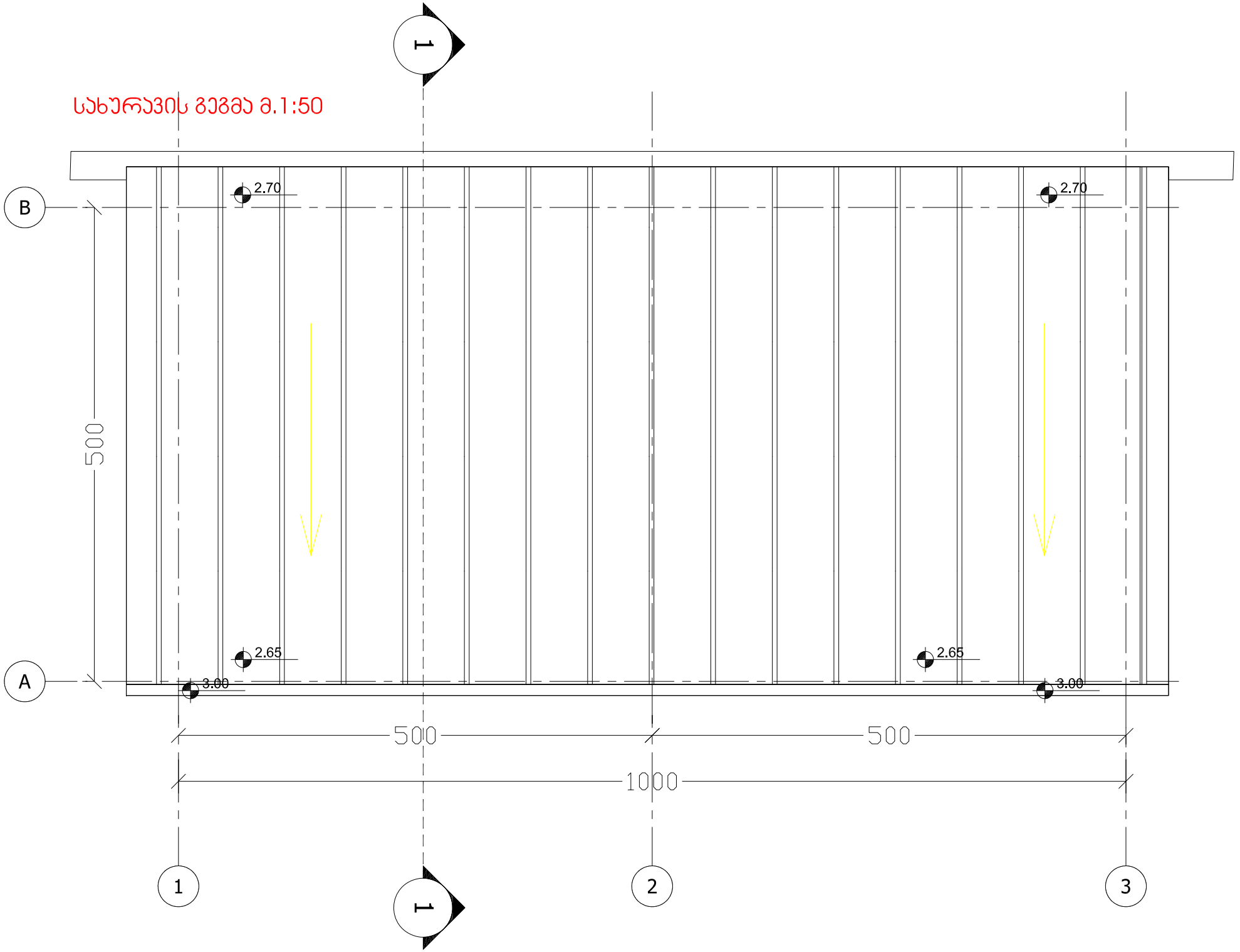
სახურავის გეგმა მ.1:50
1
B
A
2.70
2.70
2.65
2.65
3.00
3.00
500
500
500
1000
1
2
3
1

წინხედი მ.1:50

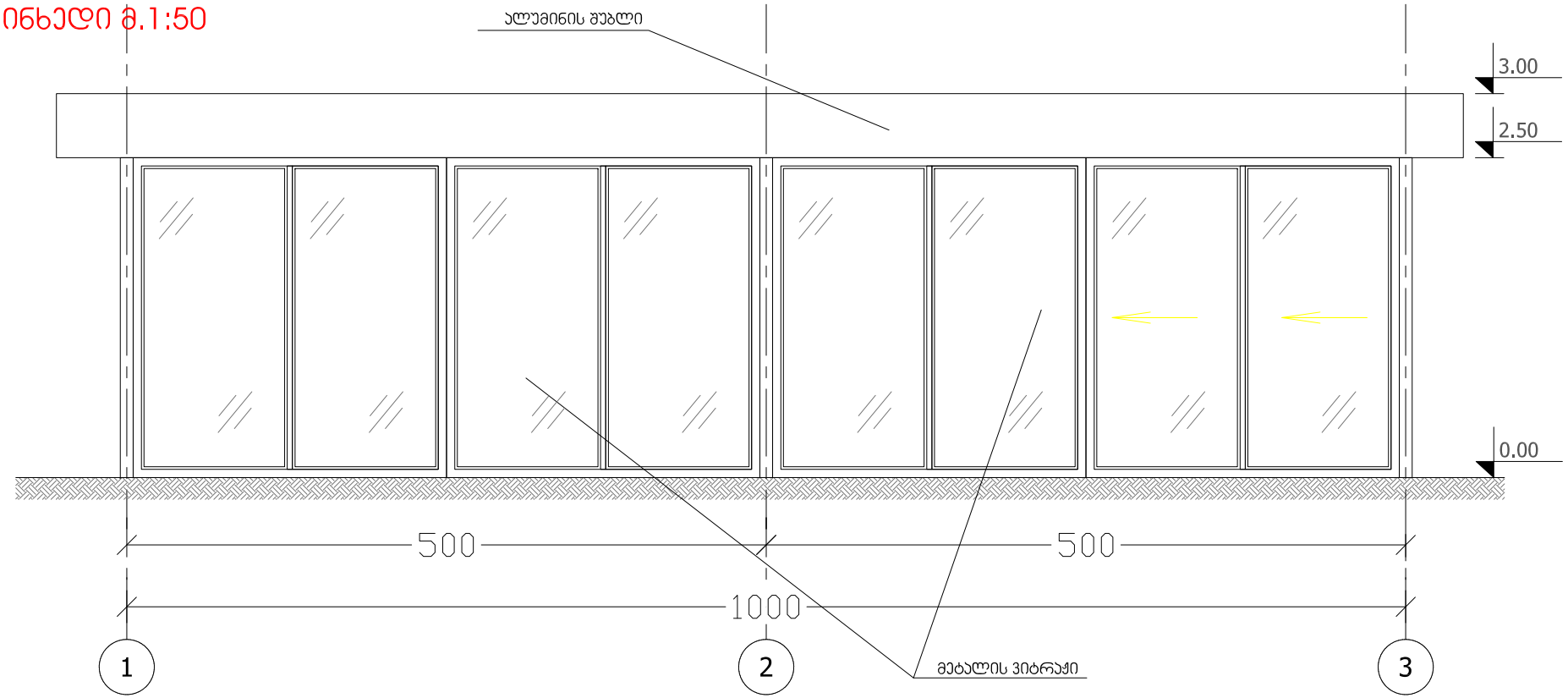

ჯვეთი 1-1 მ.1:50

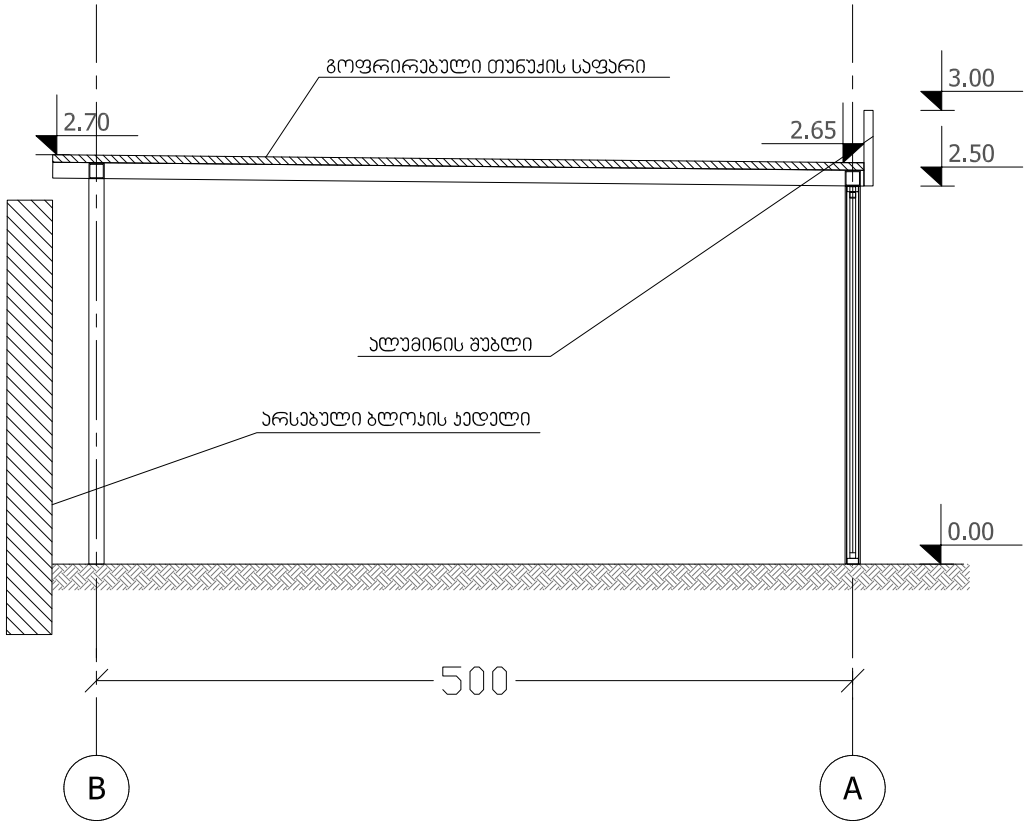

გვერდხედი მ.1:50

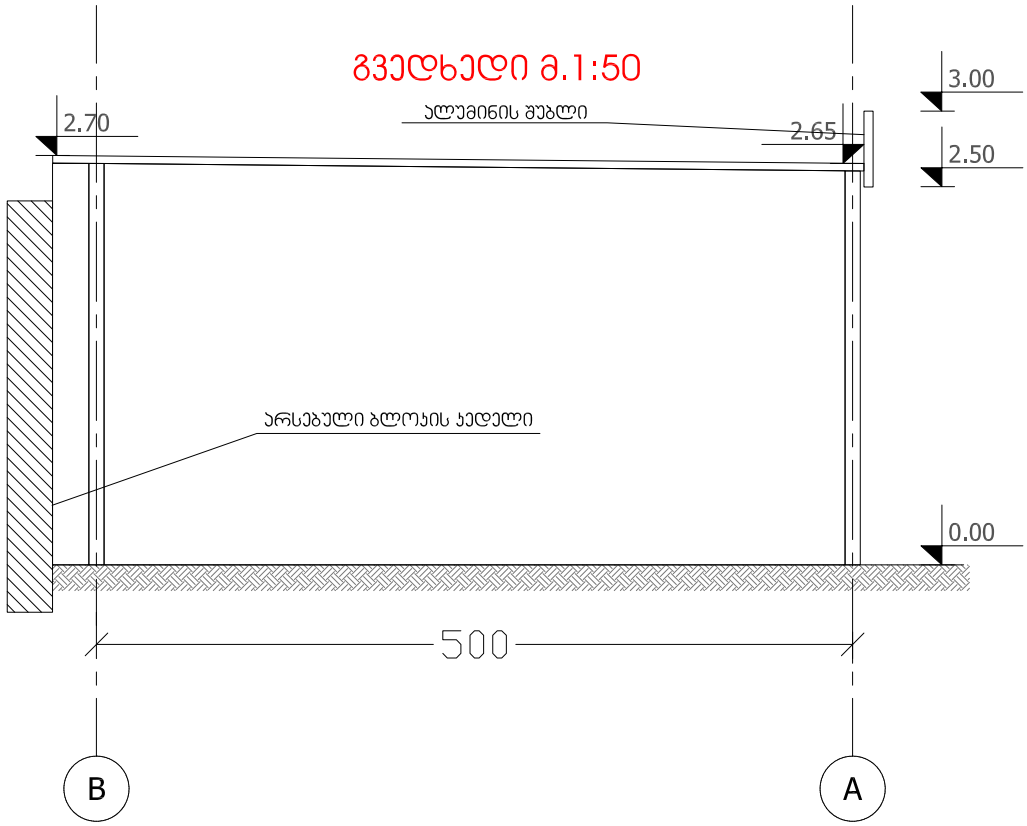



გოფრირებული თუნუქის ფურცლოვანა
მუქი ნაცრისფერი
ალუმინის შუბლი
ტესტ დრაივი / TEST DRIVE
5.00
5.00
5.00
10.00
მეტალის ვიტრაჟი
მეტალის ვიტრაჟი
გახსნადი
ამოშენებული ბლოკის კედელი
01.24.2020


მუქი ნაცრისფერი
ალუმინის შუბლი
3.00
2.50
0.00
5.00
5.00
10.00
მეტალის ვიტრაჟი
მეტალის ვიტრაჟი
გახსნადი
ამოშენებული ბლოკის კედელი
ტესტ დრაივი / TEST DRIVE
01.24.2020