საპროექტო ტექნიკურ ეკონომიკური მაჩვენებლები
საპროექტო შენობა ნაგებობების განაშენიანების ფართობი სულ: 420.12 მ²

არსებული ფარდულის განაშენიანების
საანგარიშო ფართობი 212,97 მ²

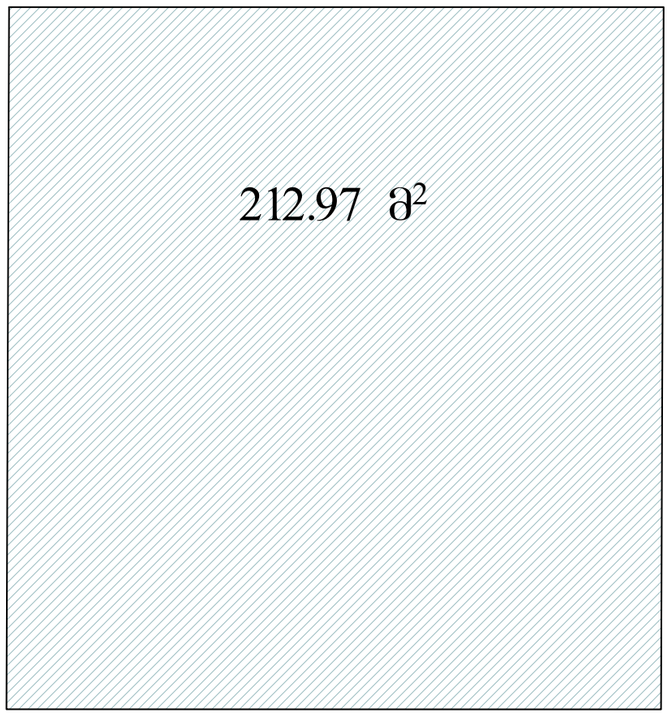

საპროექტო ფასის მაჩვენებლის
განაშენიანების
საანგარიშო ფართობი 0.33



არსებული ადმინისტრაციული შენობის
განაშენიანების საანგარიშო ფართობი 53,22 მ²

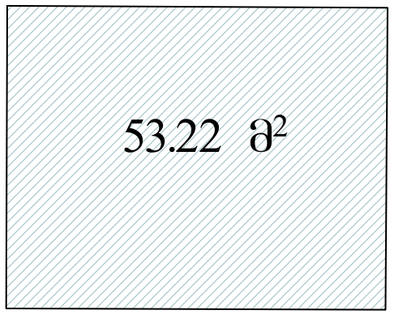

საპროექტო მიწისქვეშა რეზერვუარები
განაშენიანების საანგარიშო ფართობი 60,00 მ²

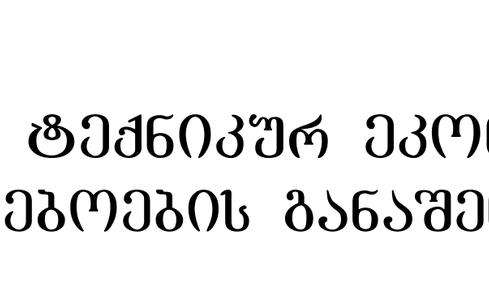

arsebuli sakompresoros da შბა-ს ცილინდ
რების საცავი ganaSenianebis
saangariSo farTobi 59 m²

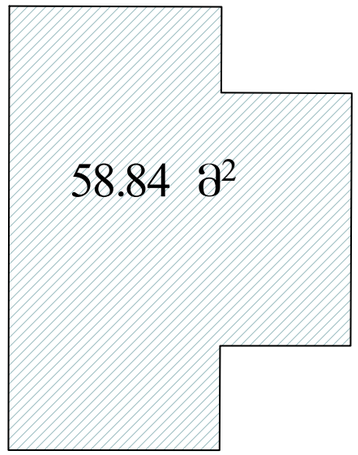

არსებული მოსაცდელის კვადრატობა
განაშენიანების
საანგარიშო ფართობი 6,0

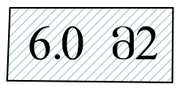

საპროექტო საპროექტო დამცავი კედლის
საანგარიშო ფართობი 0,54 მ²

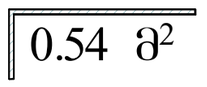

საპროექტო თხევადი აირის ავზი
განაშენიანების საანგარიშო ფართობი 9,40 მ²



საპროექტო სველი წერტილის განაშენიანების
საანგარიშო ფართობი 11,59მ²

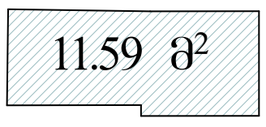

საპროექტო თხევადი აირის მარიგებელი
სვეტი გამაშენიანების საანგარიშო ფართობი 0.45 მ²



არსებული ელ.ქვესადგურის კვადრატობა
განაშენიანების
საანგარიშო ფართობი 4.77



არსებული ჯიხურის
განაშენიანების
საანგარიშო ფართობი 2.34



გეგმა 0.00 ნიშნულზე
მ, 1:100

483500

4626150

ჰიდრანტი

ტრანსპორტის მოძრაობის სქემა

ტრანსპორტის მოძრაობის სქემა

1 არსებული საოპერატოროს შენობა
2 არსებული ავტო გაზ გასამართი სვეტები შარდულით
3 არსებული საკომპრესორო სათავსოებით
4 საპროექტო შბა-ს სადგომი ცილინდრები
5 არსებული ტუალეტები და საპროექტო შშმპ ტუალეტი
6 დახურული მოსაცდელი w კლასის 1 საათიანი ცეცხლგამძლე შუშით (საპარ.)
7 ელ.ქვესადგური
8 საპროექტო თხევადი აირის ავზი
9 საპროექტო მიწისქვეშა რეზერვუარები
10 მოსაცდელი
11 ბილბორდი

პრ.მთ.არქ.	ბიორგი ბარამიძე			ინვენ.№	
არქიტექტორი	ბიორგი ბარამიძე				
დამკვეთი	შ.პ.ს გამა			თარიღი	08.04.2019

ქ. თბილისში, გურამიშვილის გამზირიდან გლდანისკენ მიმავალ ავტომაგისტრალზე.

ნაკვეთის საკადასტრო კოდი 01.11.12.020.007

სტადია	ფურცალი	ფურ-ბი
მ. 1:500	2	5

გენგეგმა 0,00 ნიშნულზე გეგმა

საპროექტო ტექნიკურ ეკონომიკური მაჩვენებლები

საპროექტო შენობა ნაგებობების კ2 კოეფიციენტის ფართობი სულ: 224, 04მ²

არსებული ადმინისტრაციული შენობის
კ-2 კოეფიციენტის
საანგარიშო ფართობი 53,22 მ²

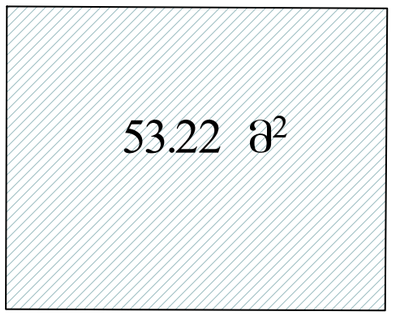

არსებული საკომპრესოროს და შბა-ს ცილინდ
რების საცავი კ-2 კოეფიციენტის
საანგარიშო ფართობი 58,84 მ²

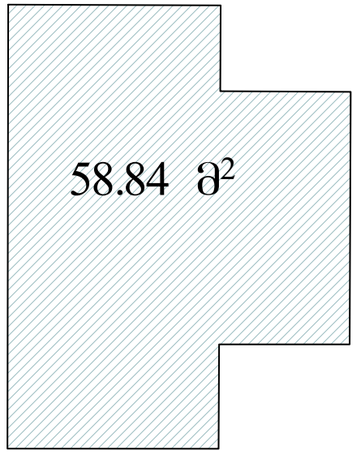

საპროექტო მიწისქვეშა რეზერვუარები
კ-2 კოეფიციენტის
საანგარიშო ფართობი 60,0 მ²



საპროექტო თხევადი აირის ავზი
კ-2 კოეფიციენტის
საანგარიშო ფართობი 9,40 მ²

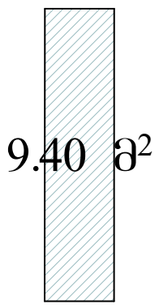

საპროექტო მოსაცდელის
კ-2 კოეფიციენტის
საანგარიშო ფართობი 6,0 მ²

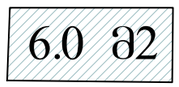

საპროექტო თხევადი აირის მარიბებელი
სვეტი
კ-2კოეფიციენტის
საანგარიშო ფართობი 0.45 მ² მ²



საპროექტო ფასის მაჩვენებლის
კ-2 კოეფიციენტის
საანგარიშო ფართობი 0.58



საპროექტო დამცავი კედლის
კ-2 კოეფიციენტის
საანგარიშო ფართობი 0.54

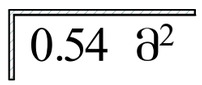

საპროექტო სველი წერტილის კ-2 კოეფიციენტის
საანგარიშო ფართობი 11,59მ²

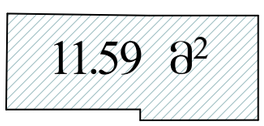

არსებული კუნაპულის კვადრატობა
კ-2 კოეფიციენტის
საანგარიშო ფართობი 16.56

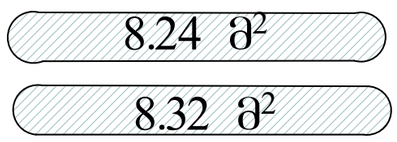

არსებული ჯიხურის
კ-2 კოეფიციენტის
საანგარიშო ფართობი 2.34



არსებული ელ.ქვესადგურის კვადრატობა
კ-2 კოეფიციენტის
საანგარიშო ფართობი 4.77

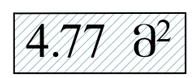

გეგმა 0.00 ნიშნულზე
მ, 1:100

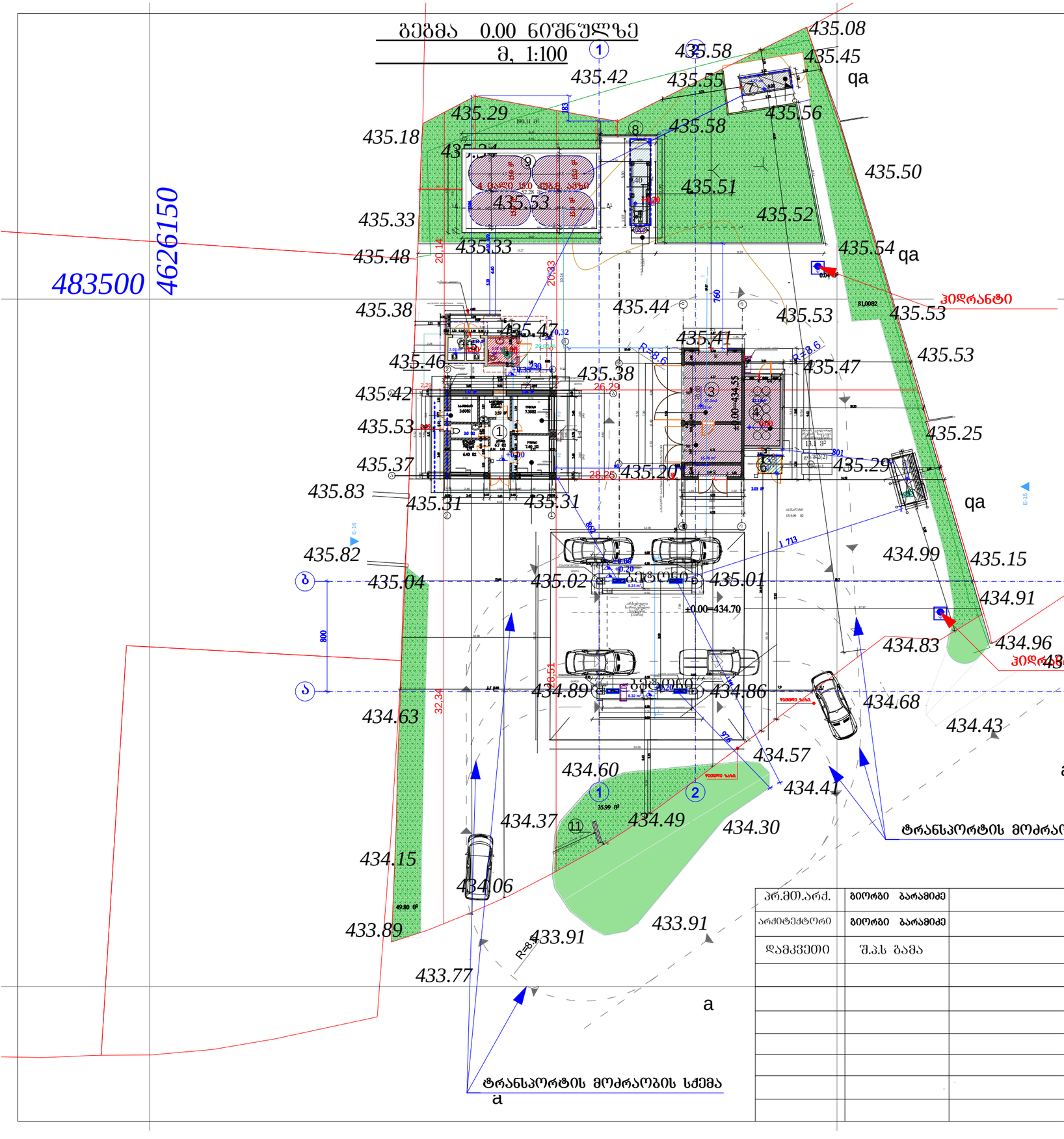

1. არსებული საოპერატოროს შენობა
2. არსებული ავტო გაზ გასამართი სვეტები შარდულით
3. არსებული საკომპრესორო სათავსოებით
4. საპროექტო შბა-ს საცავი ცილინდრები
5. არსებული ტუალეტები და საპროექტო შშმპ ტუალეტი
6. დახურული მოსაცდელი w კლასის 1 საათიანი ცეცხლგამძლე შუშით (საპარკ.)
7. ელ.ძვესადგური
8. საპროექტო თხევადი აირის ავზი
9. საპროექტო მიწისძვეშა რეზერვუარები
10. მოსაცდელი
11. ბილბორდი

პრ.მთ.არქ.	გიორგი ბარამიძე		ობიექტი№	
არქიტექტორი	გიორგი ბარამიძე			
დამკვეთი	შ.პ.ს ბამა		თარიღი	08.04.2019

ქ. ობილისში, შურამიშვილის გამზირიდან გლდანისკენ მიმავალ ავტომაგისტრალზე.

ნაკვეთის საკადასტრო კოდი 01.11.12.020.007

სტადია	ფურცალი	ფურ-ბი
მ. 1:500	2	5

გენგეგმა 0,00 ნიშნულზე გეგმა

საპროექტო ბენზინის რეზერვუარების გეგმა

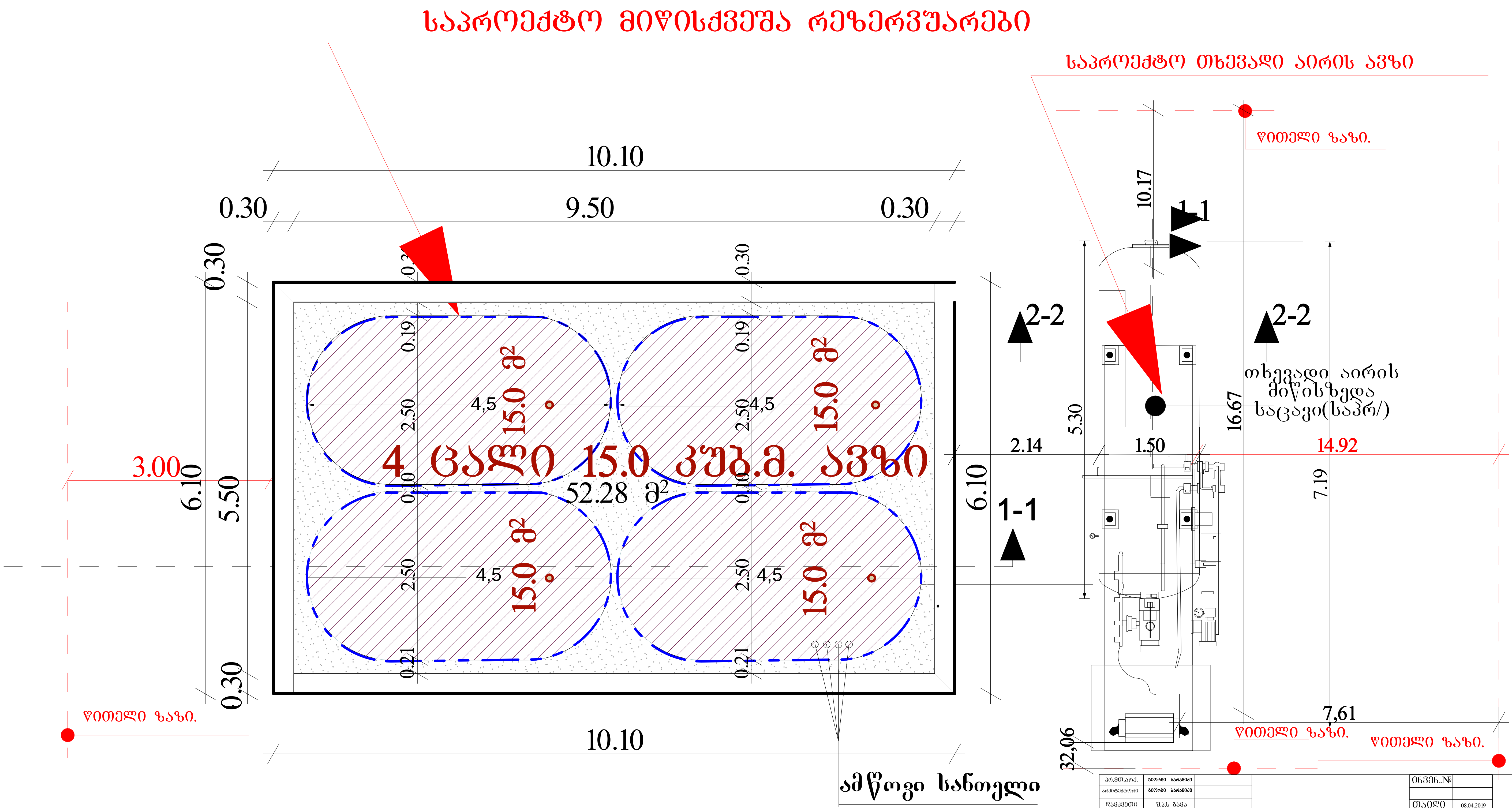

პრ.მთ.არქ.	გიორგი ბარამიძე			ინვენ.№	
არქიტექტორი	გიორგი ბარამიძე				
დამკვეთი	შ.პ.ს გამა			თარიღი	08.04.2019

ქ. თბილისში, გურამიშვილის გამზირიდან ბლდანისკენ მიმავალ ავტომაგისტრალზე.

ნაკვეთის საკადასტრო კოდი 01.11.12.020.007

სტადია	ფურცელი	ფურ-ბი
მ. 1:100	10	11

არსებული ბენზინ რეზერვუარის გეგმა

გენ გეგმა მ. 1:100

საპროექტო მიწისქვეშა რეზერვუარები

საპროექტო შშმპ ტუალეტი

არსებული ტუალეტები

არსებული საოპერატოროს შენობა

მინაბლოკი(საპროექტო)

საპროექტო ავტო ბენზინ გასამართი სვეტები

არსებული სატრანსფორმატორო

საპროექტო თხევადი აირის ავზი

საპროექტო თხევადი გაზგასამართი

ჰიდრანტი

საპროექტო შბა-ს საცავი ცილინდრები

არსებული საკომპრესორო სათავსოებით

არსებული ავტო გაზ გასამართი სვეტები ფარდულით

არსებული ღია მოსაცდელი

დახურული მოსაცდელი W კლასის 1
საათიანი ცეცხლგამძლე შუშით (საპარ.)

ჰიდრანტი

ტრანსპორტის მოძრაობის სქემა

ტრანსპორტის მოძრაობის სქემა

პრ.მთ.არქ.	გიორგი ბარამიძე			ინვენ.№	
არქიტექტორი	გიორგი ბარამიძე				
დამკვეთი	შ.პ.ს გამა			თარიღი	08.04.2019

ქ. თბილისში, გურამიშვილის გამზირიდან გლდანისკენ მიმავალ ავტომაგისტრალზე.

ნაკვეთის საკადასტრო კოდი 01.11.12.020.007

შენობა-ნაგებობების უსაფრთხოების ზონების შესაბამისობა გეგმა 0.00 ნიშნულზე

სტადია	ფურცალი	ფურ-ბი
მ. 1:100	1	3

გენგეგმა

გენ გეგმა მ. 1:100

საპროექტო მიწისძვეშა რეზერვუარები

არსებული სატრანსფორმატორო

საპროექტო თხევადი აირის ავზი

საპროექტო თხევადი გაზგასამართი

483500

4626150

საპროექტო შშმპ ტუალეტი

არსებული ტუალეტები

ჰიდრანტი

საპროექტო შბა-ს საცავი ცილინდრები

არსებული საოპერატოროს შენობა

არსებული საკომპრესორო სათავსოებით

არსებული ავტო გაზ გასამართი სვეტები ფარდულით

მინაბლოკი(საპროექტო)

არსებული ღია მოსაცდელი

დახურული მოსაცდელი W კლასის 1
საათიანი ცეცხლგამძლე შუშით (საპრ.)

ჰიდრანტი

საპროექტო ავტო ბენზინ გასამართი სვეტები

ტრანსპორტის მოძრაობის სქემა

ტრანსპორტის მოძრაობის სქემა

პრ.მთ.არქ.	გიორგი ბარამიძე		ინვენ.№	
არქიტექტორი	გიორგი ბარამიძე			
დამკვეთი	შ.პ.ს გამა		თარიღი	08.04.2019

ქ. თბილისში, გურამიშვილის გამზირიდან გლდანისკენ მიმავალ ავტომაბისტრალზე.

ნაკვეთის საკადასტრო კოდი 01.11.12.020.007

შენობა-ნაგებობების უსაფრთხოების წესების შესაბამისობა გეგმა 0.00 ნიშნულზე

სტადია	ფურცალი	ფურ-ბი
მ. 1:100	1	3

გენეგმა

საპროექტო ტუალტის ფასადი 1:100 მ.

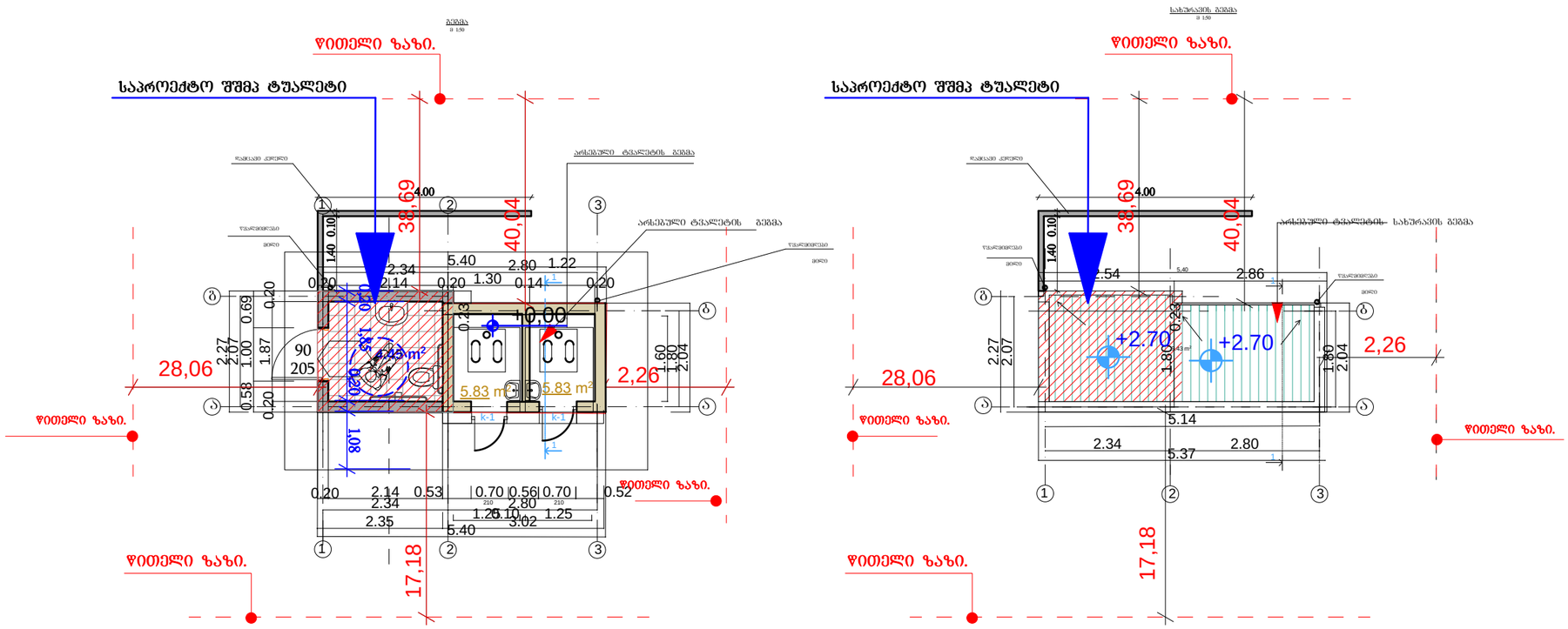

შენიშვნა

1. ნახაზზე ზომები მოცემულია სმ, ნიშნულები მ.

პრ.მთ.არქ.	ბიორგი ბარამიძე			ინვენტ. №	
არქიტექტორი	ბიორგი ბარამიძე				
დამკვეთი	შ.პ.ს ბამა			თარიღი	08.04.2019
			ქ. თბილისში, ბუხამეშვილის ბამზირიდან ბლდანისკენ მიმავალ ავტომაბისტრალზე.		
			ნაკვეთის საკადასტრო კოდი 01.11.12.020.007		
				სტადია / ფურცელი / ფურ-ბი	
				ა.პ. / 6 / 12	
			ტუალეტის ბეგმა		

არსებული ადმინისტრაციული შენობის გეგმა 1:100 მ.

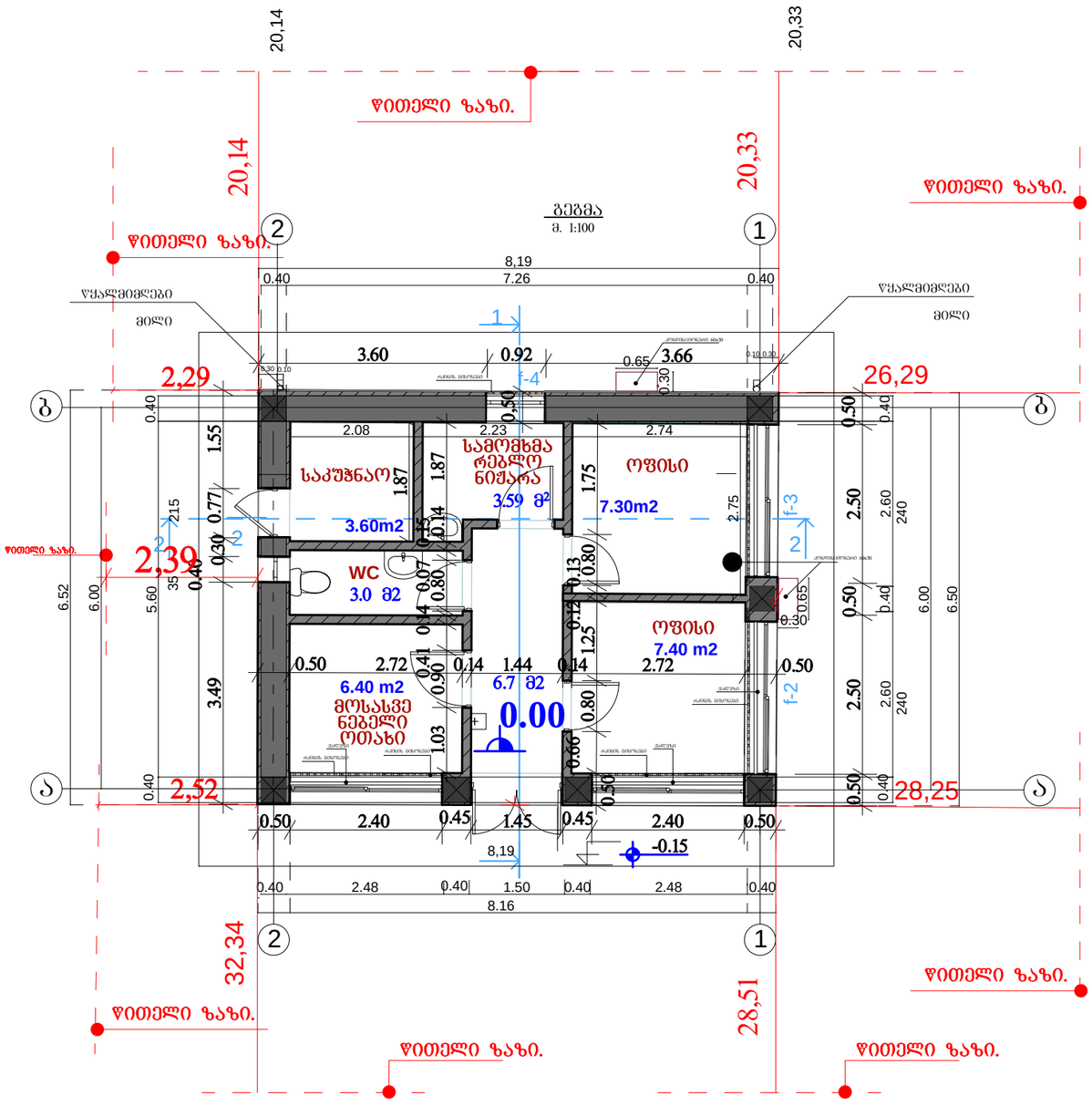

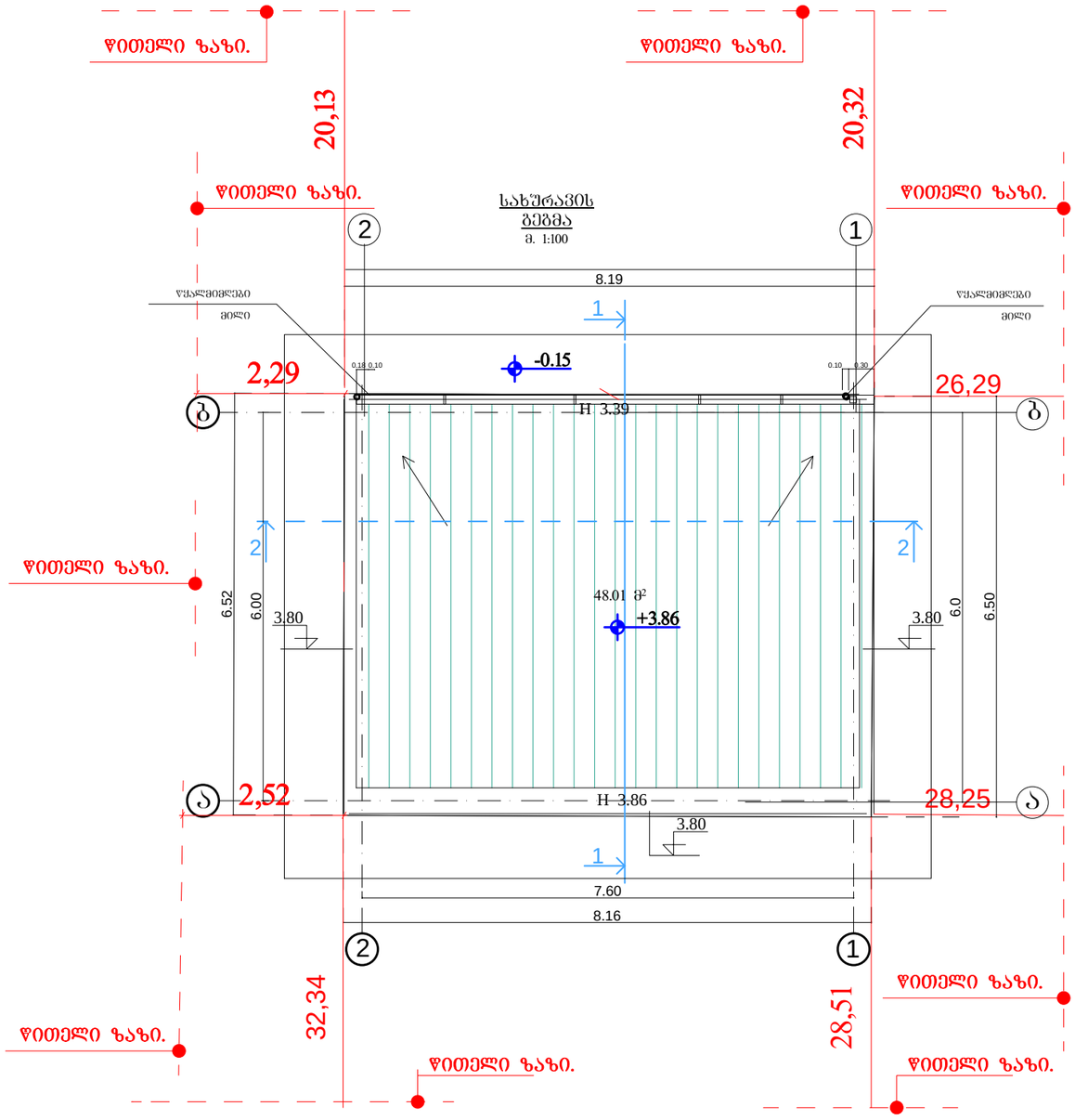

შენიშვნა

1. ნახაზზე ზომები მოცემულია სმ, ნიშნულები მ.

ექსპლიკაცია

1. დირექტორის კაბინეტი
2. საოპერატორო
3. ბუღალტერის კაბინეტი
4. საპაშნაო
5. სანკვანძი
6. დერეფანი
7. სახელოსნო

პრ.მთ.არქ.	გიორგი ბარამიძე			ინვენტ. №	
არქიტექტორი	გიორგი ბარამიძე				
დამკვეთი	შ.პ.ს გამა			თარიღი	08.04.2019
			ქ. ონალისში, ბურამიშვილის გამზირიდან გლდანისკენ მიმავალ ავტომაგისტრალზე.		
			ნაკვეთის საკადასტრო კოდი 01.11.12.020.007		
				სტადია	ფურცელი	ფურ-ბი
				ა.პ.	3	12
			არსებული ადმინისტრაციული შენობის გეგმა		

არსებული ფარდულის გეგმა 1:100 მ.

არსებული ფარდულის გეგმა 1:100 მ.

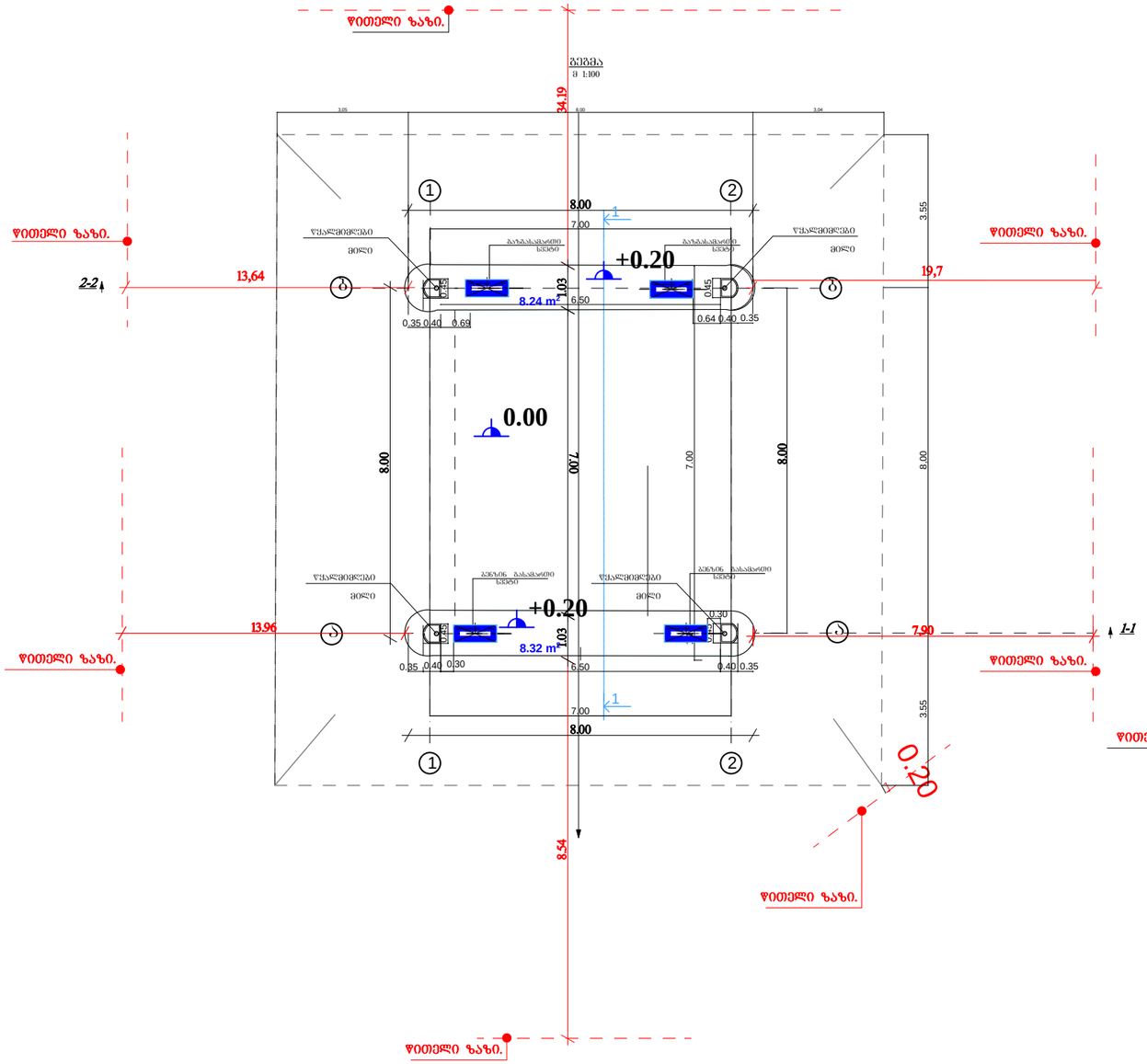

შენიშვნა

1. ნახაზზე ზომები მოცემულია სმ, ნიშნულები მ.

არსებული ფარდულის სახურავის გეგმა 1:100 მ.

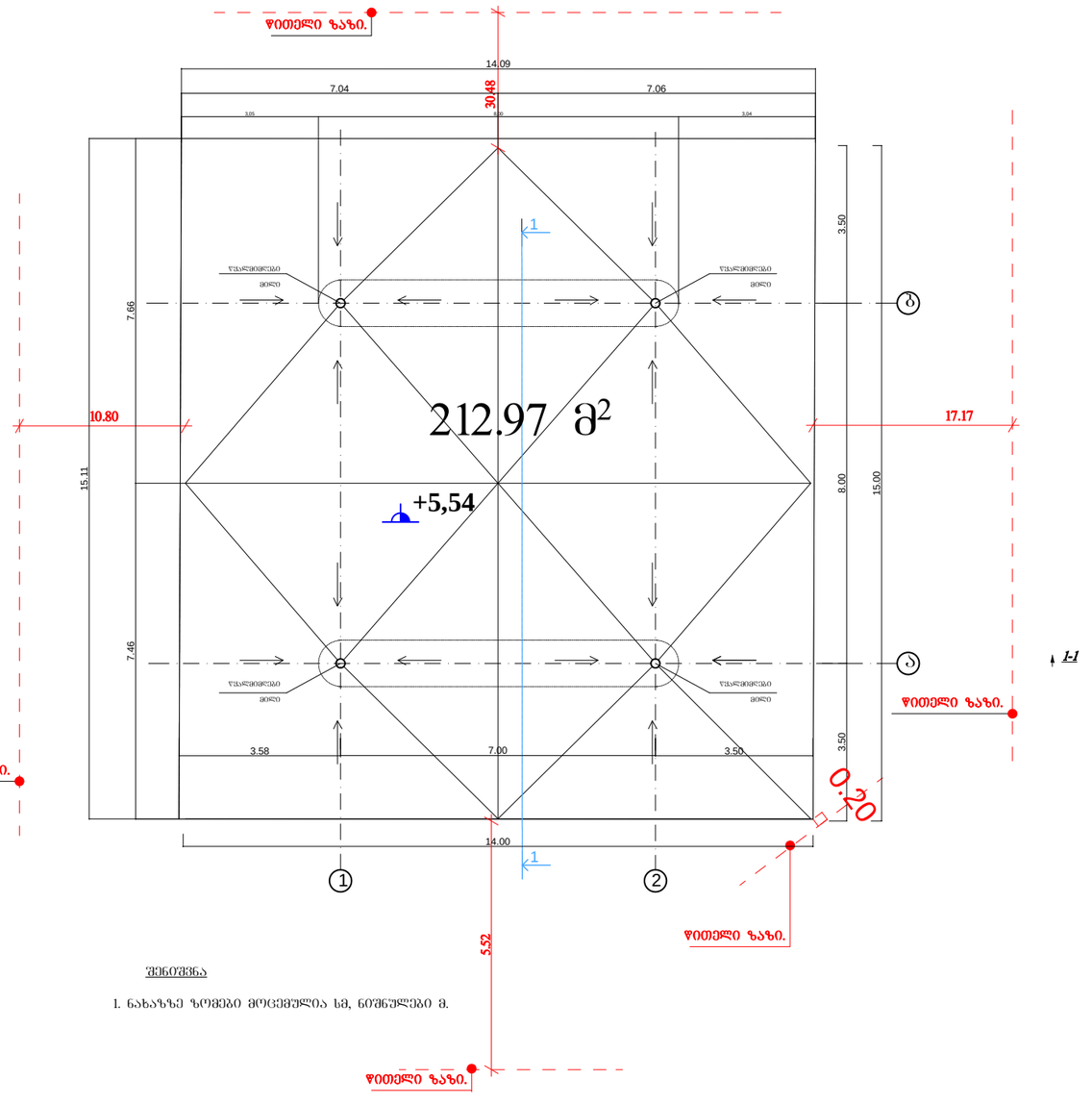

შენიშვნა

1. ნახაზზე ზომები მოცემულია სმ, ნიშნულები მ.

პრ.მთ.არქ.	ბიორგი ბარამიძე			ინვენტ. №	
არქიტექტორი	ბიორგი ბარამიძე				
დამკვეთი	შ.პ.ს ბამა			თარიღი	08.04.2019
			ქ. ობილისში, შურამიშვილის ბამზირიდან ბლდანისკენ მიმავალ ავტომაბისტრალზე.		
			ნაკვეთის საკადასტრო კოდი 01.11.12.020.007		
				სტადია	ფურცელი ფურ-ბი
				ა.პ.	4 12
			არსებული ფარდულის გეგმა , არსებული ფარდულის სახურავის გეგმა I-2 I-2 დეტალებში		

არსებული საკომპრესოროს გეგმა 1 2 ღერძებში 1:100 მ.

გეგმა
მ 1:100

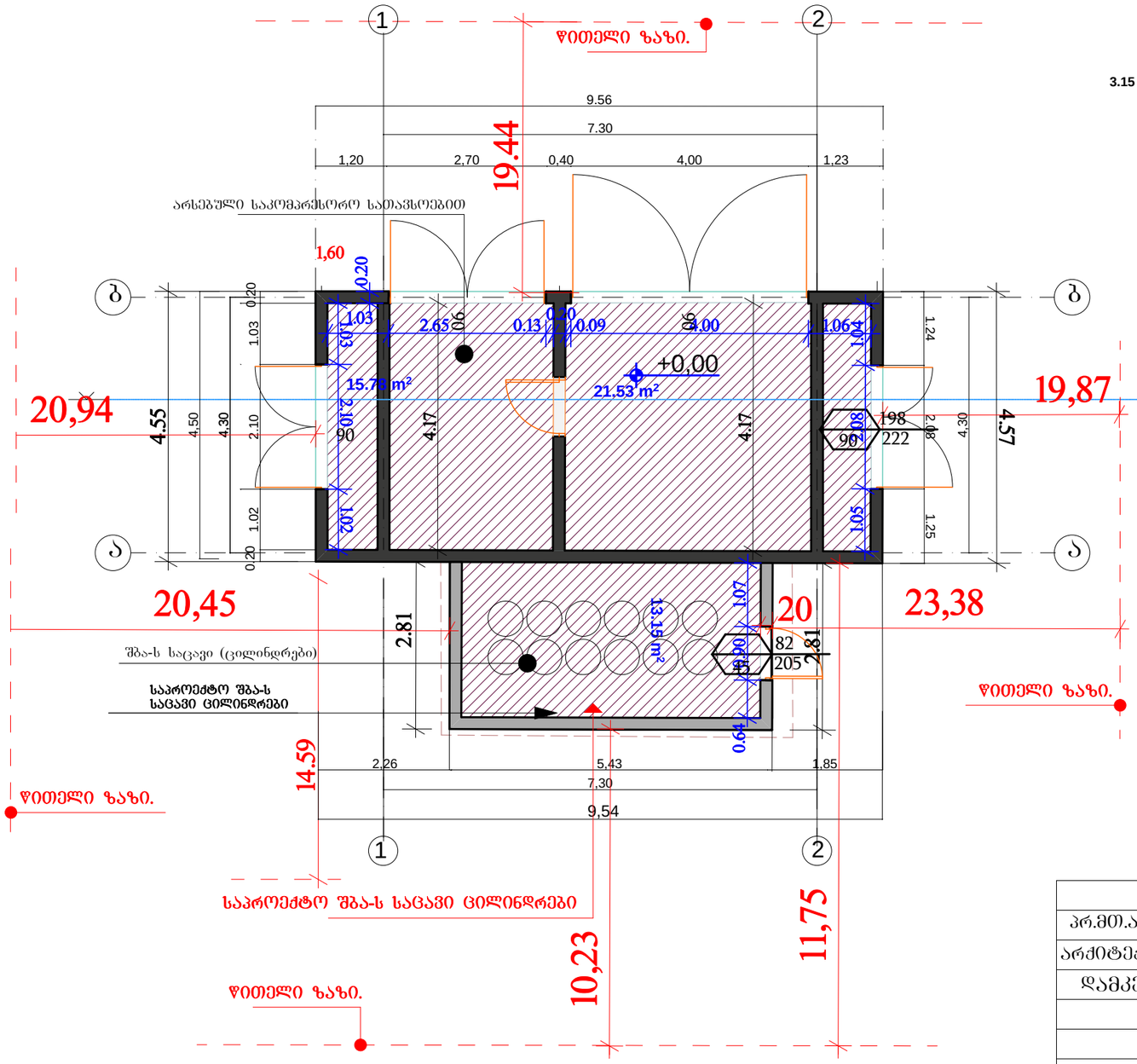

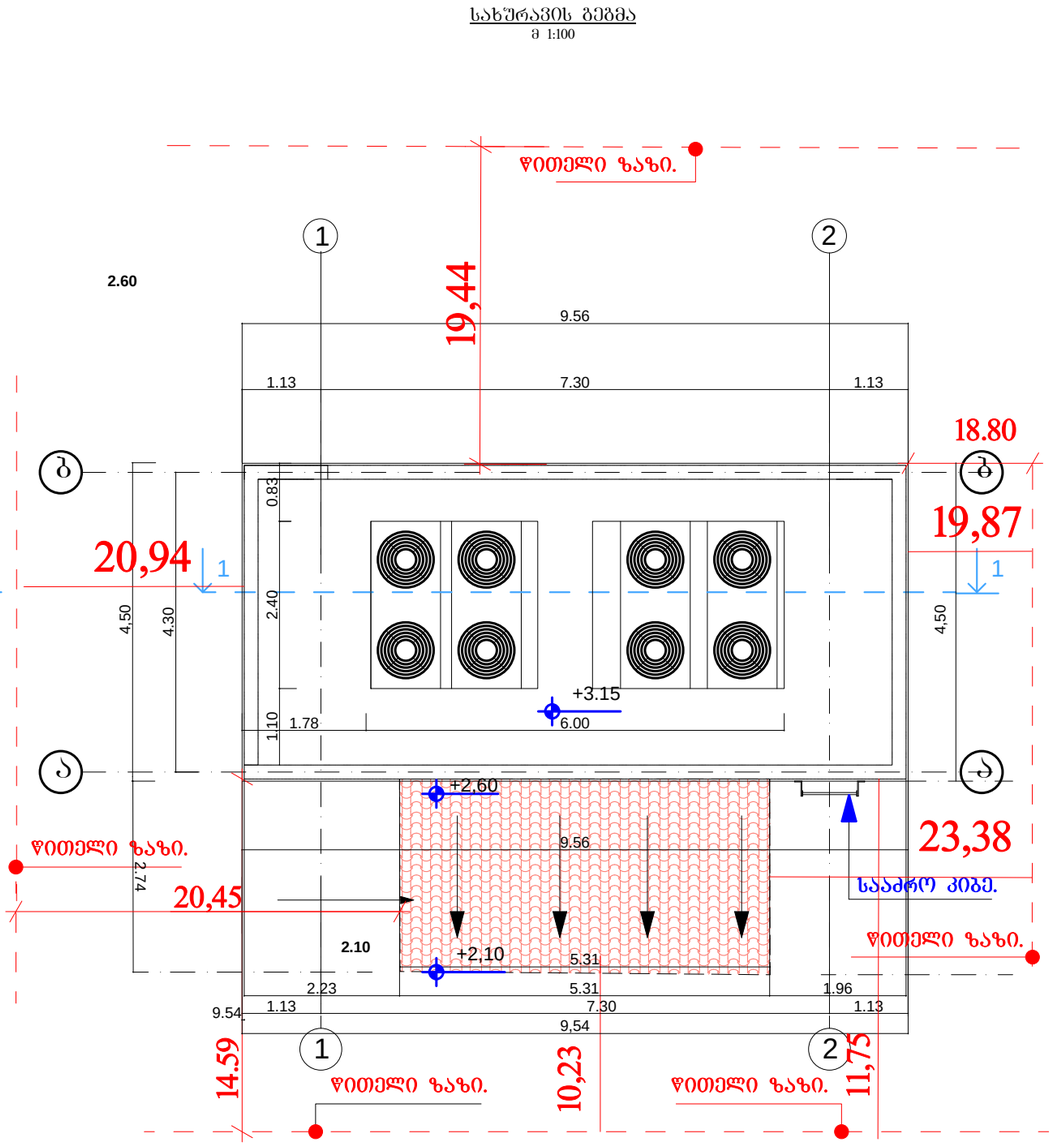

შენიშვნა

1. ნახაზზე ზომები მოცემულია სმ, ნიშნულები მ.

				ინვენტ. №	
პრ.მთ.არქ.	გიორგი ბარამიძე				
არქიტექტორი	გიორგი ბარამიძე			თარიღი	08.04.2019
დამკვეთი	შ.პ.ს გამა		ქ. თბილისში, გურამიშვილის გამზირიდან გლდანისკენ მიმავალ ავტომაგისტრალზე.		
			ნაკვეთის საკადასტრო კოდი 01.11.12.020.007		
				სტადია	ფურცელი	ფურ-ბი
				ა.პ.	5	12
			არსებული საკომპრესოროს გეგმა არსებული საკომპრესოროს სახურავის გეგმა 1-2 1-2 ღერძებში		

არსებული ელექტრო ქვესადგურის გეგმა 1 :100 მ

არსებული ელექტრო ქვესადგურის გეგმა 1 :100 მ

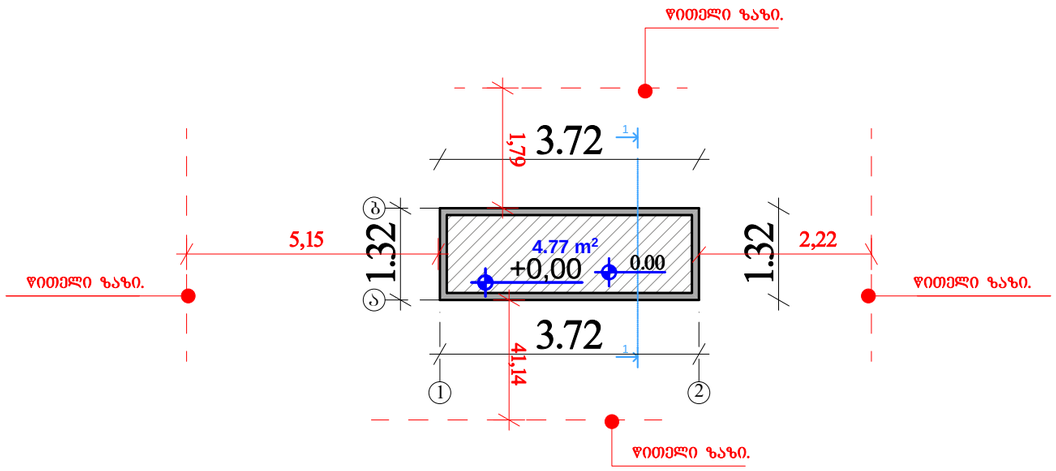

არსებული ელექტრო ქვესადგურის სახურავის გეგმა 1 :100 მ

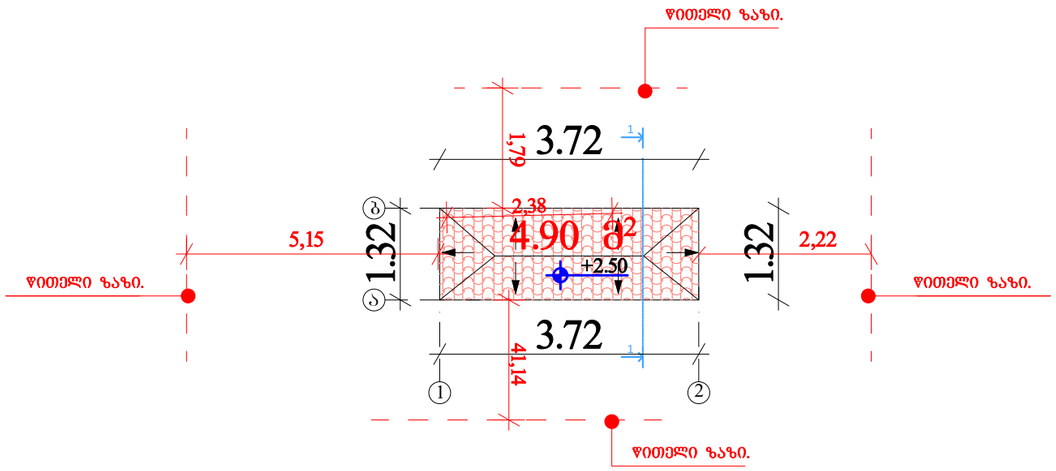

პრ.მთ.არქ.	გიორგი ბარამიძე			ინვენტ. №	
არქიტექტორი	გიორგი ბარამიძე				
დამკვეთი	შ.პ.ს გამა			თარიღი	08.04.2019
			ქ. თბილისში, გურამიშვილის გამზირიდან გლდანისკენ მიმავალ ავტომაგისტრალზე.		
			ნაკვეთის საკადასტრო კოდი 01.11.12.020.007		
				სტადია	ფურცელი / ფურ-ბი
				ა.პ.	8 / 12
			არსებული ელექტრო ქვესადგურის გეგმა		

არსებული მოსაცდელის გეგმა 100 მ

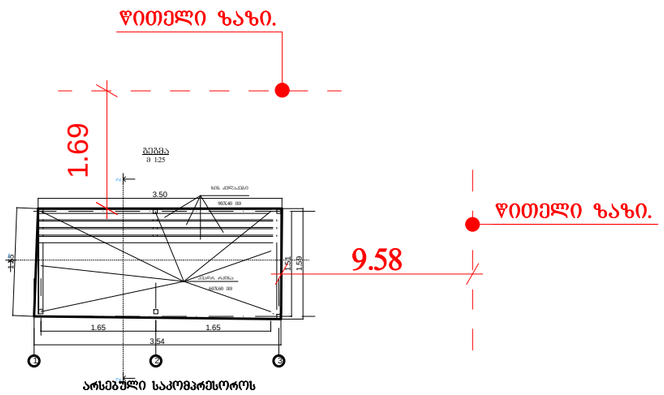

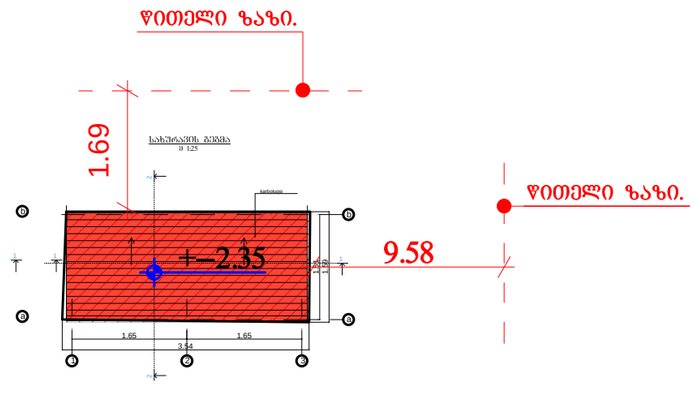

პრ.მთ.არქ.	გიორგი ბარამიძე			ინვენტ. №	
არქიტექტორი	გიორგი ბარამიძე				
დამკვეთი	შ.პ.ს გამა			თარიღი	08.04.2019
				სტადია	ფურცელი	ფურ-ბი
				ა.პ.	7	12
			გეგმა, სახურავის გეგმა		

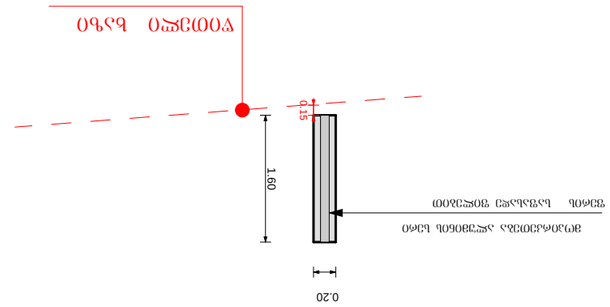
ՕԳՀԳ ՕՃԲՈՕՃՕ
1.60
0.15
0.20
ՁՈՈՈՃՕՕ ԲՃՀՂՏՏՀՂ ՊՈՓԸԲ
ՁՈՂՀԲ ՊՈՅՕՑԸԼՃՀՀ ՀՂԲՈՈԲՓՅՈՑՑՑ

მოსაცდელი w კლასის 1 საათიანი გეგმა მ. 1:100

დახურული მოსაცდელი w კლასის 1 საათიანი გეგმა

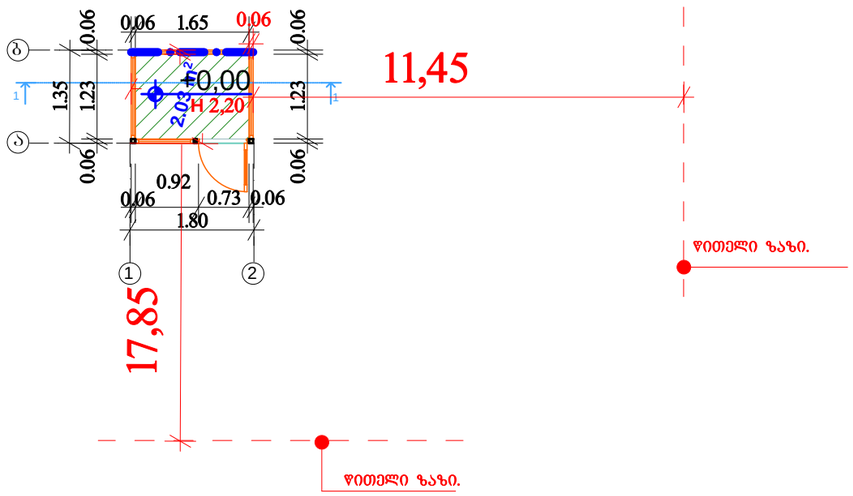

დახურული მოსაცდელი w კლასის 1 საათიანი სახურავის გეგმა

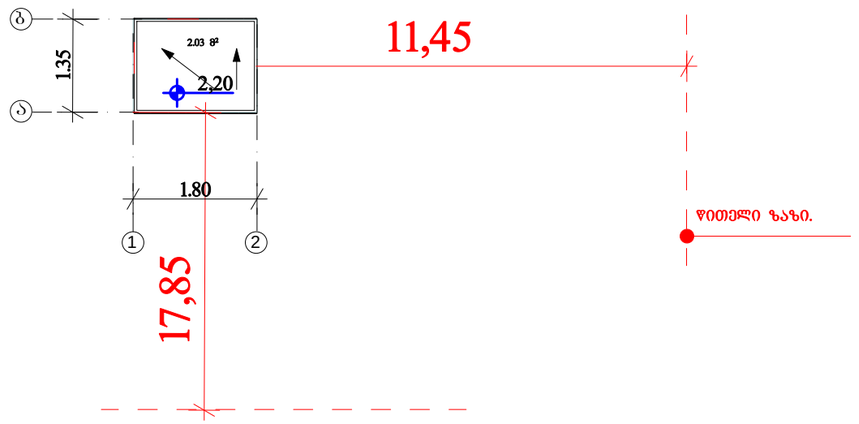

პრ.მთ.არქ.	გიორგი ბარამიძე			ინვენტ. №	
არქიტექტორი	გიორგი ბარამიძე				
დამკვეთი	შ.პ.ს ბამა			თარიღი	08.04.2019
				სტადია	ფურცელი	ფურ-ბი
				ა.პ.	9	12
			დახურული მოსაცდელის გეგმა გეგმა		

საპროექტო თხევადი აირის მიწისზედა საცავი(საპრ/) გეგმა

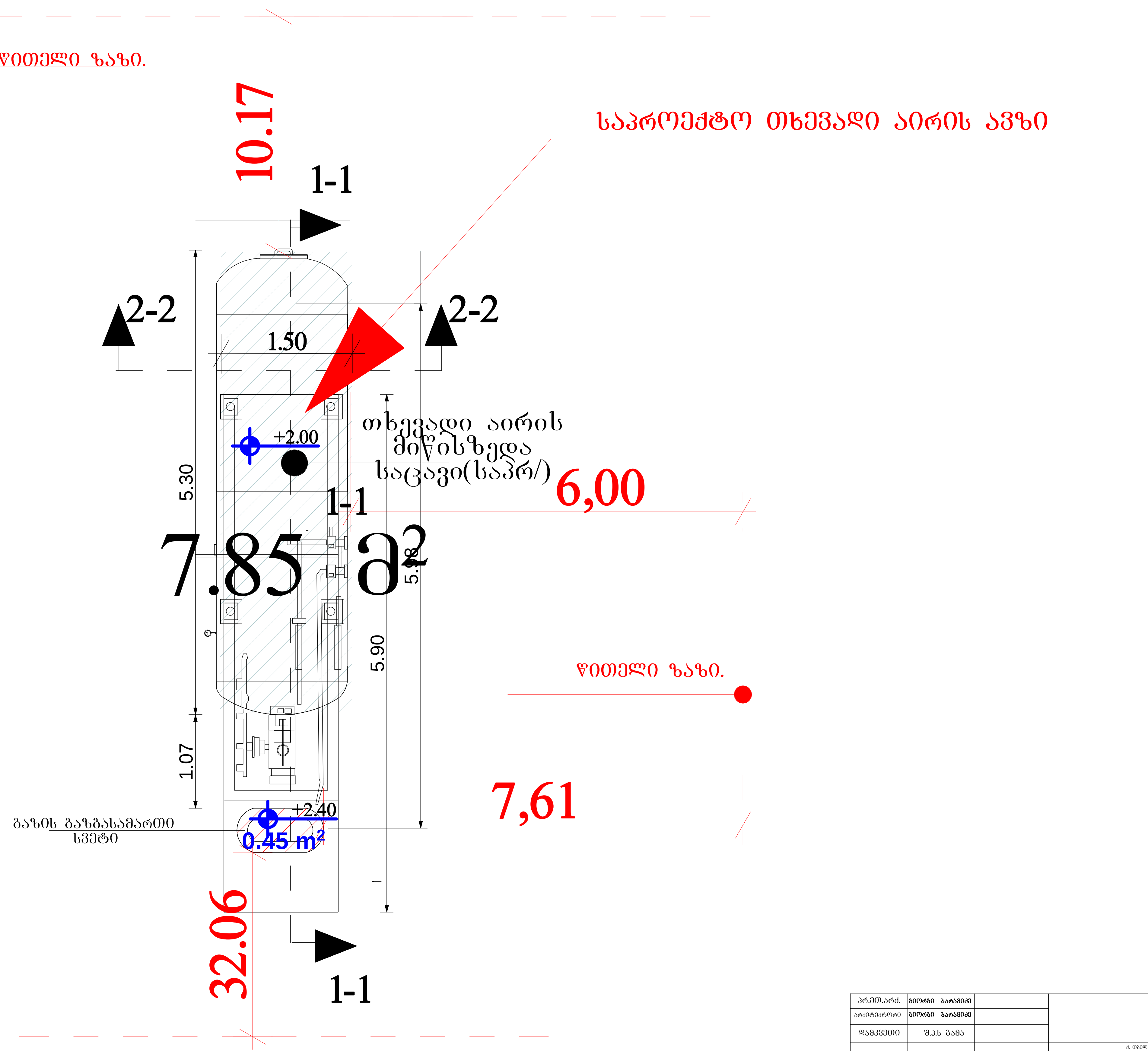

პრ.მთ.არქ.	გიორგი ბარამიძე			ინვენ..№	
არქიტექტორი	გიორგი ბარამიძე				
დამკვეთი	შ.პ.ს გამა			თარიღი	08.04.2019

ქ. თბილისში, გურამიშვილის გამზირიდან გლდანისკენ მიმავალ ავტომაგისტრალზე.

ნაკვეთის საკადასტრო კოდი 01.11.12.020.007

სტადია	ფურცალი	ფურ-ბი
მ. 1:100	11	11

საპროექტო თხევადი აირის მიწისზედა საცავი(საპრ/) გეგმა

პირობითი აღნიშვნები

მისაწვდომობა

გასასვლელამდე სავალი მანძილი

1 საათიანი ცეცხლმედეგობა

2 საათიანი ცეცხლმედეგობა

დამცავი ეკრანი (4 საათიანი მედეგობის ცეცხლგამძლე კედელი)

სასმელი წყლის ფანტანი

შშმპ მისაწვდომობა

ავტოსაშხეპი

ხელის ცეცხლმაქრი

გასასვლელი

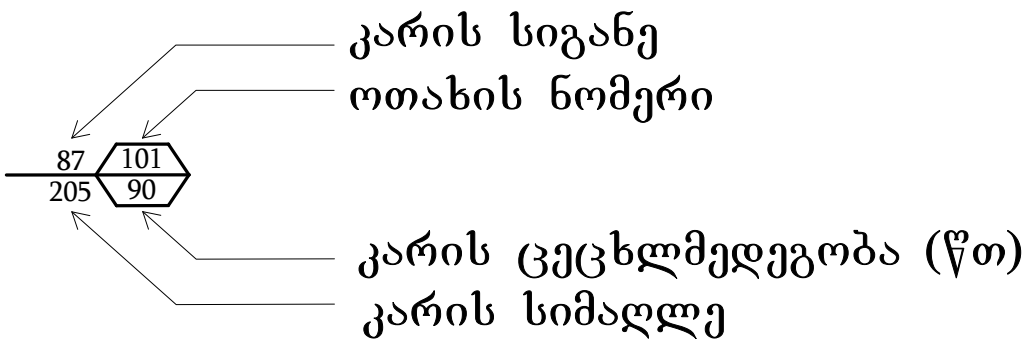

ჰიდრანტი