-2. არსებული გეგმა -7.000 ნიშნულზე 1:100

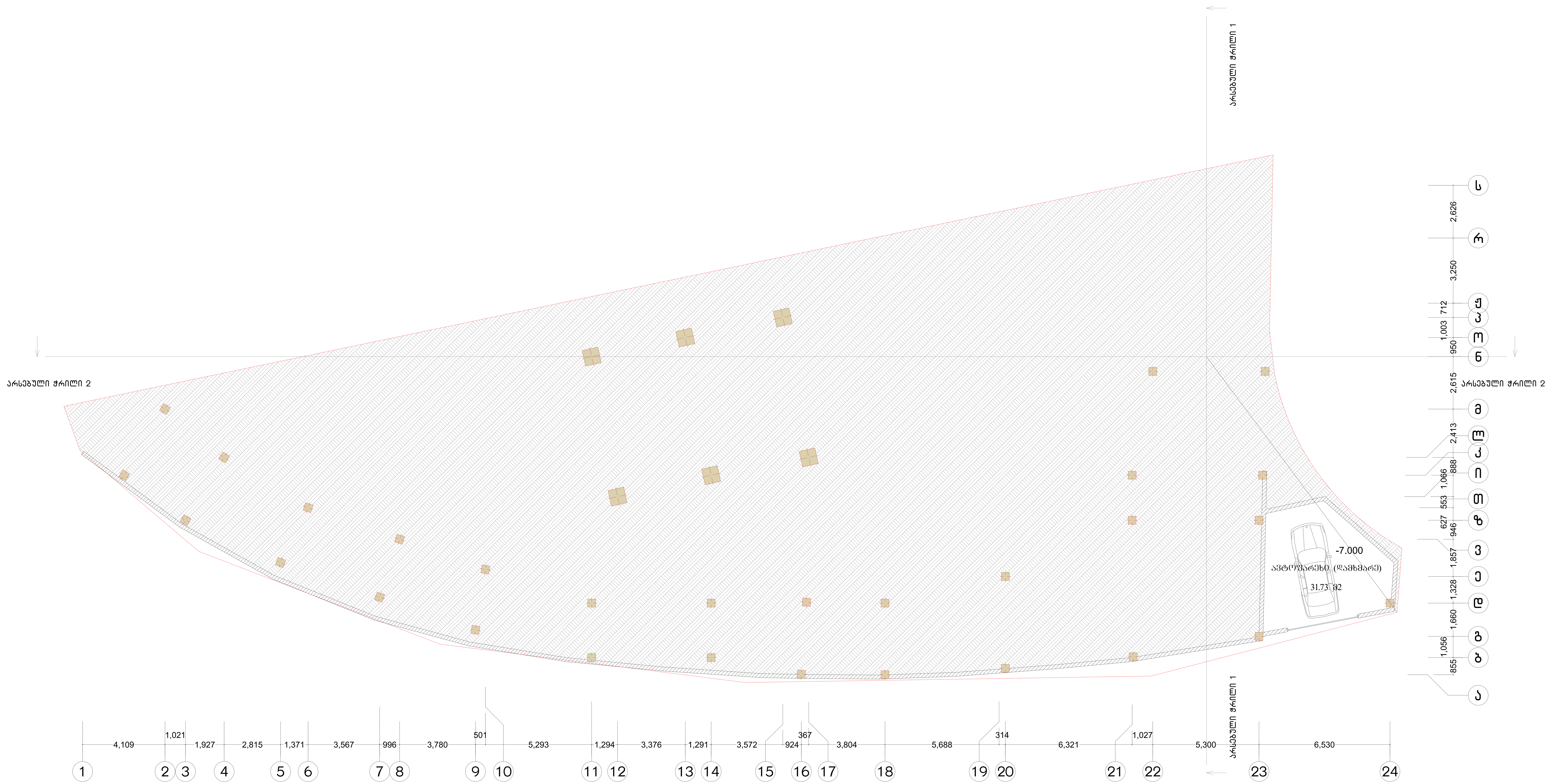

პროექტის სახელწოდება	გაზგასამართი სადგურის რეკონსტრუქციის პროექტი	სტადია: მუშა პროექტი	ფურცელი	ფურცლები: 17	დამკვეთი	შ.პ.ს. "GLG-GROUP" ს/კ 404957187	საპროექტო ორგანიზაცია შ.პ.ს. "ინტეგრა" ს/კ 405061454
					მისამართი	ქ. თბილისი, ფერდობი ნუცუბიძე, ქუჩა ინტენსიფიკაციის, ნაკვეთი 01/213 ს/კ 01.14.15.001.213	მთ. არქიტექტორი გ. ბარამიძე; არქიტექტორი გ. ბარამიძე

-2. საპროექტო გეგმა -7.000 ნიშნულზე 1:100

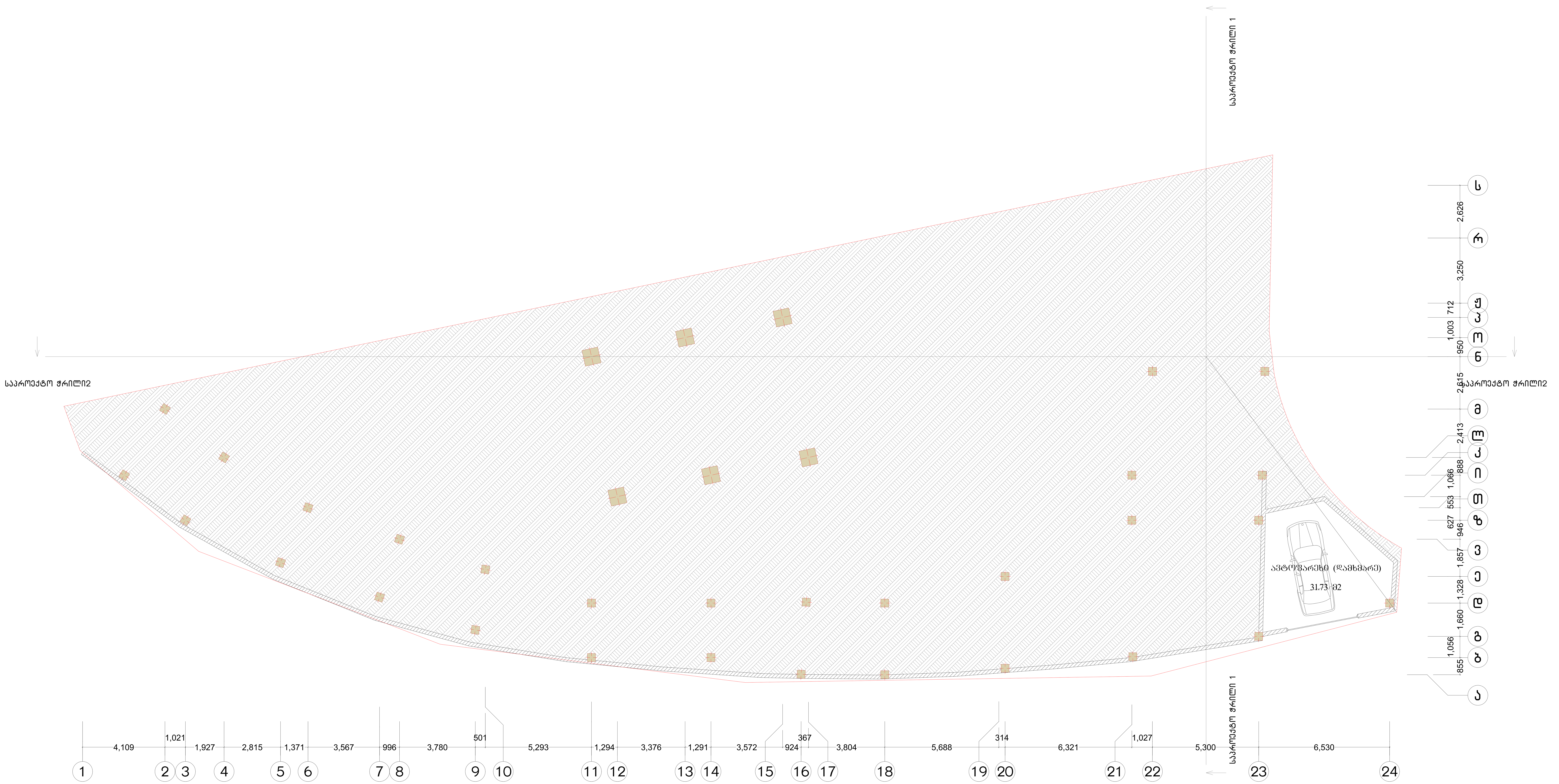

პროექტის სახელწოდება	გაზგასამართი სადგურის რეკონსტრუქციის პროექტი	სტადია მუშა პროექტი	ფურცელი	ფურცლები 17	დამკვეთი მისამართი	შ.პ.ს. "GLG-GROUP" ს/კ 404957187 ქ. თბილისი, ფერდობი ნუცუბიძე, ქუჩა ინტენსიფიკაციის, ნაკვეთი 01/213 ს/კ 01.14.15.001.213	საპროექტო ორგანიზაცია შ.პ.ს. "ინტეგრა" ს/კ 405061454 მთ. არქიტექტორი გ. ბარამიძე არქიტექტორი გ. ბარამიძე

პროექტის დასახელება	ბაზისური ინფორმაციის ელექტრონული ატლასის შექმნა	ტექნიკური პროექტი	17	ფურცლების რაოდენობა	1	
ობიექტის მისამართი	ქ. თბილისი, ფეიქრული ქუჩის გაგრძელება, კახეთის გზატკეცილი - ლილოს მიმართულება					
დამკვეთი ორგანიზაცია	შპს „ეროვნული ნავიგაციური ინფორმაციის ცენტრი“ ს/კ 404906454					
ავტორი	ნ. ბალანჩივაძე	ხელმოწერა				
შემოწმებული	ნ. ბალანჩივაძე	ხელმოწერა				

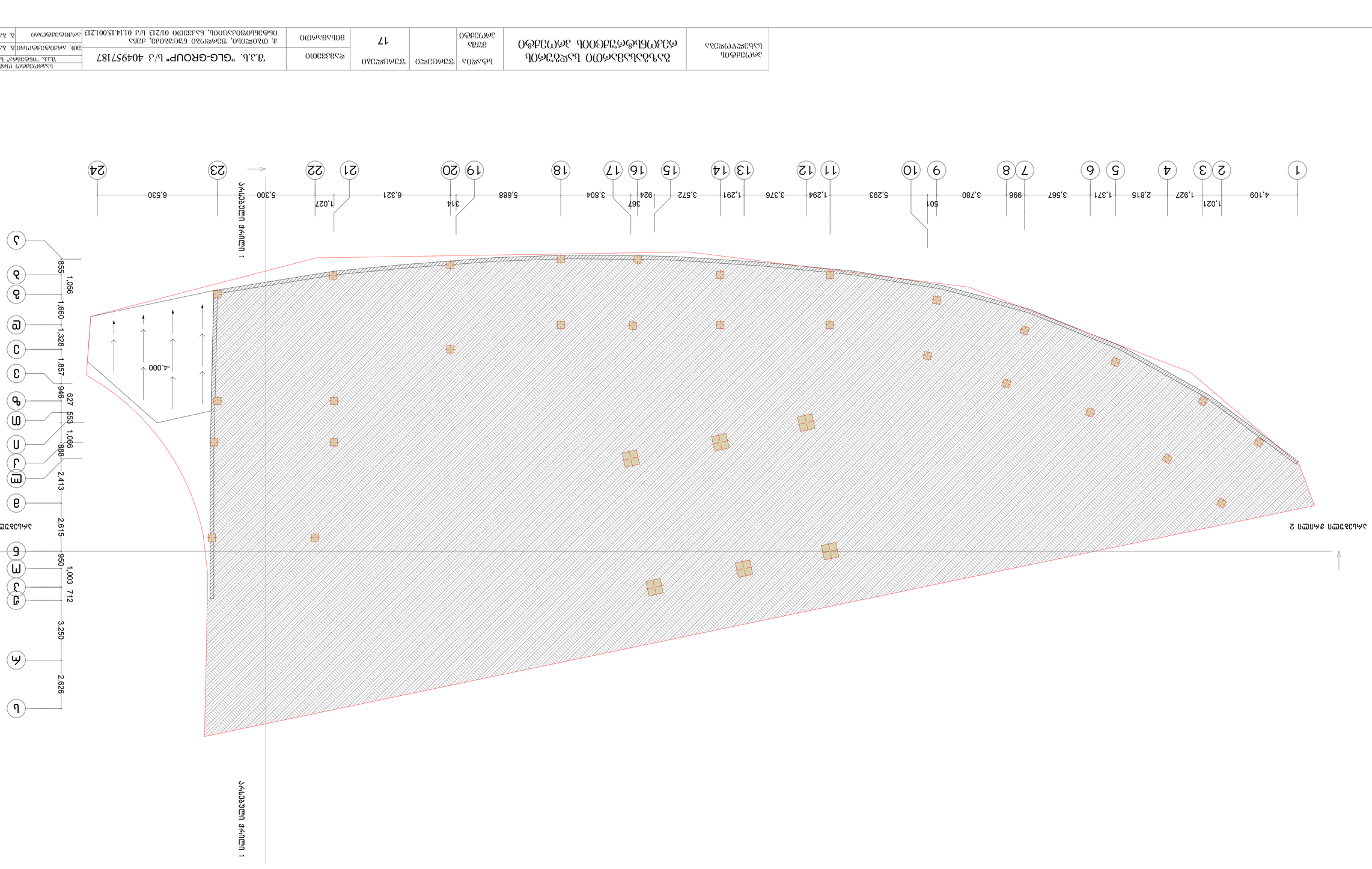

პროექტის დასახელება	ბაზისური ინფორმაციის ელექტრონული ატლასის შექმნა	ტექნიკური პროექტი	17	ფურცლების რაოდენობა	1	
ობიექტის მისამართი	ქ. თბილისი, ფეიქრული ქუჩის გაგრძელება, კახეთის გზატკეცილი - ლილოს მიმართულება					
დამკვეთი ორგანიზაცია	შპს „ეროვნული ნავიგაციური ინფორმაციის ცენტრი“ ს/კ 404906454					
ავტორი	ნ. ბალანჩივაძე	ხელმოწერა				
შემოწმებული	ნ. ბალანჩივაძე	ხელმოწერა				

ა.ო.ნ. 2 სანაპირო ფარიდი

ა.ო.ნ. 1 სანაპირო ფარიდი

ა.ო.ნ. 1 სანაპირო მოაჯირი

ა.ო.ნ. 2 სანაპირო ფარიდი

-1. ა.ო.ნ. 2 სანაპირო ფარიდი 4.000 ნიშნული ზედაპირის ტექნიკური პროექტი 1:100

ՀԱՍԱՐԱԿԱԿԱՆ ՆՇԱՆԱԿՈՒԹՅՈՒՆ	ՀԱՅԱՍՏԱՆԻ ՀԱՆՐԱՊԵՏՈՒԹՅԱՆ ԱՐԱՐԱՏԻ ՄԱՐԶԻ ՎԱՂԱՇԻՆ ՀԱՄԱՅՆՔԻ ՎԱՂԱՇԻՆ ԳՅՈՒՂԻ ՀԱՍՑԵՈՒՄ ԱՐՏԱՔԻՆ ԱՋԱԿՈՂՄԱՆ ՀԱՄԱԿԱՐԳԻ ԱՇԽԱՏԱՆՔՆԵՐԻ ԿԱՏԱՐՄԱՆ ՆԱԽԱԳԻԾ	ԱՇԽԱՏԱՆՔԱՅԻՆ ՏԵՍԱԿ	ՇԻՆԱՐԱՐԻ ԱՆՈՒՆ	ՇԻՆԱՐԱՐԻ ՀԱՍՑԵ	ՀԱՏՎԱԾ	ՀԱՏԱԿԱԳԻՐ
ՀԱՍՏԱՏՈՂ ԿԱԶՄԱԿԵՐՊՈՒԹՅՈՒՆ	ՀՀ, ԱՐԱՐԱՏԻ ՄԱՐԶ, ՎԱՂԱՇԻՆ ՀԱՄԱՅՆՔ, ՎԱՂԱՇԻՆ ԳՅՈՒՂ, ՀԱՍՑԵ ԹԻՎ 1	17				
ՀԱՍՑԵՈՒՄ ԿԱՏԱՐՎՈՂ ԱՇԽԱՏԱՆՔՆԵՐԻ ՀԱՄԱՐ ՊԱՏԱՍԽԱՆԱՏՎՈՂ ԱՆՁ	"ԳԼՋ-ԳՐՈՒՊ" ՍՊԸ, 40495718 7	ԱՇԽԱՏԱՆՔԱՅԻՆ ՏԵՍԱԿ	ՀԱՍՑԵՈՒՄ ԿԱՏԱՐՎՈՂ ԱՇԽԱՏԱՆՔՆԵՐԻ ՀԱՄԱՐ ՊԱՏԱՍԽԱՆԱՏՎՈՂ ԱՆՁ			
ԳԱՆԱՏ ԹԵՂԵԼՈՒՆՏ ՍՊԸ 40906454						
ՀԱՐ. ՀԱՐԱԿՑԱԿԱՆ ՀԱՐՑԵՐ	ՀԱՐ. ՀԱՐԱԿՑԱԿԱՆ ՀԱՐՑԵՐ					
ՀԱՐԱԿՑԱԿԱՆ ՊԱՏԱՍԽԱՆԱՏՈՒ	ՀԱՐԱԿՑԱԿԱՆ ՊԱՏԱՍԽԱՆԱՏՈՒ					

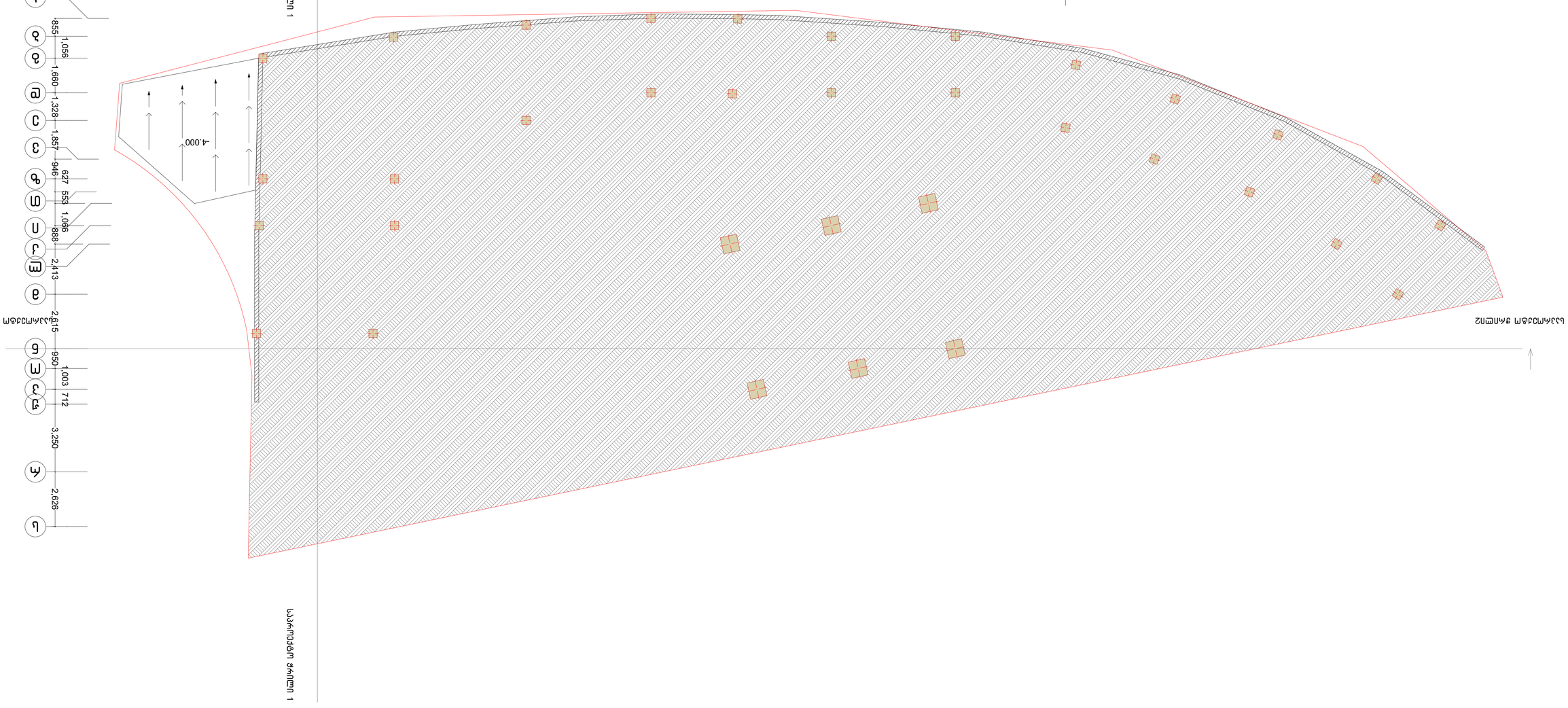

-1.	ՀԱՅԱՍՏԱՆԻ ՀԱՆՐԱՊԵՏՈՒԹՅԱՆ ԱՐԱՐԱՏԻ ՄԱՐԶԻ ՎԱՂԱՇԻՆ ՀԱՄԱՅՆՔԻ ՎԱՂԱՇԻՆ ԳՅՈՒՂԻ ՀԱՍՑԵՈՒՄ ԱՐՏԱՔԻՆ ԱՋԱԿՈՂՄԱՆ ՀԱՄԱԿԱՐԳԻ ԱՇԽԱՏԱՆՔՆԵՐԻ ԿԱՏԱՐՄԱՆ ՆԱԽԱԳԻԾ	1:100

პროექტის დასახელება	პროექტის ავტორი						

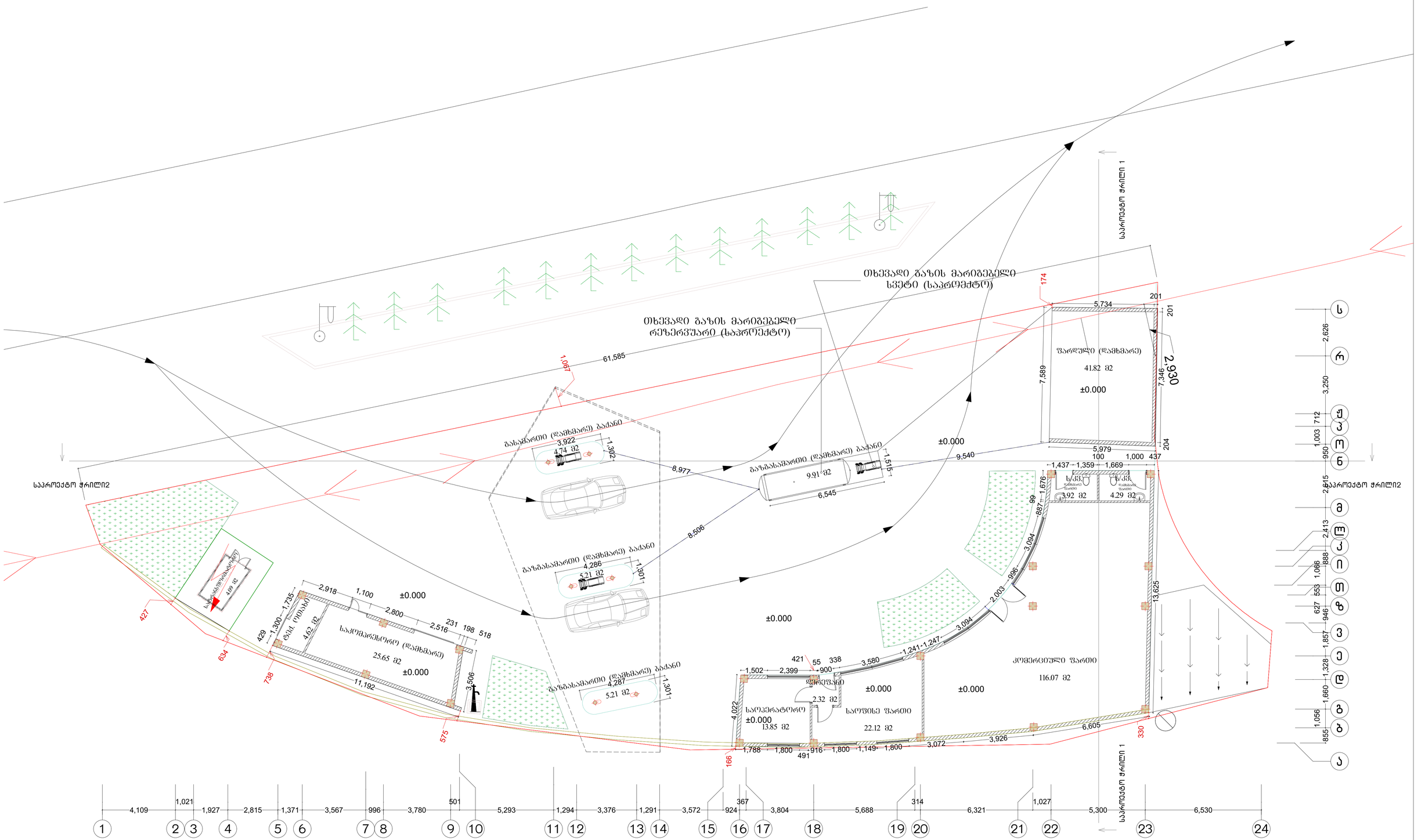

პროექტის სახელწოდება	ბაზებასამართი სადგურის რეკონსტრუქციის პროექტი	სტადია მუშა პროექტი	ფურცელი	ფურცლები 17	დამკვეთი	შ.პ.ს. "GLG-GROUP" ს/კ 404957187	საპროექტო ორგანიზაცია შ.პ.ს. "ონტემრა" ს/კ 405061454
					მისამართი	ქ. ობოლისი, ფერდოზე ნუცუბიძე, ქუჩა ინტენსიფიკაციის, ნაკვეთი 01/213 ს/კ 01.14.15.001.213	მთ. არქიტექტორი ბ. ბარამიძე არქიტექტორი ბ. ბარამიძე

პროექტის დასახელება	ავტომობილების სამრეცხაოს მშენებლობა ქალაქ ბათუმში, ნაკრებაულის ქუჩა №1-ში მდებარე ნაკვეთზე						
ტექნიკური პროექტის ნაწილი	ავტომობილების სამრეცხაოს მშენებლობა ქალაქ ბათუმში, ნაკრებაულის ქუჩა №1-ში მდებარე ნაკვეთზე						
ავტორი	შ.პ.ს. "GLG-GROUP" ს/კ 404957187						
	ქ. ბათუმი, ზვიადაური ნაკეთების ქუჩა, კერძო სახლი №10						
	0614360103012000, ნაკვეთი 01/213 ს/კ 01.14.15.001213						
	ტექ. ხელმძღვანელი						
	არქიტექტორი						
	კონსტრუქტორი						
	ელექტრიკოსი						
	სანტექნიკოსი						
	ტექ. ზედამხედველი						

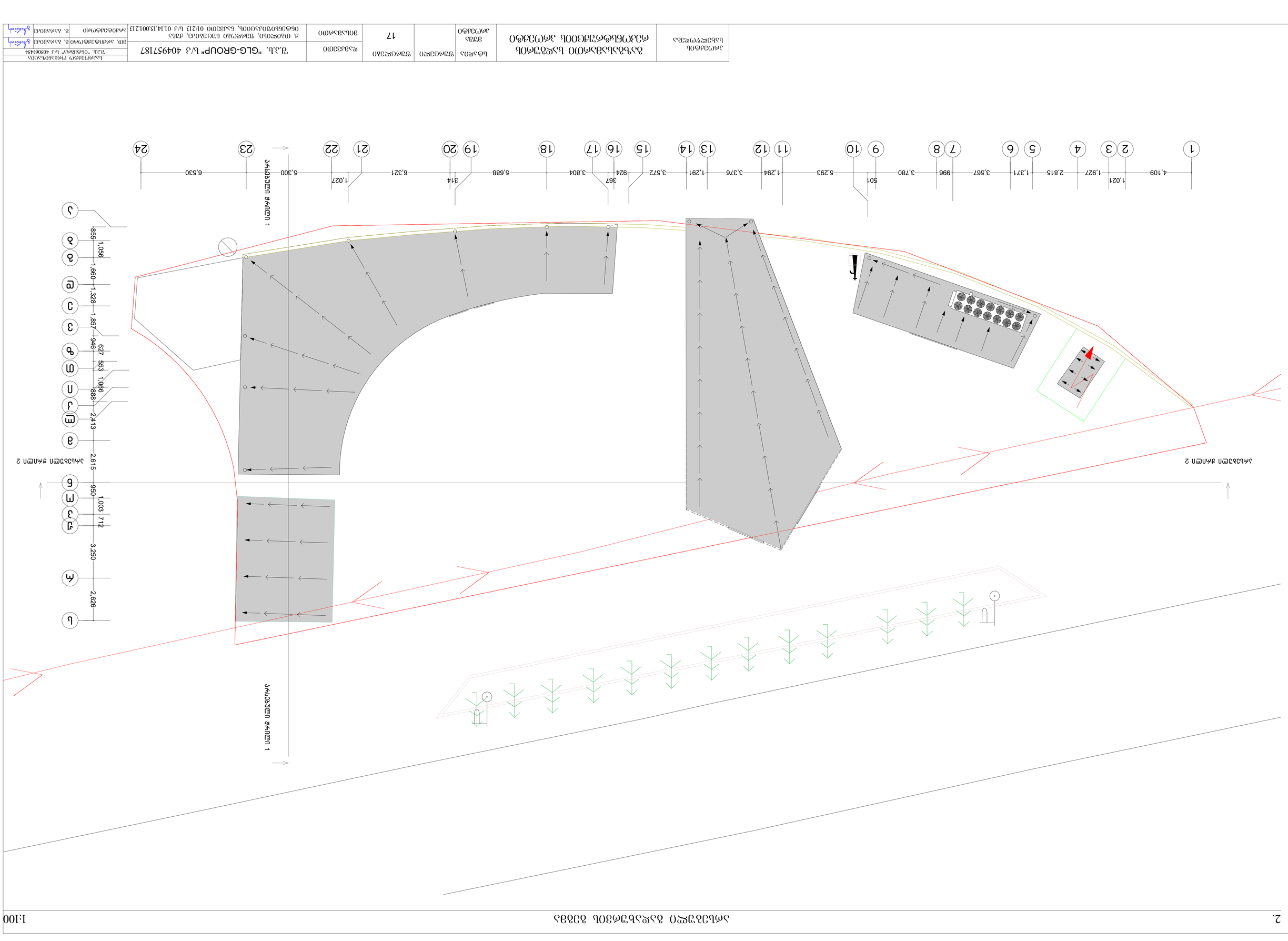

2. ავტომობილების გასაწმენდი ტერიტორიის გეგმა 1:100

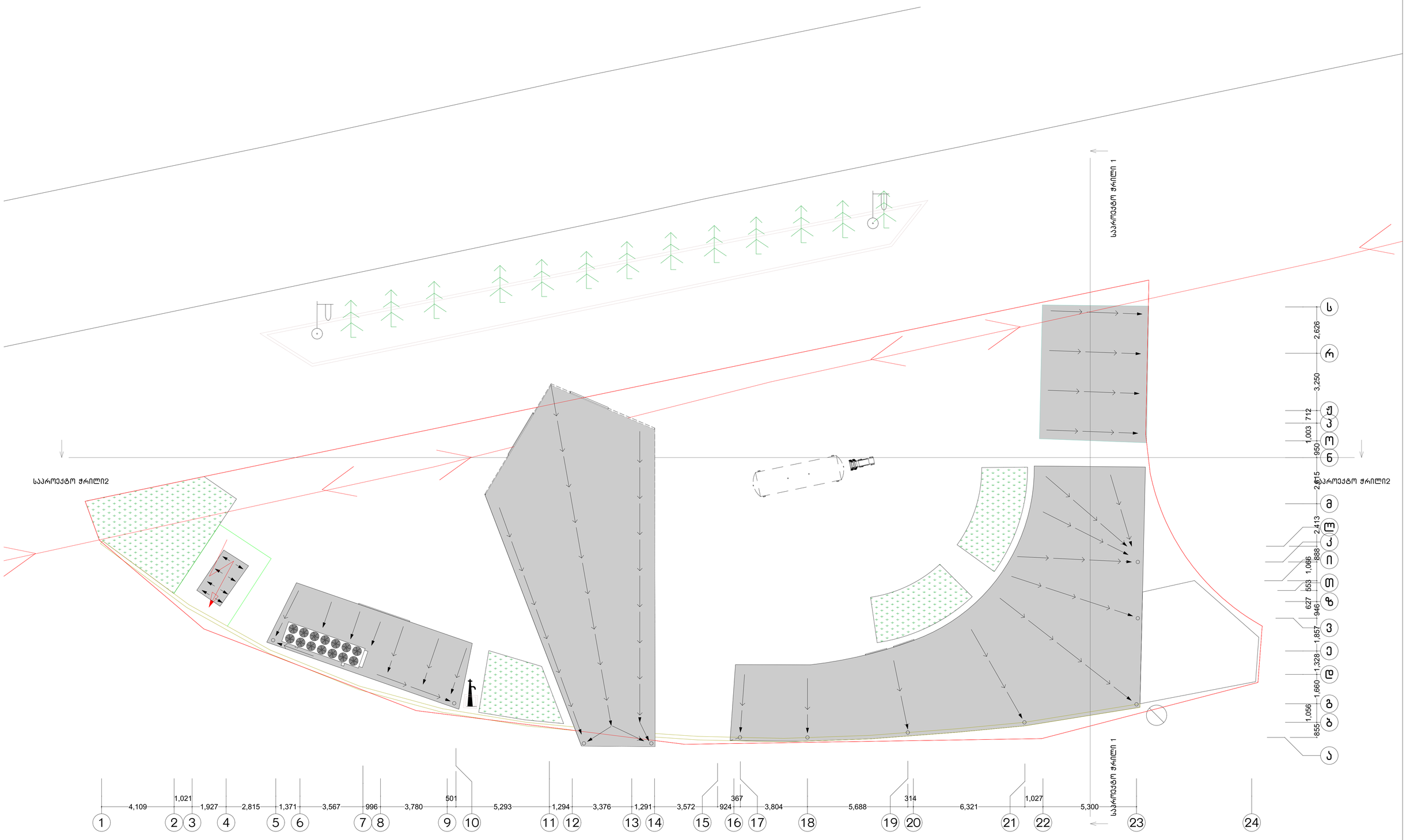

პროექტის სახელწოდება	გაზგასამართი სადგურის რეკონსტრუქციის პროექტი	სტადია მუშა პროექტი	ფურცელი	ფურცლები 17	დამკვეთი	შ.პ.ს. "GLG-GROUP" ს/კ 404957187	საპროექტო ორგანიზაცია შპს "ონტიპრა" ს/კ 405061454
					მისამართი	ქ. ობილისი, ფერფლოვი ნუცუბიძე, ქუჩა ინტენსიფიკაციის, ნაკვეთი 01/213 ს/კ 01.14.15.001.213	მთ. არქიტექტორი ბ. ბარამიძე არქიტექტორი ბ. ბარამიძე

შპს "GLG-GROUP"

ქ. თბილისი, ნუცუბიძის ფერდობი
ს/კ 01.14.15.001.213

10მ³ ტევადობის მქონე თხევადი გაზის მიწისზედა მონობლოკის ტერიტორიაზე განთავსების მუშა პროექტი

ქ. თბილისი 2019წ.


15
17
19
21
23
23
ელგუჯა ამაშუკელის ქუჩა
ელგუჯა ამაშუკელის ქუჩა
ელგუჯა ამაშუკელის ქუჩა
ილია აბულაძის ქუჩა
ილია აბულაძის ქუჩა
ილია აბულაძის ქუჩა
ილია აბულაძის I შესახვევი
UN6
UN6
81
81
83
77

თხევადი გაზის მონობლოკის ტერიტორიაზე განთავსების გეგმა

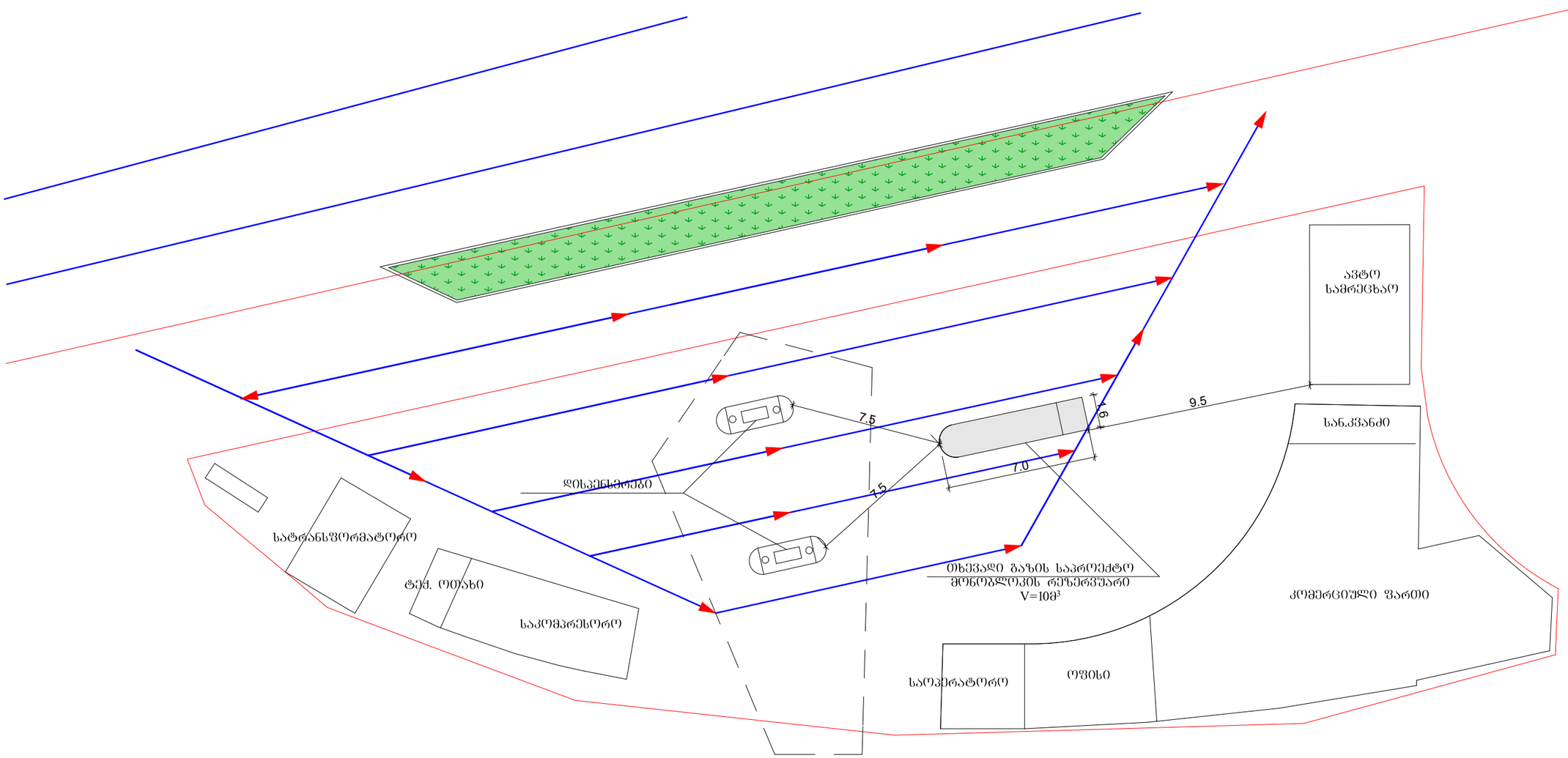

მ. 1:2.10

შპს "GLG-GROUP"		ქ. თბილისი, ნუცუბიძის ფერდობი ს/კ 01.14.15.001.213	
შეადგინა	დ. ხახტაური		გენგეგმა
			12.08.2019

რეზერვუარების ხედები

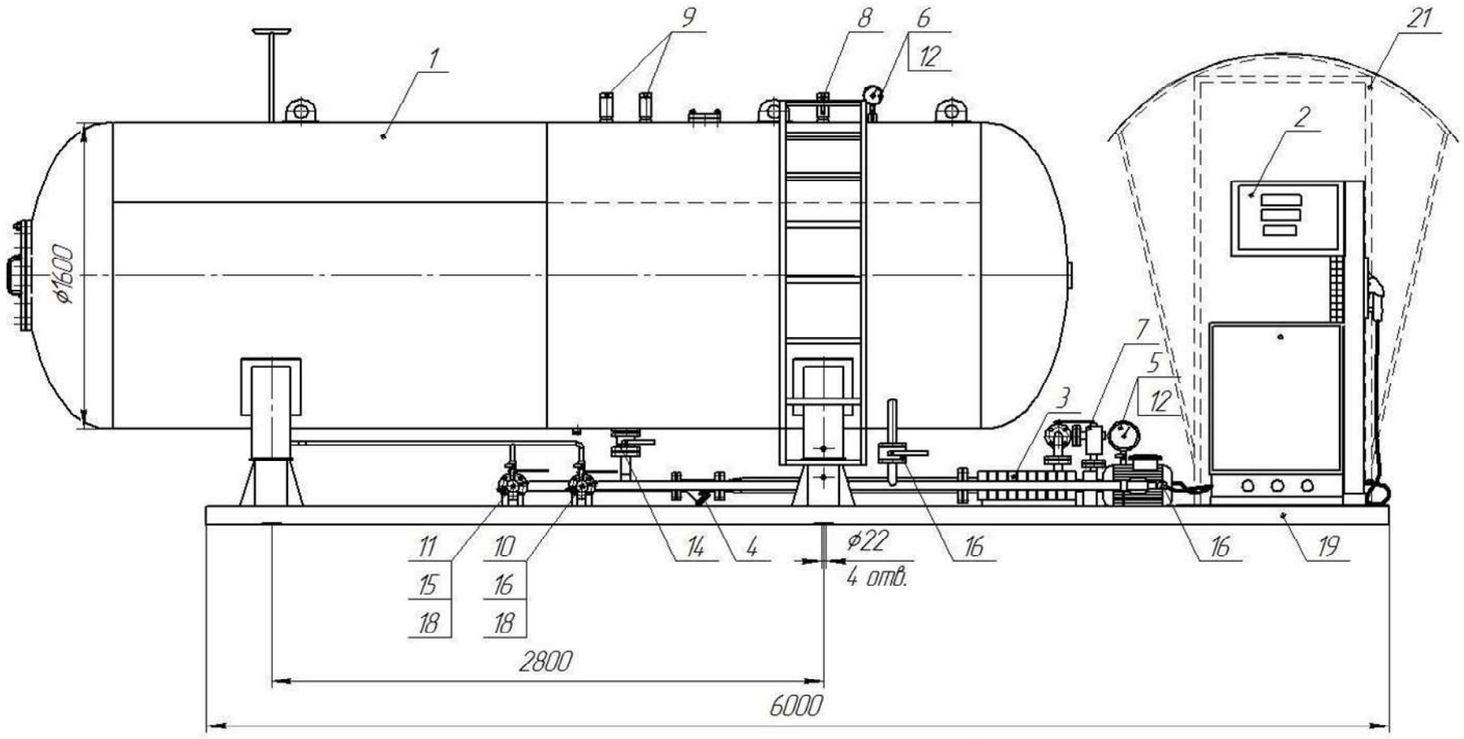

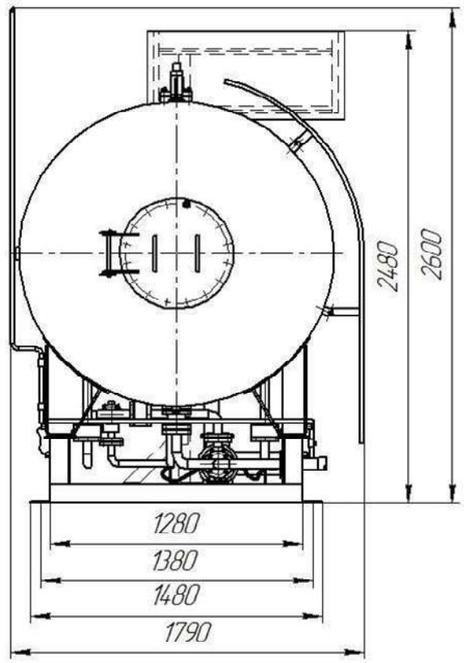

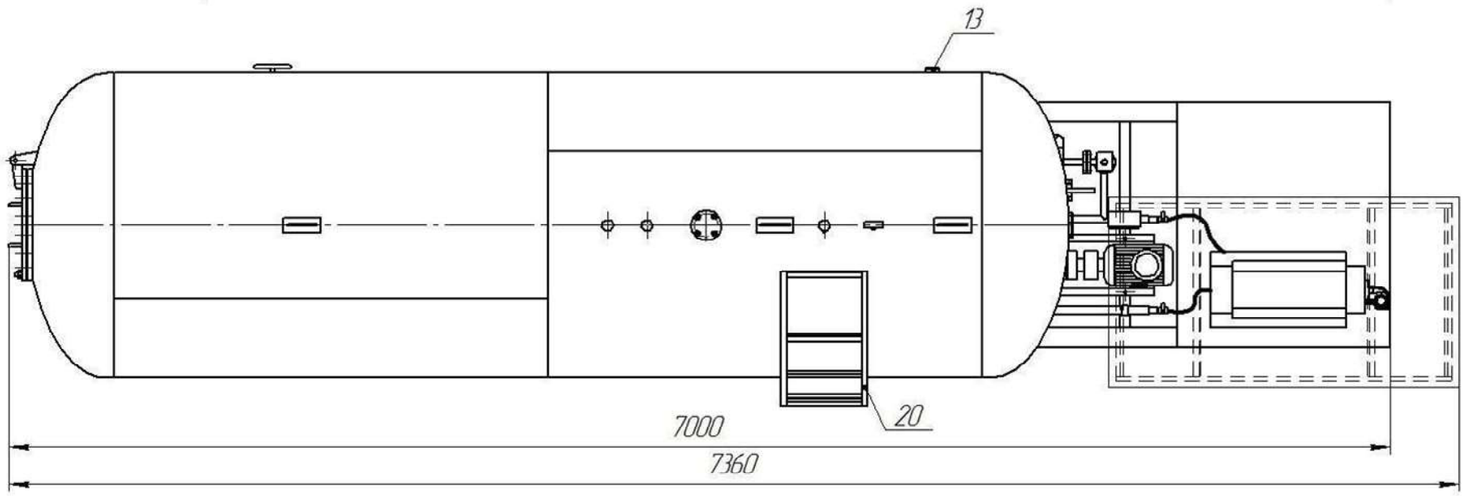

1. გათხევადებული ნახშირწყალბადიანი გაზის cyr-5H რეზერვუარი;
2. გაზის გამცემი სვეტი;
3. ტუმბო;
4. ფილტრი;
5. ფეთქებადუსაფრთხო ელ. კონტაქტური მანომეტრი;
6. მანომეტრი;
7. გადამგდები სარქველი d=25;
8. ჩამსხმელი სარქველი REGO 7501;
9. დამცავი სარქველი REGO RS3132;
10. ჩქაროსნული დამცავი სარქველი;
11. დამცავი უკუსარქველი;
12. მანომეტრის ონკანი;
13. ჰორიზონტალური დონის მზომი;
14. ბურთულიანი მილტუჩა ონკანი d=40;
15. ბურთულიანი მილტუჩთშორისო ონკანი d=40;
16. ბურთულიანი მილტუჩთშორისო ონკანი d=32;
17. ბურთულიანი ონკანი d=3/4";
18. ბურთულიანი ონკანი d= 1/2";
19. რეზერვუარის ძარა;
20. კიბე;
21 ფარდული;

შპს "GLG-GROUP"			ქ. თბილისი, ნუცუბიძის ფერდობი ს/კ 01.14.15.001.213
დირექტორი	დ.ქუთათელაძე		რეზერვუარის ხედები
შეადგინა	დ. ჩახტაური		03/2019

ავტო გაზგასამართი მოდულის ტექნოლოგიური სქემა
მიწისზედა ჭურჭლითა და ტუმბოთი (Corken FD-150/RT-150HCBr)

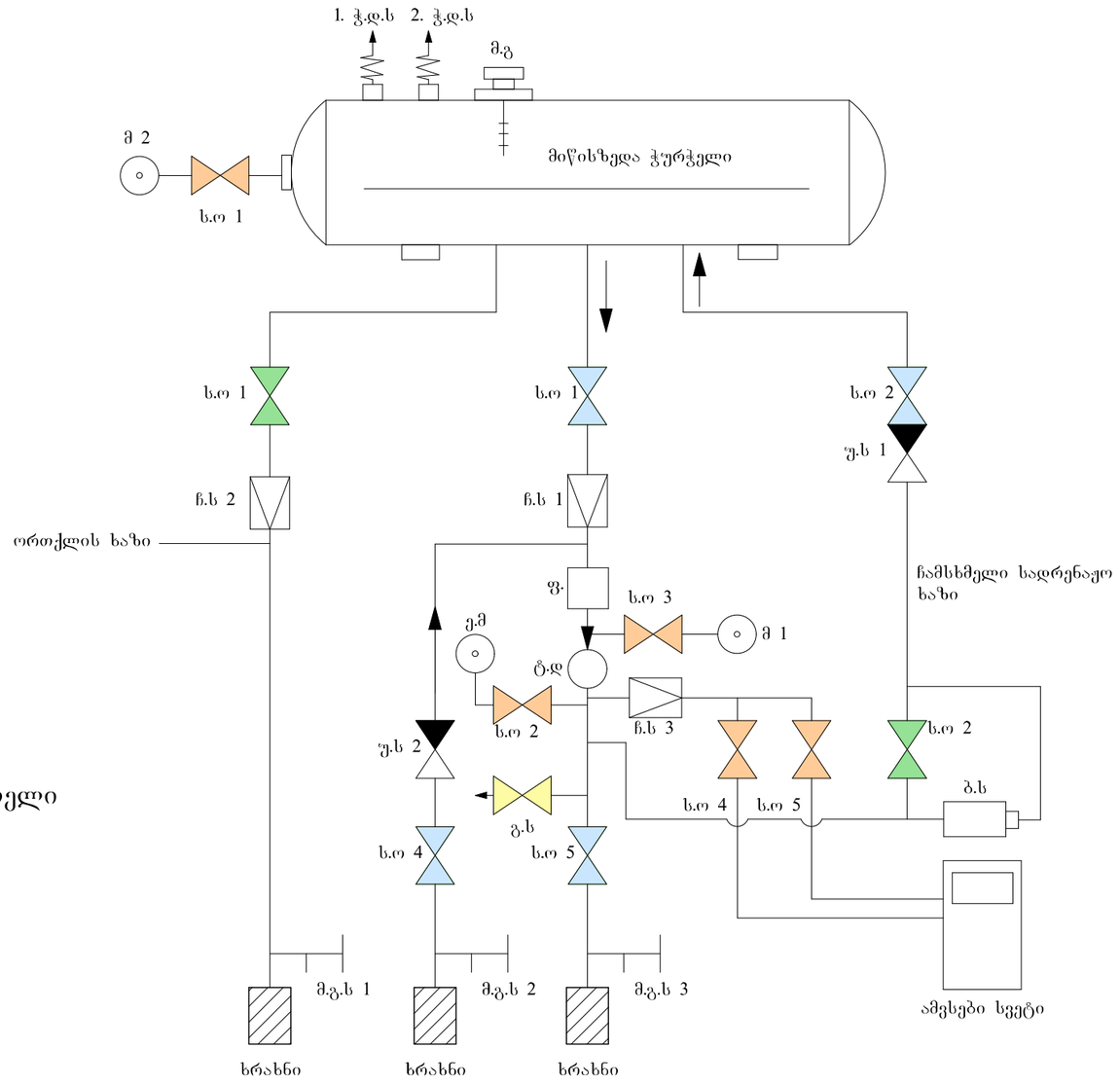

პირობითი აღნიშვნები:

მ.გ.ს 1,2,3 - მილსადენის გადამგდები სანთელი
ს.ო 1,2,3,4,5. - სფერული ონკანი დ=16
ს.ო 1,2,3,4 - სფერული ონკანი დ=40
ს.ო 1,2 - სფერული ონკანი დ=32
ფ. - ფილტრი
ტ.დ - ტუმბოს დანადგარი
ბ.ს - ბოიპასის სარქველი
ჩ.ს 1,2,3 - ჩქაროსნული სარქველი
უ.ს 1,2 - უკუ სარქველი დ=40
ჭ.დ.ს 1,2 - ჭურჭლის დამცავი სარქველი
გ.ს - გადამგდები სარქველი
მ. 1,2 - მანომეტრი
ე.მ - ელექტრო მანომეტრი
მ.გ - მართვის გადამწოდი

შპს "GLG-GROUP"			ქ. თბილისი, ნუცუბიძის ფერდობი ს/კ 01.14.15.001.213
დირექტორი	დ.ქუთათელაძე		ტექნოლოგიური სქემა
შეადგინა	დ. ჩახტაური		03/2019

განმარტებითი ბარათი

პროექტი შედგენილია შპს „GLG-GROUP“-ის მიერ მითითებულ, მისსავე მფლობელობაში არსებულ აირსავსებ საკომპრესორო სადგურებზე დაპროექტებულიყო LPG-ს მიწისზედა მონობლოკები ავტომობილების თხევადი გაზით გამართვისათვის.

პროექტირებისას გამოყენებულია სახანძრო უსაფრთხოების ეროვნული ასოციაცია NFPA 52 ავტოსატრანსპორტო საშუალებების აირისებრი საწვავი სისტემების კოდი ,სახანძრო უსაფრთხოება საინფორმაციო ფურცელი FS-INF006 ავტოგაზი-ავტომობილების საწვავით შევსების მოწყობილობები. NFPA-30 ადვილად აალებადი და წვადი სითხეების კოდი და NFPA 30A საწვავის გამანაწილებელი მოწყობილობებისა და სარემონტო ავტოფარეხებისათვის.

მონობლოკის რეზერვუარები დამონტაჟებული უნდა იყოს მიწის ზემოთ, შენობის გარეთ, ადვილად განიავებად ადგილებში. დაუშვებელია ისინი დამონტაჟებული იყოს შენობებში, ღია ორმოებსა და თხრილებში.

იმისათვის რომ, მონობლოკები დაცული იქნას შენობების, ავტოგასამართი სადგურის, ავტოგასამართი კომპლექსის, საკომპრესორო და აირგასამართი სადგურის სხვა ნაწილების ხანძრით გამოწვეული რადიაციული სითბური ეფექტით და მინიმალიზირებული იქნას რისკი რომ გაჟონვის შემთხვევაში LPG არ აალდეს გაფანტვამდე ან შესუსტებამდე, პროექტში დაცულია ამ კანონებით დადგენილი დაშორების მანძილები ობიექტის შენობა-ნაგებობებამდე. შეზღუდულ ტერიტორიებზე გათვალისწინებულია დამცავი კედლები (დაზუსტდეს ადგილზე).

მონობლოკი უნდა იდგეს ეზოს ±0-იდან 15-20 სმ-ით ზემოთ უსაფრთხოების კუნძულზე და დაცული იყოს ბარიერით ან ბოძებით ავტომანქანების შეჯახებისგან. აირსავსები საკომპრესორო სადგურის ტერიტორიაზე უნდა გამოიყოს ადგილი, სადაც მოხდება ავტოცისტერნის დაყენება როცა ის ავსებს რეზერვუარს LPG-თ. იმისათვის რომ თავიდან იქნეს აცილებული მიმწოდებელი რეზინქსოვილიანი სახელოს უდროო დაჭიმვა, მანძილი ავტოცისტერნასა და მონობლოკს შორის უნდა იძლეოდეს შესაძლებლობას რეზინქსოვილიანი სახელოს სულ მცირე ერთი ხვეულა რჩებოდეს ავტოცისტერნის კოჭზე. დისპენსერის სახელო აღჭურვილი უნდა იყოს უსაფრთხოების ქუროთი.

მონობლოკის შევსებისას სადგურმა უნდა შეწყვიტოს ფუნქციონირება. დისპენსერი არ უნდა იყოს მოთავსებული 0,5 მეტრზე ახლოს LPG-ს შესანახ რეზერვუართან. ელექტრო დისპენსერი არ უნდა იყოს მოთავსებული იმაზე უფრო საფრთხის შემცველ კლასიფიცირებულ ზონებში ვიდრე თავად ისაა სერთიფიცირებული. დისპენსერები უნდა იყოს მოშორებული საცხოვრებელი და

ნებისმიერი სხვა სახის დაკავებული შენობებიდან, როცა ამ შენობების ღიობები სათანადოდაა დაცული გარდა: სკოლამდელი, სასწავლო, სამედიცინო და ხალხის თავშეყრის დაწესებულებებისაგან. ამ შემთხვევაში მანძილები მიიღება მათი ტერიტორიის საზღვრებამდე.

LPG-ს დისპენსერს შეიძლება მოემსახუროს მხოლოდ სპეციალურად მომზადებული მუშაკი რომელსაც გავლილი აქვს შესაბამისი სწავლება, სამედიცინო შემოწმება, არის გაცნობილი როგორც შიდა განაწესს, ასევე უსაფრთხოების წესებს როგორც სახანძრო, ასევე ობიექტის მომსახურეობაზე.

შეადგინა: /დ. ჩახტაური/