დუტუ მეგრელის ქ. №2/დვინის ალმართი 8
შპს „თამარიონის“ მფლობელობაში არსებული სასტუმროს
III სართულის ფასადის რეკონსტრუქცია
(01.17.01.089.003)

კონსტრუქციული ნაწილი

III სართულის სვეტის ჩარჩოს ღერძული განაპირა 8,35 ა.ნ. 1:100

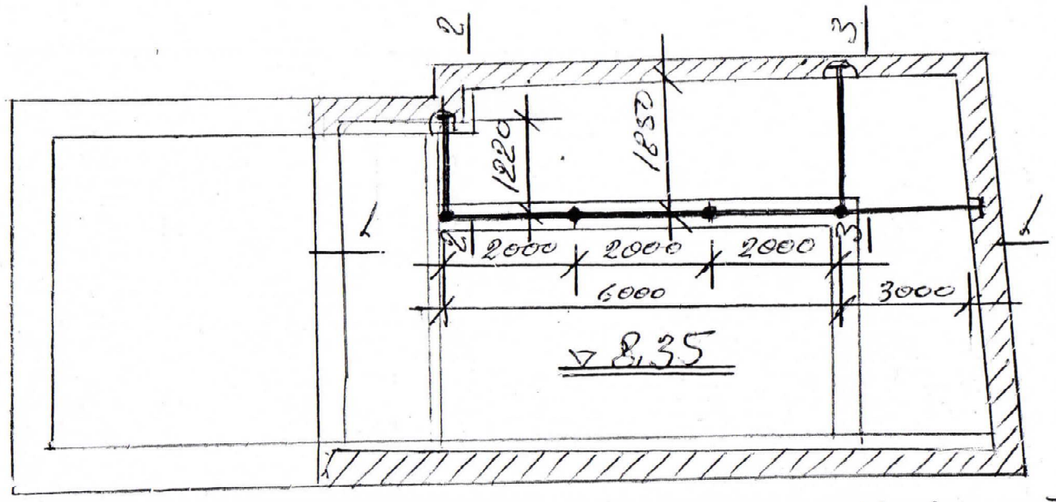

ჯამური:
1. სვეტის ჩარჩოს ელემენტების სპეციფიკაციით იხილეთ III სართულის ვერტიკალური ჯაჭვების ჩარჩოები.
2. ელემენტების ელექტრო ჯ-42-ა-ის ხელსაწყოების ჯ-42-ა-ის ელექტროდები.
3. ელემენტის ჯაჭვის შედუღების ადგილების ანტიკოროზიული საფარის ანტიკოროზიული ნაერთით.

სვეტის ნაწილების ელემენტების						
ნომერი	ნახაზი	ელემენტის ნომერი	რაოდენობა	მასა ერთეულის, კგ		ელემენტის მასა, კგ
				ერთეულის	ჯამური	
1	∠100×100×9	2550	4	29.3	117.2	12336-66
2	I16	ℓ=13,32	–	–	206.7	8239-72
3	-300×20	300	4	14.1	56.4	–
4	⌀10A-II	300	16	0.2	3.2	–
5	∠100×10	100	19	1.51	28.7	8509-72*
6	-110×10	1104	4	0.95	3.8	–
7	∠63×4	150	4	0.6	2.4	8509-72*
2 ცალი სვეტისთვის					8.4	
ჯამში					426,853.	

ნახ. 2"

ნახ. 3"

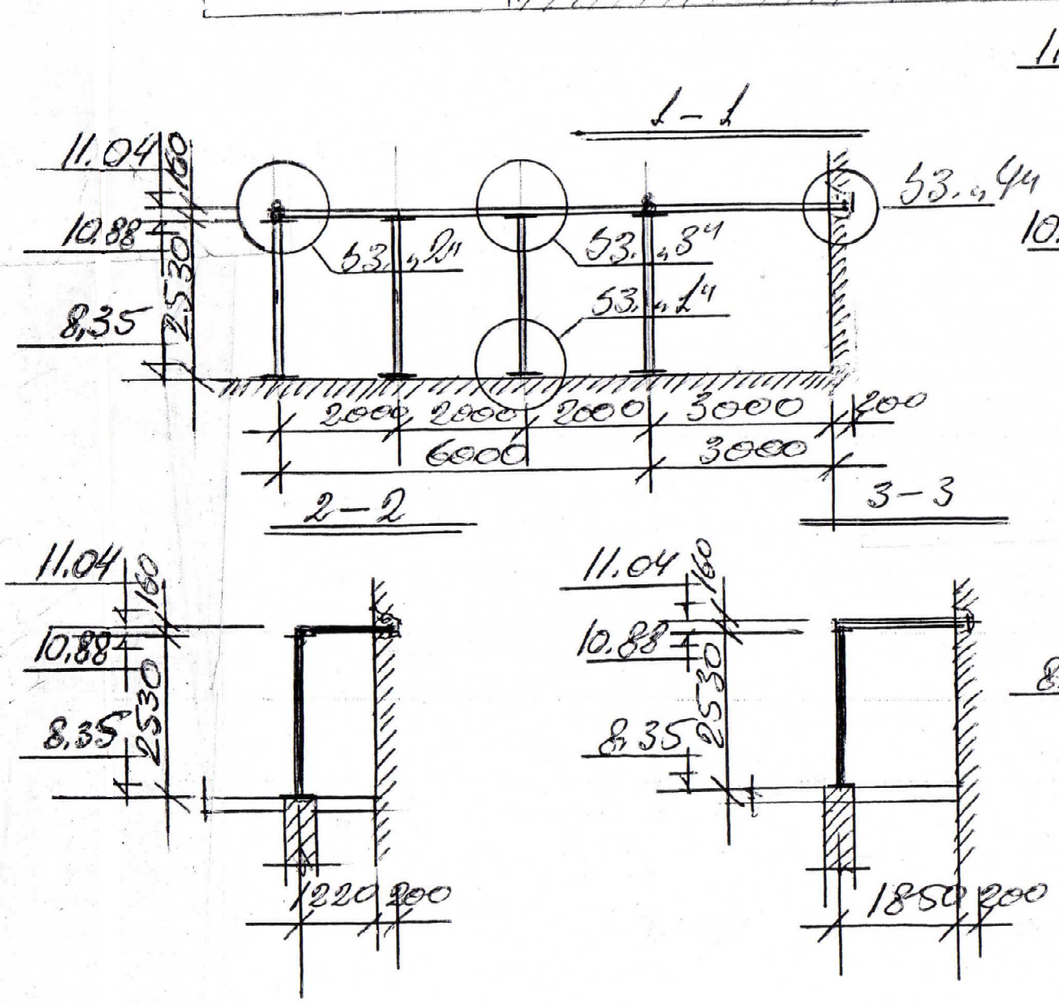

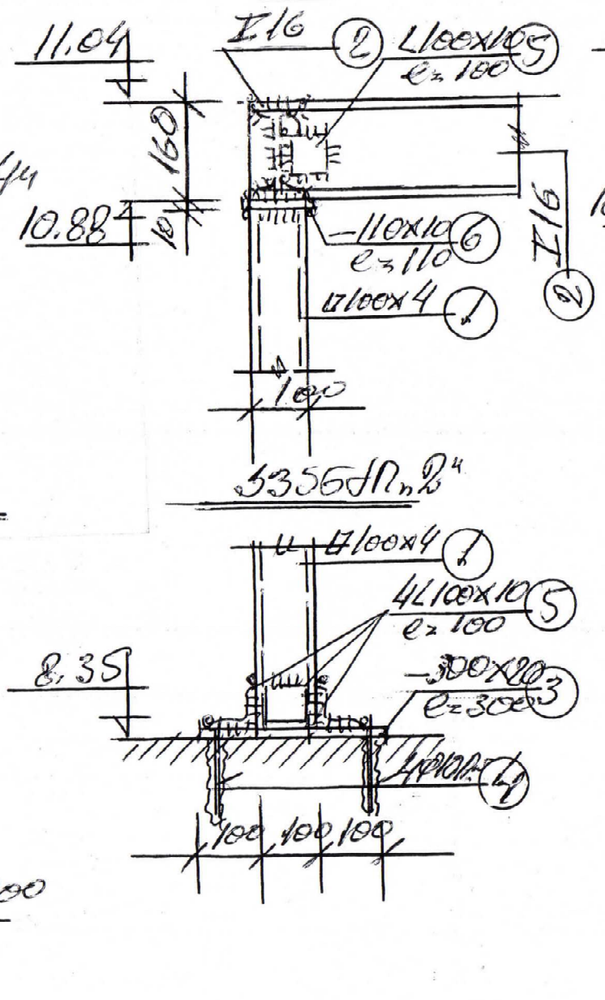

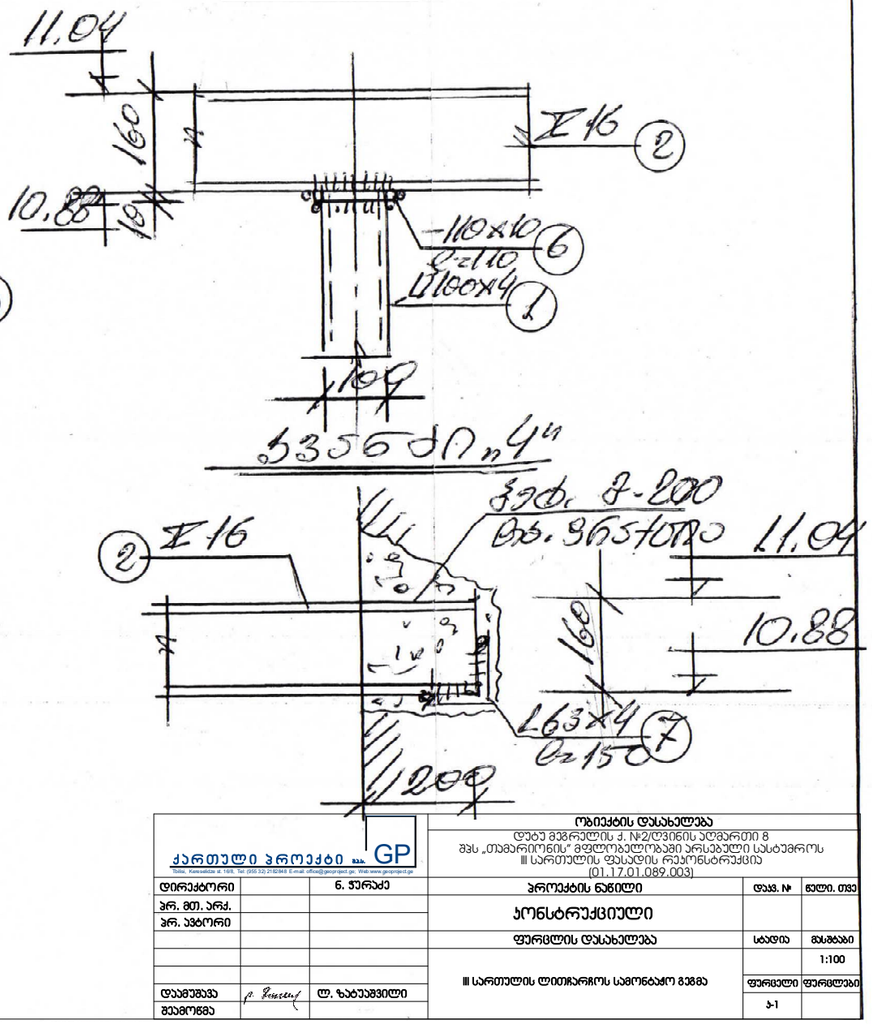

		ობიექტის დასახელება	
		დავით მეგრელის ქ. №2/დვინის ალმართი 8 შპს „თამარიონის“ მფლობელობაში არსებული სასტუმროს III სართულის ფასადის რეკონსტრუქცია (01.17.01.089.003)	
დირექტორი	ნ. ჭურაძე	პროექტის ნაწილი	დაკვ. № / ფასი. თარ.
არ. მთ. არქ.		კონსტრუქციული	
არ. პვლორი		ფურცლის დასახელება	ასახდა / მასშტაბი
		III სართულის ლითონარჩოს სამონაკვეთო გეგმა	1:100
დაამოწმა	ლ. ზაბუაშვილი		ფურცელი / ფურცლები
შეამოწმა			ა-1

III ხიდის ნაკეთობების სპეციფიკაცია

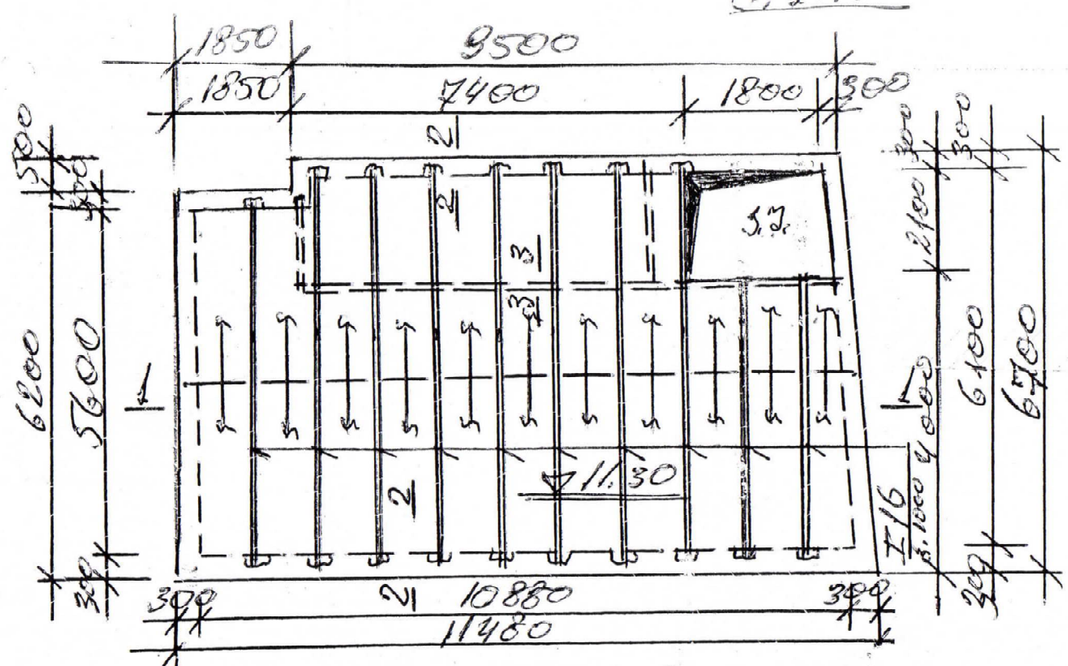

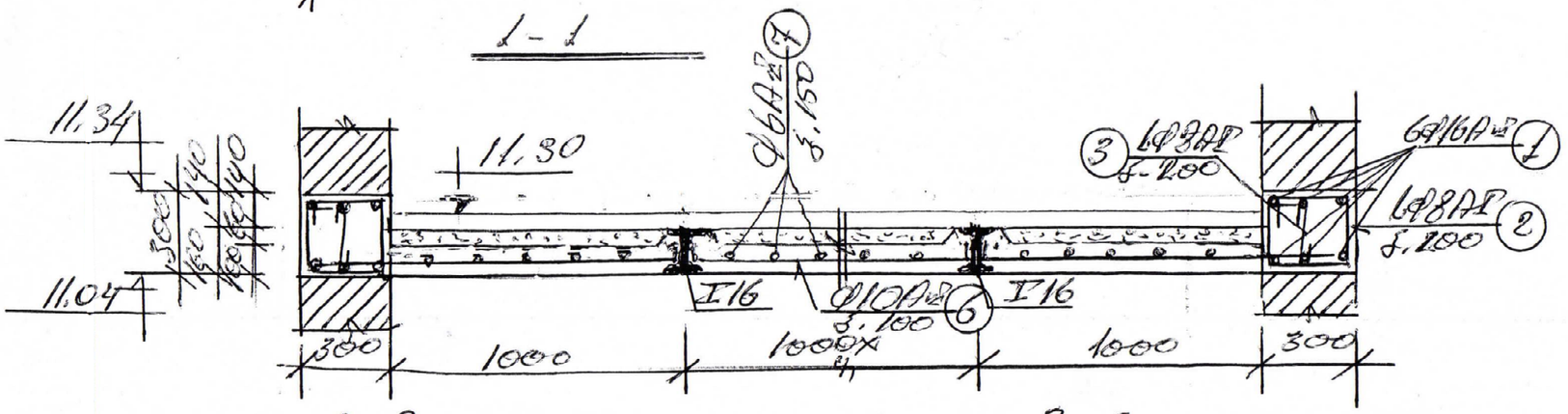

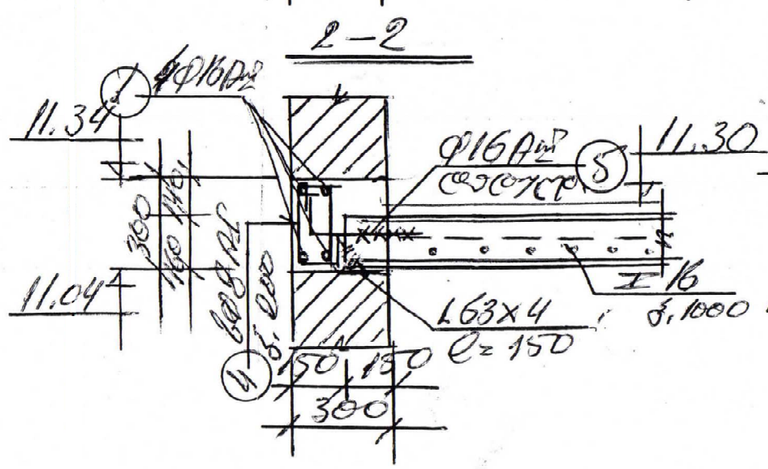

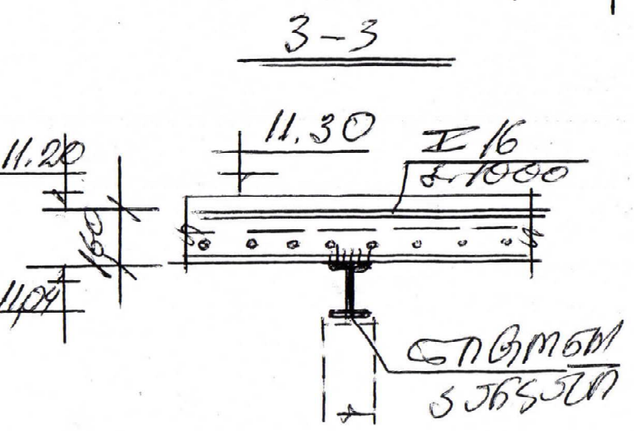

ნახაზის N	დასახელება	ფ მმ	ℓ მმ	h მმ	ტ	ერთ. ნაწ. წონა კგ	ჯამური წონა კგ	მასალა	
								A I	A II
1	სამაგრი	16 A II	—	—	200	16	200,0	—	328,6
2	სამაგრი	8 A II	1150	115	132,3	8	223,6	89,0	—
3	სამაგრი	8 A I	350	115	40,3	6	3 ც	89,0	328,6
4	სამაგრი	8 A I	850	60	51,0			ფოლადი-300	
5	სამაგრი	16 A II	400	90	8,0			1 ც = 3,3 კგ	
6	სამაგრი	10 A II	—	—	7000	10	7000	—	434,0
7	სამაგრი	6 A II	—	—	4500	6	4500	99,9	—
							6 ც	99,9	434,0
								ფოლადი-300	
								1 ც = 7,2 კგ	

ელემენტი 6ხ50 I-16 ტვ=663.კგ
Q=1049,4 კგ.
L63×4 ტვ=33.კგ,
Q=11,7 კგ.

შ ე ნ ი შ ვ ნ ე ბ ი:

1. ნ/ბ-ის ელ.ჯალუზის და-ნა ეწყობა ლითონის კონ-ტრუქციაზე ცალკეული ელემენტების შესაბამისი III ხარისხის შედუღებით ლითონის ჩათი.
2. ხანძარსაშიშ ზონაში ლითონის ნაწილები შეღებილ იქნას ცეცხლგამძლე საღებავით.

ქართული პროექტი შპს. GP	ობიექტის დასახელება: დაბა მეგრელის ქ. №2/ლვინის აღმართი 8 შპს „თამარიონის" მფლობელობაში არსებული სასტუმროს III სართულის ფასადის რეკონსტრუქცია (01.17.01.089.003)		
დირექტორი	ნ. ჯერაძე	პროექტის ნაწილი	დაკვ. №	ფაილ. ტიპი
არ. მთ. არქ.		კონსტრუქციული		
არ. ავტორი		ფურცლის დასახელება	ხანდი	მასშტაბი
				1:100
		III სართულის გადახურვის გეგმა	ფურცელი	ფურცლები
დამოწმება	ლ. ზაბეშვილი		ა-2	
შემოწმა				

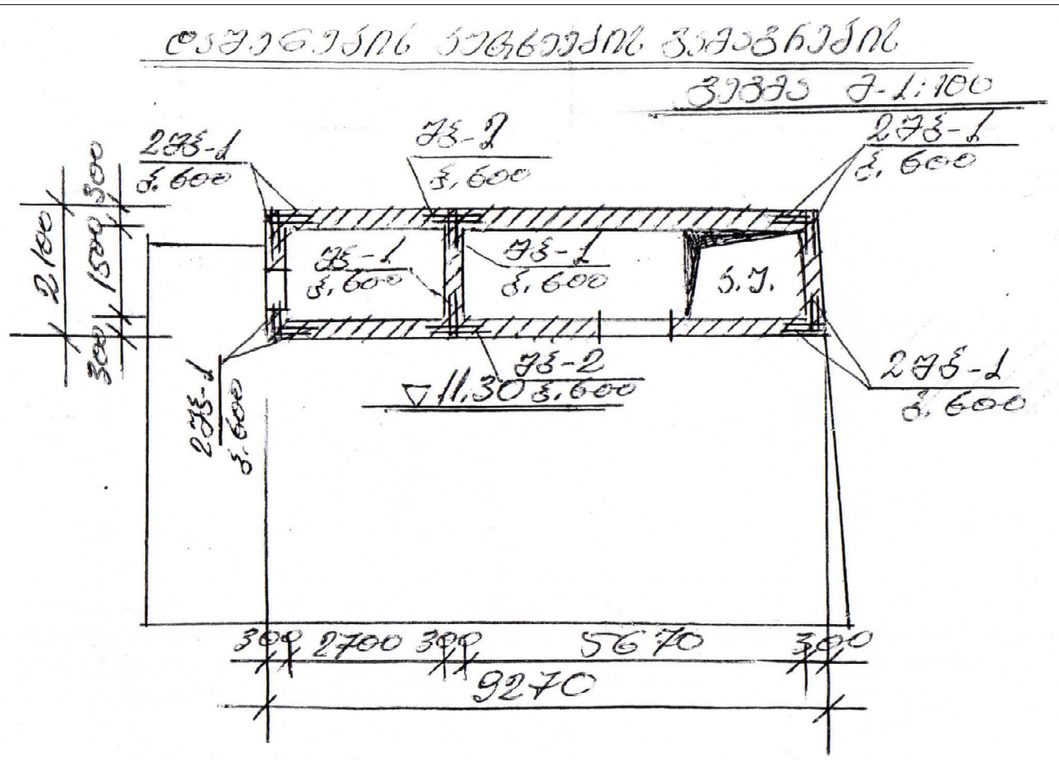

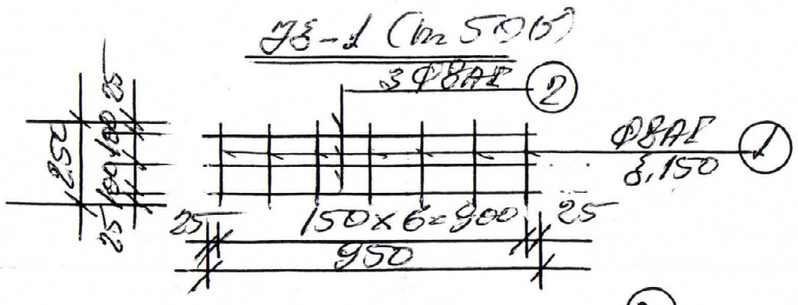
ᲙᲔ-1 (h=50)
ᲙᲔ-1 (h=50)
ᲙᲔ-2 (h=100)
ᲙᲔ-2 (h=100)
ᲙᲔ-1 (h=50)
ᲙᲔ-2 (h=100)
ᲙᲔ-2 (h=100)
ᲙᲔ-1 (h=50

ფუნდამენტის ზედა ნაშენის გეგმა

მ. 1:100

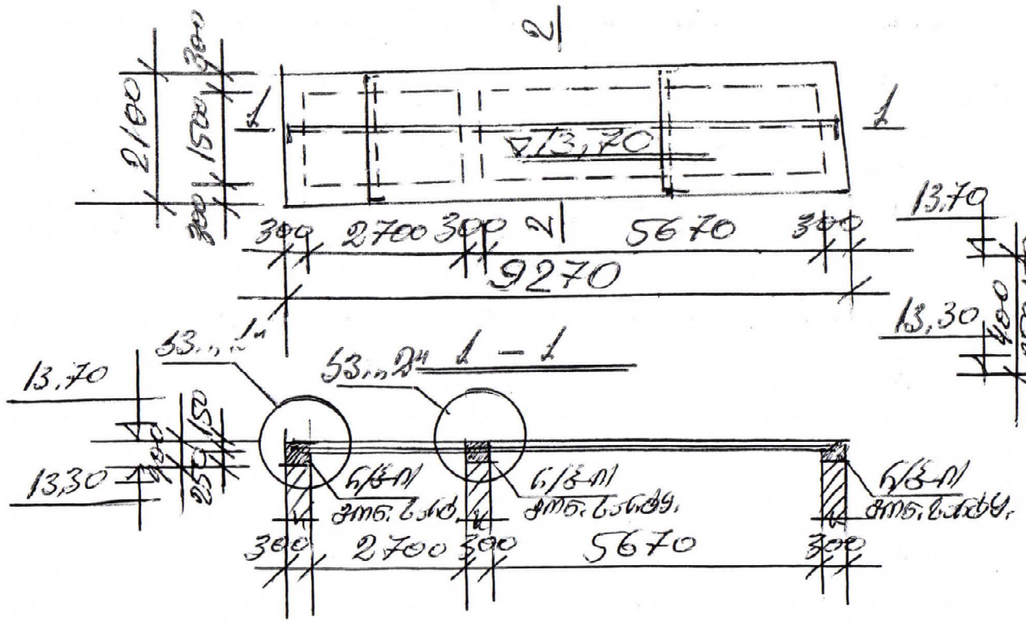

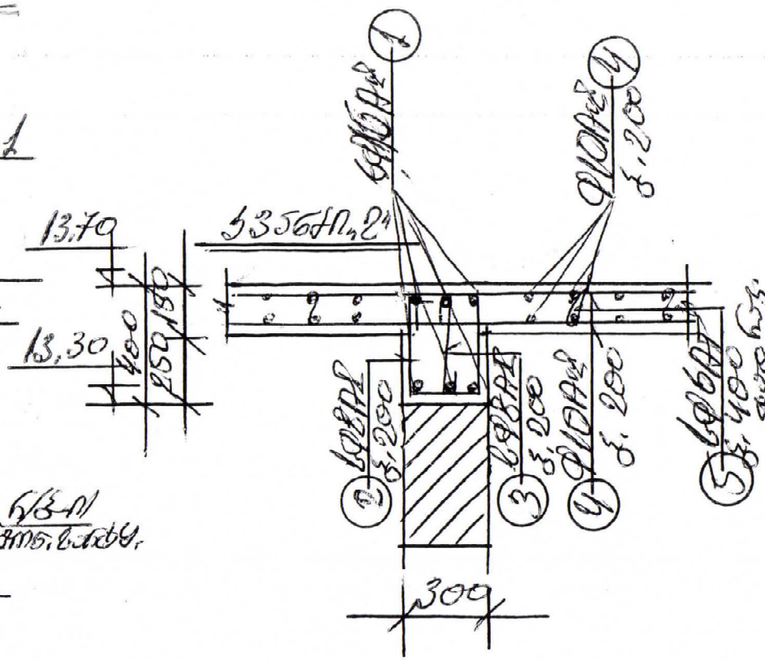

ელემენტის მარკა	ნახაზი	ფ ერთ. მმ	ც მმ	h სმ	ცხ ერთ.	ფოლადის ხარჯი ფ მმ	ცხ ერთ.	ბეტონი B25 AII	ბეტონი B25 AIII
1		16AII	–	–	140,0	16AII	1400	–	221,2
2		8AII	135	113	152,6	8AII	2035	81,0	–
3		8AII	450	113	50,9	ბჯ.		81,0	221,2
						ჯამი ერთ.			
						ბჯ.	= 2,733		
4		10AII	–	–	400,0	10AII	4000	–	248,0
5		6AI	200	200	40,0	6AI	400	8,9	–
						ბჯ.		8,9	248,0
						ჯამი ერთ.			
						ბჯ.	= 2,923		

ჭრილი 2-2

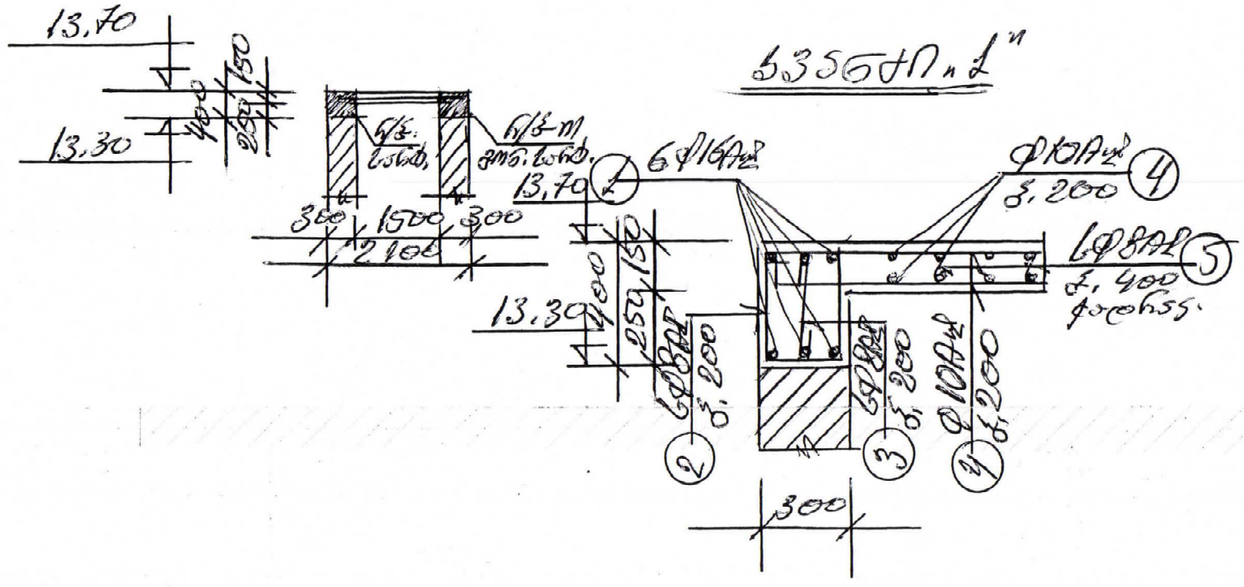

ჭრილი 1-1

შ ე ნ ი შ ვ ნ ე ბ ი:

1. ჩ/ბ-ის ქვ. ნაპირები და ვერტიკალური ზედაპირები დაიხრჩოს და ღრმითილტოს ენგობრივად 2 სმ-ით ჩაიწრიტოს ენგუჯის ბრტყელ.

ქართული პროექტი შპს GP		ობიექტის დასახელება	
		დუბუ მგზრელის ქ. №2/დვინის აღმართი 8 შპს „თამარიონის“ მფლობელობაში არსებული სასტუმროს III სართულის ფასადის რეკონსტრუქცია (01.17.01.089.003)	
დირექტორი	ნ. ჭირაქე	პროექტის ნაწილი	დაკვ. №
არ. მთ. არქ.		კონსტრუქციული	
არ. ავტორი		ფურცლის დასახელება	სტადია
		დამჭერების გადახურვის გეგმა	
დამოუკიდა	ო. ზაბუსაშვილი		ფურცელი
შეამოწმა			3-4

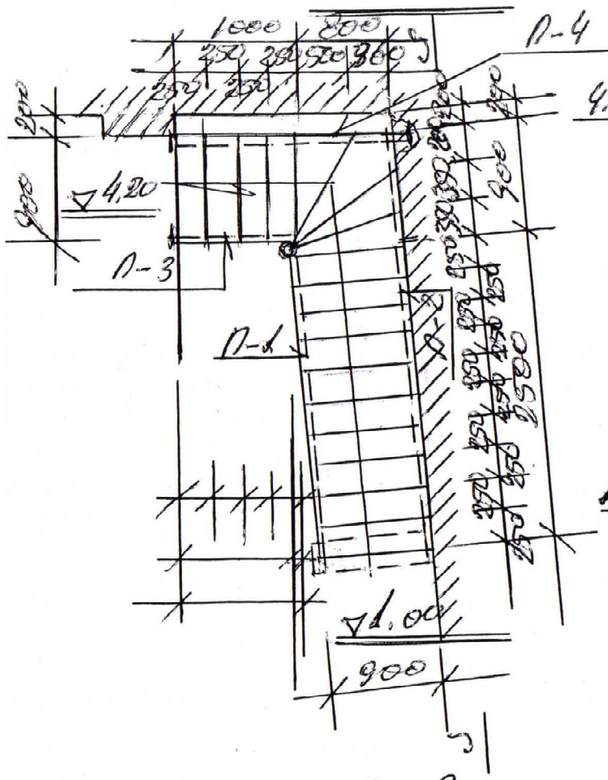

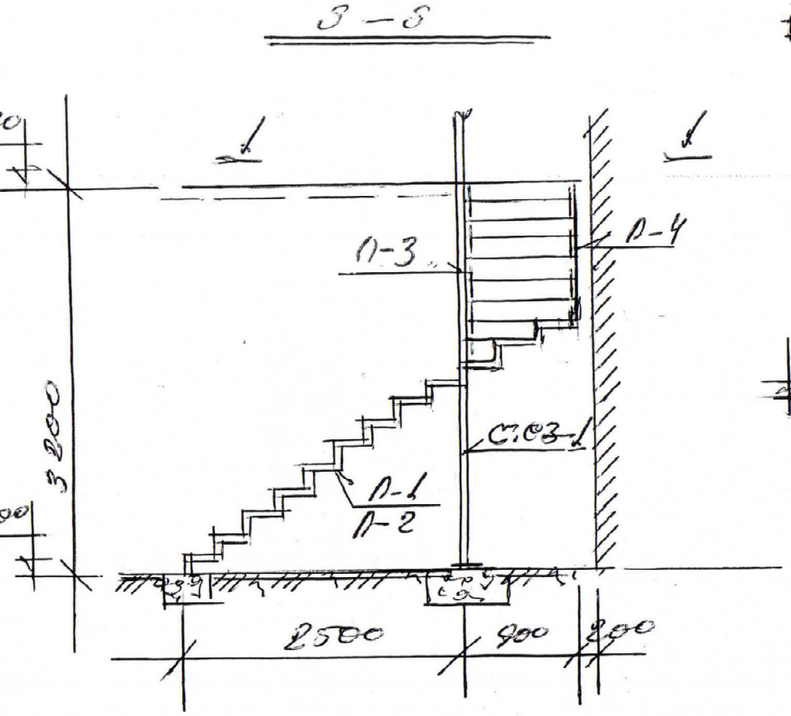

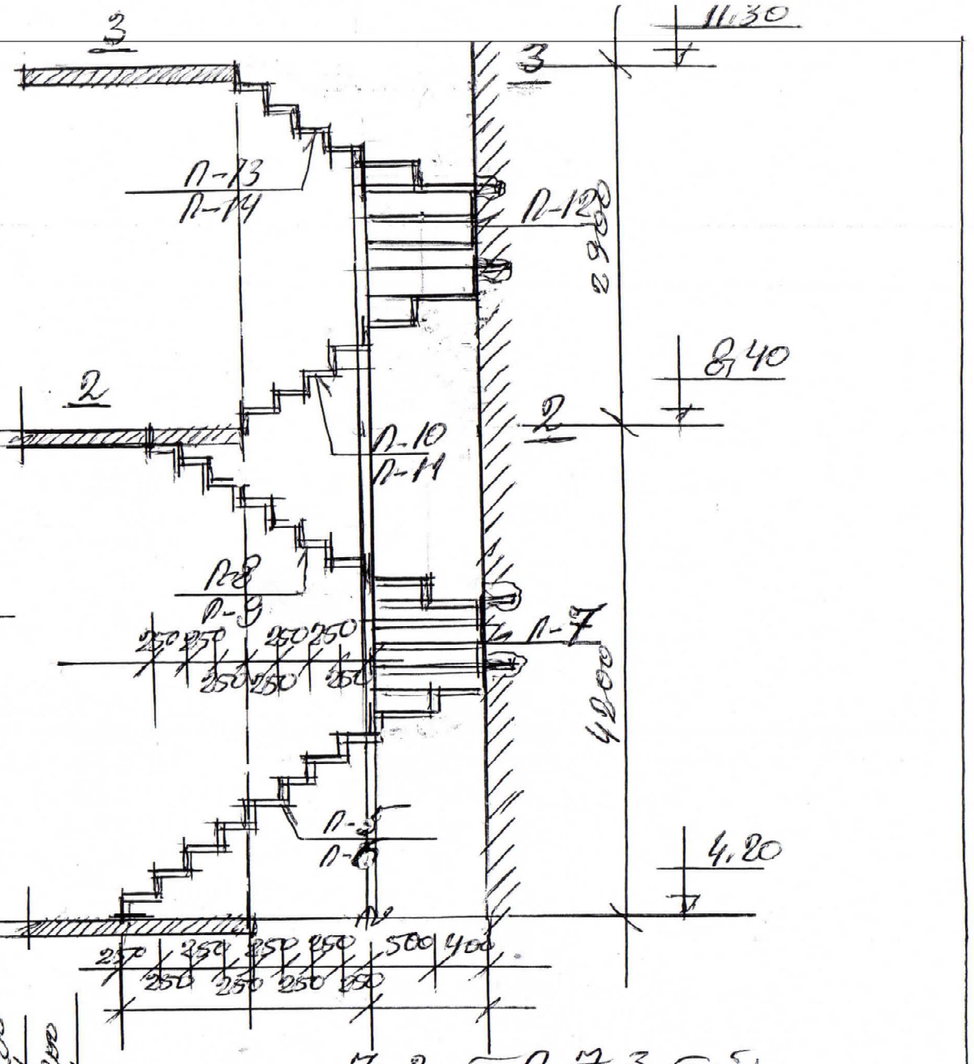

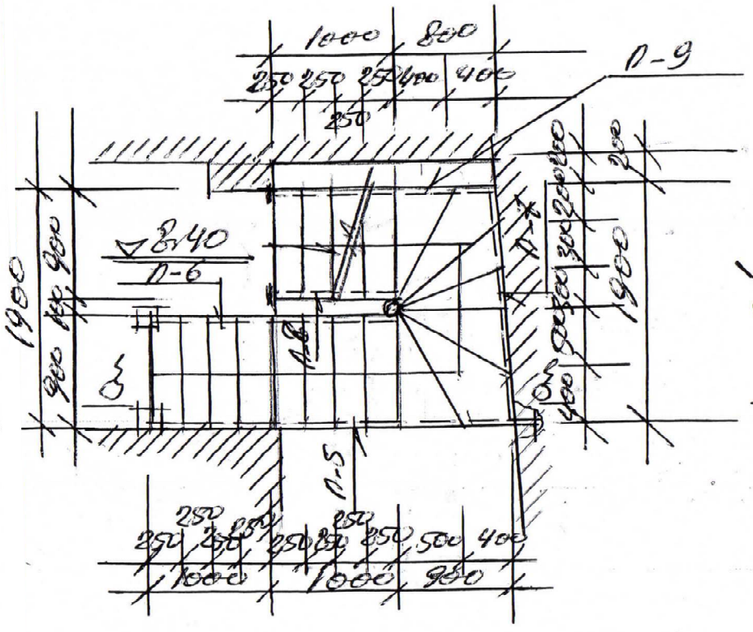

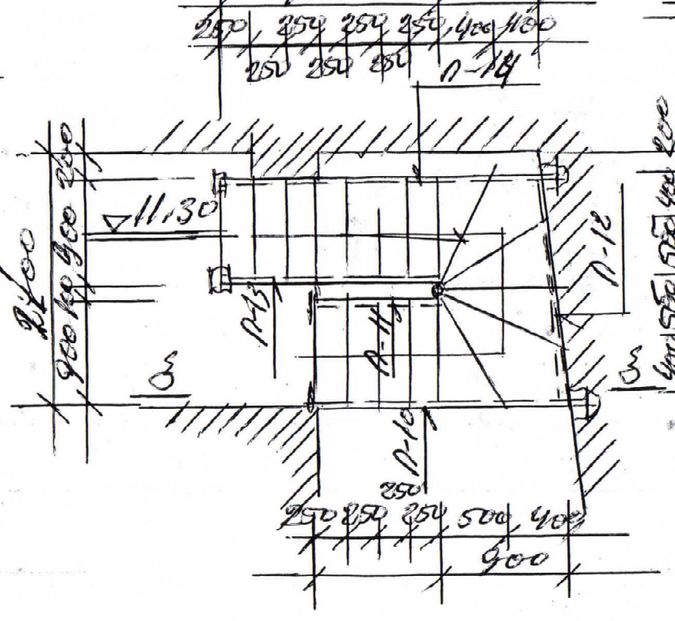

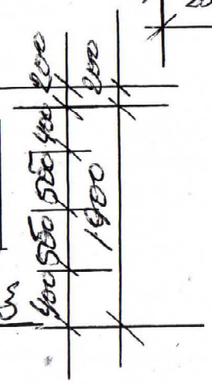

ეკიპის ტოვლტრეკია

ვიკის ტოვლტრეკია პიბეიეცია ცრგეთის კარავსა და ხო სამუშაოებში, ტიკვეთის ვიეკ სარგებლ ნანაწვის, იცივანების ტანაეკვლის ნანაწვში დაკუკავდეა სავეულად.

ქართული პროექტი GP			ობიექტის დასახელება: დუღუ მეგრელის ქ. №2/დვინის აღმართი 8 შპს „თამარიონის" მფლობელობაში არსებული სასტუმროს III სართულის ფასადის რეკონსტრუქცია (01.17.01.089.003)		
დირექტორი		ნ. ჭერაძე	პროექტის ეტაპი	დაკვ. №	
პრ. მთ. არქ.			კონსტრუქციული		
პრ. ავტორი			ფურცლის დასახელება	სტადია	
			პიბის უკრედის კონსტრუქცია	ფურცელი	
დაამუშავა		ლ. ზაბეჟაშვილი		ა-5	
შეამოწმა					