

არსებული გეგმა
მ 1:100

West Elevation

East Elevation

S-01

S-01

5.618

4.445

8.735

2.950

6.700

6.045

0.900

0.900

8.250

1.250

19.195

8.319

5.450

1250

0.350

10.415

2.820

3.520

4.775

8.770

3.070

5.400

ლიფტის შახტა

2.700

2.230

12.085

4.010

1200

0.900

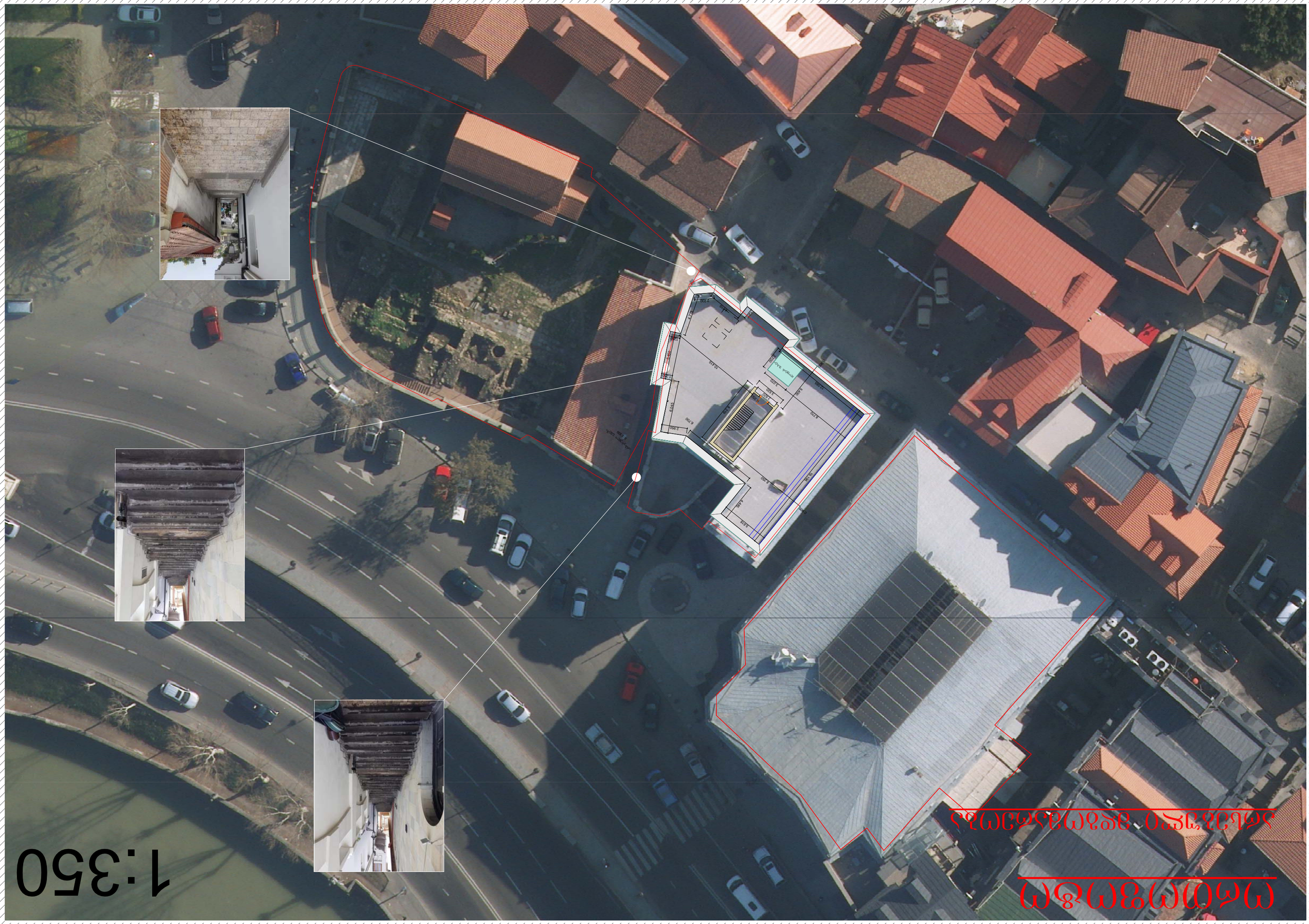

מפת מיקום

מגרש מס' 3 בשכונת הבוסתנים

1:350

საპროექტო გეგმა
მ 1:100

West Elevation

S-01

East Elevation

S-01

არაეჭსპლუატირებადი
გამწვანებული გადახურვა

ლიფტის შახტა

0.900
1.001
0.590
0.050
6.559
8.250
1.500
4.400
0.500
3.00
3.542
5.536
3.346
1.050
12.085
1.002
2.700
6.100
5.536
4.775
2.230
4.010
1200
0.900


ორთოფოტო
საპროექტო მდგომარეობა
1:350
შენიშვნა:
გაითვალისწინეთ, ის ფაქტორი, რომ საკადასტრო
ერთეულებს შორის არსებულ მცირე დაშორებულ სივრცეში
არის ტიპიური ქუჩა კიბე, რომლის სიგანეა 2.70 სმ.

არსებული ჭრილი

მ 1:100

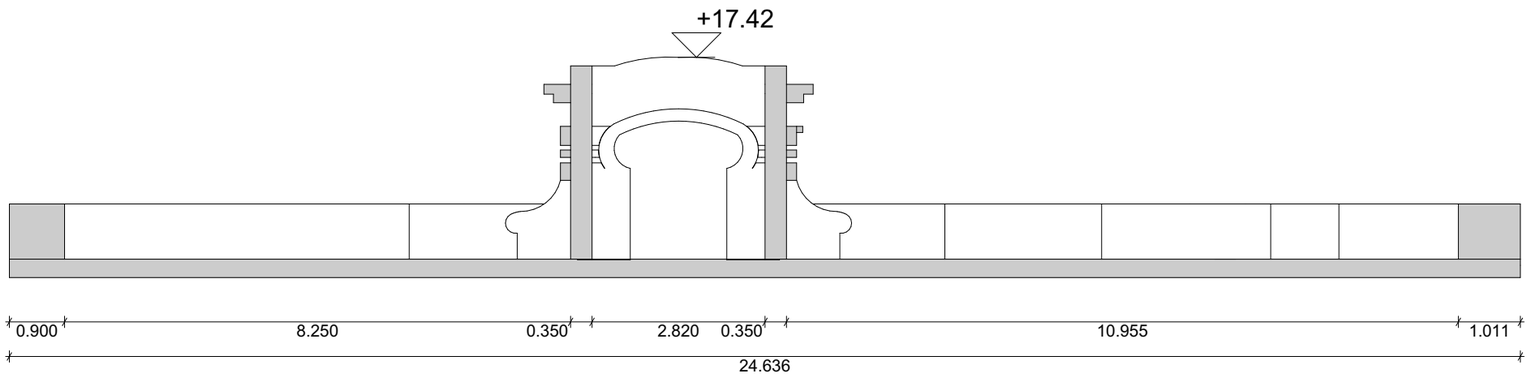

საპროექტო ჭრილი

მ 1:100

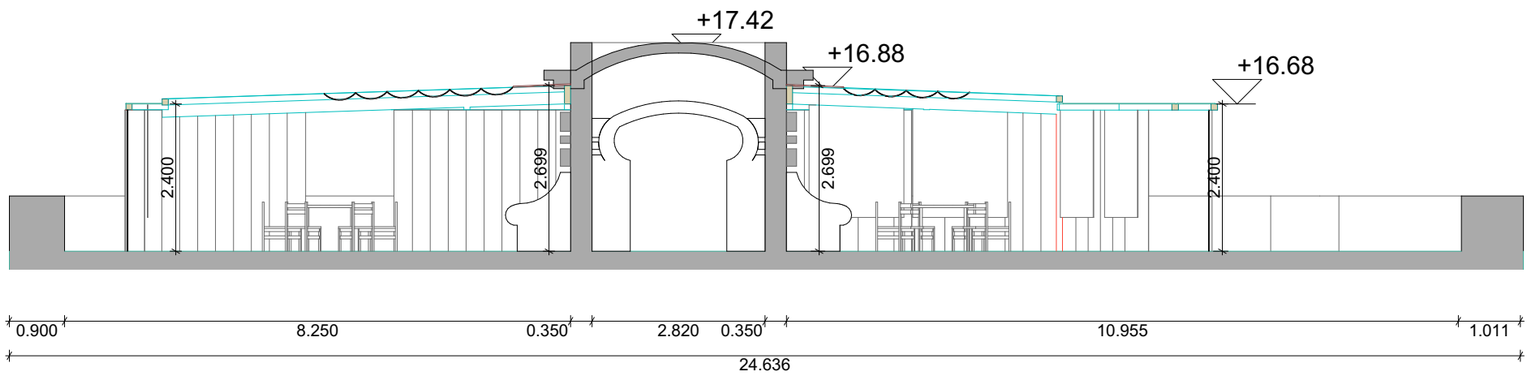

ფოტომონტაჟი ნარიყალას ციხის ფერდიდან



ანალოგი

მინის კეცვადი სისტემა






ხის გამჭოლი დეკორატიული ცხაური





მოძრავი ტენტი



