1-1 ჭრილი

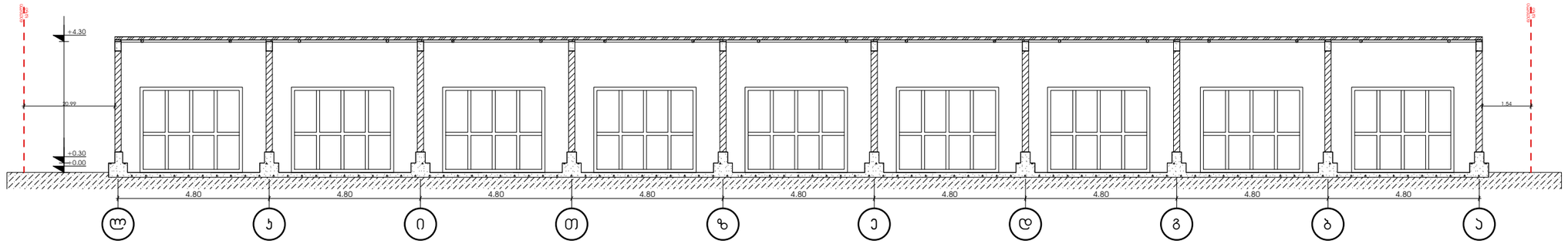

1-2 ჭრილი

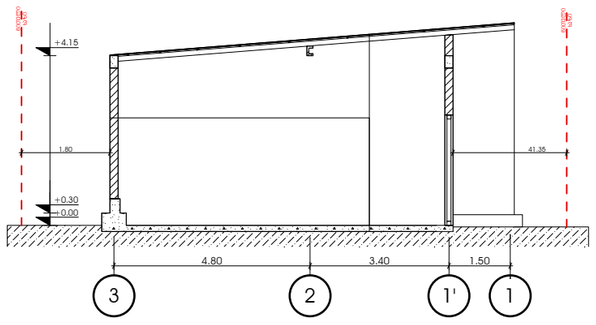

	"ა" ბლოკი ჭრილი			
თანამდებობა	ხელმოწერა	გვარი	არქიტექტურული ნაწილი	დაკვეთა №
დირექტორი		ნ.პირტახია		
		ნ.პირტახია		
		ნ.პირტახია		სტად. / შრც. / რაოდ.
		ნ.პირტახია		

2-1 ჭრილი

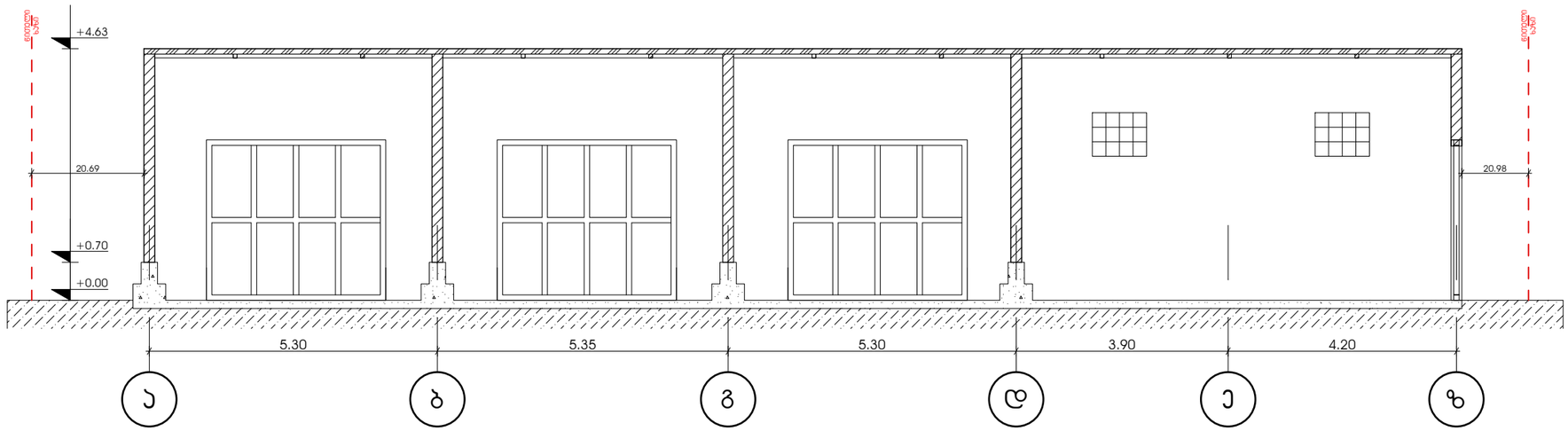

2-2 ჭრილი

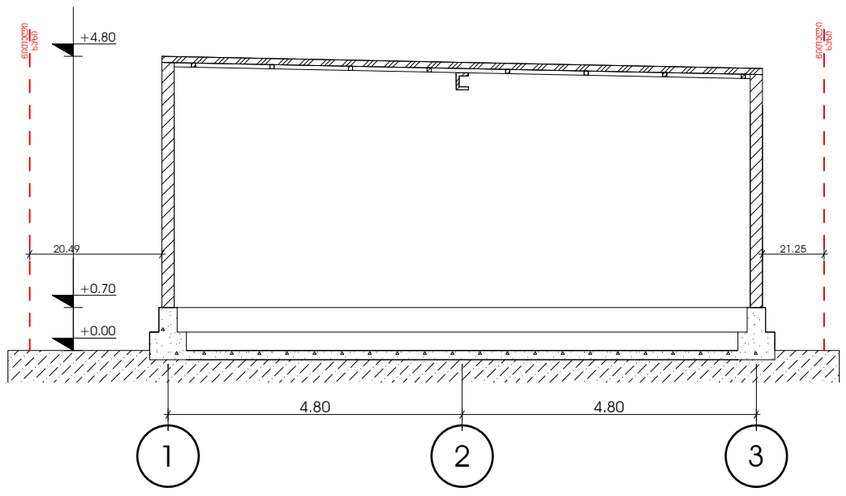

	"ბ" ბლოკი ჭრილი			
თანამდებობა	ხელმოწერა	გვარი	არქიტექტურული ნაწილი	დაკვეთა №
დირექტორი		ნ.პირტახია		
		ნ.პირტახია		
		ნ.პირტახია		
				სტად. / შურც. / რაოდ.
		ნ.პირტახია		

3-1 ჭრილი

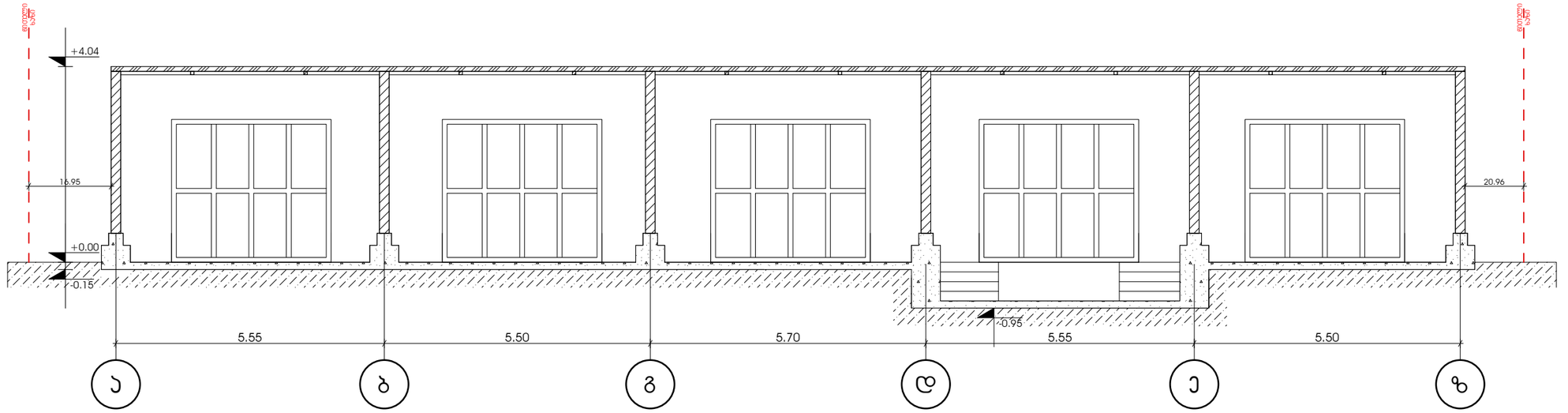

3-2 ჭრილი

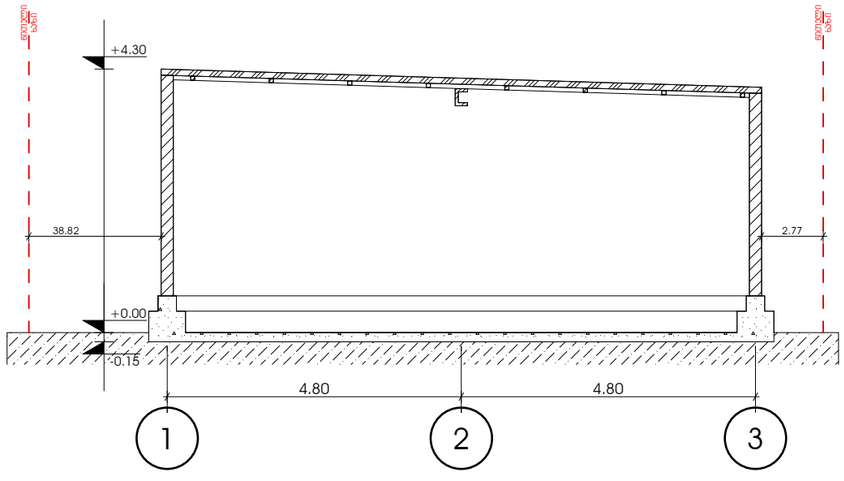

	"გ" ბლოკი ჭრილი			
თანამდებობა	ხელმოწერა	გვარი	არქიტექტურული ნაწილი	დაკვეთა №
დირექტორი		ნ.პირტახია		
		ნ.პირტახია		
		ნ.პირტახია		სტად. / შურც. / რაოდ.
		ნ.პირტახია		