מהנדס:	"נ.י. הנדסת מבנים בע"מ רח' הנגב 3, ביתר עילית טל' 02-6586000 פקס' 02-6586001		
מתכנן שלד:			
קונסטרוקטור:			
יועץ:			

ა-ზ ფასადი

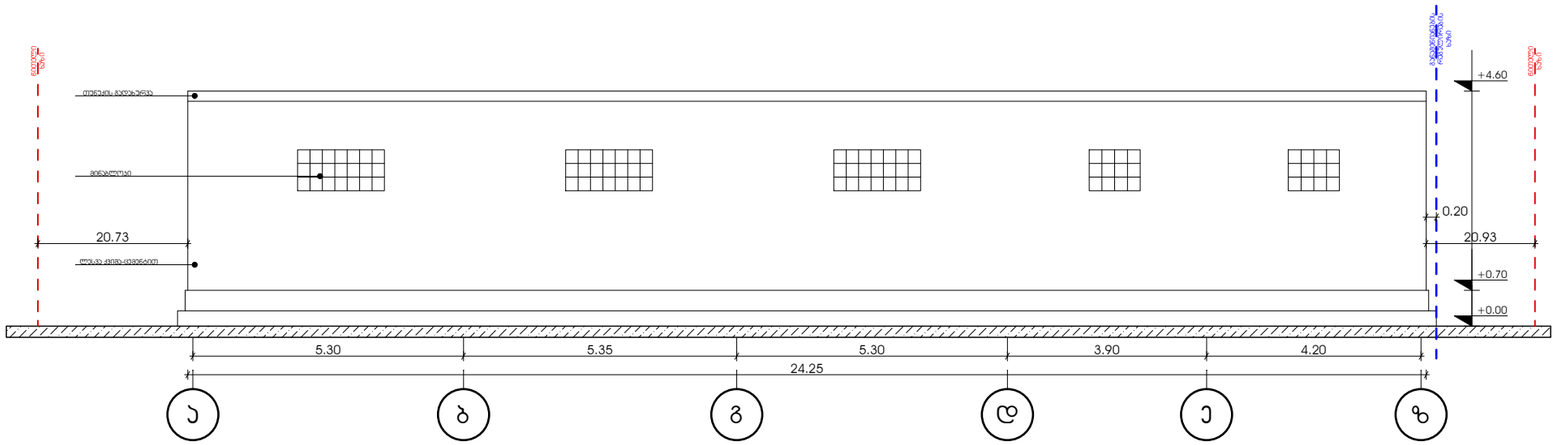

1-3 ფასადი

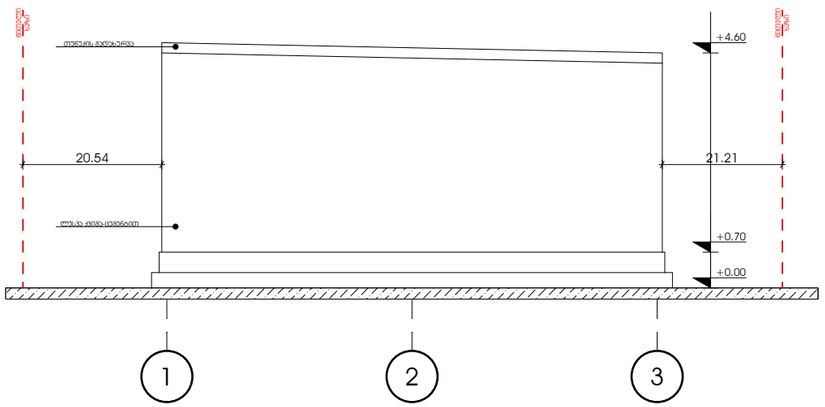

3-1 ფასადი

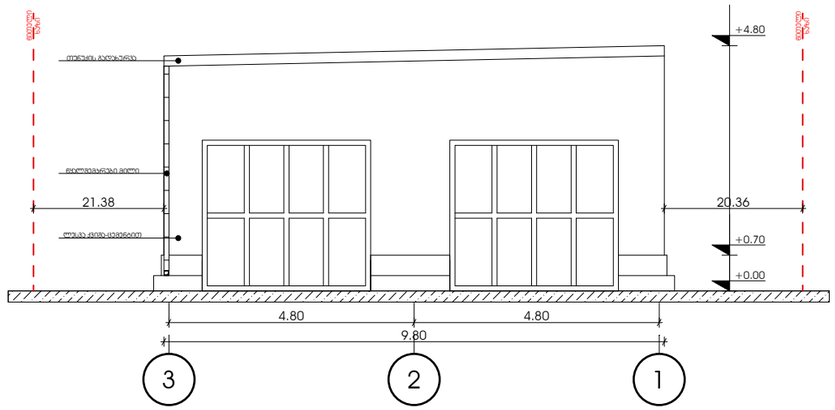

ზ-ა ფასადი

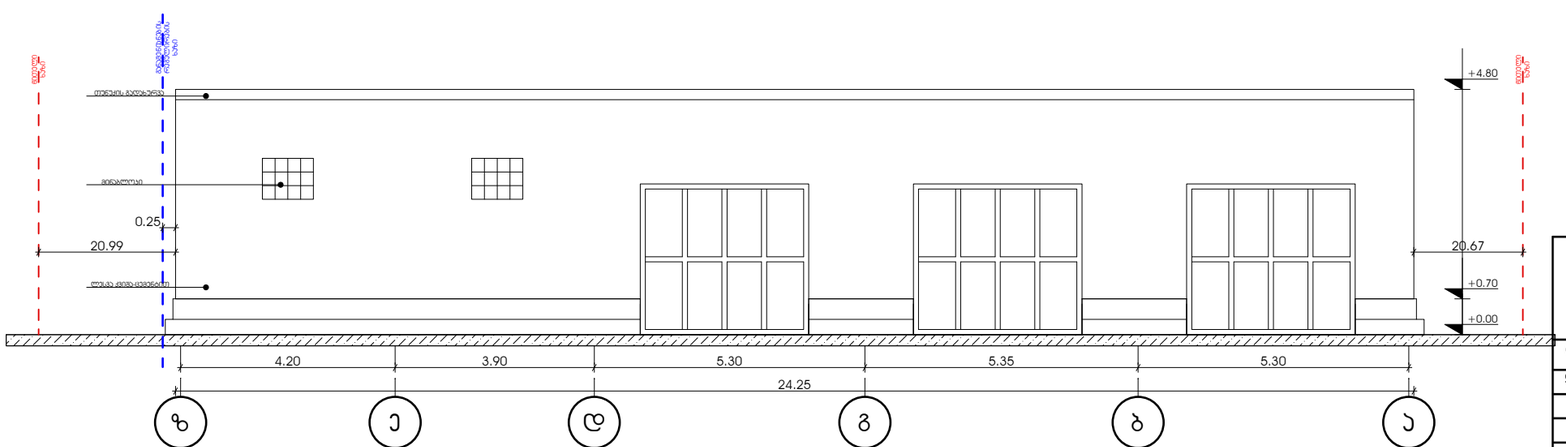

	"ბ" ბლოკი ფასადი		
თანამდებობა	ხელმოწერა	გვარი	
დირექტორი		ნ.პირტახია	არქიტექტურული ნაწილი
		ნ.პირტახია	
		ნ.პირტახია	
		ნ.პირტახია	

დაკვეთა №		
სტად.	ფურც.	რაოდ.

חתכים ב-ב

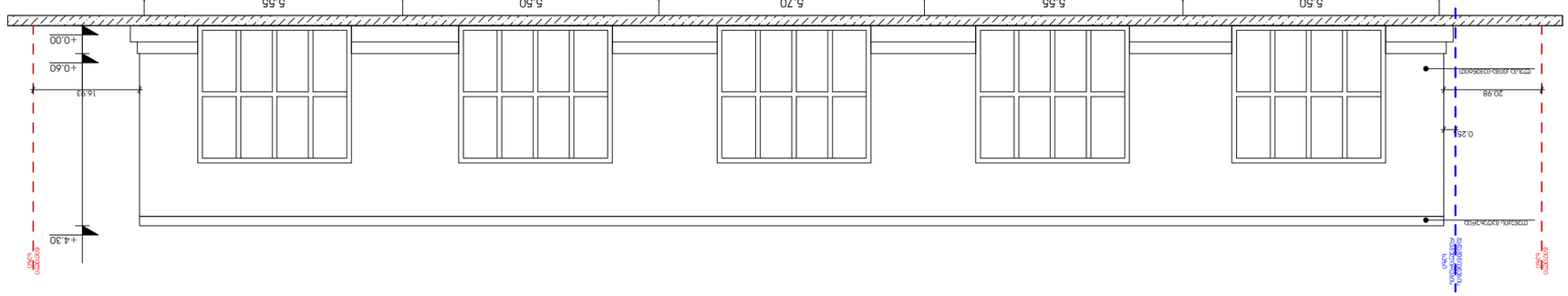

חתכים 1-3

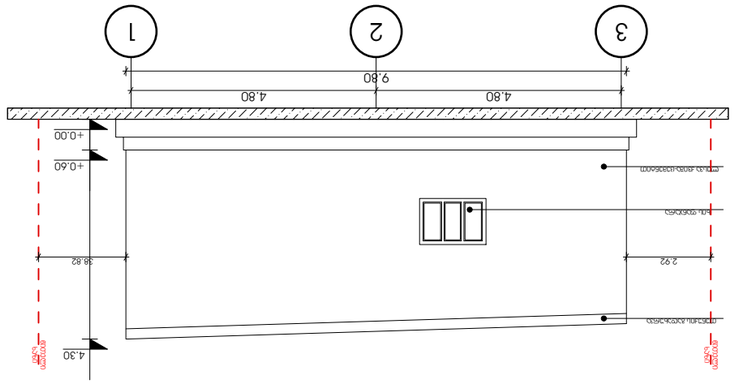

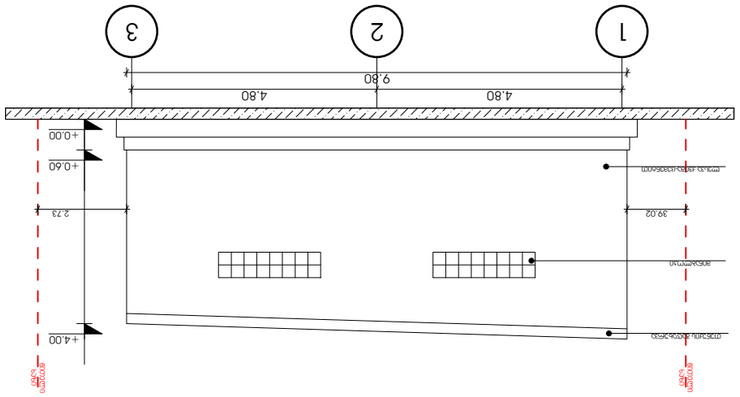

חתכים 4-5

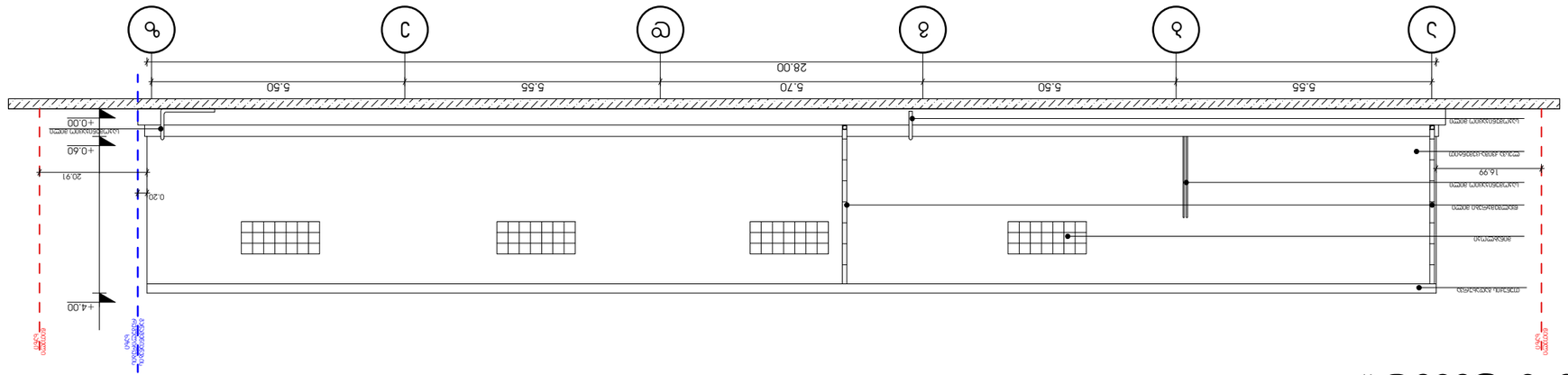

מנהל הפרויקט	בקרת איכות	תאריך	
עיריית אשדוד מחלקת תכנון ופיתוח		6.30.68	
		6.30.68	
		6.30.68	
		6.30.68	
		6.30.68	
		6.30.68	

"בן" לחניון תת קרקעי

מתכנן השלד	בקרת התכנון	תאריך
קונסטרוקטור		6.30.68

מתכנן אדריכלות נוף		6.30.68
		6.30.68
		6.30.68
		6.30.68
		6.30.68

מספר תכנית: 01

קנ"מ	תאריך	מס' גרסה
1:100	6.30.68	