m 1-100

საპროექტო ადმინისტრაციული შენობის ჭრილი 1:100 მ.

ჭრილი 1–1
მ 1:100

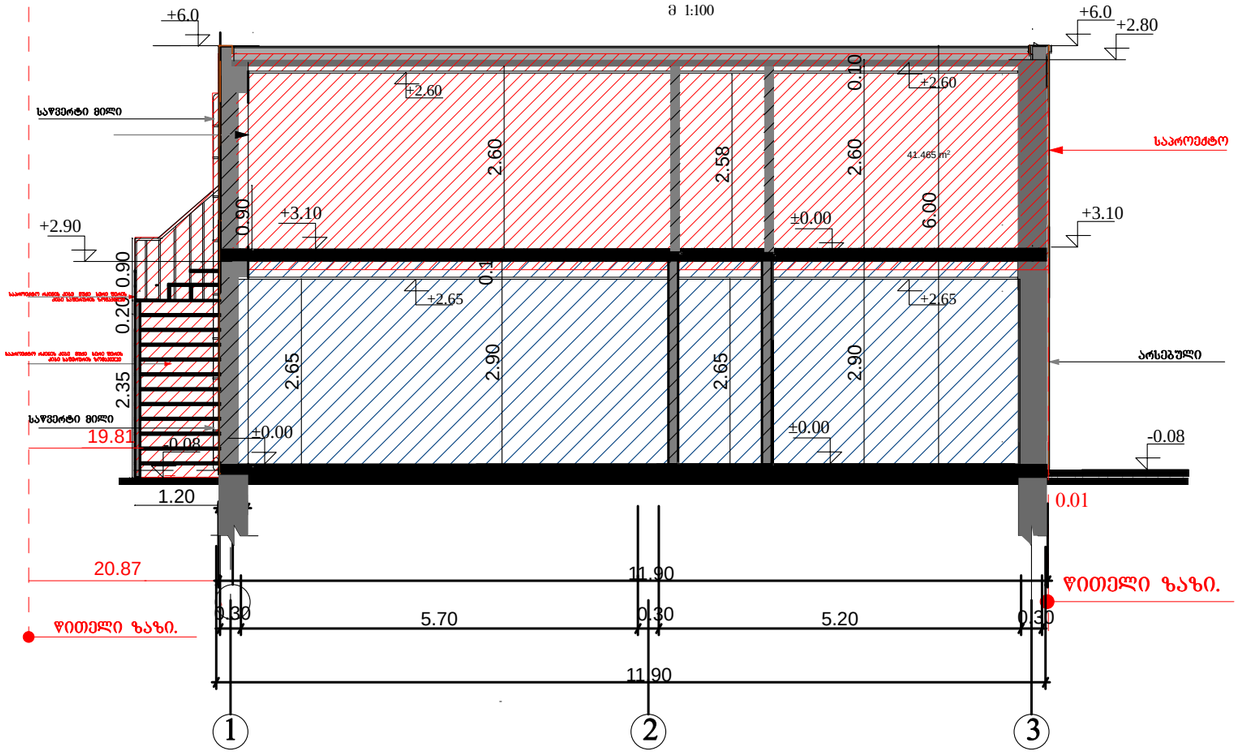
+6.0
+6.0
+2.80
საწვერტი მილი
+2.60
+2.60
0.10
2.60
2.58
2.60
41.485 m²
საპროექტო
+2.90
+3.10
+3.10
0.90
0.90
±0.00
6.00
0.20
+2.65
+2.65
2.35
2.65
2.90
2.65
2.90
საწვერტი მილი
19.81
0.08
±0.00
±0.00
-0.08
არსებული
1.20
0.01
20.87
11.90
ნ.ნ.
0.30
5.70
0.30
5.20
0.30
11.90
ნ.ნ.
ნ.ნ.
ნ.ნ.

არსებული ფარდულის ჭრილი 1-1 ღერძებში 1:100 მ.

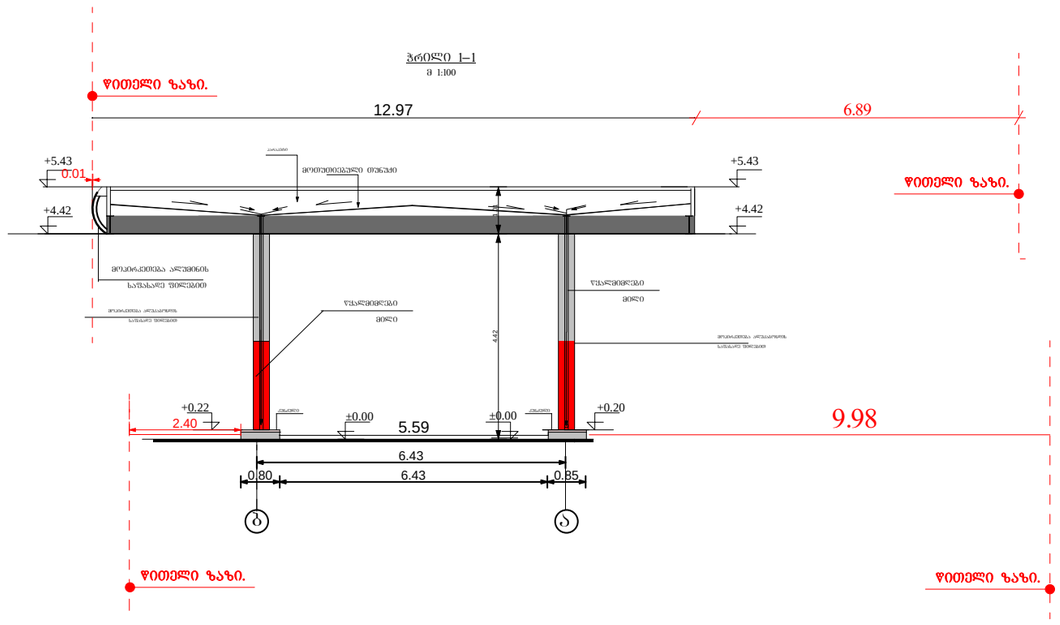

პრ.მთ.არქ.	გიორგი დგებუაძე			ინვენტ. №	
არქიტექტორი	გიორგი დგებუაძე				
დამკვეთი	შ.პს გამა			თარიღი	17.02.2020
			ქ. თბილისი, დავით აღმაშენებლის ხევანი №50 01.72.14.034.073		
				სტადია	ფურცელი	ფურ-ბი
				ა.პ.	2	10
			ფარდულის ჭრილი 1-1 ღერძებში		

არსებული ელ.ქვესადგურის ჭრილები 1:100 მ.

არსებული ელ.ქვესადგურის ჭრილი 1-1 ღერძებში გეგმა 1:100 მ.

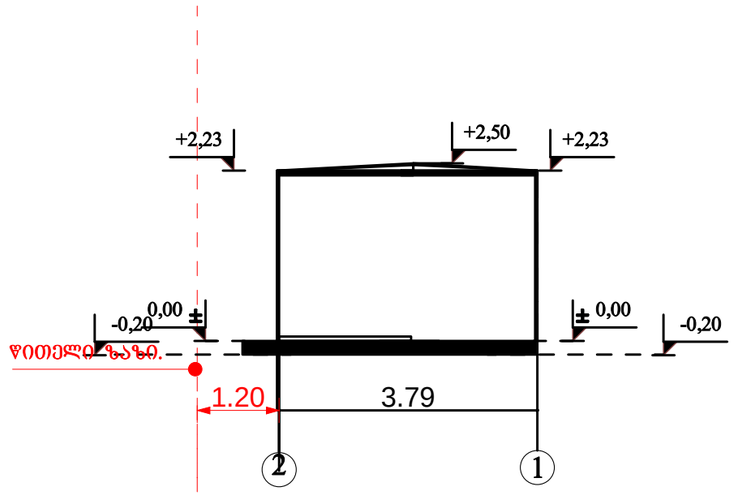

არ.მთ.არქ.	ბიორგბი დგებუაძე			ინვენ..№	
არქიტექტორი	ბიორგბი დგებუაძე				
დამკვეთი	შ.პ.ს ბამა			თარიღი	17.02.2020
			ქ. თბილისი, დავით აღმაშენებლის ხევანი №50 01.72.14.034.073		
				სტადია	ფურცელი	ფურ-ბი
				მ.	3	3
			არსებული ჭრილები 1-2 ღერძებში	შპს "ინჟინერი"	

არსებული მოსაცდელის ჭრილები

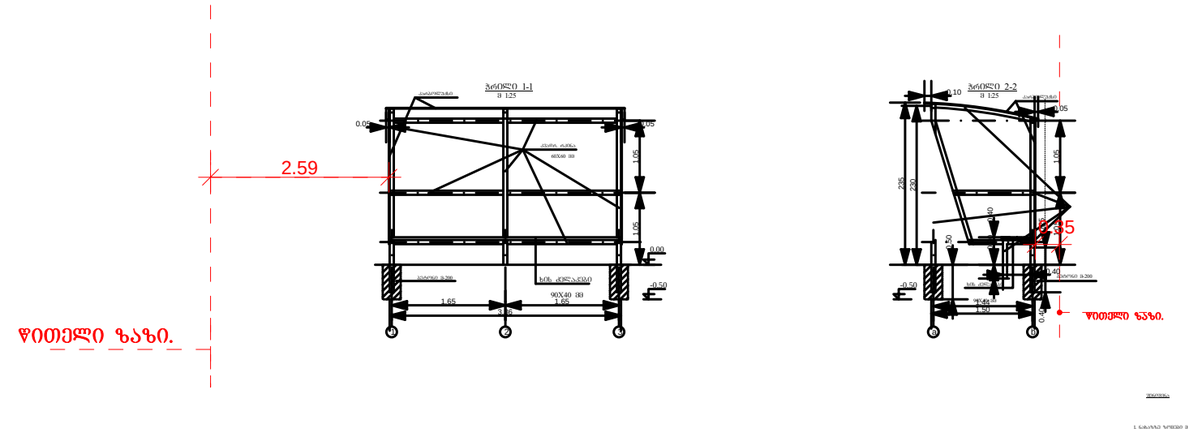

პრ.მთ.არქ.	ბიორბი დგებუაძე			ინვენ..№		
არქიტექტორი	ბიორბი დგებუაძე					
დამკვეთი	შ.პ.ს ბამა			თარიღი	17.02.2020	
			ქ. თბილისი, დავით აღმაშენებლის ხევანი №50 01.72.14.034.073			
			შპს "ბანი13"-ის აირბასამართი საკომპრესორო სადგური	სტადია	ფურცელი	ფურ-ბი
				1:100	2	3
			ჭრილები	შპს "ინჟინერი"		

საპროექტო თხევადი აირის მიწისზედა საცავი(საპრ/) ჭრილი

ჭრილი 1-1

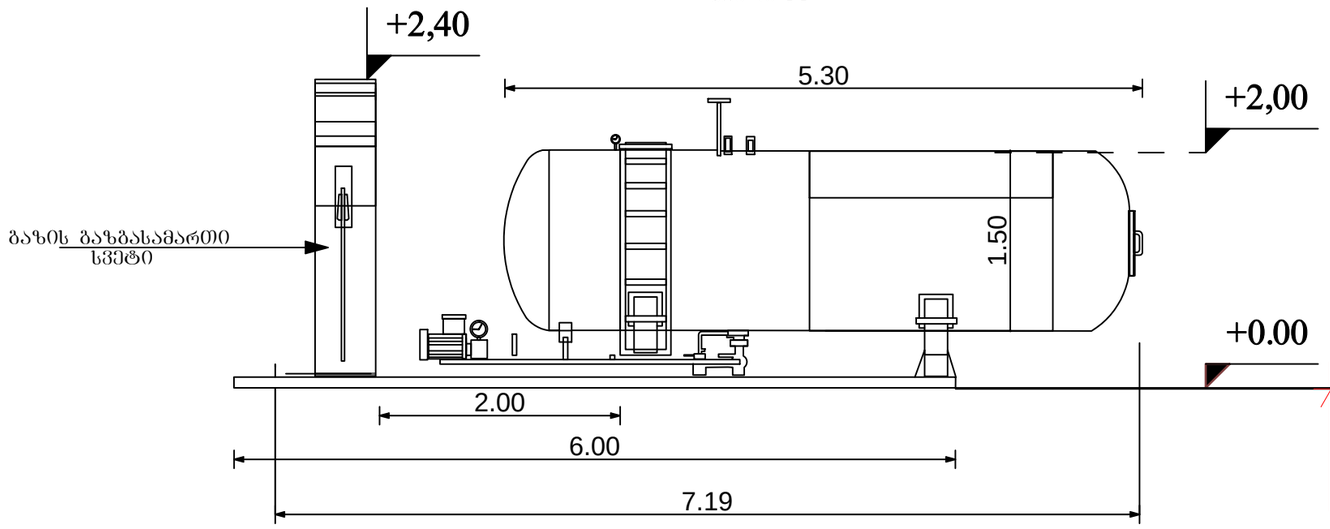

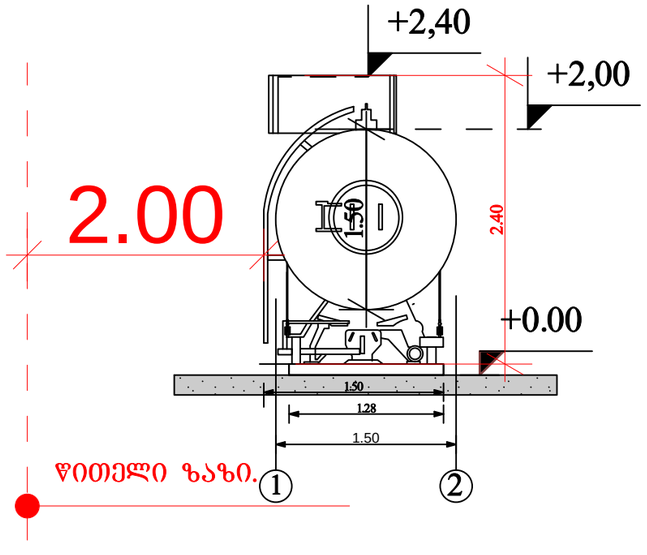

არქიტექტორი	ბიორხი ბარამიძე				
დამკვეთი	შპს ბამა			თარიღი	17.02.2020
			ძ. თბილისი, დავით აღმაშენებლის ხევანი №50 01.72.14.034.073		
				სტადია	ფურცალი ფურც-ბი
				მ. 1:100	8 10
			საპროექტო თხევადი აირის მიწისზედა საცავი(საპრ/) ჭრილი		

არსებული ბენზინის რეზერვუარების ჭრილი

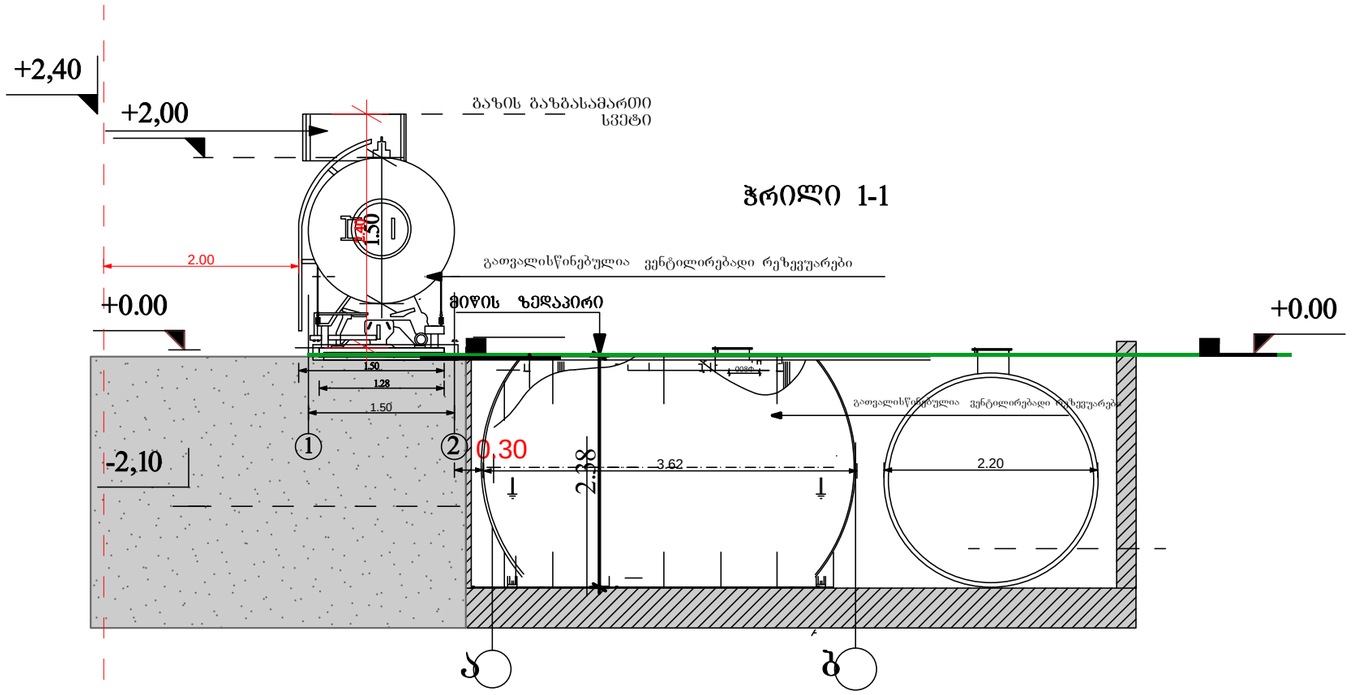

წითელი ზაზი.

პრ.მთ.არქ.	ბიორგბი ბარამიძე			ნახვნტ. №	
არქიტექტორი	ბიორგბი ბარამიძე				
დამკვეთი	შპს ბაგა			თარიღი	17.02.2020
			ქ. თბილისი, დავით აღმაშენებლის ხევანი №50 01.72.14.034.073		
				სტადია	ფურცელი	ფურ-ბი
				ა.პ.	7	10