№ 06/20-0374538 D 10.02.2020

ბატონ გია ჯანაშიას
მისამართი: ჩარგლის ქ. N46
ტელეფონი: 555 55 99 11

შპს „ჯორჯიან უოთერ ენდ ფაუერმა“ (შემდგომში „კომპანია“) განიხილა თქვენი განცხადება („კომპანიაში“ რეგისტრირებული IN20-0371415, დათარიღებული 31/01/2020წ.) ჩარგლის ქ. N46-ში მშენებლობის საპროექტო დოკუმენტაციის შეთანხმების შესახებ.

გაცნობებთ, რომ ზემოაღნიშნულ მისამართზე გაედინება „კომპანიის“ ბალანსზე რიცხული წყალარინების D=200 მმ-იანი ქსელი, რომლის მიმართ დაცული უნდა იყოს საქართველოში მოქმედი სამშენებლო ნორმებით და წესებით დადგენილი მოთხოვნები.

თქვენს მიერ წარმოდგენილი პროექტი შეთანხმებულია „კომპანიის“ შესაბამის სამსახურთან. „კომპანია“ არ არის წინააღმდეგი განახორციელოთ სამშენებლო სამუშაოები წარმოდგენილი პროექტის შესაბამისად, მას შემდეგ, რაც მოხდება წყალარინების D=200 მმ-იანი და D=150 მმ-იანი ქსელების გადატანა.

მშენებლობის ნებართვის გაცემის აუცილებელ წინა-პირობას წარმოადგენს ქსელის მომსახურების საჭიროების ან დაზიანების შემთხვევაში „კომპანიის“ შესაბამისი სამსახურების წარმომადგენლებს, დღე-ღამის ნებისმიერ დროს მიეცეთ საშუალება ტერიტორიაზე შესვლისა და მძიმე სპეცტექნიკის გამოყენებით სამუშაოების ჩატარების.

ასევე გაცნობებთ, რომ საპროექტო ტერიტორიაზე შესაძლებელია გადიოდეს კერძო მფლობელობაში არსებული წყალსადენ-წყალარინების ქსელები, რომელთა შესახებ „კომპანია“ ინფორმაციას არ ფლობს.

ქსელის დაზიანების თავიდან აცილების მიზნით სამუშაოების დაწყების წინ გთხოვთ, დაუკავშირდეთ „კომპანიის“ წარმომადგენელს:
გლდანი-ნაძალადევის ბიზნეს ცენტრის მეწყერი გიორგი ჯანიაშვილი. ტელ: 577 15 10 51.

პატივისცემით,

გიორგი სვანიშვილი
კომერციული დირექტორი

შემსრულებელი: ჯ. ჩაჩხალია; გ. მურღულია
ტელეფონი: 293 11 11 (11 27); (21 02)

№ 0618-013708 D 17.09.2018

შპს ,,პეგასი“-ს წარმომადგენელს
ქალბატონ ნათია სიფრიაშვილს
ჩარგლის ქუჩა #46
ს/კ 01.12.07.007.014
მის: ლადო ასათიანის #36ა
(ტ: 577 74 32 32)

შპს,,ჯორჯიან უოთერ ენდ ფაუერმა“ განიხილა თქვენი განცხადება, დათარიღებული 30.08.18 წ. დარეგისტრირებული #IN18-0123569, 30.08.18 წ. ზ/აღნიშნულ ტერიტორიაზე გამავალი წყალარინების ქსელების გადატანის თაობაზე.

გაცნობებთ, რომ ზემო აღნიშნულ მიწის ნაკვეთზე გაედინება კომპანიის ბალანსზე რიცხული დ=250 მმ-იანი და დ=150 მმ-იანი წყალარინების ქსელები, რომლის მიმართაც დარღვეულია სამშენებლო-სანიტარული ნორმები და წესები.

კომპანია შესაძლებლად მიჩნევს აღნიშნული ქსელების გადატანას აღნიშნული ნაკვეთის კიდეში, რომელთა სრული ტექნოლოგიური ციკლის ღირებულება შეადგენს 32280 (ოცდათორმეტიათასორასოთხმოცი) ლარი დღგ-ს ჩათვლით.

პატივისცემით,

ირაკლი ბაბუხადზე

კომერციული დირექტორი

შპს ჯორჯიან უოთერ ენდ ფაუერი
GEORGIAN WATER AND POWER LTD

0179 თბილისი, მ. კოსტავას 1 შესახვევი №33
ტელ / Tel: +995 (32) 293 11 11; ფაქსი / Fax: +995 (32) 298 26 07
საიდენტიფიკაციო კოდი 203826002

№33, 1st Lane, M. Kostava str. 0179, Tbilisi, Georgia
ელ-ფოსტა / E-mail: info@gwp.ge / www.gwp.ge
Identification Code 203826002

შპს "ჯორჯიან უოთერ ენდ ფაუერი"

შპს "ჯორჯიან უოთერ ენდ ფაუერი"
ტექნიკური ექსპერტიზის და პროექტირების დეპარტამენტი
საპროექტო სამსახური

გლდანი-ნაძალადევის რაიონში, ჩარგლის №46-ში (ს.კ. 01.12.07.007.14) წყალარინების ქსელის გადატანის პროექტი

თბილისი 2019

დაკვეთა №	№IN18-0116719 12243
სტადია	მუშა პროექტი (მპ)

ნახაზების უწყისი

№	ნახაზის დასახელება	ფურცელი №
1	საერთო მონაცემები	კ-1
2	გეგმა არსებული და საპროექტო ქსელების დატანით	კ-2
3	კანალიზაციის ქსელის გრძივი პროფილი	კ-3
4	არსებული კან. ჭა; საპროექტო კან. ჭა №1; №2.	კ-4
5	საპროექტო კან ჭა №3; მიწის თხრილის განივი კვეთები.	კ-5
6	ჭის ქვაბულის და მიწის თხრილის გამაგრების კვანძი	კ-6

პროექტის განმარტება

გლდანი-ნაძალადევის რაიონში, ჩარგლის #46-ში (ს.კ. 01.12.07.007.14) წყალარინების ქსელის გადატანის პროექტი.

დამუშავებულია "ჯორჯიან უოთერ ენდ ფაუერი"-ს ახალი მიერთების განყოფილების №18-0116719 წერილის მონაცემების საფუძველზე რაიონული სამსახურების მიერ გაცემული ტექნიკური პირობების თანახმად. პროექტი დამუშავებულია საქართველოში მოქმედი ვადაგაგრძელებული სამშენებლო ნორმების და წესების თანახმად. ტექნიკური პირობით ობიექტის წყალარინების ქსელი შესაძლებელია დაერთდეს ჩარგლის ქუჩაზე გამავალ d=400 მმ-იან წყალარინების კოლექტორზე L=67 მ. გრძ. მ. განშტოების მოწყობით; მოსაწყობი განშტოების დიამეტრი: 250 მმ. L=54; d=280 მმ. L=13;

აუცილებელია მოეწყოს ჭის ქვაბულისა და მიწის თხრილის კედლების გამაგრება H=1.70 მ ჩაღრმავების შემდეგ.

სამუშაოების დაწყებამდე დაზუსტებულ იქნას ტრასის გასწვრივ საინჟინრო კომუნიკაციების არსებობა.

წყალარინების ქსელის მოწყობა ითვალისწინებს საექსპლოატაციო სამსახურის წარმომადგენელთა და სამშენებლო ნორმებისა და წესების მოთხოვნებს.

საერთო მითითებები

1. სამუშაოების დაწყებამდე დაზუსტებულ იქნას ტრასების გასწვრივ საინჟინრო კომუნიკაციების არსებობა.
2. ქსელების სამონტაჟო სამუშაოების წარმოება და მიღება-ჩაბარება განხორციელდეს СНИП 2.04.02-84 და СНИП 2.04.03-85 მითითებების დაცვით.
3. ობიექტის საპროექტო ჩართვები არსებულ ქსელებთან დაზუსტებული და შეთანხმებული იქნას შ.პ.ს. "ჯორჯიან უოთერ ენდ ფაუერი"-ს რაიონის წყალსადენ-კანალიზაციის ქსელების საექსპლოატაციო სამსახურებთან.
4. მიწის სამუშაოების წარმოებისას აუცილებელია გეოლოგის ზედამხედველობა.
5. სამონტაჟო სამუშაოების წარმოება განხორციელდეს მილის მწარმოებელი ფირმის ტექნიკური მითითებების მიხედვით.
6. სამუშაოების დასრულების შემდეგ მილსადენები გამოიცადოს დაწესებული ნორმების თანახმად.

ფორმატი	სტადია	ვარიანტი
A3	მ.პ.	1

პირობითი აღნიშვნები:

- კანალიზაციის საპროექტო მილი
- კანალიზაციის არსებული მილი
- არსებული კან. ჭა
- საპროექტო კან. ჭა
- ასფალტის საფარი
- საფეხმავლო ნაწილი

შენიშვნები:

1. საერთო მონაცემები იხ. განმარტებით ბარათში.
2. ნახაზი იკითხება კ-2 - კ-6 ნახაზებთან ერთად.
3. თხრილის გათხრისას და სამონტაჟო სამუშაოების წარმოებისას დაცული იქნას უსაფრთხოების წესები.

დამკვეთი: შპს "პეგასი"

დაკვეთა: №IN18-0116719

შემსრულებელი:



შ.პ.ს. "ჯორჯიან უოთერ ენდ ფაუერი"
თბილისი, კოსტავას I შესახვევი, №33
ტექნიკური ექსპერტიზის და პროექტირების დეპარტამენტი-საპროექტო სამსახური

საპროექტოს უფროსი	ა. როხვაძე	
პროექტის ხელმძღვანელი	რ. ბაღათურია	
შესრულა	რ. ბაღათურია	
შეამოწმა	ს. ჯაფარიძე	

პროექტი: გლდანი-ნაძალადევის რაიონში, ჩარგლის №46-ში (ს.კ. 01.12.07.007.14) წყალარინების ქსელის გადატანის პროექტი

თარიღი: ივნისი 2019

ნახაზი: საერთო მონაცემები

მასშტაბი	ფურცელი №	ფურცლები
-	კ-1	6

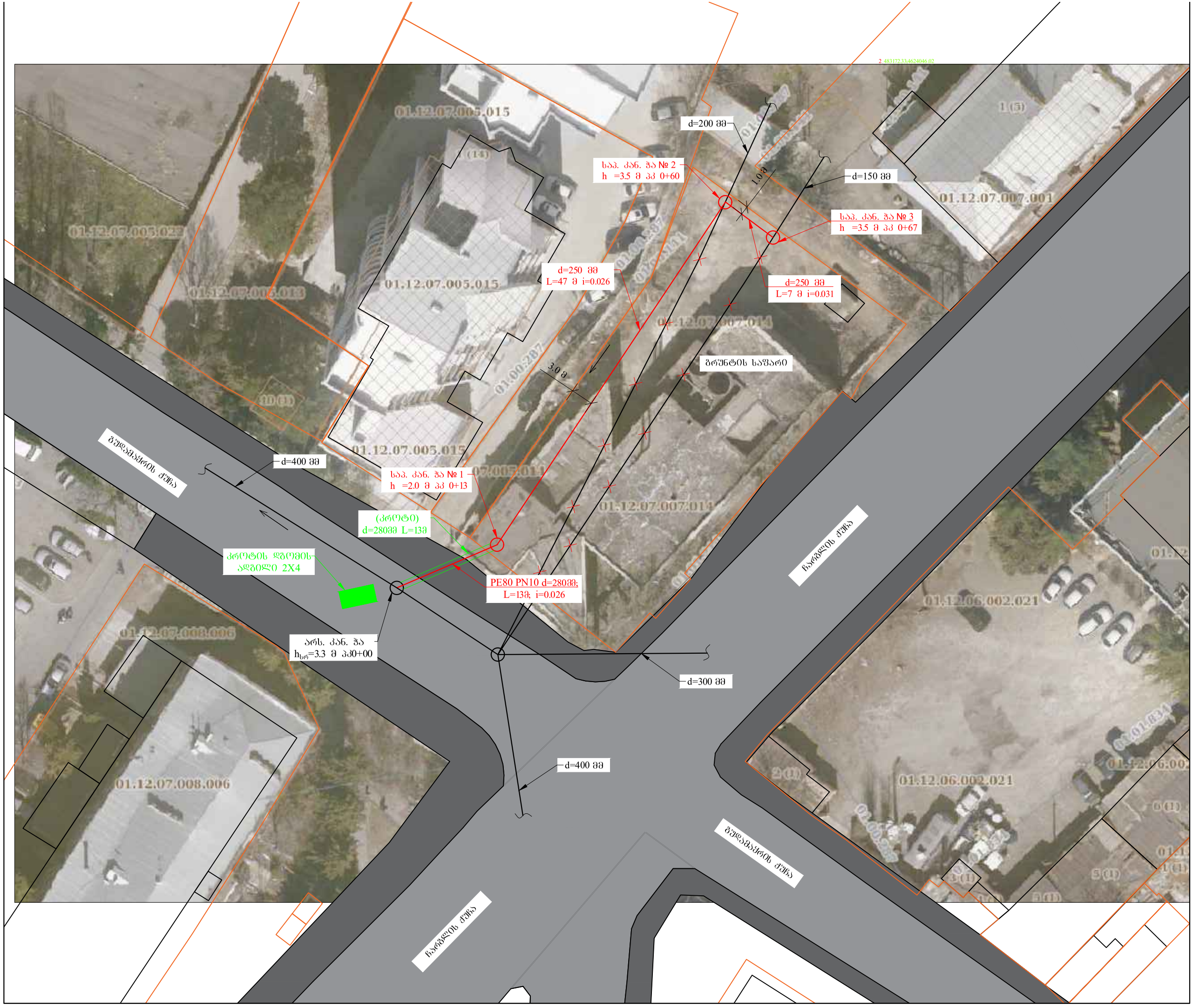

A3	მ.ვ.	

პროექტის აღნიშვნები:

- კანალიზაციის საპროექტო მილი
- კანალიზაციის არსებული მილი
- არსებული კან. ჭა
- საპროექტო კან. ჭა
- ასფალტის საფარი
- საფეხმავლო ნაწილი

შენიშვნები:

1. საერთო მონაცემები იხ. განმარტებით ბარათში.
2. ნახაზი იკითხება კ-2 - კ-6 ნახაზებთან ერთად.
3. თხრილის გათხრისას და სამონტაჟო სამუშაოების წარმოებისას დაცული იქნას უსაფრთხოების წესები.

დამკვეთი: შპს "აეროსი"

დაკვეთა: №IN18-011671

შემსრულებელი:

შ.პ.ს. "ჯორჯიან უოთერ ენდ პაუ
თბილისი, კოსტავას I შესახვევი, №33

ტექნიკური ექსპერტიზის და პროექტირე
დეპარტამენტი-საპროექტო სამსახური

საპროექტოს უფროსი	ა. როხვაძე	
პროექტის ხელმძღვანელი	რ. ბადათურია	
შესრულა	რ. ბადათურია	
შეამოწმა	ს. ჯაფარიძე	

პროექტი: გლდანი-ნაძალადევის რაიო
ჩარგლის №46-ში (ს.კ. 01.12.07.007.14) წყალარინებ
ჭების გადატანის პროე

თარიღი: 2019

ნახაზი: ბეგმა არსებული და საპროექტო ჭების დატანით

მასშტაბი	ფურცელი №	ფურც
-	კ-2	

ანალიზაციის ქსელის გრძივი პროფილი

მასშტაბი

1:100

1:200

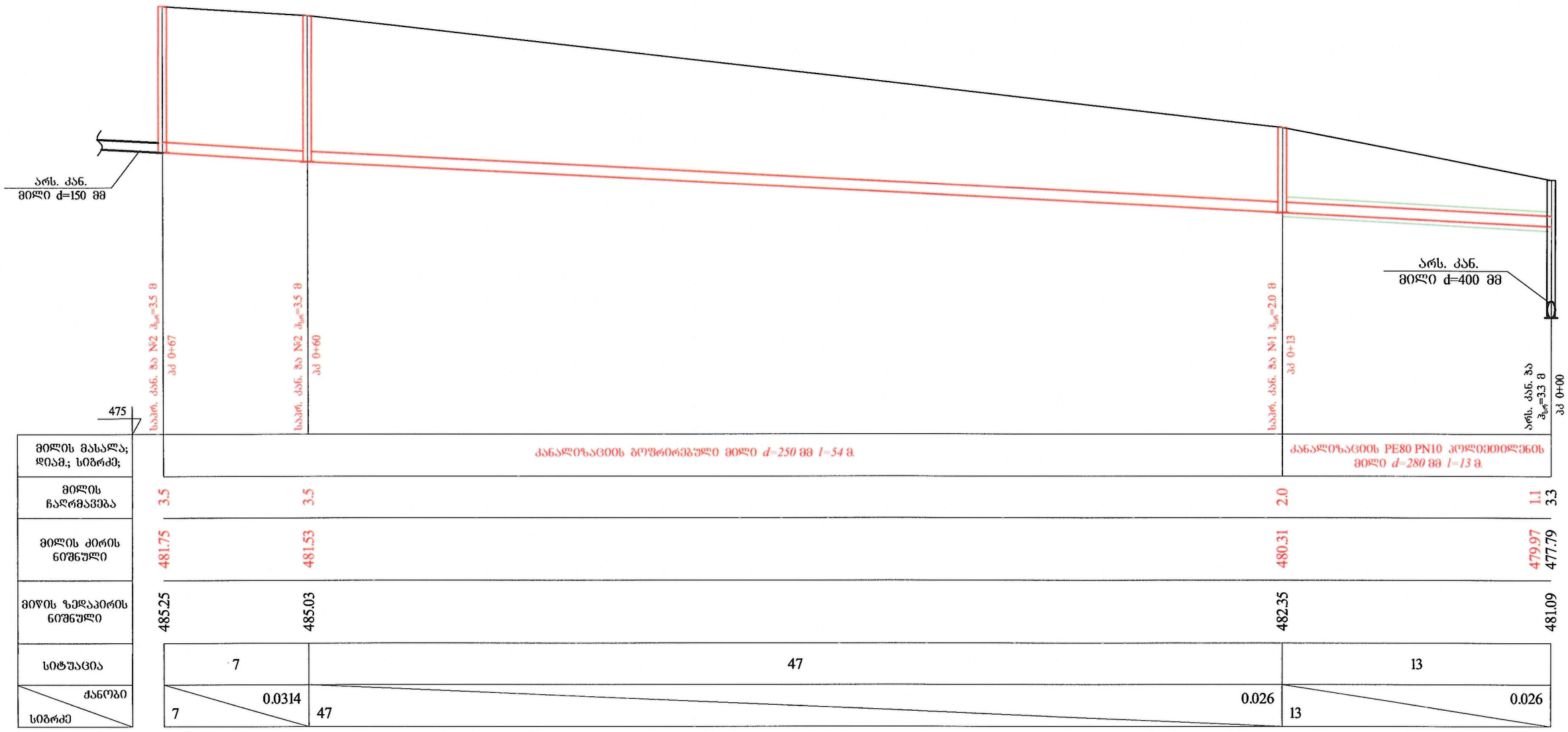

ფორმატი	სტადია	ვარიანტი
A3	ა.პ.	1

პირობითი აღნიშვნები:

შენიშვნები:

1. საერთო მონაცემები იხ. განმარტებით ბარათში.
2. ნახაზი იკითხება კ-2 ნახაზთან ერთად.
3. თხრილის გათხრისას და სამონტაჟო სამუშაოების წარმოებისას დაცული იქნას უსაფრთხოების წესები.

დამკვეთი

შპს "ალგასი"

დაკვეთა №IN18-0116719

შემსრულებელი



შ.პ.ს. "ჯორჯიან უოთერ ენდ ფაუერი"

თბილისი, კოსტავას I შესახვევი, №33

ტექნიკური ექსპერტიზის და პროექტირების დეპარტამენტი-საპროექტო სამსახური

საპროექტო უფროსი	ა. როხვაძე	
პროექტის ხელმძღვანელი	რ. ბაღათურია	
შემასრულა	რ. ბაღათურია	
შეამოწმა	ს. ჯაფარიძე	

პროექტი

გლდანი-ნაძალადევის რაიონში, ჩარგლის №46-ში (ს.კ. 01.12.07.007.14) წყალარინების ქსელის გადატანის პროექტი

თარიღი 2019

ნახაზი

კანალიზაციის ქსელის გრძივი პროფილი

მასშტაბი	ფურცელი №	ფურცლები
-	ქ-3	6

არსებული კანალიზაციის ჭა

გეგმა

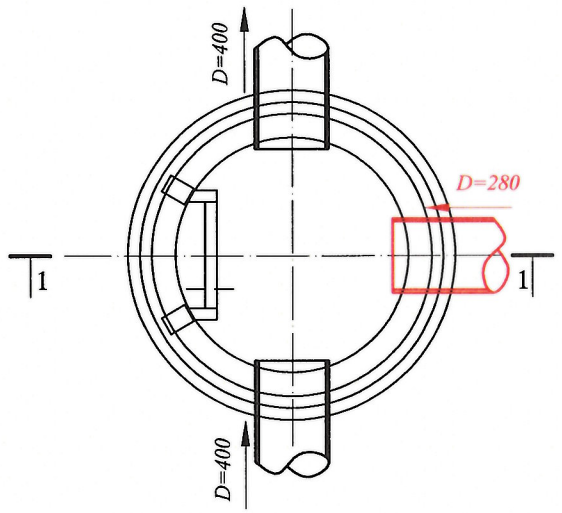

საპროექტო კანალიზაციის ჭა №1

გეგმა

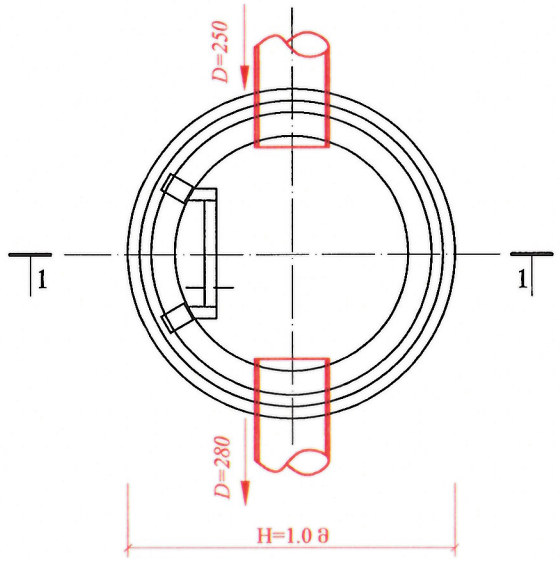

საპროექტო კანალიზაციის ჭა №2

გეგმა

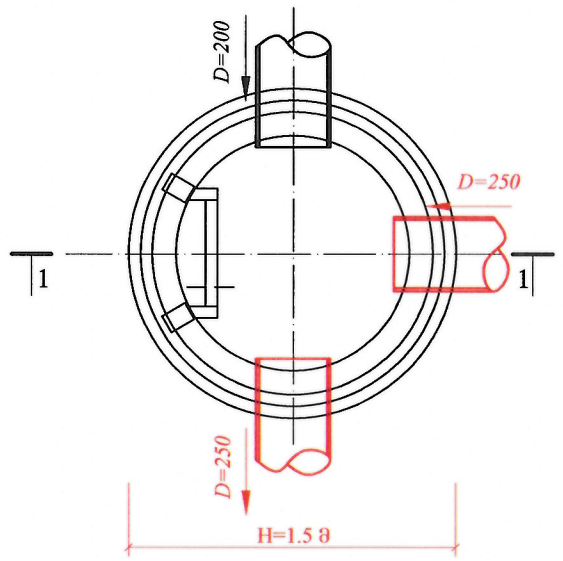

ჭრილი I-I

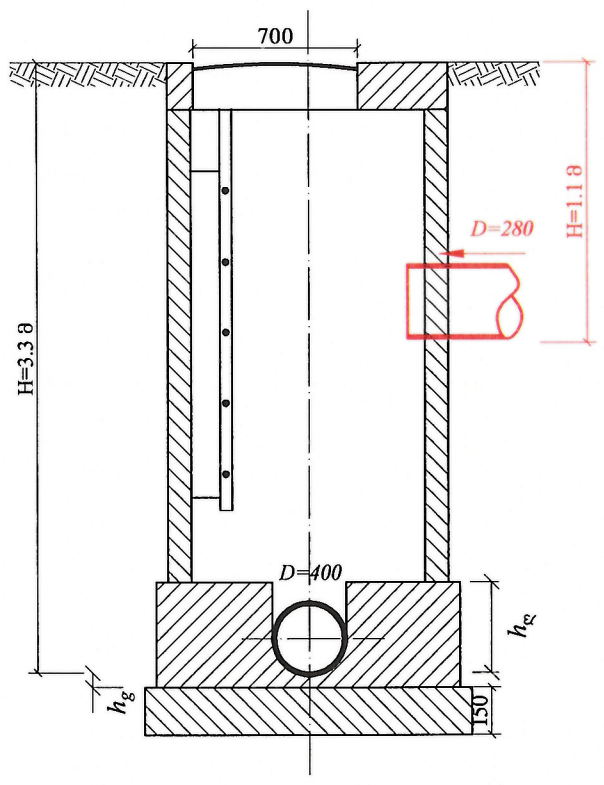

ჭრილი I-I

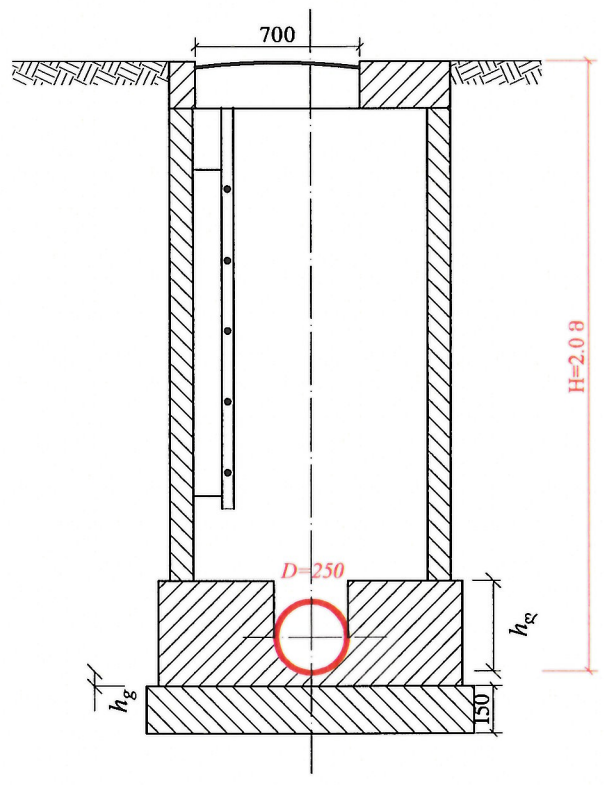

ჭრილი I-I

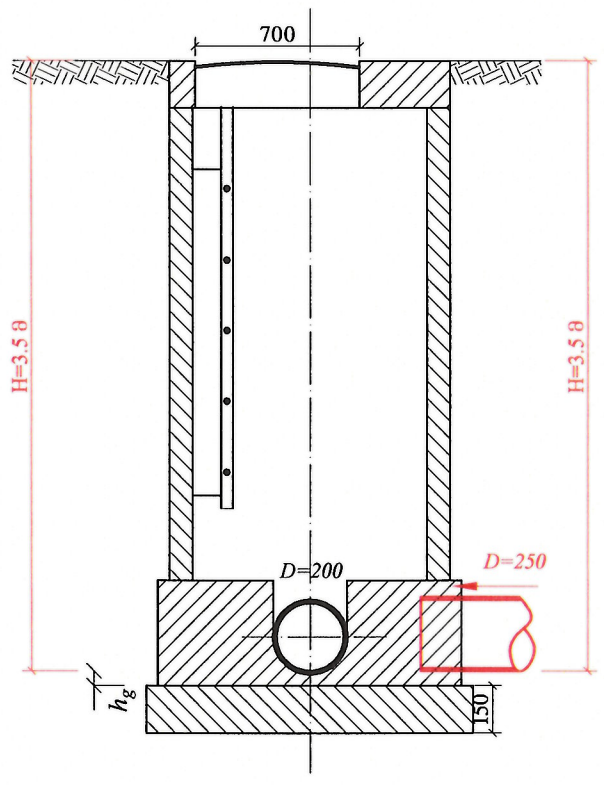

ფორმატი	სტადია	ვარიანტი
A3	მ.პ.	1

პირობითი აღნიშვნები:

შენიშვნები:

1. საერთო მონაცემები იხ. განმარტებით ბარათში.
2. ნახაზი იკითხება კ-2 ნახაზთან ერთად.
3. თხრილის გათხრისას და სამონტაჟო სამუშაოების წარმოებისას დაცული იქნას უსაფრთხოების წესები.

დამკვეთი

შპს "პეგასი"

დაკვეთა №IN18-0116719

შემსრულებელი

შ.პ.ს. "ჯორჯიან უოთერ ენდ შაუერი"

თბილისი, კოსტავას I შესახვევი, №33

ტექნიკური ექსპერტიზის და პროექტირების დეპარტამენტი-საპროექტო სამსახური

საპროექტოს უფროსი	ა. როხვაძე	
პროექტის ხელმძღვანელი	რ. ბაღათურია	
შეასრულა	რ. ბაღათურია	
შეამოწმა	ს. ჯაფარიძე	

პროექტი

გლდანი-ნაძალადევის რაიონში, ჩარგლის №46-ში (ს.კ. 01.12.07.007.14) წყალარინების ქსელის გადატანის პროექტი

თარიღი ივნისი 2019

ნახაზი

არსებული კანალიზაციის ჭა; საპროექტო კანალიზაციის ჭა №1; №2.

მასშტაბი	ფურცელი №	ფურცლები
-	კ-4	6

საპროექტო კანალიზაციის ჭა №3

გეგმა

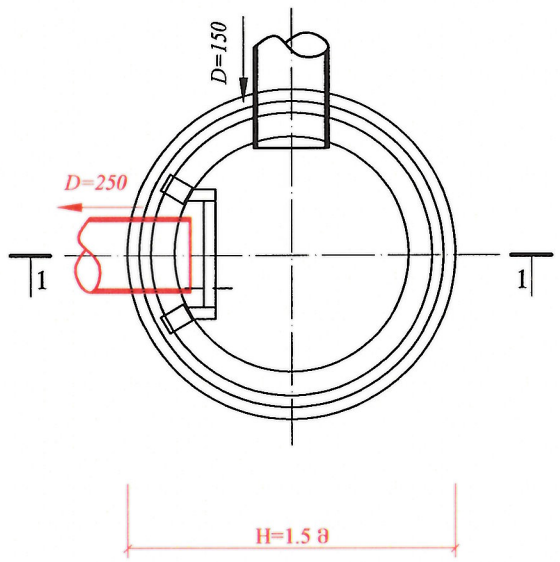

ჭრილი I-I

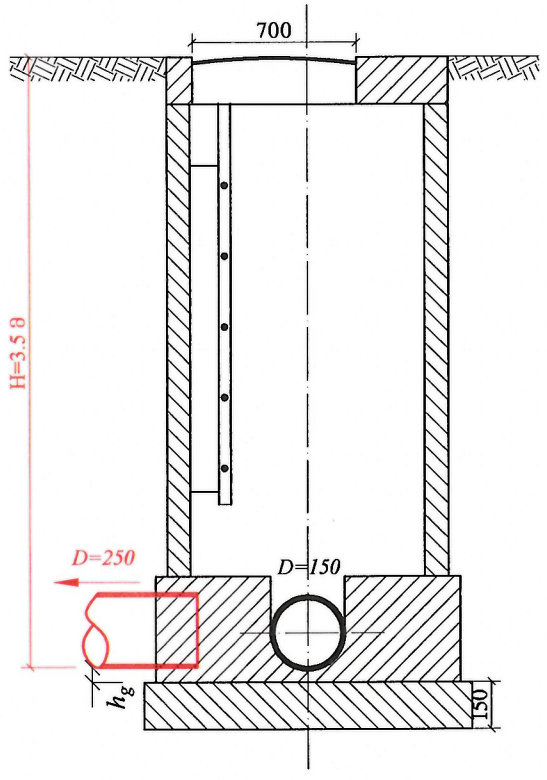

მიწის თხრილის განივი კვეთი

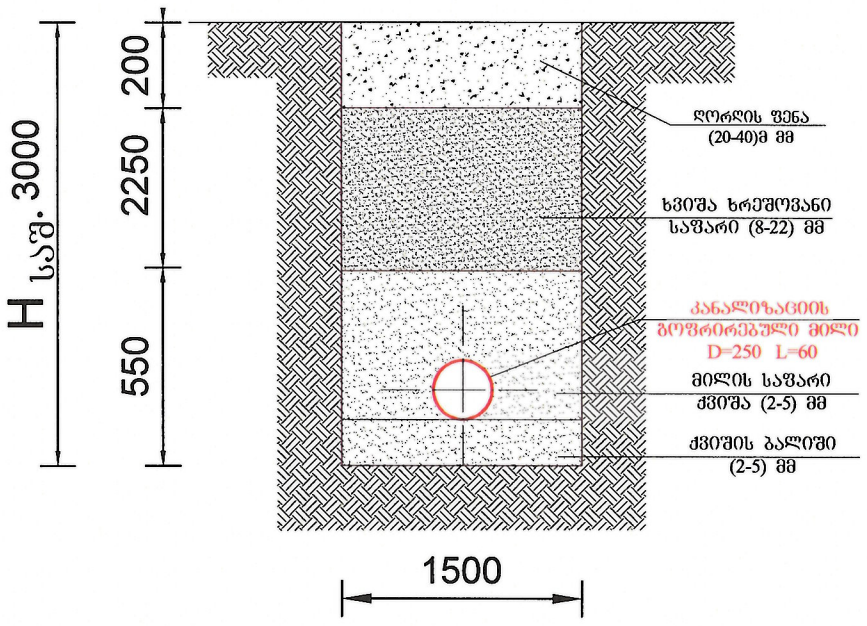

ფორმატი	სტადია	ვარიანტი
A3	მ.პ.	1

პირობითი აღნიშვნები:

შენიშვნები:

1. საერთო მონაცემები იხ. განმარტებით ბარათში.
2. ნახაზი იკითხება კ-2 ნახაზთან ერთად.
3. თხრილის გათხრისას და სამონტაჟო სამუშაოების წარმოებისას დაცული იქნას უსაფრთხოების წესები.

დამკვეთი: შპს "ჯეგასი"

დაკვეთა: №IN18-0116719

შემსრულებელი:

შ.პ.ს. "ჯორჯიან უოთერ ენდ ფაუერი"
თბილისი, კოსტავას I შესახვევი, №33
ტექნიკური ექსპერტიზის და პროექტირების დეპარტამენტი-საპროექტო სამსახური

საპროექტოს უფროსი	ა. როხვაძე	
პროექტის ხელმძღვანელი	რ. ბაღათურია	
შეასრულა	რ. ბაღათურია	
შეამოწმა	ს. ჯაფარიძე	

პროექტი:

გლდანი-ნაძალადევის რაიონში, ჩარგლის №46-ში (ს.კ. 01.12.07.007.14) წყალარინების ქსელის გადატანის პროექტი

თარიღი: ივნისი 2019

ნახაზი:

საპროექტო კანალიზაციის ჭა №3; მიწის თხრილის განივი კვეთი.

მასშტაბი	ფურცელი №	ფურცლები
-	კ-5	6

გამაბრეების ბრძივი კვეთი
მ 1:50

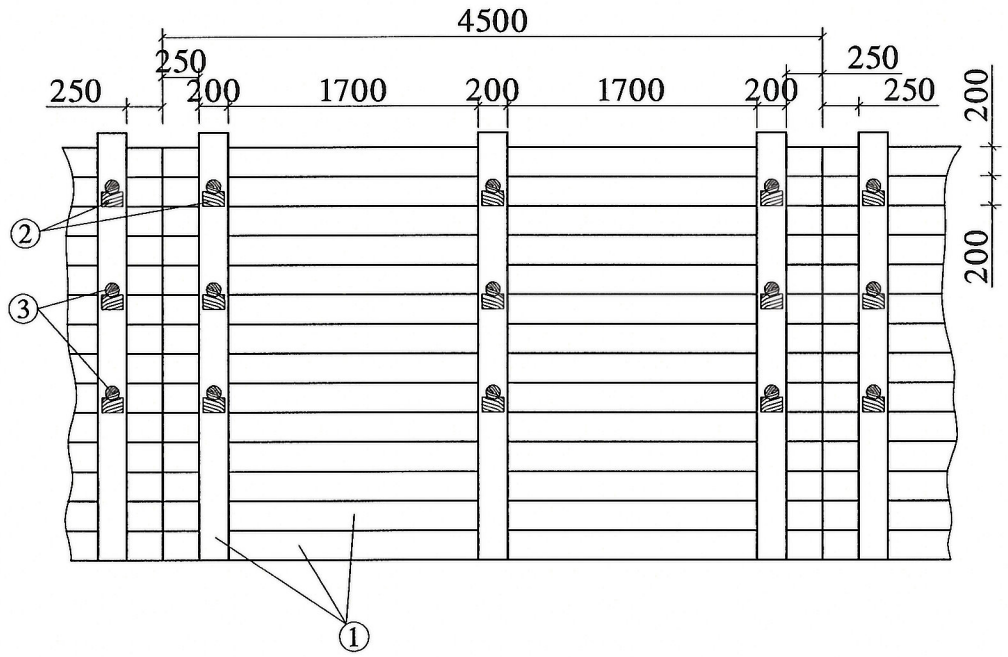

გამაბრეების განივი კვეთი
მ 1:50

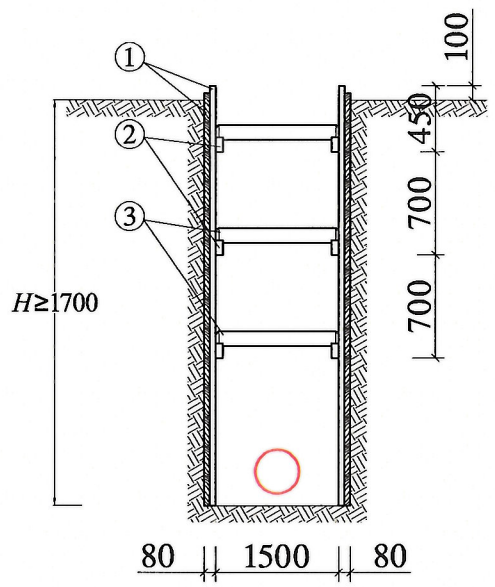

დ ე ტ ა ლ ე ბ ი
მ 1:10

1 - ფიცრის ნაჭერი

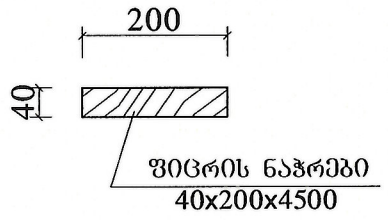

2 - გამბრჯენის საყრდენი

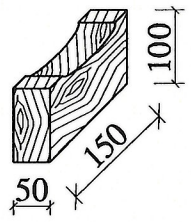

3 - გამბრჯენი

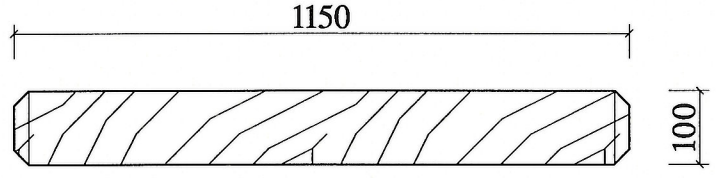

შ ე ნ ი შ ვ ნ ა

1. სამუშაოების წარმოებისას დაცული იქნას საქართველოში მოქმედი უსაფრთხოების ნორმები.
2. 3 მეტრზე მეტი სიღრმის ტრანშეის (ქვაბულის) გამაგრებისთვის საჭირო პროექტი მომზადდეს ადგილზე ინჟინერ-მშენებლის მიერ.
3. დაბალი ტენიანობის შემცველი გრუნტის (გარდა ქვიშისა) შემთხვევაში ტრანშეის ფერდის გასამაგრებელი ფარის სისქე არ უნდა იყოს 40 მმ-ზე ნაკლები, ხოლო მაღალი ტენიანობის გრუნტის შემთხვევაში არანაკლებ 50 მმ-ისა.
4. დაფები უნდა დაფიქსირდეს ერთმანეთთან ვერტიკალური სამაგრებით, რომლებიც დაეყრდნობა გრუნტში მჭიდროდ დამაგრებულ ხჯენებზე.
5. თაროს კრონშტეინები უნდა მოეწყოს არანაკლებ 1.5 მ ბიჯით.
6. ვერტიკალურ სამაგრებს შორის მანძილი არ უნდა აღემატებოდეს 1 მეტრს.
7. დაფებს შორის დაშორება არ უნდა აღემატებოდეს 15 სმ.
8. აუცილებელ გაძლიერებას საჭიროებს კვანძები, რომლებიც მოწყობილია გრუნტის ვარდნის შესაჩერებლად, დაფებს შორის ვერტიკალური დაშორება არ უნდა აღემატებოდეს 15 სმ.
9. ტრანშეის ფერდის გამაგრება განხორციელდეს ქვევიდან-ზევით გრუნტის უკუჩაყით, ერთდროულად დასაშვებია 2-3 ფარის დამაგრება თითო ფარის გამოტოვებით, მხოლოდ ნორმალური (კენჭნარი, თიხნარი, თიხა, და სხვ.) გრუნტისთვის.

ფორმატი	სტადია	ვარიანტი
A3	მ.პ.	1

პირობითი აღნიშვნები:

შენიშვნები:

1. საერთო მონაცემები იხ. განმარტებით ბარათში.
2. ნახაზი იკითხება კ-2 ნახაზთან ერთად.
3. თხრილის გათხრისას და სამონტაჟო სამუშაოების წარმოებისას დაცული იქნას უსაფრთხოების წესები.

დამკვეთი: შპს "ჰეგასი"

დაკვეთა: №IN18-0116719

შემსრულებელი:



შ.პ.ს. "ჯორჯიან უოთერ ენდ ფაუერი"
თბილისი, კოსტავას I შესახვევი, №33
ტექნიკური ექსპერტიზის და პროექტირების დეპარტამენტი-საპროექტო სამსახური

საპროექტო უფროსი	ა. როხვაძე	
პროექტის ხელმძღვანელი	რ. ბაღათურია	
შეასრულა	რ. ბაღათურია	
შეამოწმა	ს. ჯაფარიძე	

პროექტი:

გლდანი-ნაძალადევის რაიონში, ჩარგლის №46-ში (ს.კ. 01.12.07.007.14) წყალარინების ქსელის გადატანის პროექტი

თარიღი: ივნისი 2019

ნახაზი:

ჭის ქვაბულის და მიწის თხრილის გამაგრების კვანძი

მასშტაბი	ფურცელი №	ფურცლები
-	ჯ-6	6

საქართველო, თბილისი 0119, ვანის ქ. 3
ტელ: +995 (32) 277 99 99
www.telasi.ge

Номер: 0726/582/18
Дата: 26/07/2018

შპს „პეგასი"
ქ-ნ ნათია სიფრაშვილს
მის. ჩარგლის ქ#46

24.07.2018წ. #0724/358/18 განცხადების პასუხად გაცნობებთ, რომ მითითებულ მისამართზე მიწის ნაკვეთს (ს.კ.01.12.07.007.014) კვეთს სს „თელასის" კუთვნილი საკაბელო ელ. გადამცემი ხაზი.

საქართველოს მთავრობის 2013 წლის 24 დეკემბერის #366 დადგენილე-ბის „ელექტრული ქსელების ხაზობრივი ნაგებობების დაცვის წესისა და მათი დაცვის ზონების დადგენის შესახებ (მუხლი 3, პუნქტი ბ) თანახმად საკაბელო ელექტროგადამცემი ხაზებისათვის დაცული უნდა იყოს შემდეგი ნორმები :

ბ.ა) მიწისქვეშა საკაბელო ელექტროგადამცემი ხაზის გასწვრივ მიწის ნაკვეთი, შემოსაზღვრული ვერტიკალური სიბრტყეებით, რომლებიც ხაზის ორივე მხარეს განაპირა კაბელებიდან დაშორებულია შემდეგი მანძილით:

ბ.ა.ა) 1 კვ-ის ზევით - 1 მეტრი ორივე მხრიდან;

ბ.ა.ბ) 1 კვ-მდე - 1 მეტრი ორივე მხრიდან; თუ საკაბელო ელექტროგადამცემი ხაზი გადის დასახლებათა ტროტუარების ქვეშ, მაშინ - 0,6 მეტრი შენობა-ნაგებობის მხარეს და 1 მეტრი ქუჩის სავალი ნაწილის მხარეს;

სს „თელასი" არ არის წინააღმდეგი აწარმოოთ მშენებლობა, თუ დაცული იქნება ზემოთ აღნიშნული ნორმები.

სს „თელასის" გენერალური
დირექტორი ს. კობცევი

შემს.შრომის დაცვისა და სახ. უსაფრთხოების
განყ. უფროსი მ. ჩიღუნაძე
ტელ. 2 77 99 99 1(7959)

სააქციო საზოგადოება „თელასი"

TBILISI MUNICIPALITY
LEGAL ENTITY OF PUBLIC LAW

PROPERTY MANAGEMENT AGENCY

ქ. თბილისის მუნიციპალიტეტის
საჯარო სამართლის იურიდიული პირი

ქონების მართვის სააგენტო

გაცნობის თარიღი
02.08.2018

გაცემის თარიღი
02.08.2018

განხილვის საგანი :	ქონების გამოყენებაზე აქტის გამოცემა
დაინტერესებული პირი :	შპს ''პეგასი'' 200020388
წარმოების საფუძველი :	განცხადება №: QN1618963
გასაჩივრების წესი :	გაცნობიდან ერთი თვის ვადაში, ქ. თბილისის საქალაქო სასამართლოში (მისამართი: ქ. თბილისი, დავით აღმაშენებლის ხეივანი, მე-12 კმ. №6)
აქტის მოქმედების ვადა :	აქტი ძალაშია გამოქვეყნებისთანავე

სააგენტოს გადაწყვეტილება № QN1618963

დაკმაყოფილდეს განმცხადებლის წერილობითი თხოვნა და მიეცეს თანხმობა ქ.თბილისის მუნიციპალიტეტის საკუთრებაში არსებული ხაზობრივი ნაგებობის (საკადასტრო კოდი:01.00.141) გამოყენებაზე, მის საკუთრებაში არსებულ ტერიტორიაზე (ს/კ: #01.12.07.007.014) სამშენებლო / სადემონტაჟო პროექტის შესათანხმებლად, ქ. თბილისის მუნიციპალიტეტის სსიპ - ქ. თბილისის მუნიციპალიტეტის არქიტექტურის სამსახურში წარსადგენად.

საფუძველი:

“ქალაქ თბილისის მუნიციპალიტეტის საჯარო სამართლის იურიდიული პირის – ქონების მართვის სააგენტოს მიერ გაწეული მომსახურებისა და დაჩქარებული მომსახურების საფასურის და ვადების განსაზღვრის შესახებ” ქალაქ თბილისის მუნიციპალიტეტის საკრებულოს 2014 წლის 22 დეკემბრის #19-74 დადგენილება; ,,ქალაქ თბილისის მუნიციპალიტეტის საჯარო სამართლის იურიდიული პირის – ქონების მართვის სააგენტოს დებულების დამტკიცების შესახებ” ქალაქ თბილისის მუნიციპალიტეტის საკრებულოს 2018 წლის 16 თებერვლის #13-42 დადგენილება