პავილიონის და ავტოსადგომის წინა ფასადი ღერძ. 1-4;

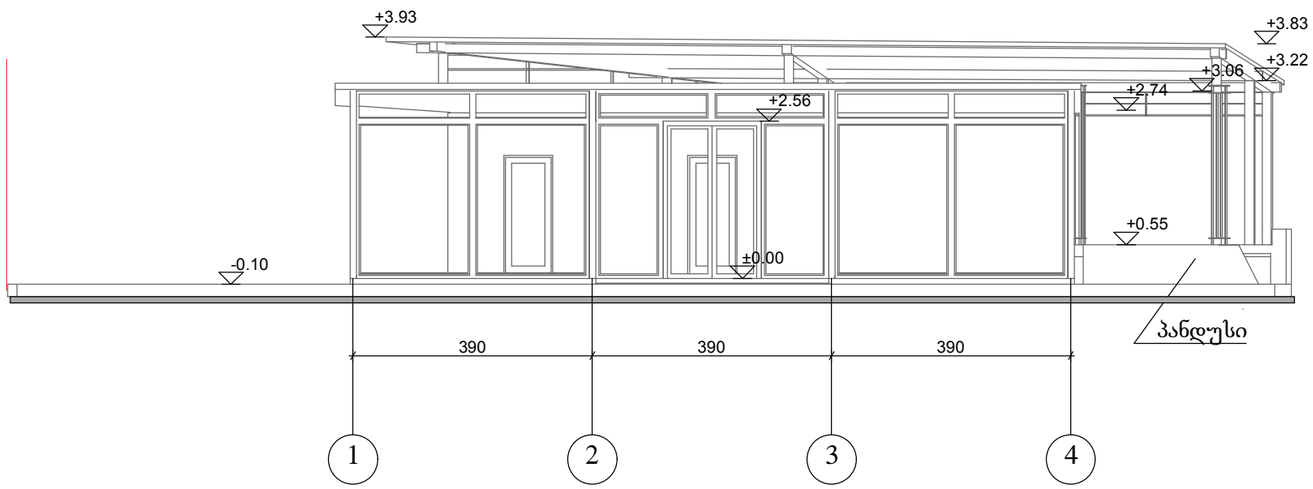

ავტოსადგომის წინა ფასადი ღერძ. 1-4;
(კვეთი 5-5)

ლითონის ცხაური
შეიღებოს ზეთოვანი სარებავით.
ფერი-ღია ნაცრისფერი

ლითონის მოთუთიებული ფურცელი

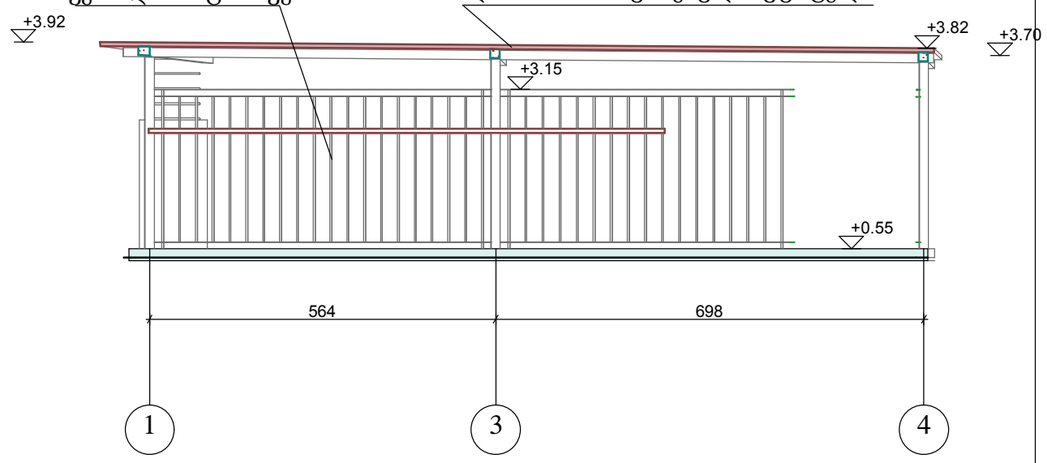

დირექტორი	რ. ავალიშვილი		სავაჭრო-საგამოფენო პავილიონის ღია ავტოსადგომის გადახურვის კორექტირებული პროექტი	სტადია	მასშტ	ფურც.	ფურც-ბი
პრ. მთ. არქ..	რ. ავალიშვილი				1:100	5	8
				არქიტექტურული ნაწილი			
დაამუშავა	რ. ავალიშვილი		ავტოსადგომის გადახურვის წინა ფასადი ღერძ. 1-4;	RA - პროექტი			

გვ. ფასადი ღერძ. გ-ა

(ჭრილის ხაზი 1-5)

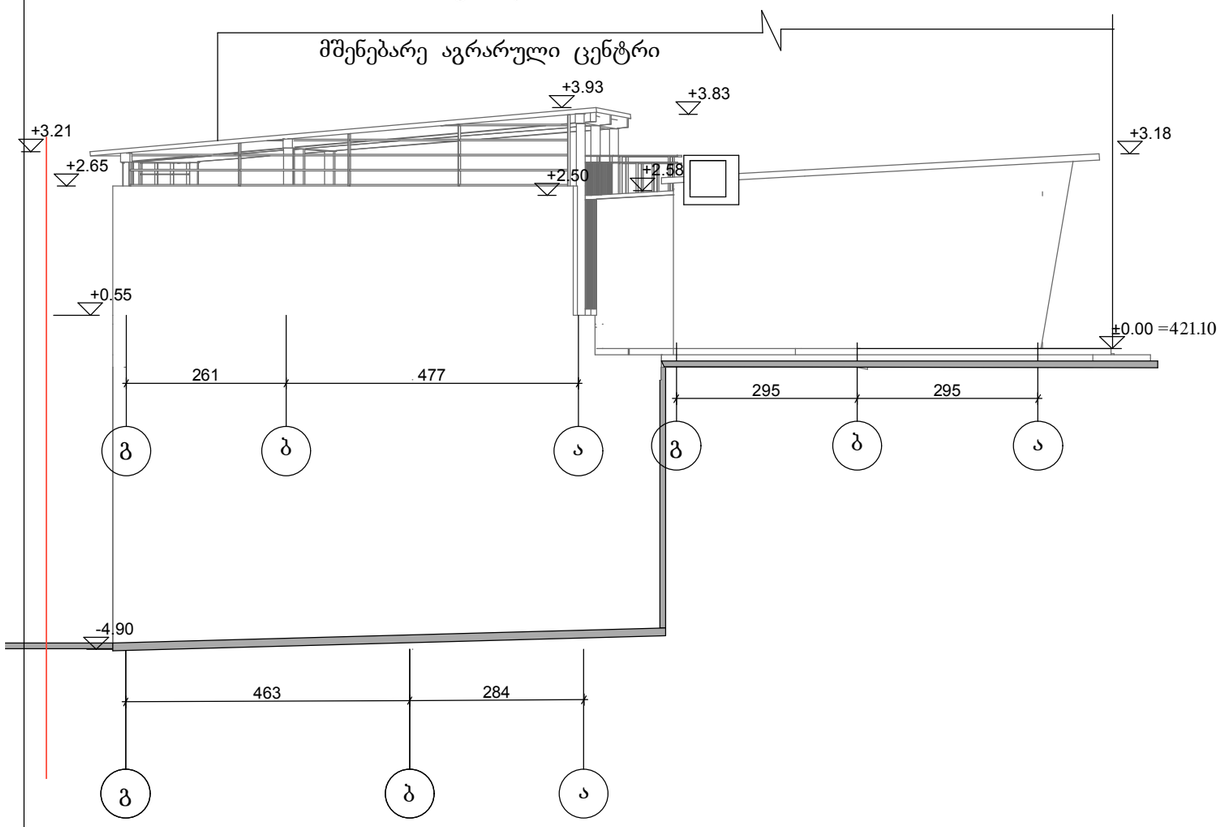

გვ. ფასადი. ღერძ. ა-გ;

(ჭრილის ხაზი 1-3)

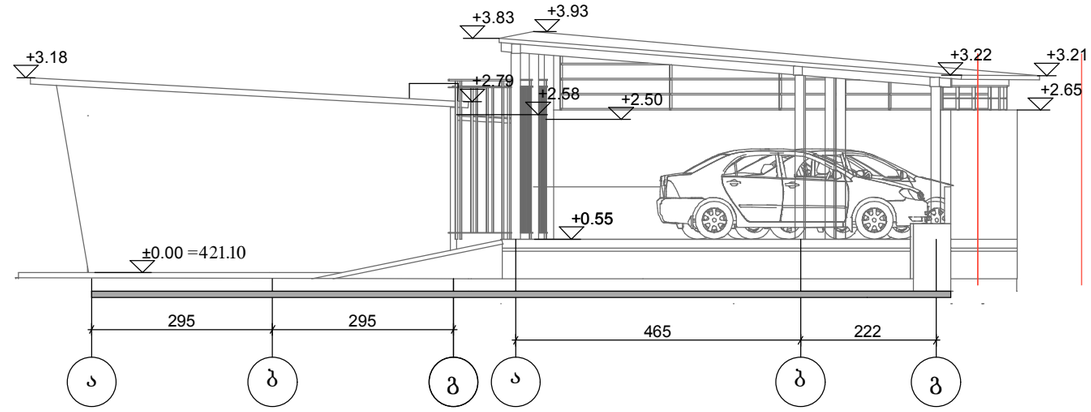

დირექტორი	რ. ავალიშვილი		სავაჭრო-საგამოფენო პავილიონის ღია ავტოსადგომის გადახურვის კორექტირებული პროექტი	სტადია	მასშტ	ფურც.	ფურც-ბი
პრ. მთ. არქ..	რ. ავალიშვილი				1:100	6	8
				არქიტექტურული ნაწილი			
დაამუშავა	რ. ავალიშვილი		ავტოსადგომის გადახურვის გვ. ფასადები- ღერძ. ა-გ; გ-ა	R4 - პროექტი			

უკანა ფასადი ღერძ. 4-ა

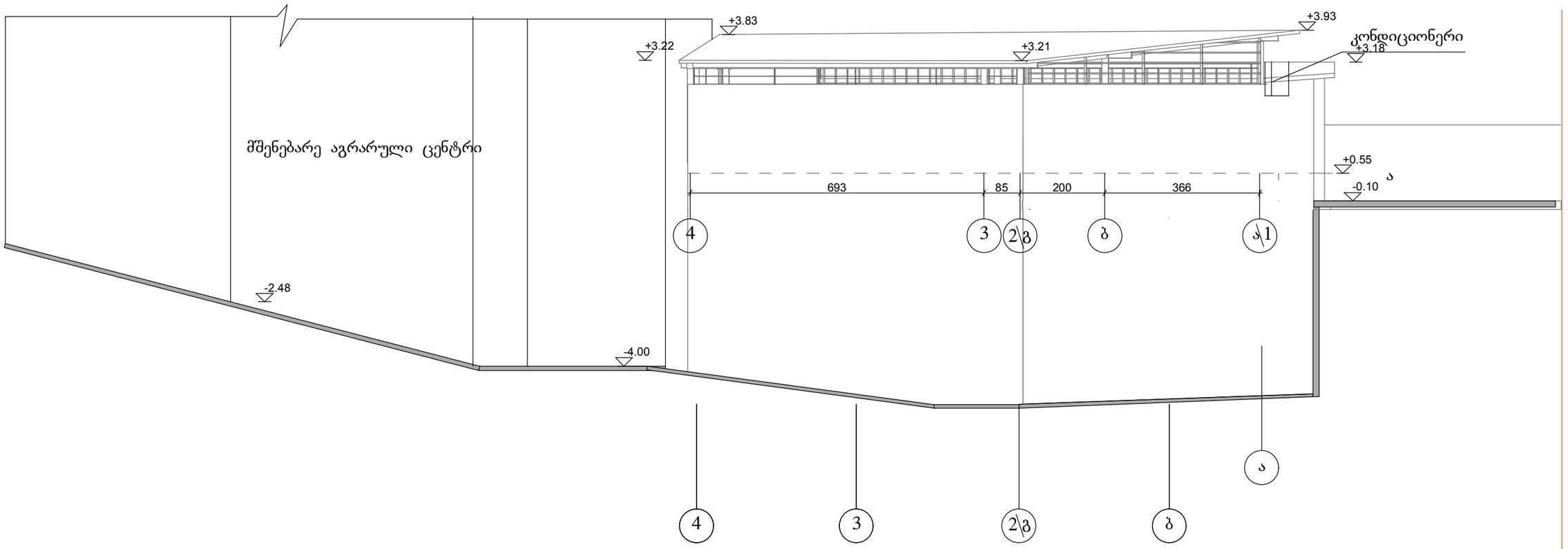

დირექტორი	რ. ავალიშვილი		სავაჭრო-საგამოფენო პავილიონის ღია ავტოსადგომის გადახურვის კორექტირებული პროექტი	სტადია	მასშტ	ფურც.	ფურც-ბი
					1:100	7	8
				არქიტექტურული ნაწილი			
დაამუშავა	რ. ავალიშვილი		უკანა ფასადი ღერძ. 4-ა	RA - პროექტი			