შ.პ.ს.”EM SERVICE”

სამუშაოთა ორგანიზაციის პროექტი

ქ. თბილისში, თორნიკე ერისთავის
ქ. №8-ში (ს/კ 01.12.12.003.007) არსებული №2, №3, №4, №5, №6, №7, №8, №10, №11 შენობა-ნაგებობების დემონტაჟი.

დამკვეთი: შპს “ მიწა და უძრავი ქონება”

თბილისი
2012 წ

შ.პ.ს.”EM SERVICE”

სამუშაოთა ორგანიზაციის პროექტი

ქ. თბილისში, თორნიკე ერისთავის
ქ. №8-ში (ს/კ 01.12.12.003.007) არსებული №2, №3, №4, №5, №6, №7, №8, №10, №11 შენობა-ნაგებობების დემონტაჟი.

დირექტორი  /ა. ცხადაძე/

შეადგინა  /ა. ცხადაძე/

თბილისი
2012 წ

სარჩევი

1. ტერიტორიის და ობიექტის დახასიათება - 4

2. კალენდარული გრაფიკი შენობების დაშლა-დემონტაჟზე ცალკეული ეტაპების მიხედვით - 23

3. მოთხოვნილებები ენერგორესურსებზე, წყალზე, კომპრესორებზე და ჟანგბადზე - 24

4. მოთხოვნილება სამშენებლო ავტოტრანსპორტზე- 24

5. საინჟინრო მომზადება და მათი წარმართვის ცალკეული ეტაპები - - - - - - - - - - - - 24

6. დაშლის სამუშაოთა წარმოების წესები და მეთოდები - - - - - - - - - - - - - 25

7. მოსამზადებელი სამუშაოები და დასაშლელ სამუშაოთა წარმოების ორგანიზაცია - 27

8. ამწეებისა და მანქანა-მექანიზმების შერჩევა - - - - - - - - - - - - - - - - - - - 32

9. მომუშავეთა შრომის უსაფრთხოების წესების დაცვის თაობაზე - - - - - - - - 33

10. ბუნების დაცვითი და ჰაერის გაბინძურების საწინააღმდეგო ღონისძიებები - 34

11. დაშლით სამუშაოთა წარმოებაზე ნორმატული ლიტერატურე - - - - - - - - - 35

12. შენობა ნაგებობების ნახაზები, გეგმები და ჭრილები - - - - - - - - - - - - - 36

13. თექნიკურ ეკონომიკური მაჩვენებლები - 59

სამუშაოთა ორგანიზაციის პროექტი

ქ. თბილისში, თორნიკე ერისთავის ქ. №8-ში (ს/კ 01.12.12.003.007) არსებული №2, №3, №4, №5, №6, №7, №8, №10, №11 შენობა-ნაგებობების დემონტაჟი.

1. ტერიტორიის და ობიექტის დახასიათება

1.1. აღნიშნული მისამართზე წითელ ხაზებში მოქცეული ნაკვეთის ფართობია 20767.00 მ^2. ნაკვეთზე განლაგებულია სხვადასხვა დანიშნულებისა და კლასის ნაგებობები - №1, №2, №3, №4, №5, №6, №7, №8, №9, №10, №11. შენობა-ნაგებობები აგებულია გასული საუკუნის 70-80-იან წლებში და ერთად აღებული წარმოადგენდა ელექტრო მოწყობილობების ფაბრიკას. ამ შენობა-ნაგებობებიდან დემონტაჟს ექვემდებარება №2, №3, №4, №5, №6, №7, №8, №10, №11 შენობა-ნაგებობები. შენობების ექსპლუატაცია 20 წლის წინ შეწყდა, შენობა-ნაგებობების უმეტესობა გაპარტახდა, სახურავიდან ჩამავალმა წყლებმა დაანესტიანა შიგთავსი, მავანმა პიროვნებებმა დააძრეს კარფანჯრები, ჩამოშალეს კედლებიდან მოპირკეტების ფილები, აყრილია იატაკი, კოროზირებულია მრავალ ადგილას გაშიშვლებული არმატურის ბადეები და ღეროები, ტერიტორიაზე სამშენებლო ნარჩენებია მოფენილი.

1.2. დამკვეთმა გადაწყვიტა №2, №3, №4, №5, №6, №7, №8, №10, №11 შენობა-ნაგებობების დაშლა და მის სარგებლობაში მყოფ ნაკვეთზე თანამედროვე მოთხოვნილებების შესატყვისი ობიექტის აგება.

1.3. სამუშაოთა ორგანიზაციის პროექტის დამუშავებას საფუძვლად დაედო შემდეგი მონაცემები:

დავალება პროექტირებაზე;

ამონაწერი საჯარო რეესტრიდან;

საკადასტრო რუქა ტოპო გეგმით,

აზომვითი ნახაზები;

ობიექტის ნატურაში დათვალიერება;

ფოტო მასალა არსებულ მდგომარეობაზე.

1.4. დასაშლელ-სადემონტაჟო შენობა-ნაგებობების ტექნიკურ-ეკონომიკური მაჩვენებლებია:

– წითელ ხაზებში მოქცეული ტერიტორიის ფართი – 20767.00 მ²;

1.4.1. შენობა-ნაგებობა №2 წარმოადგენს ორსართულიან III კლასის შენობა-ნაგებობას – რისკის საშუალო ფაქტორით; იგი კარკასული ტიპისაა და აგებულია რკინა-ბეტონის ასაწყობი ორ სართულიანი სვეტებით სიმაღლით 10.6 მეტრი, 6.0 მეტრი მალის მქონე რიგელებით, გადახურულია წიბოვანი ფილებით ზომით 1,5X6 მეტრზე, კედლები წარმოადგენენ ნაწილობრივად რკინაბეტონის პანელებს, ნაწილობრივად თეთრ სილიკატურ აგურს, კიბის მარშები და ბაქნები დაშლილია (არ არსებობს), შენობის სახურავი ბრტყელია და დაფარულია ბიტუმ-რუბეროიდის საფარით. საძირკველი – შერეული (ლენტურ-წერტილოვანი)

შენობა-ნაგებობის ტექნიკურ-ეკონომიკური მაჩვენებლებია:

– I სართულის ფართობი – 1752.00 მ²;
– I სართულის სიმაღლე – 6.40 მ;
– I სართულის სამშენებლო მოცულობა – 11212.80 მ³;
– II სართულის ფართობი – 1364.00 მ²;
– II სართულის სიმაღლე – 3.60 მ;
– II სართულის სამშენებლო მოცულობა – 4910.40 მ³;

- საერთო ფართობი – **3116.00 მ²;**
- სამშენებლო მოცულობა – **16123.20 მ³;**
- 0.00 ნიშნულს ზევით – **16123.20 მ³;**
- 0.00 ნიშნულს ქვევით – **0.00 მ³;**

– შენობის კონსტრუქციული სიმაღლე – **11.00 მ.**

- 0.00 ნიშნულს ზევით – **11.00 მ;**
- 0.00 ნიშნულს ქვევით – **0.00 მ;**





შენობა-ნაგებობა №2 ემიჯნება შენობა-ნაგებობა №1-ს.

შენობა-ნაგებობა №2=ის დემონტაჟი საფრთხეს არ უქმნის შენობა-ნაგებობა №1-ს (იხ დასკვნა).





1.4.2. შენობა-ნაგებობა №3 წარმოადგენდა ორსართულიან III კლასის მონოლითურ ნაგებობას – რისკის საშუალო ფაქტორით; და აგებული იყო რკინა-ბეტონის მონოლითური სვეტებისა და 6.0 მეტრი მალის მქონე მონოლითური რიგელებით, გადახურული იყო რკინა-ბეტონის მონოლითური ფილებით. საძირკველი – ლენტური.

ამჟამად შენობა დანგრეულია, შემორჩენილია I სართული და II სართულის მხოლოდ რამდენიმე სვეტი და რიგელი. გადახურვის ფილები ორივე სართულზე ჩამოშლილია.

შენობა-ნაგებობის ტექნიკურ-ეკონომიკური მაჩვენებლებია:

– I სართულის ფართობი – 780.00 მ^2;
– I სართულის სიმაღლე – 4.0 მ;
– I სართულის სამშენებლო მოცულობა – 3120.00 მ^3;

– II სართულის ფართობი – 260.00 მ^2;
– II სართულის სიმაღლე – 4.0 მ;
– II სართულის სამშენებლო მოცულობა – 1040.00 მ^3;

– საერთო ფართობი – **780.00 მ²;**
– სამშენებლო მოცულობა – **4160.00 მ³;**

– 0.00 ნიშნულს ზევით – **4160.00 მ³;**
– 0.00 ნიშნულს ქვევით – **0.00 მ³;**

– შენობის კონსტრუქციული სიმაღლე – **8.00 მ.**

– 0.00 ნიშნულს ზევით – **8.00 მ;**
– 0.00 ნიშნულს ქვევით – **0.00 მ;**




12 15 2012


12 15 2012

1.4.3. შენობა-ნაგებობა №4 წარმოადგენს ერთსართულიან III კლასის ნაგებობას – რისკის საშუალო ფაქტორით; იგი კარკასული ტიპისაა და აგებულია რკინა-ბეტონის ასაწყობი სვეტებით სიმაღლით 10.0 მეტრი, 11.70 მეტრი მალის მქონე რკინა-ნეტონის რიგელებით, გადახურულია წიბოვანი ფილებით ზომით 1,5X6 მეტრზე, კედლები წარმოადგენენ ნაწილობრივად რკინაბეტონის პანელებს, ნაწილობრივად თეთრ სილიკატურ აგურს, შენობის სახურავი ბრტყელია და დაფარულია ბიტუმ-რუბეროიდის საფარით. საძირკველი – შერეული (ლენტურ-წერტილოვანი)

შენობა-ნაგებობის ტექნიკურ-ეკონომიკური მაჩვენებლებია:

– საერთო ფართობი – **592.00 მ²;**
– სამშენებლო მოცულობა – **6630.40 მ³;**

– 0.00 ნიშნულს ზევით – **6630.40 მ³;**
– 0.00 ნიშნულს ქვევით – **0.00 მ³;**
– შენობის კონსტრუქციული სიმაღლე – **12.00 მ.**

– 0.00 ნიშნულს ზევით – **12.00 მ;**
– 0.00 ნიშნულს ქვევით – **0.00 მ;**






12 15 2012

1.4.4. შენობა-ნაგებობა №5 სრულადაა დაშლილი. ტერიტორიაზე შემორჩენილია მცირე რაოდენობით სამშენებლო ნაგავი – დაახლოებით 6-8 მ³-ის ოდენობით.



1.4.5. შენობა-ნაგებობა №6 წარმოადგენს ერთსართულიან I კლასის ნაგებობას, რომელიც მშენებლობის ნებართვას არ საჭიროებს. იგი აგებულია სამშენებლო ბლოკისაგან და დახურულია ფოლადის ფურცლით.

შენობა-ნაგებობის ტექნიკურ-ეკონომიკური მაჩვენებლებია:

– საერთო ფართობი – **6.00 მ²;**
– სამშენებლო მოცულობა – **12.00 მ³;**

– 0.00 ნიშნულს ზევით – **12.00 მ³;**
– 0.00 ნიშნულს ქვევით – **0.00 მ³;**
– შენობის კონსტრუქციული სიმაღლე – **2.20 მ.**

– 0.00 ნიშნულს ზევით – **2.20 მ;**
– 0.00 ნიშნულს ქვევით – **0.00 მ;**



1.4.6. შენობა-ნაგებობა №7 წარმოადგენს სამსართულიან მონოლითურ III კლასის შენობა-ნაგებობას – რისკის საშუალო ფაქტორით; იგი კარკასული ტიპისაა და აგებულია რკინა-ბეტონის მონოლითური სვეტებითა და რიგელებით, სართულშუა გადახურვები მოწყობილია რკინა-ბეტონის მონოლითური ფილებით, კედლები წარმოადგენენ ნაწილობრივად სამშენებლო ქვას, ნაწილობრივად თეთრ სილიკატურ აგურს, კიბის მარშები და ბაქნები დაშლილია (არ არსებობს), სახურავის კონსტრუქცია არის ხის და დახურულია ლითონის ფურცლებით.

საძირკველი – ლენტური.

შენობა-ნაგებობის ტექნიკურ-ეკონომიკური მაჩვენებლებია:

– სარდაფის სართულის ფართობი – 644.00 მ²;
– სარდაფის სართულის სიმაღლე – 3.0 მ;
– სარდაფის სართულის სამშენებლო მოცულობა – 1163.00 მ³;

– I სართულის ფართობი – 1692.00 მ²;
– I სართულის სიმაღლე – 4.00 მ;
– I სართულის სამშენებლო მოცულობა – 6768.00 მ³;
– II სართულის ფართობი – 1728.00 მ²;
– II სართულის სიმაღლე – 4.00 მ;
– II სართულის სამშენებლო მოცულობა – 6768.00 მ³;
– III სართულის ფართობი – 1692.00 მ²;
– III სართულის სიმაღლე – 4.00 მ;
– III სართულის სამშენებლო მოცულობა – 6768.00 მ³;
– სახურავის ფართობი – 1692.00 მ²;
– სახურავის სიმაღლე – 3.40 მ;
– სახურავის სამშენებლო მოცულობა – 2876.4 მ³;

– საერთო ფართობი – **5112.00 მ²;**
– სამშენებლო მოცულობა – **24343.2 მ³;**
– 0.00 ნიშნულს ზევით – **23180.20 მ³;**
– 0.00 ნიშნულს ქვევით – **1163.00 მ³;**

– შენობის კონსტრუქციული სიმაღლე – **18.4 მ.**

– 0.00 ნიშნულს ზევით – **15.40 მ;**
– 0.00 ნიშნულს ქვევით – **3.00 მ;**




12 15 2012


12 15 2012


12 15 2012


12 15 2012

ზოგიერთი სვეტი და რიგელი დეფორმირებულია, ამატურა გაშიშვლებული და კოროზირებულია.





1.4.7. შენობა-ნაგებობა №8 წარმოადგენს სამსართულიან II კლასის შენობა-ნაგებობას – რისკის დაბალი ფაქტორით; იგი აშენებულია თეთრი სილიკატური აგურით, გააჩნია სართულშუა რკინაბეტონის სარტყლები. გადახურულია რკინა-ბეტონის მონოლითური ფილებით, კედლები აშენებულის თეთრი სილიკატური აგურით, სართულებს შორის კავშირი ხორციელდება ლითონის კოსოურებზე მოწყობილი ბეტონის საფეხურებიანი კიბეების საშუალებით. შენობის სახურავი ბრტყელია და დაფარულია ბიტუმ-რუბეროიდის საფარით.

საძირკველი –ლენტური.

შენობა-ნაგებობის ტექნიკურ-ეკონომიკური მაჩვენებლებია:

– I სართულის ფართობი – 157.00მ^2;
– I სართულის სიმაღლე – 3.90 მ;
– I სართულის სამშენებლო მოცულობა – 612.3 მ^3;

– II სართულის ფართობი – 157.00მ^2;
– II სართულის სიმაღლე – 3.00 მ;
– II სართულის სამშენებლო მოცულობა – 471.00 მ^3;

– III სართულის ფართობი – 157.00მ^2;
– III სართულის სიმაღლე – 3.00 მ;
– III სართულის სამშენებლო მოცულობა – 471.00 მ^3;

– საერთო ფართობი – **471.00 მ^2;**
– სამშენებლო მოცულობა – **1554.30 მ^3;**

– 0.00 ნიშნულს ზევით – **1554.30 მ^3;**
– 0.00 ნიშნულს ქვევით – **0.00 მ^3;**
– შენობის კონსტრუქციული სიმაღლე – **10.80 მ.**

– 0.00 ნიშნულს ზევით – **10.80 მ;**
– 0.00 ნიშნულს ქვევით – **0.00 მ;**


12 15 2012


12 15 2012

1.4.8. შენობა-ნაგებობა №10 წარმოადგენს ორსართულიან II კლასის შენობა-ნაგებობას – რისკის დაბალი ფაქტორით; იგი აშენებულია თეთრი სილიკატური აგურით, გააჩნია სართულშუა რკინაბეტონის სარტყლები. გადახურულია რკინა-ბეტონის მონოლითური ფილებით, შენობის სახურავი ბრტყელია და დაფარულია ბიტუმ-რუბეროიდის საფარით. საძირკველი ლენტური.

შენობა-ნაგებობის ტექნიკურ-ეკონომიკური მაჩვენებლებია:

– I სართულის ფართობი – 80.00 მ²;
– I სართულის სიმაღლე – 3.00 მ;
– I სართულის სამშენებლო მოცულობა – 240.00 მ³;

– ტექნიკური სართულის ფართობი – 80.00 მ²;
– ტექნიკური სართულის სიმაღლე – 1.40 მ;
– ტექნიკური სართულის სამშენებლო მოცულობა – 112.00 მ³;

– საერთო ფართობი – **160.00 მ²;**
– სამშენებლო მოცულობა – **352.00 მ³;**

– 0.00 ნიშნულს ზევით – **352.00 მ³;**
– 0.00 ნიშნულს ქვევით – **0.00 მ³;**
– შენობის კონსტრუქციული სიმაღლე – **4.50 მ.**

– 0.00 ნიშნულს ზევით – **4.50 მ;**
– 0.00 ნიშნულს ქვევით – **0.00 მ;**



1.4.9. შენობა-ნაგებობა №11 წარმოადგენს II კლასის წყალსაცავის ტიპის შენობა-ნაგებობას – რისკის დაბალი ფაქტორით; იგი აშენებულია რკინაბეტონისაგან.

საძირკველი – ფილა.

შენობა-ნაგებობის ტექნიკურ-ეკონომიკური მაჩვენებლებია:

– ნაგებობის ფართობი – 80.00 მ²;
– ნაგებობის სიღრმე – 2.00 მ;
– მაგებობის სამშენებლო მოცულობა – 160.00 მ³;

– საერთო ფართობი – **80.00 მ²;**
– სამშენებლო მოცულობა – **160.00 მ³;**

– 0.00 ნიშნულს ზევით – **16.00 მ³;**
– 0.00 ნიშნულს ქვევით – **144.00 მ³;**
– შენობის კონსტრუქციული სიმაღლე – **2.00 მ.**

– 0.00 ნიშნულს ზევით – **0.20 მ;**
– 0.00 ნიშნულს ქვევით – **1.80 მ;**



#	დემონტაჟის ეტაპის დასახელება ცალკეული შენობა–ნაგებობისათვის	დღეები	კალენდარული დღეები					
			30	60	90	120	150	180
I	მოსამზადებელი სამუშაოები	3						
II	**შენობა–ნაგებობა # 5**							
1	სახურავისა და კედლების დემონტაჟი, სამშენებლო ნაგვის გატანა	1						
III	**შენობა–ნაგებობა # 11**							
1	ბეტონის კედლებისა და იატაკის დემონტაჟი სანგრევი ჩაქუჩების გამოყენებით	3						
2	სამშენებლო ნაგვის გატანა	1						
IV	**შენობა–ნაგებობა # 10**							
1	რულონური სახურავის ფენების მოხსნა და სახურავის გადახურვის ფილების დემონტაჟი სანგრევი ჩაქუჩების გამოყენებით, აგურის კედლების დემონტაჟი	5						
2	საძირკვლის დემონტაჟი სანგრევი ჩაქუჩების გამოყენებით	3						
3	სამშენებლო ნაგვის გატანა	1						
V	**შენობა–ნაგებობა # 2**							
1	მე–8 ღერძზე არსებული კედლის მომიჯნავე #1 შენობის კედლის გამაგრება	2						
2	აგურის კედლების დემონტაჟი სანგრევი ჩაქუჩების გამოყენებით	2						
3	მე–8 და მე–13 ღერძზე არსებული კედლების დემონტაჟი სანგრევი ჩაქუჩებისა და კალათიანი ამწის გამოყენებით	2						
4	სამშენებლო ტერიტორიის გასუფთავება და ნაგვის გატანა	3						
5	მე–8, მე–9 და მე–13 ღერძზე არსებული სვეტების დემონტაჟი სანგრევი ჩაქუჩების, ბორგალკისა და მობილური ამწის გამოყენებით	2						
6	რულონური სახურავის ფენების მოხსნა და სახურავის გადახურვის ფილების, საკედლე პანელების, სართულშუა გადახურვის ფილების, რიგელებისა და სვეტების დემონტაჟი სანგრევი ჩაქუჩების, ბორგალკისა და შალგიანი ამწის გამოყენებით	21						
7	იატაკის, საძირკვლის კოჭებისა და წერტილოვანი საძირკვლების დემონტაჟი მობილური ამწისა, ექსკავატორისა და სანგრევი ჩაქუჩების გამოყენებით	21						
8	სამშენებლო ნაგვის გატანა	7						
VI	**შენობა–ნაგებობა # 4**							
1	რულონური სახურავის ფენების მოხსნა და სახურავის გადახურვის ფილების, საკედლე პანელების, რიგელებისა და სვეტების დემონტაჟი სანგრევი ჩაქუჩების, ბორგალკისა და შალგიანი ამწის გამოყენებით	14						
2	სამშენებლო ტერიტორიის გასუფთავება და ნაგვის გატანა	3						
3	იატაკის, საძირკვლის კოჭებისა და წერტილოვანი საძირკვლების დემონტაჟი მობილური ამწისა და სანგრევი ჩაქუჩების გამოყენებით	14						
4	სამშენებლო ნაგვის გატანა	5						
VII	**შენობა–ნაგებობა # 3**							
1	დარჩენილი გადახურვის ფილების, რიგელებისა და სვეტების დემონტაჟი სანგრევი ჩაქუჩების, ბორგალკისა და მობილური ამწის გამოყენებით	14						
2	სამშენებლო ნაგვის გატანა	7						
3	იატაკისა და საძირკვლების დემონტაჟი მობილური ამწისა და სანგრევი ჩაქუჩების გამოყენებით	7						
4	სამშენებლო ნაგვის გატანა	4						
VIII	**შენობა–ნაგებობა # 7**							
1	ფანჯრების, ტიხრების, არსებული კომუნიკაციების დემონტაჟი	18						
2	სამშენებლო ნაგვის გატანა	14						
3	სახურავის ლითონის ფურცლების დემონტაჟი	14						
4	სახურავის ხის კონსტრუქციების დემონტაჟი მობილური ამწისა გამოყენებით	18						
5	ქვისა და აგურის კედლების დემონტაჟი შენობის გარე კონტურზე	60						
6	სამშენებლო ტერიტორიის გაწმენდა, სამშენებლო მასალებისა და ნაგვის გატანა	60						
7	რკინაბეტონის მონოლითური გადახურვის ფილის, რიგელებისა და სვეტების დემონტაჟი სანგრევი ჩაქუჩების, ბორგალკებისა და შალგიანი ამწის გამოყენებით	60						
8	სამშენებლო ტერიტორიის გაწმენდა, სამშენებლო ნაგვის გატანა	60						
9	იატაკისა და საძირკვლების დემონტაჟი მობილური ამწისა და სანგრევი ჩაქუჩების გამოყენებით	60						
10	სამშენებლო ტერიტორიის გაწმენდა, სამშენებლო ნაგვის გატანა	60						
IX	**შენობა–ნაგებობა # 7**							
1	ფანჯრების, ტიხრების, არსებული კომუნიკაციების დემონტაჟი და ნაგვის გატანა	3						
2	გადახურვის მონოლითური ფილების, სეისმური სარტყლების და აგურის კედლების დემონტაჟი სანგრევი ჩაქუჩების, ბორგალკებისა და შალგიანი ამწის გამოყენებით	15						
3	სამშენებლო ტერიტორიის გაწმენდა, სამშენებლო ნაგვის გატანა	5						
4	იატაკისა და საძირკვლების დემონტაჟი მობილური ამწისა და სანგრევი ჩაქუჩების გამოყენებით	5						
5	სამშენებლო ტერიტორიის გაწმენდა, სამშენებლო ნაგვის გატანა	5						
X	სამშენებლო ტერიტორიის გაწმენდა და მოსწორება	2						
XI	სხვადასხვა სამუშაოები	180						

2. კალენდარული გრაფიკი შენობების დაშლა-დემონტაჟზე ცალკეული ეტაპების მიხედვით

სადემონტაჟო შენობა-ნაგებობების მოცულობების, დამკვეთთან შეთანხმებით დაშლა-სადემონტაჟო სამუშაოთა ეტაპობრივი განხორციელებისა და მისი ფინანსური უზრუნველყოფის გათვალისწინებით შედგა კალენდარული გეგმა დაშლით სამუშაოებზე ექვს თვეზე გათვლით და კალენდარული გრაფიკი იგივე სამუშაოთა შესრულებაზე.

შენიშვნა:

რეკომენდაციები სამუშაოთა შესრულების თაობაზე მომდევნო თავებშია განმარტებული.

3. მოთხოვნილებები ენერგორესურსებზე, წყალზე, კომპრესორებზე და ჟანგბადზე

3.1. მოთხოვნილებები ელექტროენერგიაზე და წყალზე იფარება საქალაქო ქსელებიდან შესაბამის ორგანიზაციებთან დადებული ხელშეკრულება-კონტრაქტების საფუძველზე.

4. მოთხოვნილება სამშენებლო ავტოტრანსპორტზე

4.1. თანამედროვე პირობებში მანქანების დაქირავება წარმოებს მოთხოვნილების მომენტისათვის, ამიტომ მათი რაოდენობების ყოველდღიურობიდან გამომდინარე წინასწარი დაგეგმვა აუცილებელი არ არის.

5. საინჟინრო მომზადება და მათი წარმართვის ცალკეული ეტაპები

5.1. ჩვენს მიერ შედგენილი სოპ-ი ითვალისწინებს სნ და 3.01-0I-85 „სამშენებლო წარმოების ორგანიზაცია" მოთხოვნილებებს მშენებლობაზე შრომის, ელექტრო, ხანძარსაწინააღმდეგო და ბუნებისდაცვითი ღონისძიებათა დაცვით.

5.2. სამუშაოთა დაწყება დაიშვება ქალაქის მერიის სამსახურიდან სათანადო ნებართვის გაცემის შემდეგ. ქუჩისა და სამეზობლო გვერდების მხრიდან აუცილებელია დასაშლელი ტერიტორიის შემოკავება დროებითი ხის ან მავთულბადოვანი ღობით, ჩვენს შემთხვევაში საკადასტრო გეგმით მონიშნული ტერიტორია ამჟამად შემოღობილია კაპიტალური ღობით. ღობე მოსაწყობია მხოლოდ ერისთავის ქუჩის გასწვრივ.

5.3. არსებული შენობებისა დაშლის წინ საქალაქო კომუნიკაციების სამსახურებთან შეთანხმებითა და მათი მეთვალყურეობის ქვეშ

უნდა მოხდეს წყალსადენის, კანალიზაციის, ელექტროკაბელის, გაზსადენისა და სხვათა ჩახსნისა და გაუქმების დადასტურება საქალაქო ქსელებიდან საჭიროა სათანადო აქტის გაფორმებაც.

5.4. სამშენებლო წარმოების უწყვეტობისა და ტექნოლოგიურობის უზრუნველსაყოფად მშენებლობა უნდა წარიმართოს ცხრილში ჩამოთვალი მანქანა-მექანიზმებით, ინსტრუმენტებითა და დანადგარებით.

5.5. დაშლა-სადემონტაჟო სამუშაოთა შესრულების ცალკეულ ეტაპებზე და მათ წარმართვაზე უფრო დეტალურად იხილეთ მომდევნო თავებში.

5.6. დაშლა-სადემონტაჟო სამუშაოები უნდა განხორციელდეს საავტორო და ტექნიკური ზედამხედველობის ქვეშ.

6. დაშლის სამუშაოთა წარმოების წესები და მეთოდები

6.1. შენობა-ნაგებობათა დაშლა-დემონტაჟის სამუშაოთა წარმართვა უნდა მოხდეს მომქმედი სამშენებლო ნორმებისა და წესების შესაბამისობით.

6.2. ქვემოთ ჩამოთვლილია მომქმედი ნორმები და წესები, რომლებითაც უნდა იხელმძღვანელოს სამშებლო ფირმამ დაშლით-სადემონტაჟო სამუშაოთა წარმოების დროს:

- სნ და წ 111-17-78 „ქვის კონსტრუქციები";
- სნ და წ 111-18-79 „ლითონის კონსტრუქციები";
- სნ და წ 111-19-81 „ხის კონსტრუქციები";
- სნ და წ 111-20-74 „ბურულები, ჰიდროიზოლაცია; ორთქლიზაცია და თბოიზოლაცია";
- სნ და წ 111-3-14-78 „იატაკები";
- სნ და წ 111-28-79 „შენობებისა და ნაგებობების სანიტარულ - ტექნიკური მოწყობა";
- სნ და წ 111-29-79 „გაზით მომარაგება, შიდა მოწყობილობა, გარე ქსელები და ნაგებობები";

- სნ და წ 111-30-79 „წყალ მომარაგება, კანალიზაცია და თბომომარაგება; გარე ქსელები და ნაგებობები“;
- სნ და წ 111-33-79 „ელექტროსამონტაჟო სამუშაოები”;
- სნ და წ 111-4-80 „უსაფრთხოების ტექნიკა მშენებლობაში“;
- სახანძრო უსაფრთხოების წესები სამშენებლო-სამონტჟო სამუშაოთა წარმოებისდროს;
- სნ და წ 1.06.05-85 „მშენებლობისადმი საპროექტო ორგანიზაციების მიერ საავტორო ზედამხედველობა“;

6.3. აგრეთვე საჭიროა საქართველოს პარლამენტის მიერ მიღებული შემდეგი კანონებით ხელმძღვანელობაც:

– გარემოს დაცვის თაობაზე, 1996 წელი;

– წყლის გამოყენების შესახებ, 1997 წელი;

– მავნე ქიმიური ელემენტები, მათი კლასიფიკაცია და უსაფრთხოება, 1998 წელი.

– ქალაქ თბილისის მთავრობის დადგენილება №12.18.243 (16.05. 2006 წელი) ქალაქ თბილისის ტერიტორიაზე სამშენებლო მოედნების მოწესრიგების, ავტოსატრანსპორტო საშუალებების მოძრაობის, მიწის გრუნტისა და სხვა სამშენებლო მასალების გადაზიდვის დროს გზის სავალი ნაწილების დაბინძურების აღსაკვეთი ღონისძიების შესახებ.

6.4. გარემოს დაცვის შესახებ კანონი განსაზღვრავს ჰაერის დაბინძურების, წყლის დაბინძურების, წყლის აღებისა და ჩაშვების, ნარჩენების უტილიზაციის, ხმაურისა და სხვათა შესახებ საკითხებს, რომელთა გათვალისწინებაც აუცილებელია დაშლა-სადემონტაჟო - სამუშაოთა შესრულების პროცესში.

6.5. ასევე კანონით წყლის შესახებ განსაზღვრულია ზედაპირული, მიწისქვეშა და სანაპირი წყლების აღებისა და ჩაშვების ლიცენზიებთან დაკავშირებული საკითხები.

6.6. კანონი ატმოსფერული ჰაერის შესახებ ითვალისწინებს ჰაერის კონტროლსა და დაბინძურების შეზღუდვის მეთოდებს, ჰაერის ხარისხიანობის სტანდარტებს და განსაზღვრავს დასაშვებ ზღვრებს სამშენებლო საქმიანობის პირობებში.

6.7. მავნე ქიმიური ელემენტების შესახებ კანონი მოიცავს მავნე ნივთიერებათა კლასიფიკაციას და მათი უსაფრთხო მოხმარების საკითხებს. მაგალითად საყოფაცხოვრებო ნარჩენების გატანა აუცილებელია სპეციალური ბუნკერებით, ხოლო სამშენებლო ნაგვისა დამოკიდებულია სამშენებლო – სარეკონსტრუქციო სამუშაოების მტვერშემცველობაზე. თუ სამშენებლო ნაგავი მტვერის გაბნევის საშიშროებას მოიცავს თვითმცლელ მანქანებზე დაყრის შემდეგ მას აუცილებელია გადაეფაროს საბურავი ბრეზენტისაგან ან მყარი მასალისაგან.

7. მოსამზადებელი სამუშაოები და დასაშლელ სამუშაოთა წარმოების ორგანიზაცია

7.1. შენობა-ნაგებობათა დაშლაზე ნებართვა გაიცემა თბილქალაქარქმშენინსპექციიდან დადგენილი წესით. საჭიროა მოხდეს დასაშლელი შენობის დროებითი შემოღობვა სამუშაოთა წარმოების გენგეგმაზე არღიშნულ საზღვრებში.

7.2. ობიექტი საჭიროა აღიჭურვოს დაშლით-სადემონტაჟო სამუშაოების ჩასატარებლად ცხრილში ჩამოთვლილი სამშენებლო მექანიზმებითა და ინსტრუმენტებით.

7.3. შენობა-ნაგებობები მტვრის შემცველი დაშლითი სამუშაოების ჩატარების წინ საჭიროა დაინამოს ან შეიფუთოს მტვრის დამჭერი ბადით, რათა არ მოხდეს მტვრის გაბნევა სელიტებურ ზონაში.

7.4. დაშლითი სამუშაოების უზრუნველყოფა ელ. ენერგიითა და წყლით უნდა მოხდეს საქალაქო ქსელებიდან თელასთან და თბილწყალკანალთან დადებული ხელშეკრულებების საფუძველზე.

7.5. პირველ ეტაპზე საჭიროა გამაგრდეს ან შეიცვალოს №1 შენობის სვეტი, რომელიც მდებარეობს შენობა №2-ის მე-8 ღერძზე არსებული კედლის მოსაზღვრედ, რათა შენობა №2-ის დემონტაჟისას არ მოხდეს ზემოთაღნიშნული სვეტის ჩამოშლა.

მოხდეს I და II კლასის შენობა-ნაგებობების დემონტაჟი და ტერიტორიის გასუფთავება გრაფიკზე მოცემული ეტაპების მიხედვით, რათა გათავისუფლდეს და მომზადდეს ტერიტორია III კლასის შენობა-ნაგებობების დასაშლელად.

ასევე პირველ ეტაპზე საჭიროა №7 შენობის შიგთავსის გამოთავისუფლება: დაჟანგულ-შემორჩენილი გათბობისა და წყალკანალიზაციის სისტემების, კარ-ფანჯრების, ტიხრების დემონტაჟი, სამშენებლო ნაგვის შეგროვება, მათი თვითმცლელებზე დატვირთვა და გატანა. გადახურვის ლითონის ფურცლებისა და სახურავის ხის კონსტრუქციების დემონტაჟი.

კედლების (სამშენებლო ქვისა და აგურის) დემონტაჟი შენობის გარე კონტურზე წარმოებს ხელით შესაბამისი ინსტრუმენტების გამოყენებით გრაფიკის შესაბამისად. ნდა მოხდეს სამშენებლო მასალის შეგროვება და გატანა ან დალაგება სამშენებლო ტერიტორიაზე, ისე რომ არ შეუშალოს ხელი სხვა პროცესებს და იყოს უსაფრთხო.

7.6. შემდეგში უნდა მოხდეს იმ შენობების დემონტაჟი, რომლებიც აგებულია ასაწყობ რკინანეტონის კონსტრუქციებში, რის გამოც საჭირო გახდება მათი დაშლა ცალკეული ელემენტების მიხედვით. თავდაპირველად შენობებს უნდა შემოეხსნას შეკიდეული საკედლე პანელები, ხოლო შემდეგ შესაძლებელი გახდება მზიდი კონსტრუქციების დემონტაჟი: კალენდარული გეგმის მიხედვით თავდა-პირველად იხსნება სახურავის რულონურ ფენილთან ერთად გადა-ხურვის ფილები, შემდეგ რკინაბეტონის რიგელები, სართულშუა გადახურვის ფილები და რკინაბეტონის სვეტები თითოეულ მალზე

ეტაპობრივად (ე.ი. ჯერ ხდება პირველ მალზე საკედლე პანელების მოხსნა, გადახურვის ფილების მოხსნა, გათავისუფლებილი რიგელების მოხსნა, სართულშუა გადახურვის ფილების (არსებობის შემთხვევაში) მოხსნა, გათავისუფლებილი რიგელების მოხსნა და გათავისუფლებილი სვეტების მოხსნა (სვეტების მოხსნა შესაძლებელია საძირკვლის დონეზე გადაჭრით). ბოლოს საძირკვლის კოჭები წერტილოვან საძირკვლებთან ერთად.

7.7. ყველაზე რთულ სამუშაოდ გვევლინება სახურავის გადახურვის ფილების მოხსნა-დემონტაჟის პროცესი, ვინაიდან ისინი მინიმუმ სამ წერტილშია დადუღებული და ჩაბეტონებული არიან რიგელებზე. მათი მოხსნისათვის ფილა კიდეებიდან ერთ მეტრ მანძილზე უნდა გაიხვრიტოს, შემოევლოს ტროსები და ჩამოეკიდოს ამწის კაუჭზე მცირედმოშვებულ მდგომარეობაში, შემდეგ საყრდენებზე უნდა ჩაიჭრას შედუღების წერტილები, აიწიოს ფილა და დაეშვას მიწის ზედაპირზე ან სატრანსპორტრო პლატფორმაზე.

7.8. აღნიშნული სამუშაოები წარმოებს ყველა მალზე თანმიმდევრობით.

7.9. გადახურვის ფილების მეორადი გამოყენება ახალ მშენებლობაში კანონით იკრძალება და მათ იყენებენ ინდივიდუალური ავტოპფარეხების დასახურად ანდა ჯებირებისა და ღობეების დანიშნულებით. ამიტომ დასაშვებია სახურავის ფილების ჩამოშლა ადგილზევე სანგრევი ჩაქუჩების ან სხვა დარტყმითი ინსტრუმენტის გამოყენებით, ჯართის გამოცალკევება და მისი რეალიზება. ამავე დროს უფრო ადვილია სამშენებლო ნაგვის მიწაზე შეგროვება ბულდოზერით, თვითმცლელებზე დატვირთვა ექსკავატორით და ნაგავსაყრელზე გატანა.

7.10. სახურავის ფილების დაშლის შემდეგ შენობის სვეტების თავზე რიგელების კვანძები შუა სვეტებთან ოთხივე, ხოლო განაპირასთან სამივე მხრიდან ამობეტონებულია, რის გამოც უფრო

ადვილია მათი საყრდენებთან ჩაჭრა ბოლგარკის ტიპის საჭრელი მოწყობილობის გამოყენებით და ამწის საშუალებით მიწაზე ჩამოშვება.

7.11. აღნიშნულთან დაკავშირებით სამუშაოები უნდა წარიმართოს ამწე მექანიზმების მონაწილეობით, ტროსები უნდა შემოეხვიოს დასაშლელ ელემენტს კაუჭზე მოშვებულ მდგომარეობაში ჩამაგრებით, შრომის უსაფრთხოების ზომების დაცვით, რათა საყრდენთან პირაპირის ჩაჭრის მომენტში არ მოხდეს რიგელის ან სვეტის უნებლიე შემოტრიალება; პირაპირების გათავისუფლების მერე მუშები ტოვებენ სამუშაო ადგილებს; ხსნიან მოტრიალებისაგან დამცავ ბაგირებს და ამწის საშუალებით წარმოებს სადემონტაჟო ოპერაცია კონსტრუქციის მიწაზე ან ავტოტრანსპორტში ჩამოშვებაზე.

7.12. ანალოგიური მეთოდი წარმოებს საკედლე პანელების დემონტაჟიც.

7.13. სვეტების დემონტაჟისათვის ყველაზე იოლ საშუალებად გვესახება ამწის კაუჭით მისი დაჭერა, ფუძეში „ბორგალკის" ტიპის მექანიზმით ჩაჭრა, ტრავერსული სამარჯვებით ჰორიზონტალურ მდგომარეობაში მოყვანა და მიწაზე ან ავტოტრანსპორტის ძარაში დაწვენა.

7.14. დაშლილი კონსტრუქციული ნაკეთეთობების სამომავლო ბედს წყვეტს დამკვეთი: ადგილზე დააქუცმაცოს ჯართის გამორჩევით და ნაგვის გატანით; გაიტანოს სხვა ტერიტორიაზე და ასე შემდეგ გამოიყენოს სხვა საჭიროებით, მაგალითად საძირკვლების ფუძის გასაძლირებლად.

7.15. შემდეგ ეტაპზე ხდება ასაწყობი რკინაბეტონის საძირკვლის კოჭებისა და წერტილოვანი საძირკვლების დაშლა და ტერიტორიის გამოთავისუფლება სამშენებლო ნაგვისაგან, რომელიც უნდა შესრულდეს ამწეებისა და მიწის მთხრელი მანქანების გამოყენებასთან ერთად სანგრევი ჩაქუჩებით, პერფერატორებით და მექანიზაციის

სხვა საშუალებებით.

7.16. შემდეგ ხდება შენობა №3-ის ნანგრევებისაგან ტერიტორიის გაწმენდა რათა დასრულდეს კარკასულ მდგომარეობაში დარჩენილი № 7 შენობის დემონტაჟი ამწეებისა და მიწის მთხრელი მანქანების გამოყენებასთან ერთად სანგრევი ჩაქუჩებით, პერფერატორებით და მექანიზაციის სხვა საშუალებებით ეტაპობრივად მალების მიხედვით.

7.17. შენობის გარკვეული ნაწილის დემონტაჟის შემდეგ უსაფრთხო ზონაში ხორციელდება საძირკვლის დემონტაჟი.

7.18. ბოლოს ხდება შენობა №8-ის დემონტაჟი გრაფიკის მიხედვით. ედლების დემონტაჟი ხორციელდება ხელით. ხოლო სარტყლების მძიმე მელემენტები ამწის დახმარებით.

7.19. დაშლით-სადემოტაჟო სამუშაოები აუცილებელია განხორციელდეს მომქმედი სამშენებლო ნორმების, წესების და სახელმწიფო სტანდარტების (მათ შორის ელექტრო, ხანძარფეთქებადი და შრომის უსაფრთხოების) შესაბამისობით ტექნიკური ზედამხედველობის ქვეშ.

8. ამწეებისა და მანქანა-მექანიზმების შერჩევა

8.1. დასაშლელ სამუშაოთა წარმოების უწყვეტი რითმისა და ტექ-ნოლოგიურობის უზრუნველსაყოფად საჭიროა სხვადასხვა მანქანა-მექანიზმები, დანადგარები და ინსტრუმენტები, რომელთა რეკომენდირებული ჩამონათვალი მოცემულია ცხრილში

№	დასახელებ	მახასიათებელი	რაოდენ. ცალ
1	2	3	4
1	ლითონის ავ ხის სახარაჩო სექციები 50 მ^2	კომპ	2
2	„ბოლგარკის“ ტიპის ან უფრო თანამედროვე კონსტრუქციების საჭრელი მოწყობილობა	კომპლ.	2
3	პნევმატური ინსტრუმენტი: საბურღი, ხრახნ-დამჭერი და სხვა	კომპლ.	2
4	გადასატანი კომპრესორი	СО-45	1
5	სანგრევი ჩაქუჩები	-	1
6	ავტოგენური საჭრელი აპარატები	კომპლ.	1
7	თვითმცველი, ძარიანი და სპეცავტოტრანსპორტი (მობილური ამწე)	სხვად ა-	4
8	ჩასაბმელი სამარჯვები	კომპლ.	2
9	სხვადასხვა დანიშნულების ხელის მოწყობილობა-ინსტრუმენტები: ნიჩბები, ბარები, ლომები, წერაქვები	კომპ	4
10	ლითონის ან ხის მაგიდა-სადგომები, ზომით 1Х2Х2 მ	-	1
11	ბეტონის საბურღ-სანგრევი ხელის აპარატი	НП-4602	1
12	პერფორატორები	П-	1
13	ჰიდრავლიკური დომკრატი, ტვირთამწეობით 10ტ-მდე	ДГ-100-2	1
14	თვითწევადი აკვანი	ცალი	1
15	ხელის უნივერსალური ჯალამბარი	ТП-66Е	1
16	ვიბროსამსხვრევი	С-47614	2
17	ელექტრომაგნიტური ბურღი	კომპლ.	2
18	ხელით საგორავი ერთთვალა ურიკები	-	4
19	ამწე მექანიზმები	РДК-250	1
20	ექსკავატორი ჩამჩის ტევადობით 0,25 მ^3	Э 251	1
21	ბულდოზერი სიმძლავრით 59 კვტ.	Б 125	1

8.2. რეკომენდებული მანქანა-დანადგარები და ინსტრუმენტ-მოწყობილობები შესაძლოა შეიცვალოს ანალოგიურით ან უფრო თანამედროვეთი.

9. მომუშავთა შრომის უსაფრთხოების წესების დაცვის თაობაზე

9.1. მომუშავთა შრომის უსაფრთხოების პირობების დაცვა შენობათა დაშლა-დემონტაჟის ცალკეულ ეტაპებზე აუცილებელია სნ და წ III-4-80* „უსაფრთხოების ტექნიკა მშენებლობაზე" და სხვა ნორმატულ-საკანონმდებლო დოკუმენტების შესაბამისობით. მათგან ყურადღებას ვამახვილებთ შემდეგზე:

9.2. სამუშაო ადგილები მუშაობის პირობებისა და ტექნილოგიურობის გათვალისწინებით უზრუნველყოფილი უნდა იყოს კოლექტიური დაცვისა და სიგნალიზაციის საშუალებებით.

9.3 ელექტროუსაფრთხოების წესები ჩამოყალიბებულია სახელმწიფო სტანდარტში 12.1.013-88. ელექტროკარადა ყოველთვის უნდა იყოს ჩაკეტილ მდგომარეობაში, ელექტროკაბელები, ელექტროსადენები და ელექტრომოწყობილობები კი იზოლირებული. გაშიშვლებული სადენების გამოყენება აკრძალულია.

9.4. აუცილებელი პირობაა: კონსტრუქციათა დაშლის პერიოდში მის სიახლოვეს 6 მეტრის რადიუსით არ უნდა იმყოფებოდეს ჩაჭრის ოპერაციებში დაუსაქმებელი მუშა-მოსამსახურეები.

9.5. სამუშაოთა წარმოების ტექნოლოგიურობის, აგრეთვე შრომის უსაფრთხოების უზრუნველსაყოფად აუცილებელია სამუშაოთა ჩვენს მიერ რეკომენდებული მანქანა-მექანიზმებით, ინსტრუმენტებითა და დანადგარ-სამარჯვებით აღჭურვა. ცხადია შესაძლებელია მათი შეცვლაც უფრო თანამედროვეთი ან სხვა მექანიზმების გამოყენებაც.

9.6. დაშლით ოპერაციებში დასაქმებული მუშაკები დაცული უნდა იყვნენ თავის დამცავი ჩაფხუტებით.

9.7. დაუშვებელია ხელსაწყოებისა და მოწყობილობების დატოვება ჩართულ მდგომარეობაში ზედამხედველობის გარეშე. ცხადია მათი ტექნიკური მომსახურეობაც უნდა მოხდეს ძრავის გამორთვის შემდეგ.

9.8. ლითონის ელემენტების ჩაჭრისას ელექტრო ან აიროვანი აპარატებით 5 მეტრის რადიუსში ფართობები უნდა გავანთავისუფლოთ წვადი მასალებისაგან, ხოლო 10 მეტრის რადიუსში ასაფეთქებელი (მაგალითად ჟანგბადის ბალონები) მასალებისაგან.

9.9. დასაშლელ-სადემონტაჟო სამუშაოებზე დასაქმებულმა ყველა მუშაკმა (როგორც მუშამ, ასევე მოსამსახურემ) უნდა შეისწავლოს შრომის უსაფრთხოების წესები, გაიაროს ინსტრუქტაჟი, ჩააბაროს გამოცდა სპეციალურ ჟურნალში ხელმოწერების დაფიქსირები.

10. ბუნების დაცვითი და ჰაერის გაბინძურების საწინააღმდეგო ღონისძიებები

10.1 გარემოს დაცვის სამსახურის ნებართვის გარეშე იკრძალება მრავალწლიანი ხეებისა და ნარგავების მოჭრა, ამოძირკვა ან განადგურება.

10.2 კედლების, ტიხრების, იატაკების დაშლის პროცესში მოსალოდნელია მტვრის გაფანტვა გარე სივრცეში, რის გამოც დასაშლელი ადგილები საჭიროა წინასწარ დაინამოს ან შენობას ჩამოეფაროს ფარდა, ანდა სამუშაოები განხორციელდეს დახურულ სივრცეში ვენტილაციის მოწყობით.

10.3 იკრძალება სამშენებლო ნაგვისა და ნარჩენების ღია წესით ჩამოყრა. სამშენებლო ნაგვის ჩამოყრა უნდა განხორციელდეს ინვენტარული კონუსური ტიპის ნაგავსაყრელი მილებით, ცხადია სასურველია მათი პირდაპირ თვითმცლელი მანქანების ძარებში ჩაყრა. დიდი ზომის სამშენებლო ნარჩენები ან მოხსნილი ნაკეთობების ჩამოშვება უნდა ამწეების საშუალებით. აქაც სასურველია მაშინვე მოხდეს

მათი ავტომანქანების პლათფორმებზე დატვირთვა და ნაგავსაყრელზე ან დამკვეთის მიერ მითითებულ მისამართზე ტრანსპორტირება.

10.4. დაუშვებელია არსებული საკანალიზაციო ჭების დანაგვიანება სამშენებლო ნარჩენებით. ასევე დაუშვებელია ამოსახაპი ორმოების მოწყობა, ვინაიდან ტერიტორიაზე საკანალიზაციო ქსელია.

10.5 სამშენებლო ნაგვის ტრანსპორტირება ფხვიერ მდგომარეობაში რეკომენდებული არ არის. ავტომანქანების ძარებში ჩატვირთვის შემდეგ მათი ზედაპირი დაინამოს ან გადაეფაროს ბრეზენტის

საფარი.

11. დაშლით სამუშაოთა წარმოებაზე ნორმატული ლიტერატურა

11.1. კრებული – სამახსოვრო ქართულ ენაზე – მომქმედი სამშე ნებლო წარმოების ნორმებისა და წესების ამონაკრები, ურბანიზაციისა და მშენებლობის სამინისტროს გამოცემა, თბილისი 1987 წ.

11.2. რ. მახვილაძე, დ. ბუჩუკური, ი. გოგოლაძე, დ. ჭელიშვილი, ნ. ქარქაშაძე – საქალაქო მეურნეობის ეკონომიკა და მენეჯმენტი, თბილისი, 2007 წ

11.3. შ. ბაქანიძე, მ. ლორთქიფანიძე , რ. მახვილაძე – ტექნიკური ზედამხედველობა მშენებლობაზე. თბილისი, 2006 წ.

11.4. СНиП 3.01.01.85* ,,Организация строительного производства”, М. 1989г.

11.5. СНиП Ш-4-80* ,,Техника безопасности на строительстве” , М. 1988г

11.6. Востоновление здании после землетрясения, М.1986г.

11.7. Л. Зайцев, И. Улитенко ,,Строительные стреловые самоходные кпаны”, М. 1984г.

11.8. Р. Каграмонов, Ш. Мачабели ,,Монтаж конструкций сборных многоэтажных гражданских и промышленных зданий”. М. 1987 г.

11.9. Справочник мастера – строителя , М. 1989 г.

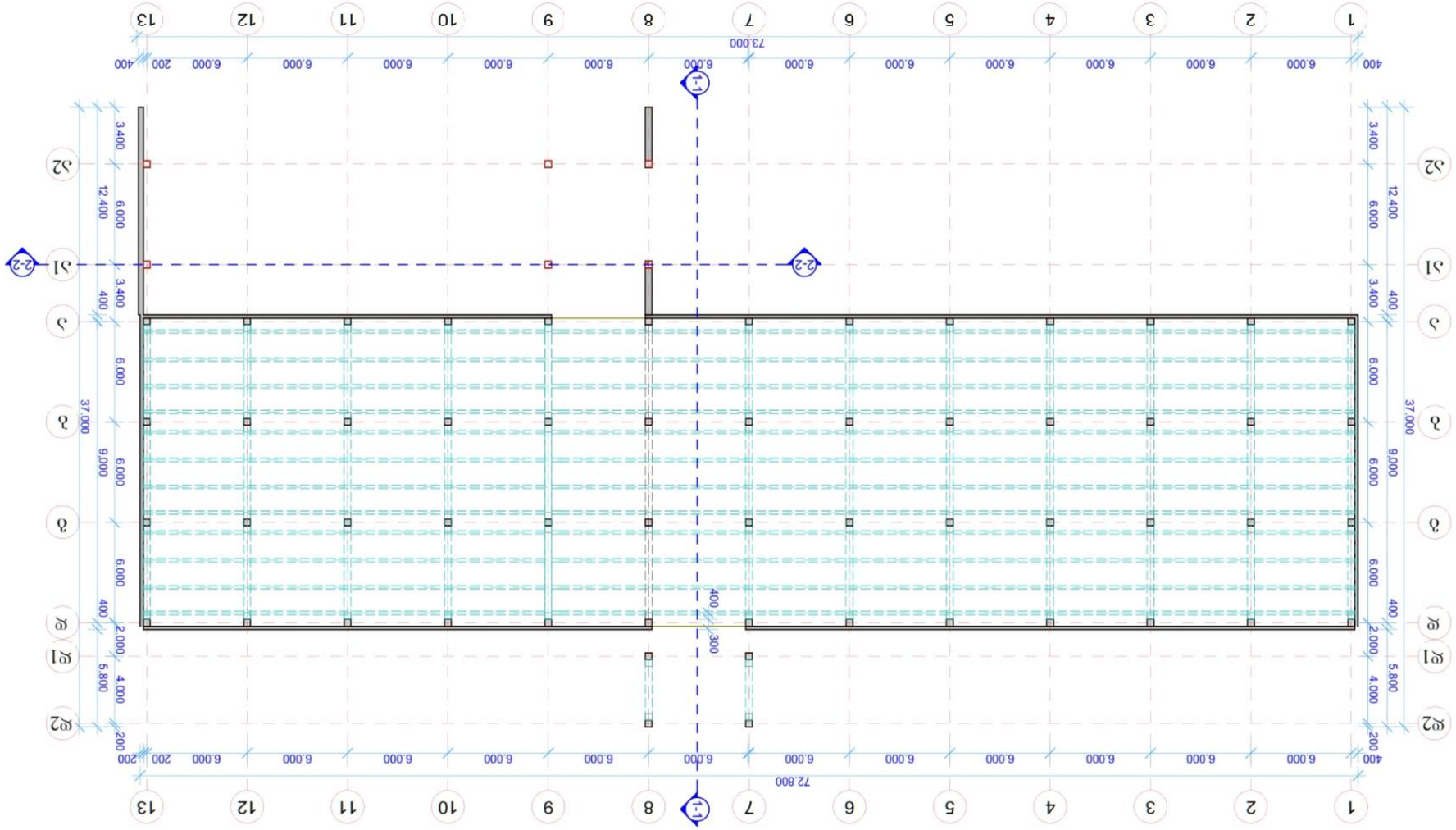

Ситуационный план М 1:2000

Изм.	Кол.уч.	Лист
Разраб.		
Пров.		
Т.контр.		
Н.контр.		
ГИП		

Ситуационный план

Стадия	Лист	Листов
	1	1

ООО "ЭЛ СЕРВИС"

S=1752 м²
H=6.40 м
V=11212.8 м³

Инв.№ подл.	Подпись и дата
Взам.инв.№	
Инв.№ дубл.	
Подпись и дата	
Инв.№ подл.	

Изм.	Кол.уч.	№ док.
Подпись	Дата	

Формат А2

Копировал

ООО "ЭЛ СЕРВИС"
4387253684
А-2
Ситуационный план
Лист 1 Листов 1

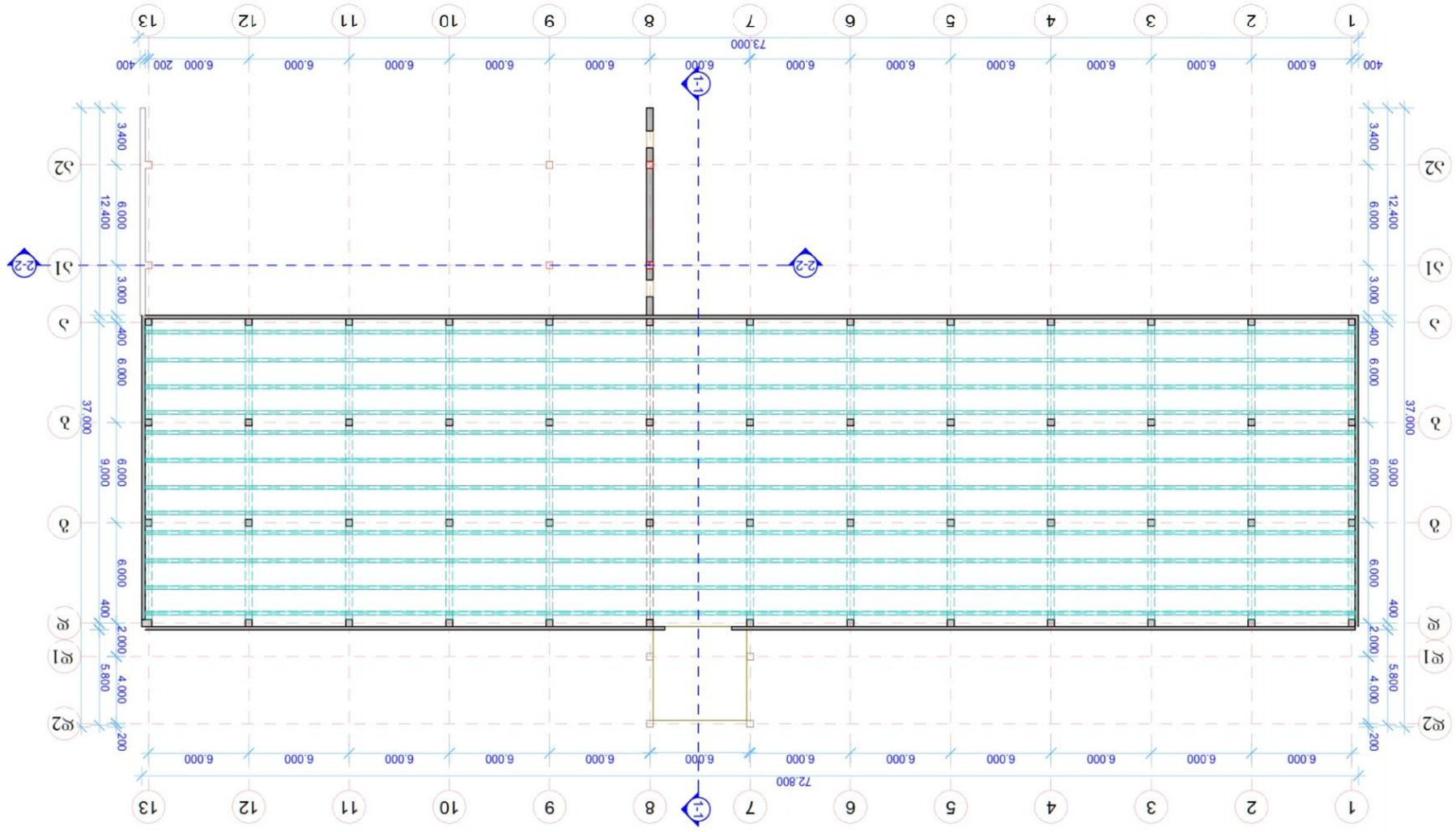

ЗАБЕТОН № 2
забетонированная площадь 4387253 м²

N

Изм.	Кол.	Лист	№ док.
Разраб.			Подпись
Пров.			Дата
Н. контр.			
ГИП			

Стадия	Лист	Листов
А-2		

ООО "ЭМ СЕРВИС"
4387253864

Общий вид Забетонированной площади
Площадь: S=1364 м²
Высота: H=3.60 м
Объем: V=4910.4 м³

შენობა № 2
მრიცი 1-1

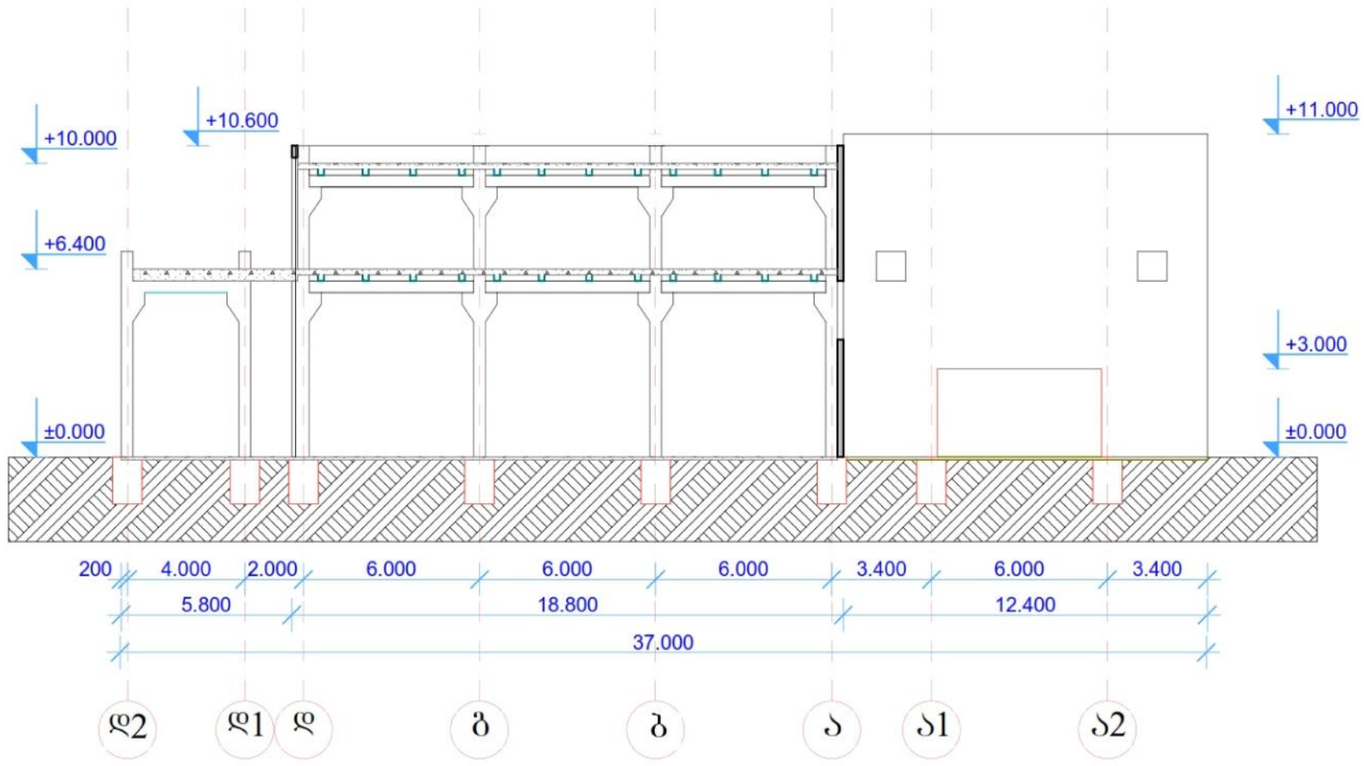

SERVICE
შპს EM SERVICE
438725364

ფორმატი A-3	თბილისი 2012 წ.
	დაკვეთა №

ექსპლიკაცია

პირობითი ნიშნები

შენიშვნები

დამკვეთი
შპს მიწა და უძრავი ქონება

შეთანხმებულია დამკვეთთან

პროექტის სახელწოდება

ქ. თბილისში ერისთავის ქ. № 8-ში 01.12.12.003.007 საკადასტრო ზაზღვრებში მდებარე შენობა-ნაგებობების დემონტაჟის პროექტი

შენობა № 2

თანამდებობა	გვარი	ხელმოწერა
დირექტორი	ა.ცხადაძე	
მთ.არქიტექტ.		
პრ. ავტორი		
დაამუშავა	ა.ცხადაძე	
შეამოწმა		
მასშტაბი	ჭრილი 1-1	

სტადია	ფურცლები	ფურცელი
პროექტი	3	ა-3

შენობა № 2
შრომლი 2-2

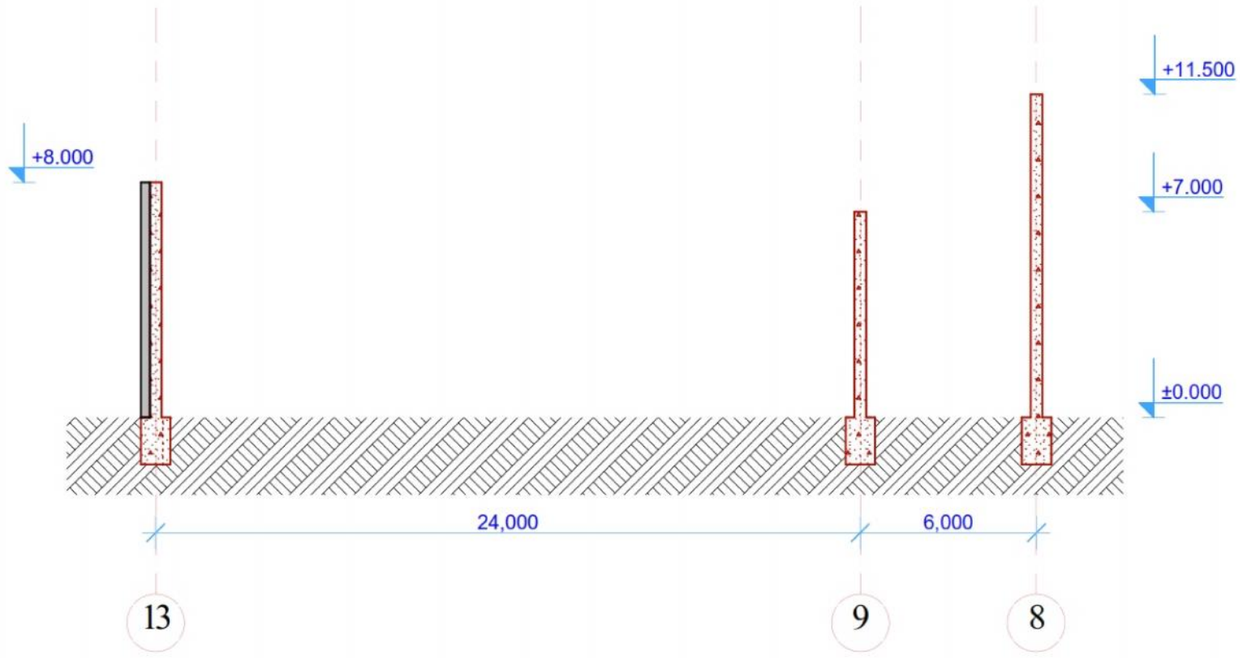

SERVICE
შპს EM SERVICE
438725364

ფორმატი A-3	თბილისი 2012 წ.
	დაკვეთა №

ექსპლიკაცია

პირობითი ნიშნები

შენიშვნები

დამკვეთი
შპს მიწა და უძრავი ქონება

შეთანხმებულია დამკვეთთან

პროექტის სახელწოდება

ქ. თბილისში ერისთავის ქ. № 8-ში 01.12.12.003.007 საკადასტრო სახლვრებში მდებარე შენობა-ნაგებობების დემონტაჟის პროექტი

შენობა № 2

თანამდებობა	გვარი	ხელმოწერა
დირექტორი	აცხადაძე	
მთარქიტექტ.		
პრ. ავტორი		
დაამუშავა შემოწმა	აცხადაძე	
მასშტაბი	ჭრილი 2-2	
სტადია	ფურცლები	ფურცელი
პროექტი	4	ა-4

შენობა № 3
პირველი სართულის გეგმა

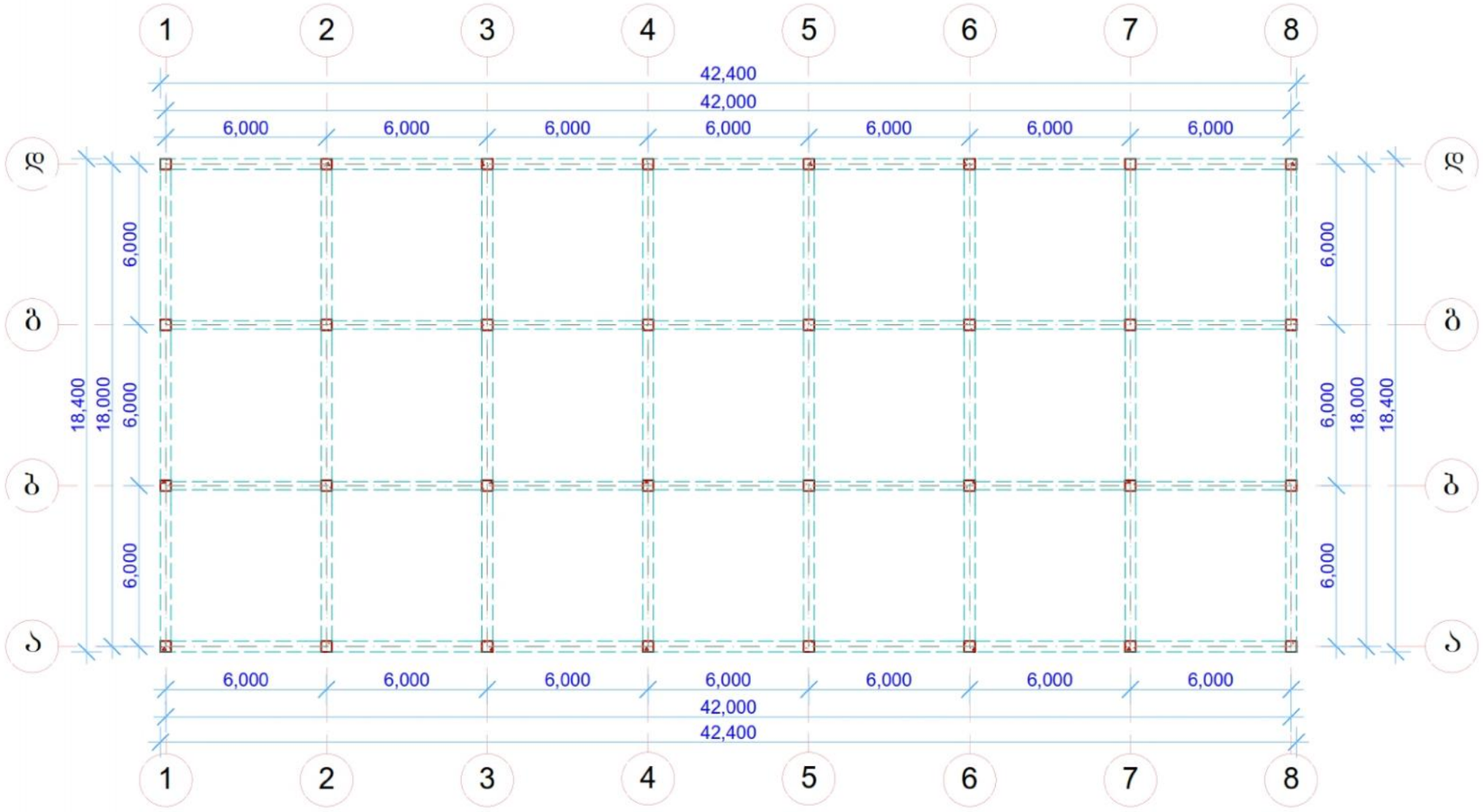

შპს EM SERVICE
438725364

ფორმატი A-3 | თბილისი 2012 წ.
დაკვეთა №

ექსპლიკაცია

I სართული

S=195 m²
H=4.0 m
V=780.0 m³

პირობითი ნიშნები

შენიშვნები

შენობის უმეტესი ნაწილი დანგრეულია, დარჩენილია რამდენიმე სვეტი და რიგელი

დამკვეთი
შპს მიწა და უძრავი ქონება

შეთანხმებულია დამკვეთთან

პროექტის სახელწოდება

ქ. თბილისში ერისთავის ქ. № 8-ში 01.12.12.003.007 საკადასტრო საზღვრებში მდებარე შენობა-ნაგებობების დემონტაჟის პროექტი

შენობა № 3

თანამდებობა	გვარი	ხელმოწერა
დირექტორი	ა.ცხადაძე	
მთ.არქიტექტ.		
პრ. ავტორი		
დაამუშავა	ა.ცხადაძე	
შეამოწმა		
მასშტაბი	პირველი და ტექ. სართულის გეგმა, ჭრილი 1-1	
სტადია	ფურცლები	ფურცელი
პროექტი	1	ა-1

შენობა № 4
პირველი სართულის გეგმა

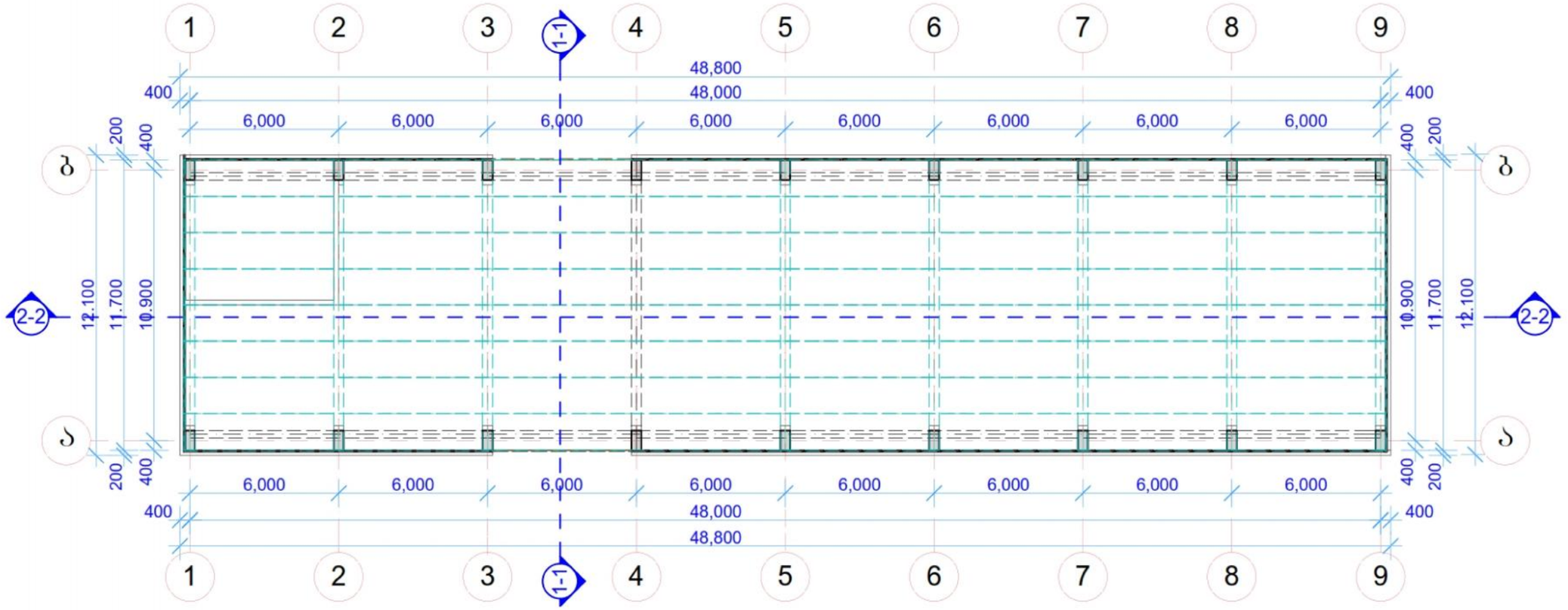

SERVICE
შპს EM SERVICE
438725364

ფორმატი A-3	თბილისი 2012 წ.
	დაკვეთა №

ექსპლიკაცია

S=592 m²

H=11,2 m

V=6630,4 m³

პირობითი ნიშნები

შენიშვნები

დამკვეთი
შპს მიწა და უძრავი ქონება

შეთანხმებულია დამკვეთთან

პროექტის სახელწოდება

ქ. თბილისში ერისთავის ქ. № 8-ში 01.12.12.003.007 საკადასტრო საზღვრებში მდებარე შენობა-ნაგებობების დემონტაჟის პროექტი

შენობა № 4

თანამდებობა	გვარი	ხელმოწერა
დირექტორი	ა.ცხადაძე	
მთ.არქიტექტ.		
პრ. ავტორი		
დაამუშავა	ა.ცხადაძე	
შეამოწმა		
მ.ს.შტამპი	პირველი სართულის გეგმა	
სტადია	ფურცლები	ფურცელი
პროექტი	3	ა-1

შენობა № 4
ჭრილი 1-1

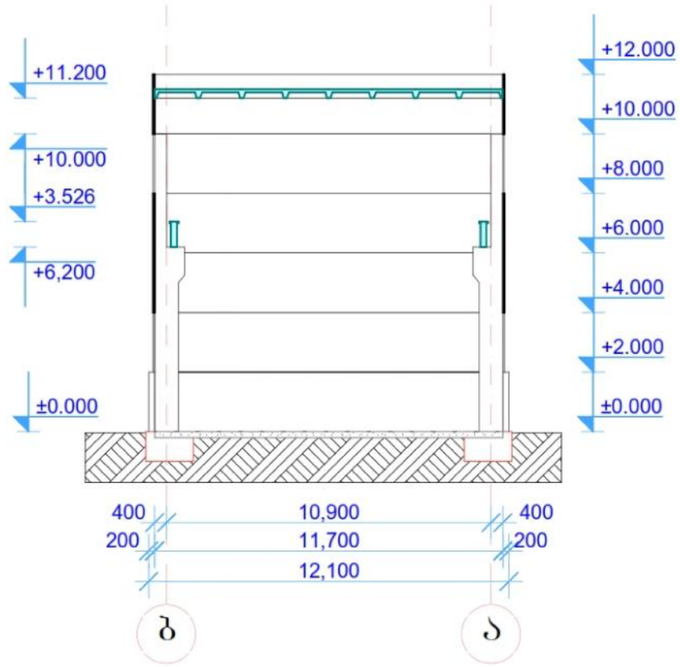

SERVICE
შპს EM SERVICE
438725364

ფორმატი A-3	თბილისი 2012 წ.
	დაკვეთა №

ექსპლიკაცია

პირობითი ნიშნები

შენიშვნები

დამკვეთი
შპს მიწა და უძრავი ქონება

შეთანხმებულია დამკვეთთან

პროექტის სახელწოდება

ქ. თბილისში ერისთავის ქ. № 8-ში 01.12.12.003.007 საკადასტრო საზღვრებში მდებარე შენობა-ნაგებობების დემონტაჟის პროექტი

შენობა № 4

თანამდებობა	გვარი	ხელმოწერა
დირექტორი	აცხადაძე	
მთ.არქიტექტ.		
პრ. ავტორი		
დამუშავა	აცხადაძე	
შეამოწმა		
მასშტაბი	ჭრილი 1-1	
სტადია	ფურცლები	ფურცელი
პროექტი	3	ა-2

შენობა № 4
ჭრილი 2-2

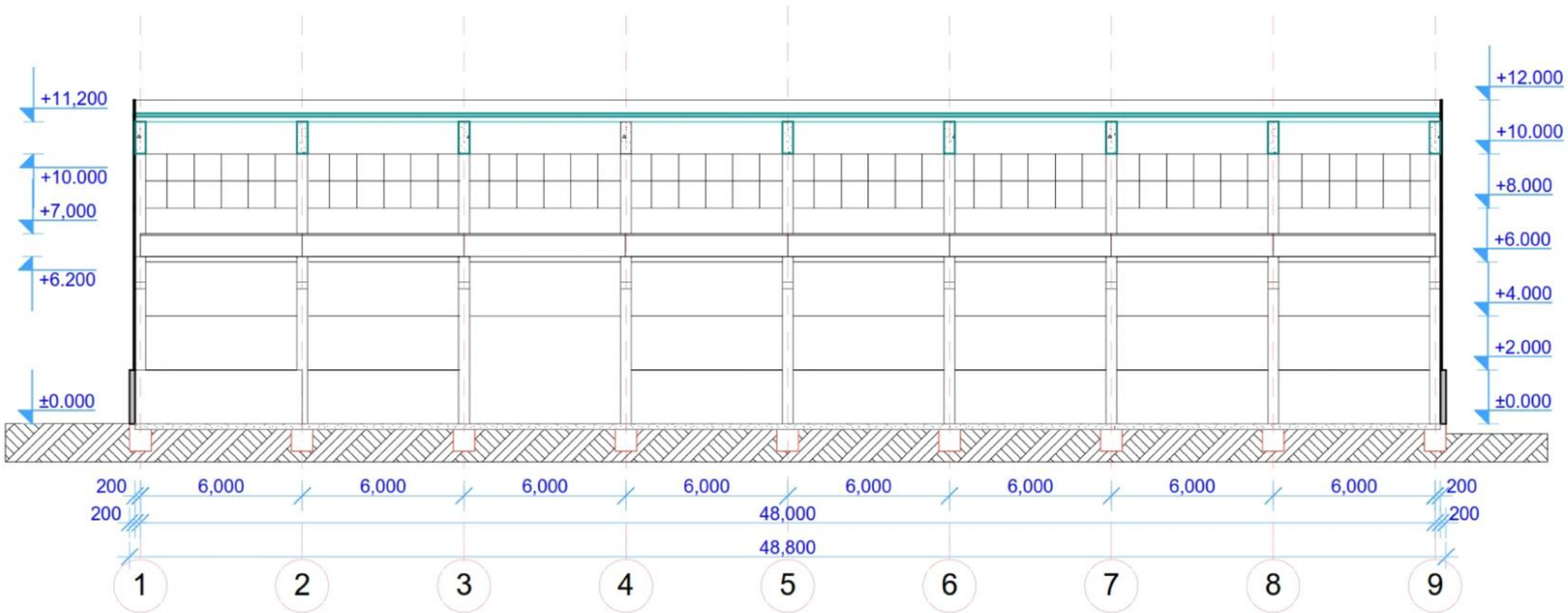

43

SERVICE
შპს EM SERVICE
438725364

ფორმატი A-3	თბილისი 2012 წ.
	დაკვეთა №

ექსპლიკაცია

პირობითი ნიშნები

შენიშვნები

დამკვეთი
შპს მიწა და უძრავი ქონება

შეთანხმებულია დამკვეთთან

პროექტის სახელწოდება

ქ. თბილისში ერისთავის ქ. № 8-ში 01.12.12.003.007 საკადასტრო სახღვრებში მდებარე შენობა-ნაგებობების დემონტაჟის პროექტი

შენობა № 4

თანამდებობა	გვარი	ხელმოწერა
დირექტორი	აცხადაძე	
მთ.არქიტექტ.		
პრ. ავტორი		
დაამუშავა	აცხადაძე	
შეამოწმა		
მასშტაბი	ჭრილი 2-2	
სტადია	ფურცლები	ფურცელი
პროექტი	3	ა-3

შენობა № 8
პირველი სართულის გეგმა

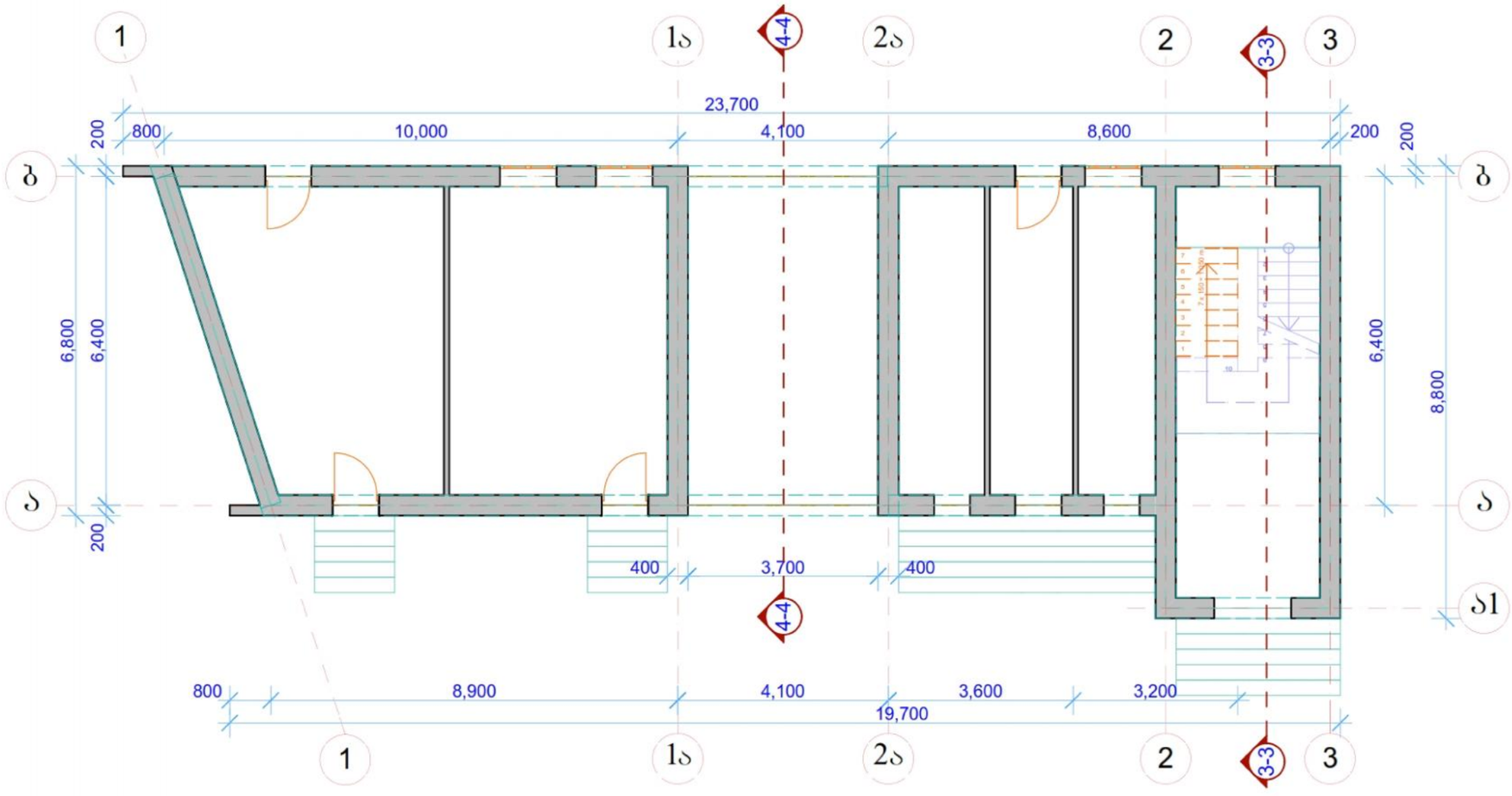

SERVICE

შპს EM SERVICE
438725364

ფორმატი A-3	თბილისი 2011 წ.
	დაკვეთა №

ექსპლიკაცია

S=157 m^2

H=3,90 m

V=612,3 m^3

პირობითი ნიშნები

შენიშვნები

დამკვეთი
შპს მიწა და უძრავი ქონება

შეთანხმებულია დამკვეთთან

პროექტის სახელწოდება

ქ. თბილისში ერისთავის ქ. № 8-ში 01.12.12.003.007 საკადასტრო საზღვრებში მდებარე შენობა-ნაგებობების დემონტაჟის პროექტი

შენობა № 8

თანამდებობა	გვარი	ხელმოწერა
დირექტორი		
მთ.არქიტექტ.		
პრ. ავტორი	ა.ცხადაძე	
დაამუშავა	ა.ცხადაძე	
შეამოწმა		
მასშტაბი	პირველი სართულის გეგმა	
სტადია	ფურცლები	ფურცელი
პროექტი	5	ა-1

შენობა № 8
მეორე სართულის გეგმა

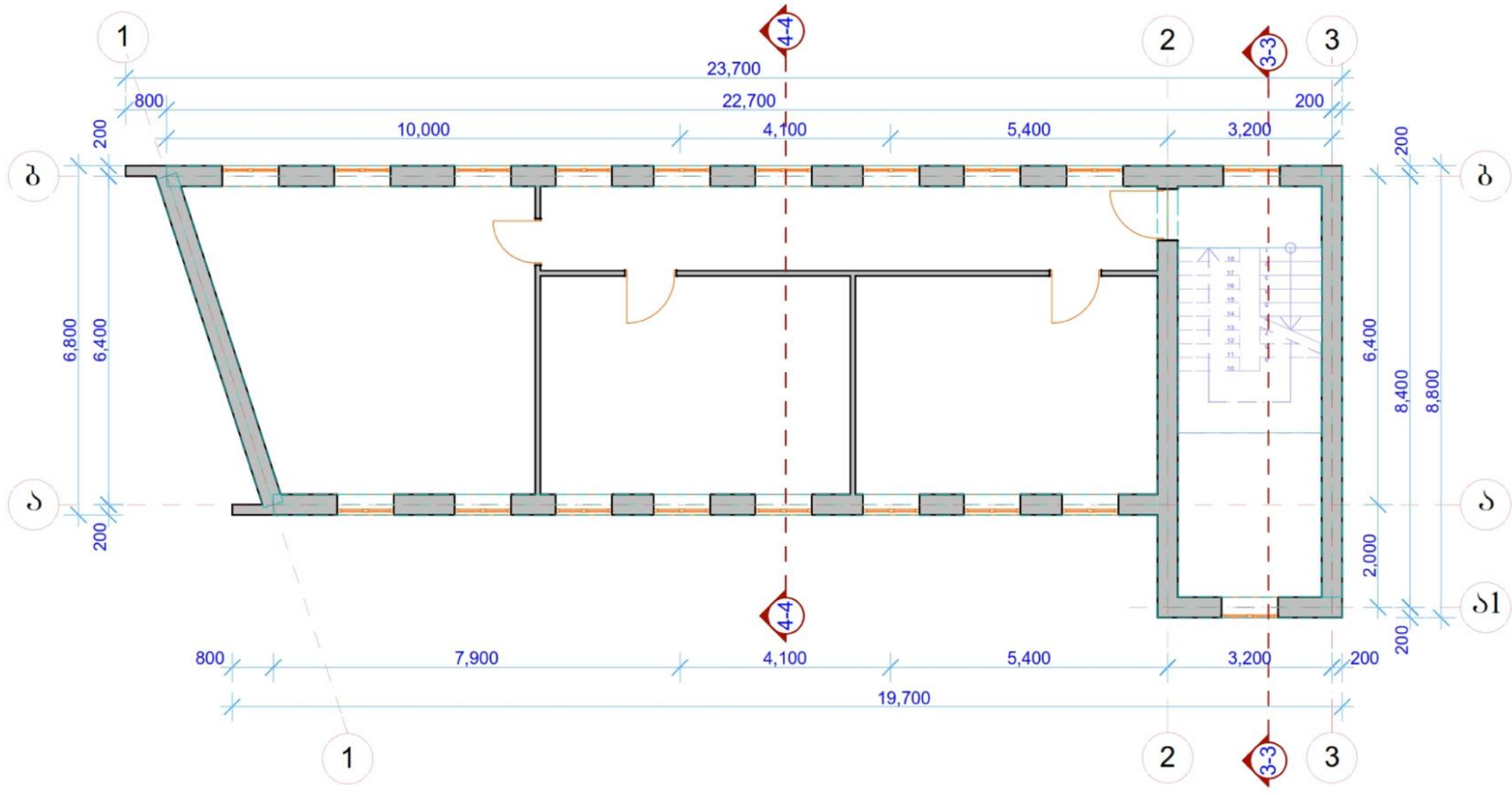

45

SERVICE
შპს EM SERVICE
438725364

ფორმატი A-3	თბილისი 2011 წ.
	დაკვეთა №

ექსპლიკაცია

S=157,0 m²

H=3,0 m

V=471,0m³

პირობითი ნიშნები

შენიშვნები

დამკვეთი
შპს მიწა და უძრავი ქონება

შეთანხმებულია დამკვეთთან

პროექტის სახელწოდება

ქ. თბილისში ერისთავის ქ. № 8-ში 01.12.12.003.007 საკადასტრო საზღვრებში მდებარე შენობა-ნაგებობების დემონტაჟის პროექტი

შენობა № 8

თანამდებობა	გვარი	ხელმოწერა
დირექტორი		
მთ.არქიტექტ.		
პრ. ავტორი	ა.ცხადაძე	
დაამუშავა	ა.ცხადაძე	
შეამოწმა		
მასშტაბი	მეორე სართულის გეგმა	
სტადია	ფურცლები	ფურცელი
პროექტი	5	ა-3

შენობა № 8
მესმე სართულის გეგმა

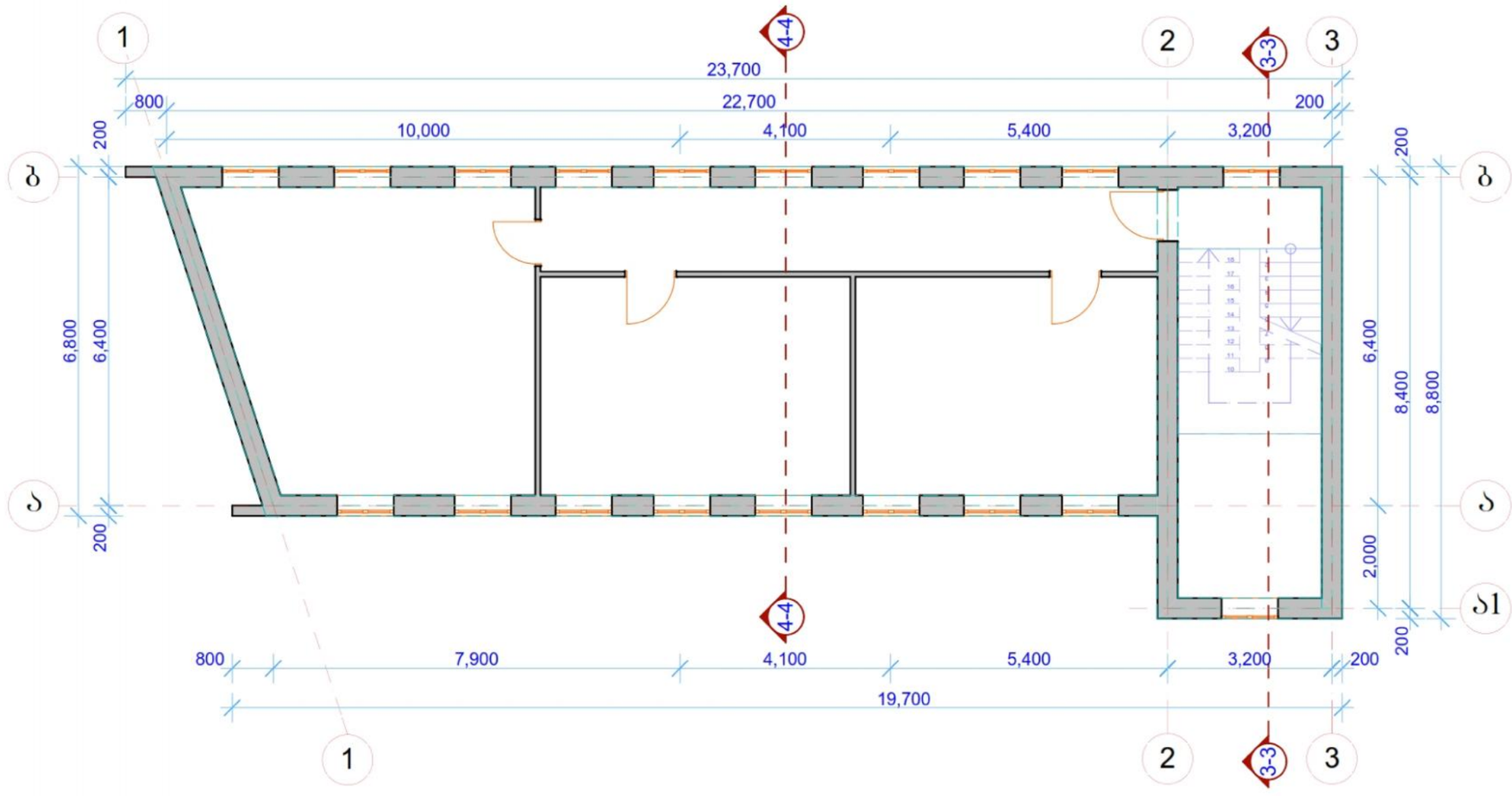

SERVICE
შპს EM SERVICE
438725364

ფორმატი A-3	თბილისი 2011 წ.
	დაკვეთა №

ექსპლიკაცია

$S=157,0\ m^2$

$H=3,0\ m$

$V=471,0m^3$

პირობითი ნიშნები

შენიშვნები

დამკვეთი
შპს მიწა და უძრავი ქონება

შეთანხმებულია დამკვეთთან

პროექტის სახელწოდება

ქ. თბილისში ერისთავის ქ. № 8-ში 01.12.12.003.007 საკადასტრო სახღვრებში მდებარე შენობა-ნაგებობების დემონტაჟის პროექტი

შენობა № 8

თანამდებობა	გვარი	ხელმოწერა
დირექტორი		
მთ.არქიტექტ.		
პრ. ავტორი	ა.ცხადაძე	
დაამუშავა	ა.ცხადაძე	
შეამოწმა		
მასშტაბი	მესმე სართულის გეგმა	
სტადია	ფურცლები	ფურცელი
პროექტი	5	ა-3

შენობა № 8

ჭრილი 1-1

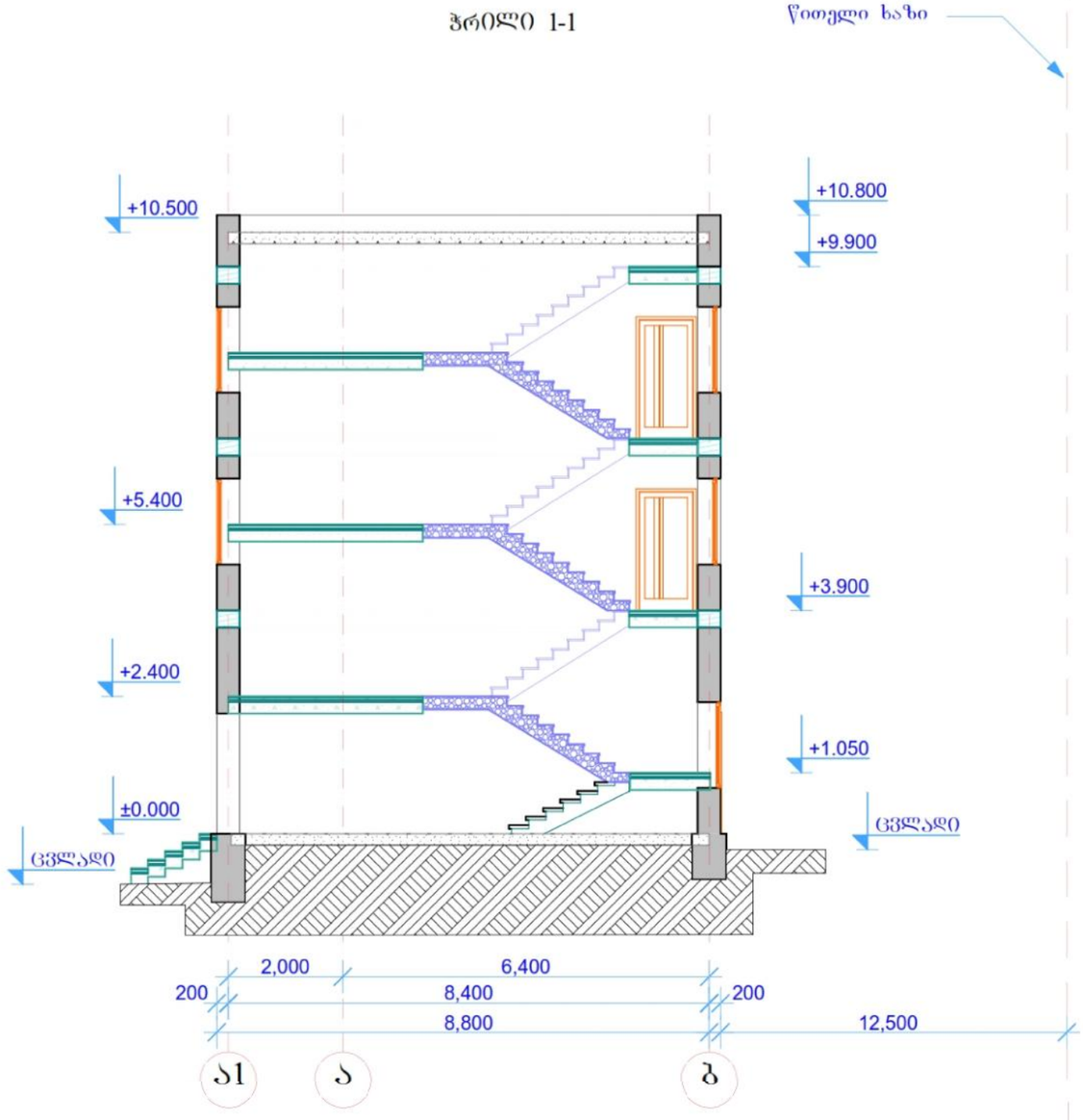

SERVICE
შპს EM SERVICE
438725364

ფორმატი A-3	თბილისი 2011 წ.
	დაკვეთა №

ექსპლიკაცია

პირობითი ნიშნები

შენიშვნები

დამკვეთი
შპს მიწა და უძრავი ქონება

შეთანხმებულია დამკვეთთან

პროექტის სახელწოდება

ქ. თბილისში ერისთავის ქ. № 8-ში 01.12.12.003.007 საკადასტრო საზღვრებში მდებარე შენობა-ნაგებობების დემონტაჟის პროექტი

შენობა № 8

თანამდებობა	გვარი	ხელმოწერა
დირექტორი		
მთ.არქიტექტ.		
პრ. ავტორი	აცხადაძე	
დაამუშავა	აცხადაძე	
შეამოწმა		
მასშტაბი	ჭრილი 1-1	
სტადია	ფურცლები	ფურცელი
პროექტი	5	ა-4

შენობა № 7

ჭრილი 2-2

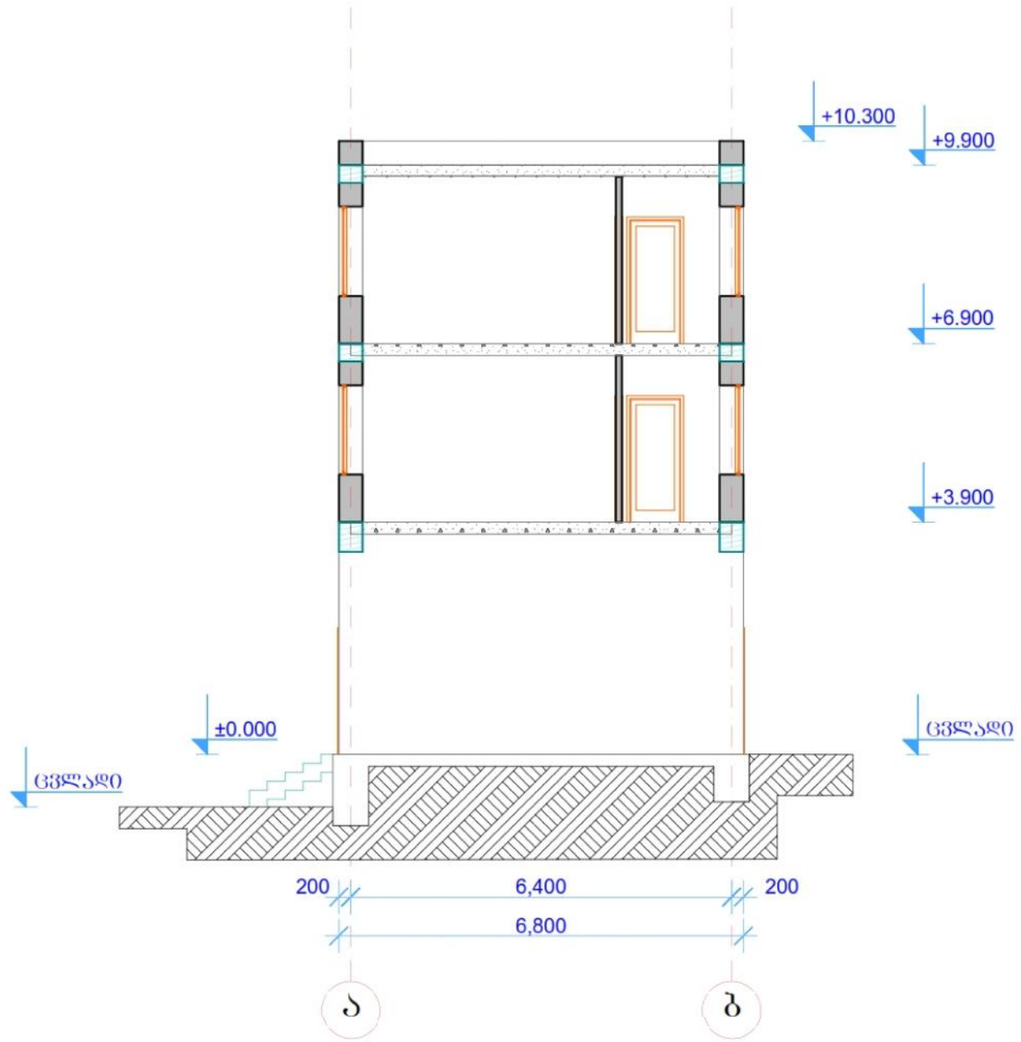

შპს EM SERVICE
438725364

ფორმატი A-3	თბილისი 2011 წ.
	დაკვეთა №

ექსპლიკაცია

პირობითი ნიშნები

შენიშვნები

დამკვეთი
შპს მიწა და უძრავი ქონება

შეთანხმებულია დამკვეთთან

პროექტის სახელწოდება

ქ. თბილისში ერისთავის ქ. № 8-ში 01.12.12.003.007 საკადასტრო სახღვრებში მდებარე შენობა-ნაგებობების დემონტაჟის პროექტი

შენობა № 8

თანამდებობა	გვარი	ხელმოწერა
დირექტორი		
მთ.არქიტექტ.		
პრ. ავტორი	ა.ცხადაძე	
დაამუშავა	ა.ცხადაძე	
შეამოწმა		
მასშტაბი	ჭრილი 2-2	
სტადია	ფურცლები	ფურცელი
პროექტი	5	ა-5

შენობა № 10
პირველი სართულის გეგმა

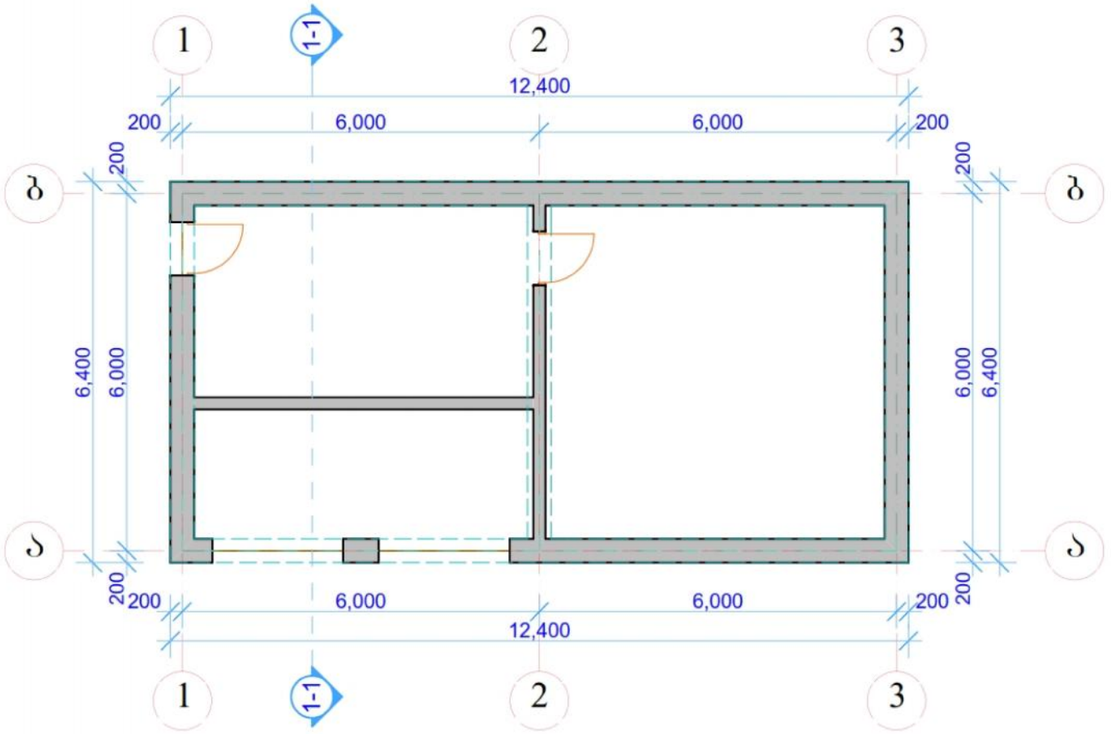

შენობა № 10
ტექნიკური სართულის გეგმა

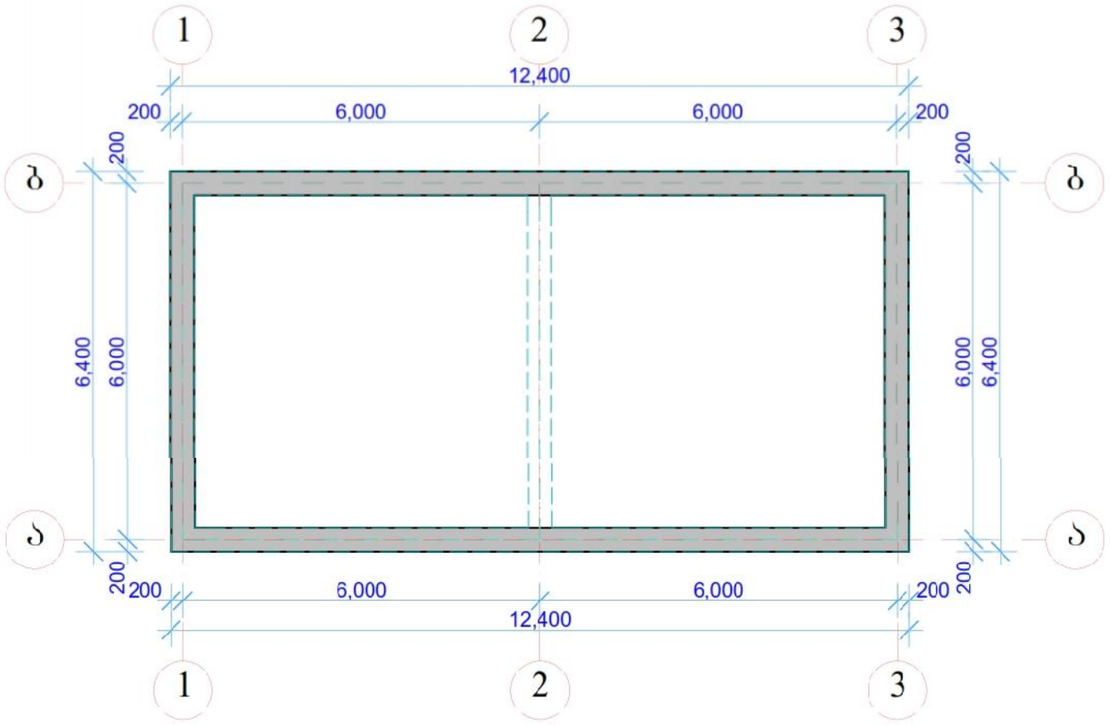

შენობა № 10
ჭრილი 1-1

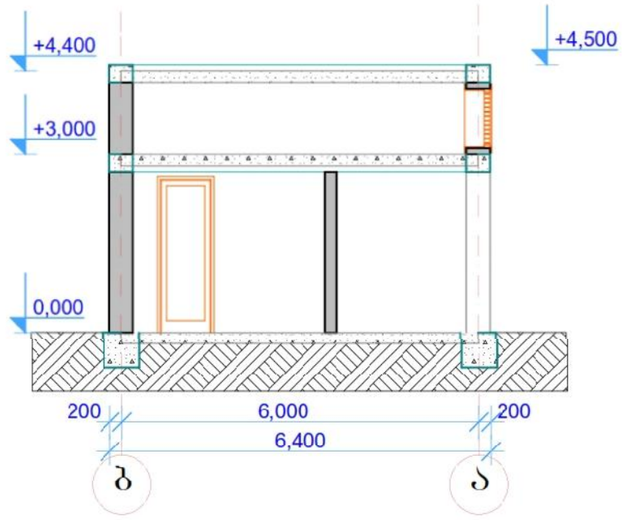

SERVICE
შპს EM SERVICE
438725364

ფორმატი A-3	თბილისი 2012 წ.
	დაკვეთა №

ექსპლიკაცია

I სართული
S=80 m²
H=3.0 m
V=240.0 m³

ტექ. სართული
S=80 m²
H=1.4 m
V=112.0 m³

პირობითი ნიშნები

შენიშვნები

დამკვეთი
შპს მიწა და უძრავი ქონება

შეთანხმებულია დამკვეთთან

პროექტის სახელწოდება

ქ. თბილისში ერისთავის ქ. № 8-ში 01.12.12.003.007 საკადასტრო საზღვრებში მდებარე შენობა-ნაგებობების დემონტაჟის პროექტი

შენობა № 10

თანამდებობა	გვარი	ხელმოწერა
დირექტორი	აცხადაძე	
მთ.არქიტექტ.		
პრ. ავტორი		
დაამუშავა	აცხადაძე	
შეამოწმა		
მასშტაბი	პირველი და ტექ. სართულის გეგმა, ჭრილი 1-1	
სტადია	ფურცლები	ფურცელი
პროექტი	1	ა-1

ნაგებობა № 11
გეგმა

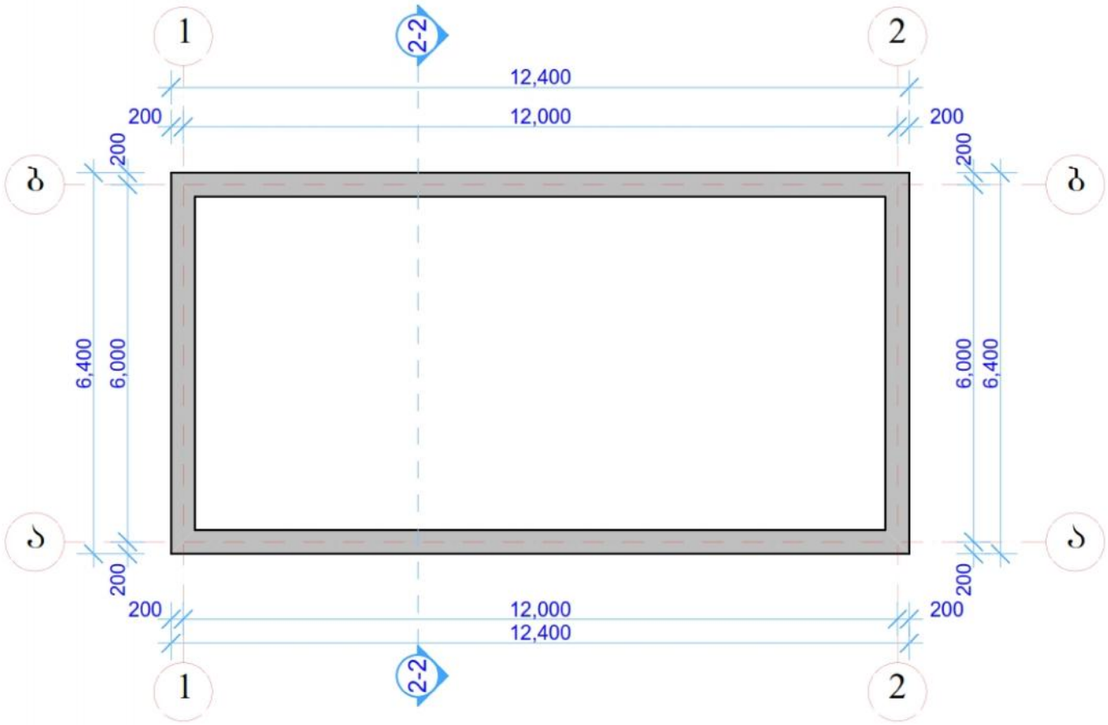

ნაგებობა № 6
გეგმა

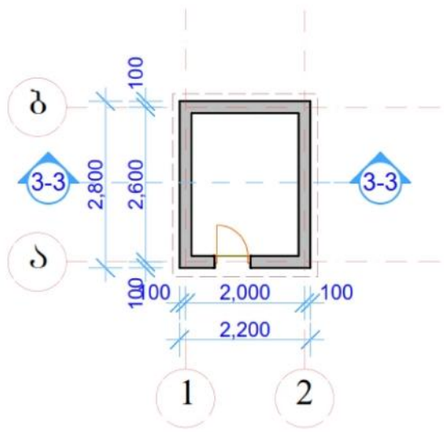

ნაგებობა № 11
ჭრილი 2-2

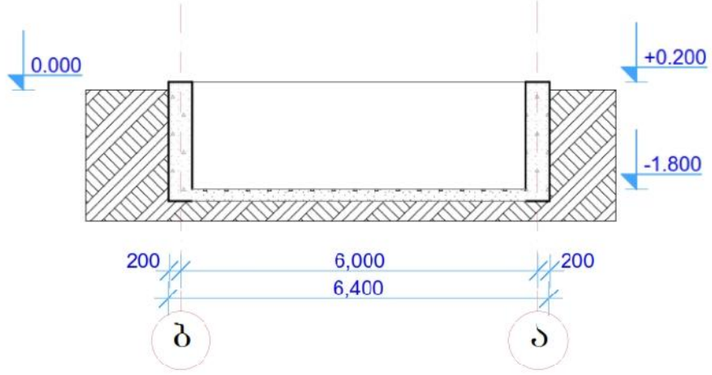

ნაგებობა № 6
ჭრილი 3-3

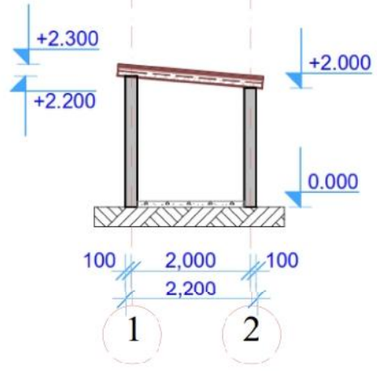

EM SERVICE
შპს EM SERVICE
438725364

ფორმატი A-3	თბილისი 2012 წ.
	დაკვეთა №

ექსპლიკაცია

ნაგებობა № 11
S=80 m²
H=2.0 m
V=160.0 m³

ნაგებობა № 6
S=6.0 m²
H=2.0 m
V=12.0 m³

პირობითი ნიშნები

შენიშვნები

დამკვეთი
შპს მიწა და უძრავი ქონება

შეთანხმებულია დამკვეთთან

პროექტის სახელწოდება

ქ. თბილისში ერისთავის ქ. № 8-ში 01.12.12.003.007 საკადასტრო სახღვრებში მდებარე შენობა-ნაგებობების დემონტაჟის პროექტი

ნაგებობა № 10

თანამდებობა	გვარი	ხელმოწერა
დირექტორი	აცხადაძე	
მთ.არქიტექტ. პრ. ავტორი		
დაამუშავა	აცხადაძე	
შეამოწმა		
მასშტაბი	ნაგ. 11 - გეგმა და ჭრილი 2-2, ნაგ 6 - გეგმა და ჭრილი 3-3	
სტადია	ფურცლები	ფურცელი
პროექტი	1	ა-1

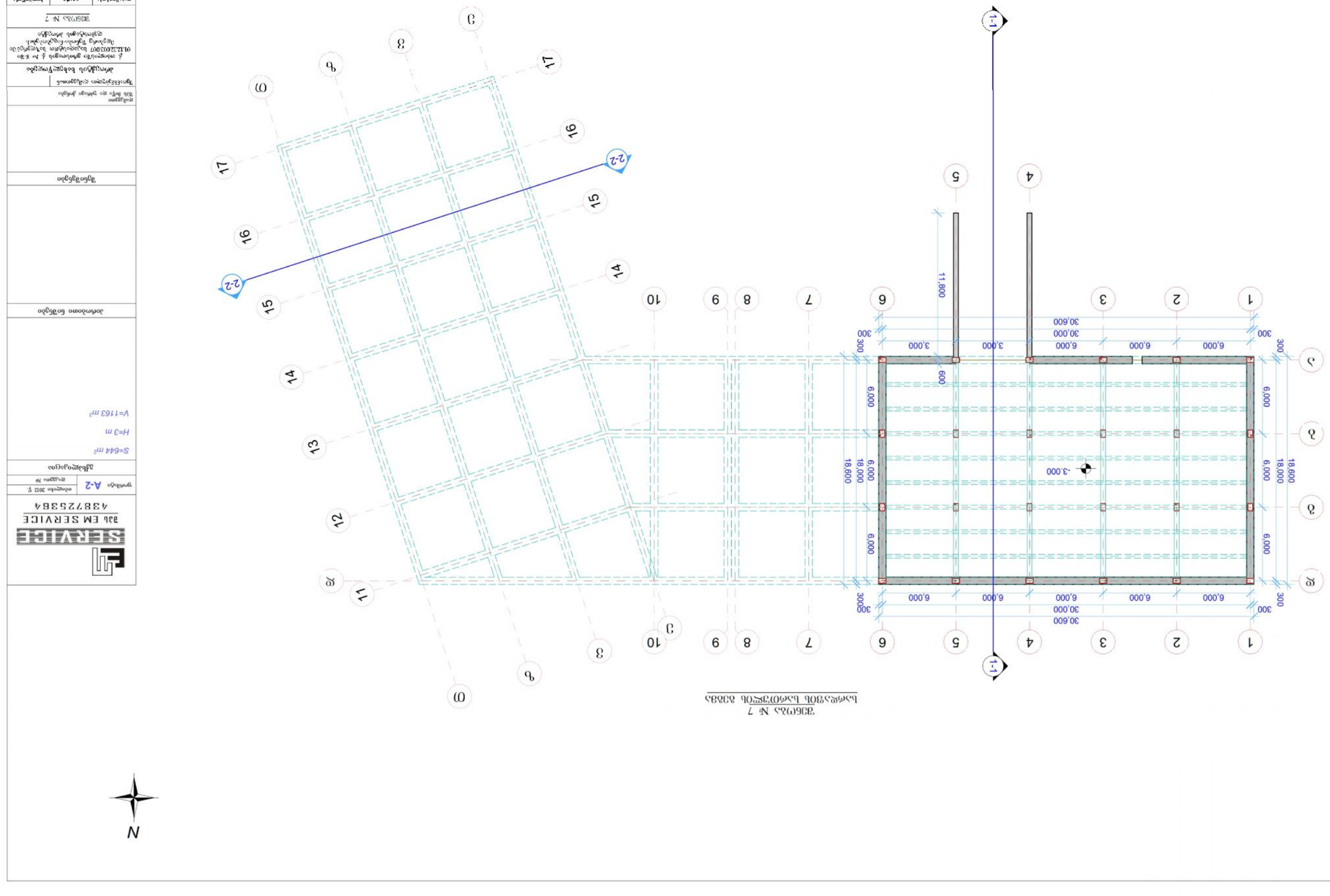

ՏԵՂՄՈՒՄ № 7
ԼՈՒՍԱՆՑՄԱՆ ՊՈՒԼՈՎԱՏՈՒ ՀՈՒՅԱՑ

N

ծրագրի անվանում	ՀՀ, ք. Երևան, ի. Ռ. Ղ. Ա. Ա. Ա

შენობა № 7
პირველი სართულის გეგმა

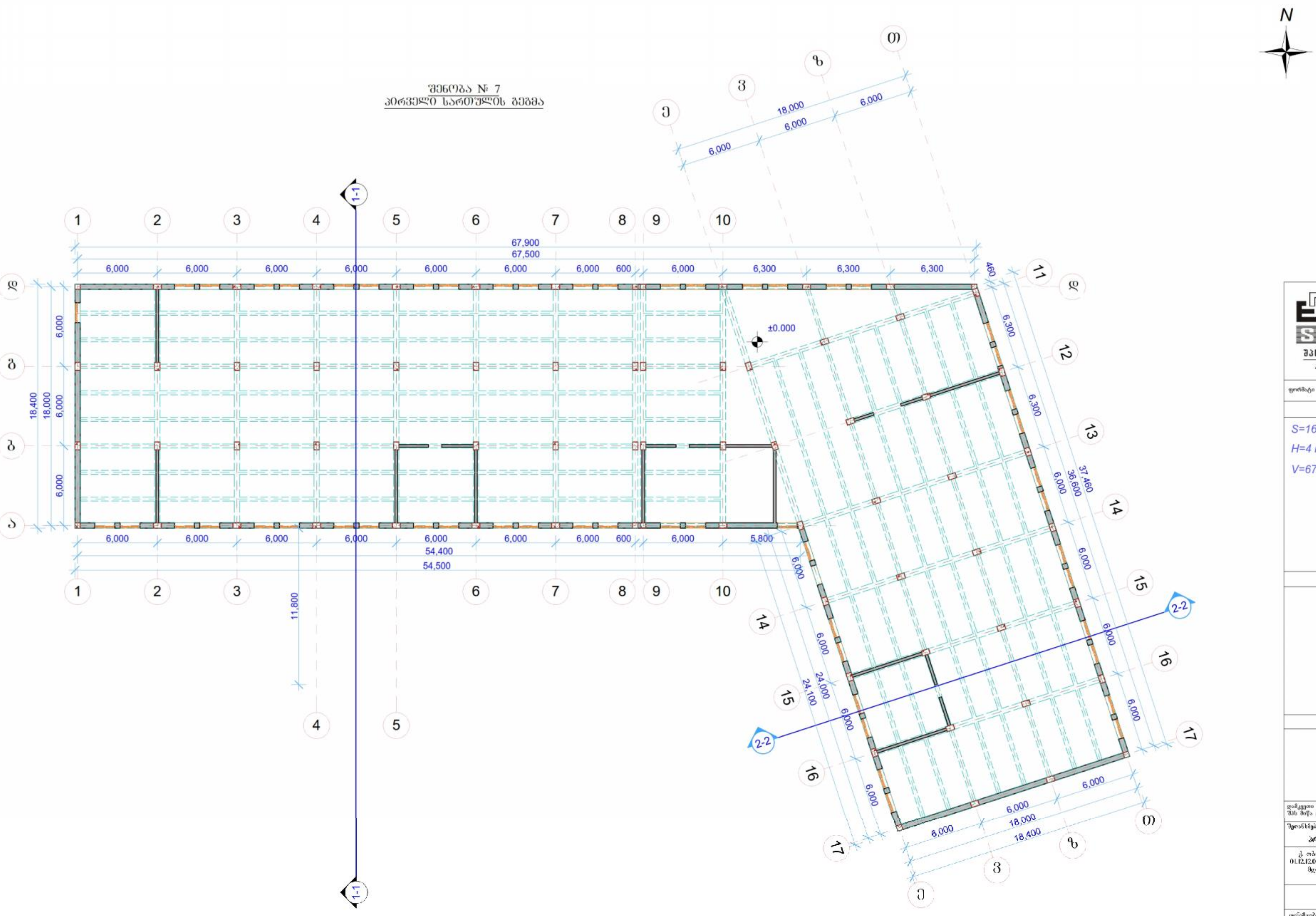

ფორმატი **A-2**	თბილისი 2012 წ.
	დაკვეთა №

შპს EM SERVICE
438725364

ექსპლიკაცია

S=1692 m²
H=4 m
V=6768 m³

პირობითი ნიშნები

შენიშვნები

დამკვეთი
შპს მიწა და უძრავი ქონება

შეთანხმებულია დამკვეთთან

პროექტის სახელწოდება

ქ. თბილისში ქრისთავის ქ. № 8-ში 01.12.12.003.007 საკადასტრო ნაკვეთში მდებარე შენობა-ნაგებობების დემონტაჟის პროექტი

შენობა № 7

თანამდებობა	გვარი	ხელმოწერა
დირექტორი	[illegible]	
მთ. არქიტექტორი		
პრ. ავტორი		
დაამუშავა	[illegible]	
შეამოწმა		
ნახაზი	პირველი სართულის გეგმა	
სტადია	ფურცელი	ფურცლები
პროექტი	7	ა-2

შენობა № 7
მეორე სართულის გეგმა

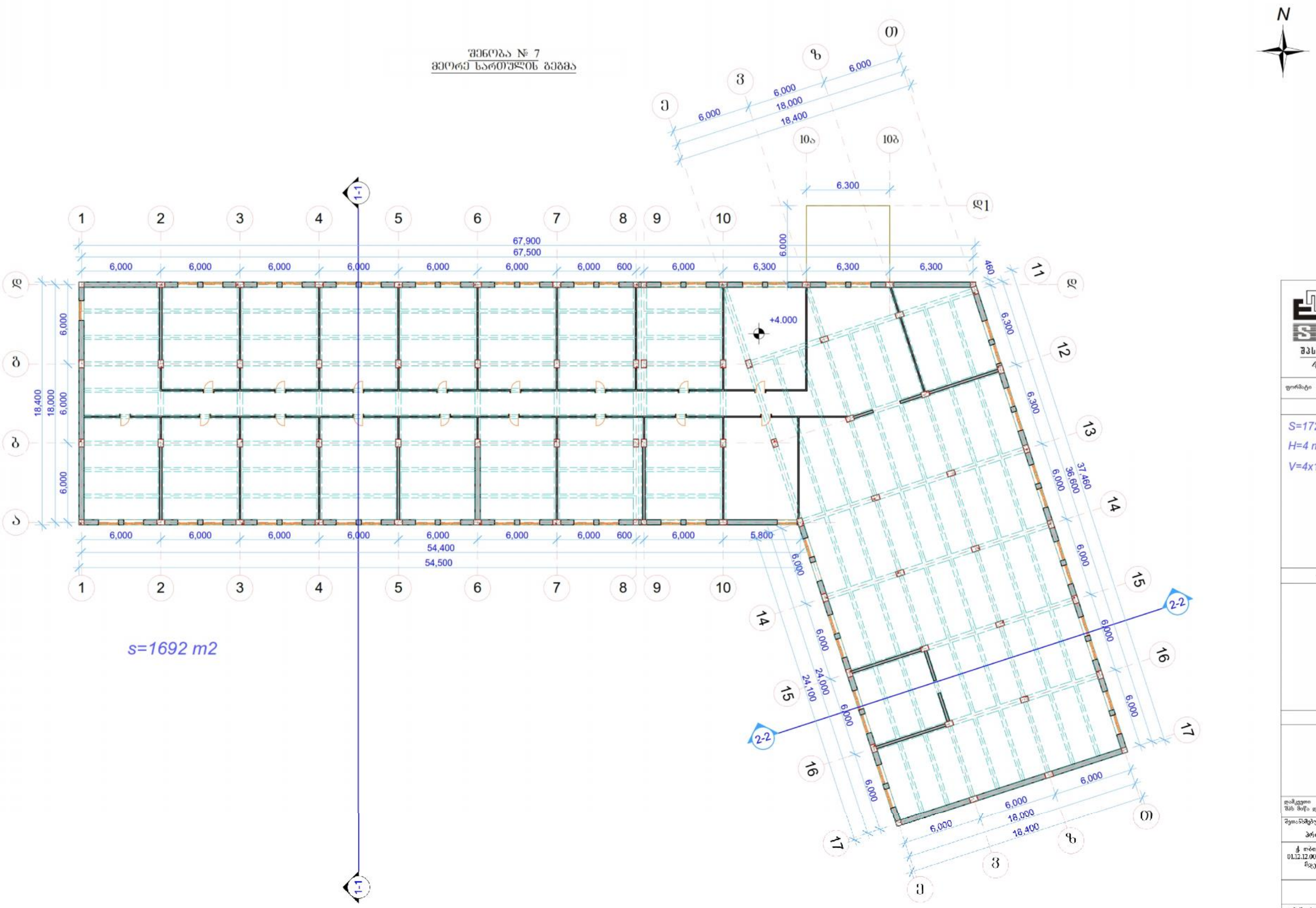

შპს EM SERVICE
438725364

ფორმატი A-2	თბილისი 2012 წ.	დაკვეთა №

ექსპლიკაცია

$S=1728\ m^2$

$H=4\ m$

$V=4x1692=6768\ m^3$

პირობითი ნიშნები

შენიშვნები

დამკვეთი
შპს მიწა და უძრავი ქონება

შეთანხმებულია დამკვეთთან

პროექტის დასახელება

ქ. თბილისში ყრიხთავის ქ. № 8-ში 01.12.12.003.007 საკადასტრო საზღვრებში მდებარე შენობა-ნაგებობების დემონტაჟის პროექტი

შენობა № 7

თანამდებობა	გვარი	ხელმოწერა
დირექტორი	ალექსიძე	
მთ.არქიტექტ.		
არ. ავტორი		
დაამუშავა	ალექსიძე	
შეამოწმა		
დასახელება	მეორე სართულის გეგმა	

სტადია	ფურცლები	ფურცელი
პროექტი	7	ა-3

შენობა № 7
მესამე სართულის გეგმა

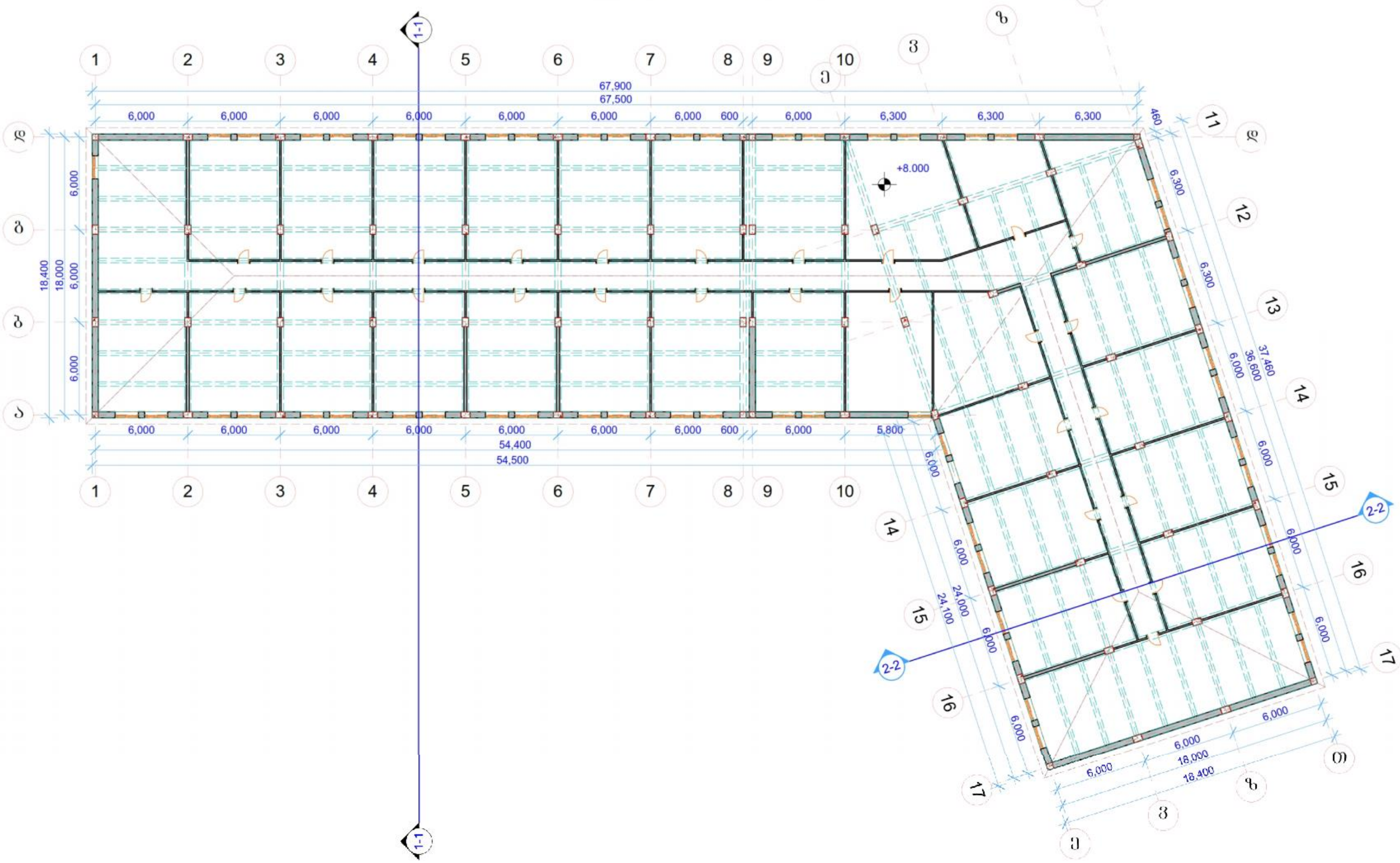

შპს EM SERVICE
438725364

ფორმატი A-2 | თბილისი 2012 წ. | დაკვეთა №

ექსპლიკაცია

$S=1692\ m^2$

$H=4\ m$

$V=6768\ m^3$

პირობითი ნიშნები

შენიშვნები

დამკვეთი
შპს მიწა და უძრავი ქონება

შეთანხმებულია დამკვეთთან

პროექტის სახელწოდება

ქ. თბილისში ერისთავის ქ. № 8-ში 01.12.12.003.007 საკადასტრო საზღვრებში მდებარე შენობა-ნაგებობების დემონტაჟის პროექტი

შენობა № 7

თანამდებობა	გვარი	ხელმოწერა
დირექტორი	[illegible]	[signature]
ნორმკონტრ.		
პრ. ავტორი		
დაამუშავა	[illegible]	[signature]
შეამოწმა		
დასახელება	მესამე სართულის გეგმა	

სტადია	ფურცლები	ფურცელი
პროექტი	7	ა-4

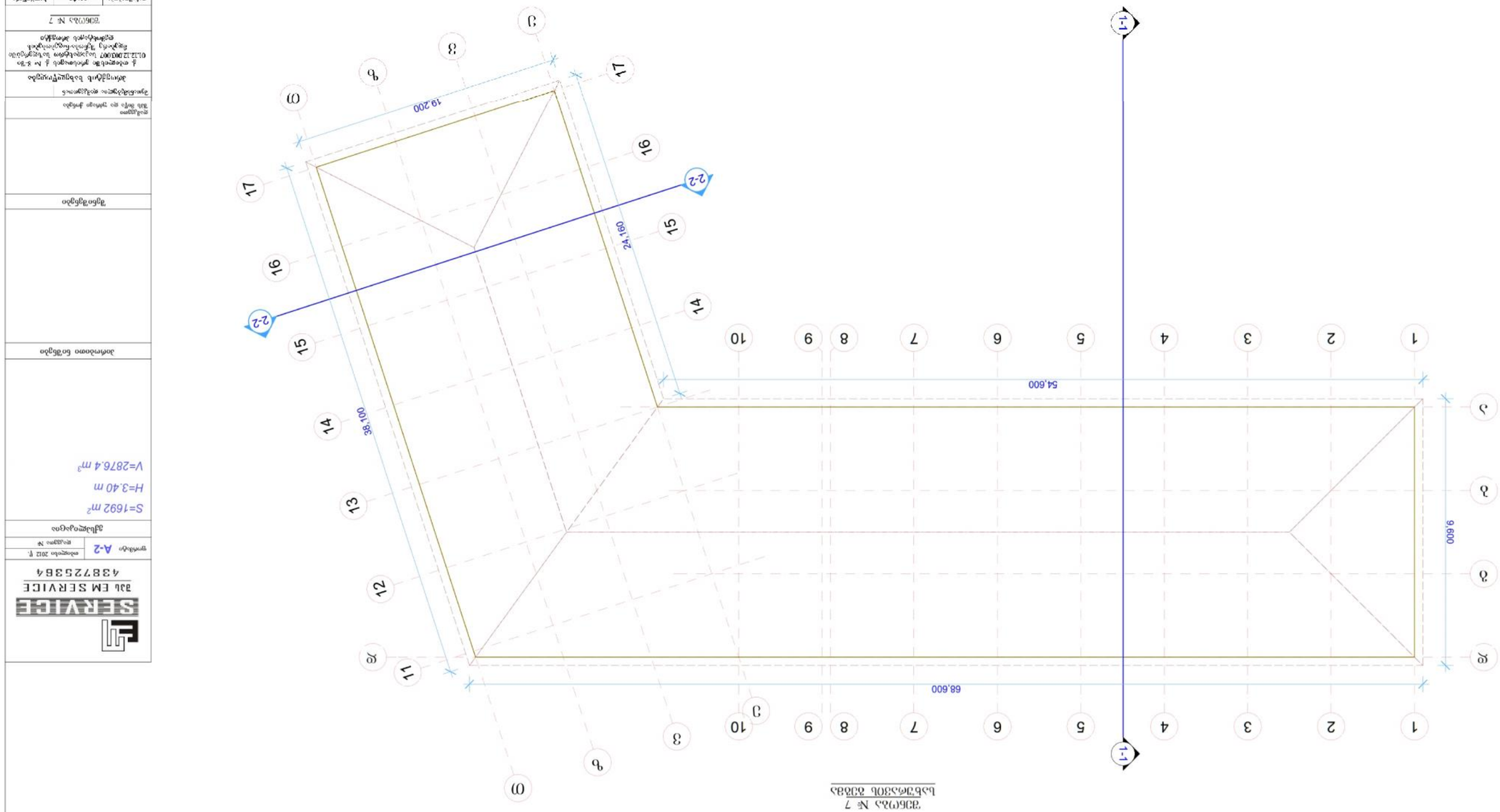

Генплан № 7
Масштаб 1:200

N

Заказчик		
Объект		
Стадия	Лист	Листов
Р	7	
Генеральный план		
ГИП		
Н.контр.		
Разработал		
Изм. Кол.уч. Лист № док. Подп. Дата		

ЗАО "ЭМ СЕРВИС"
ИНН 4387253864
СЕРВИС

Экспликация зданий и сооружений

№	Наименование	Этажность	Кол-во	Площадь, м²
1	Здание	2	1	1692

Ведомость рабочих чертежей основного комплекта

Лист	Наименование	Примечание
А-1	Генеральный план	
А-2	Экспликация зданий и сооружений. Ведомость рабочих чертежей основного комплекта	

Площадь застройки S=1692 м²
Высота здания H=3.40 м
Объем здания V=2876.4 м³

შენობა № 7

ჭრილი 1-1

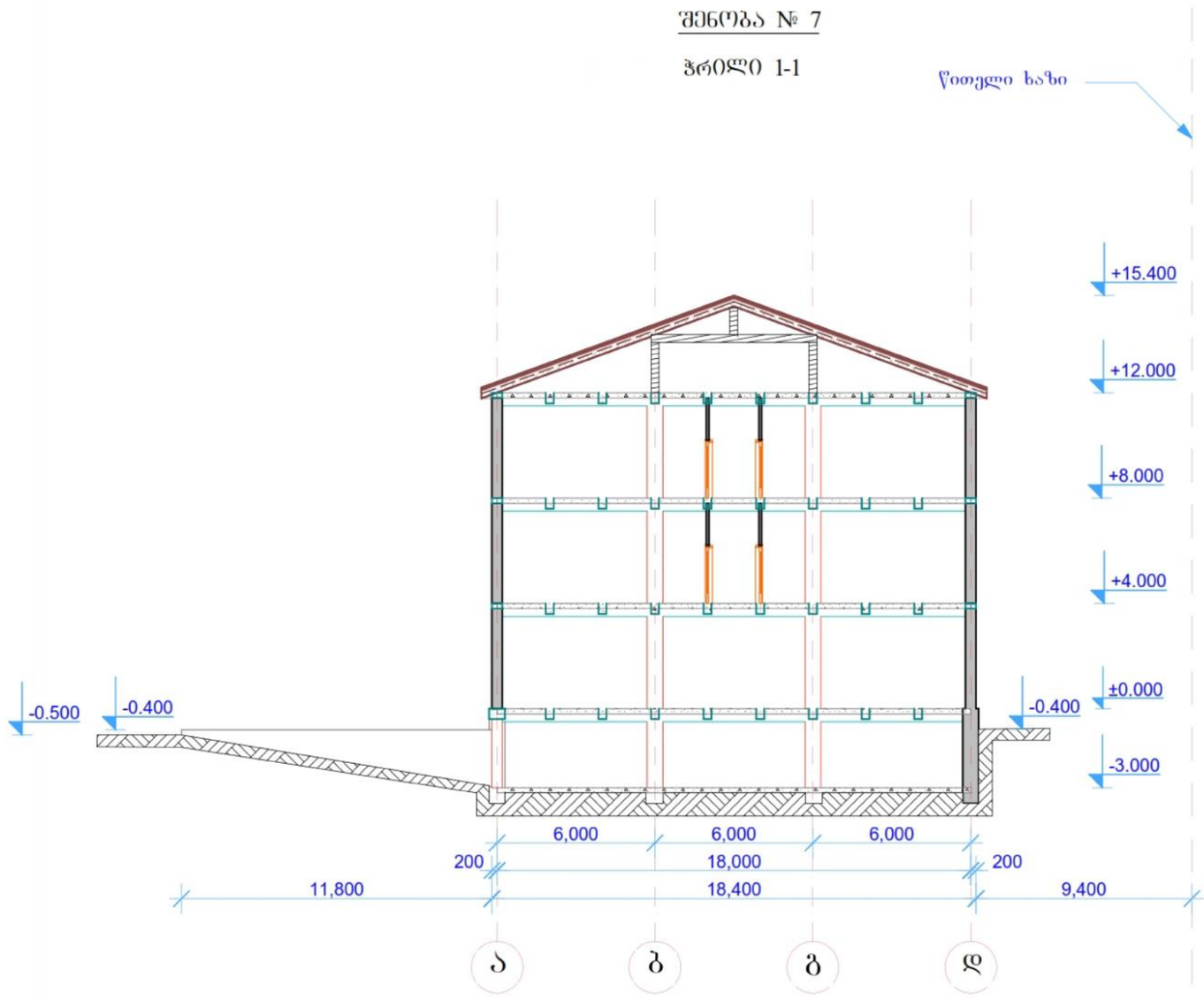

SERVICE

შპს EM SERVICE

438725364

ფორმატი A-3	თბილისი 2011 წ.
	დაკვეთა №

ექსპლიკაცია

პირობითი ნიშნები

შენიშვნები

დამკვეთი
შპს მიწა და უძრავი ქონება

შეთანხმებულია დამკვეთთან

პროექტის სახელწოდება

ქ. თბილისში ერისთავის ქ. № 8-ში 01.12.12.003.007 საკადასტრო სანღვრებში მდებარე შენობა-ნაგებობების დემონტაჟის პროექტი

შენობა № 7

თანამდებობა	გვარი	ხელმოწერა
დირექტორი		
მთ.არქიტექტ.		
პრ. ავტორი	აცხადაძე	
დაამუშავა	აცხადაძე	
შეამოწმა		
მასშტაბი	ჭრილი 1-1	
სტადია	ფურცლები	ფურცელი
პროექტი	7	ა-6

შენობა № 7
ჭრილი 2-2

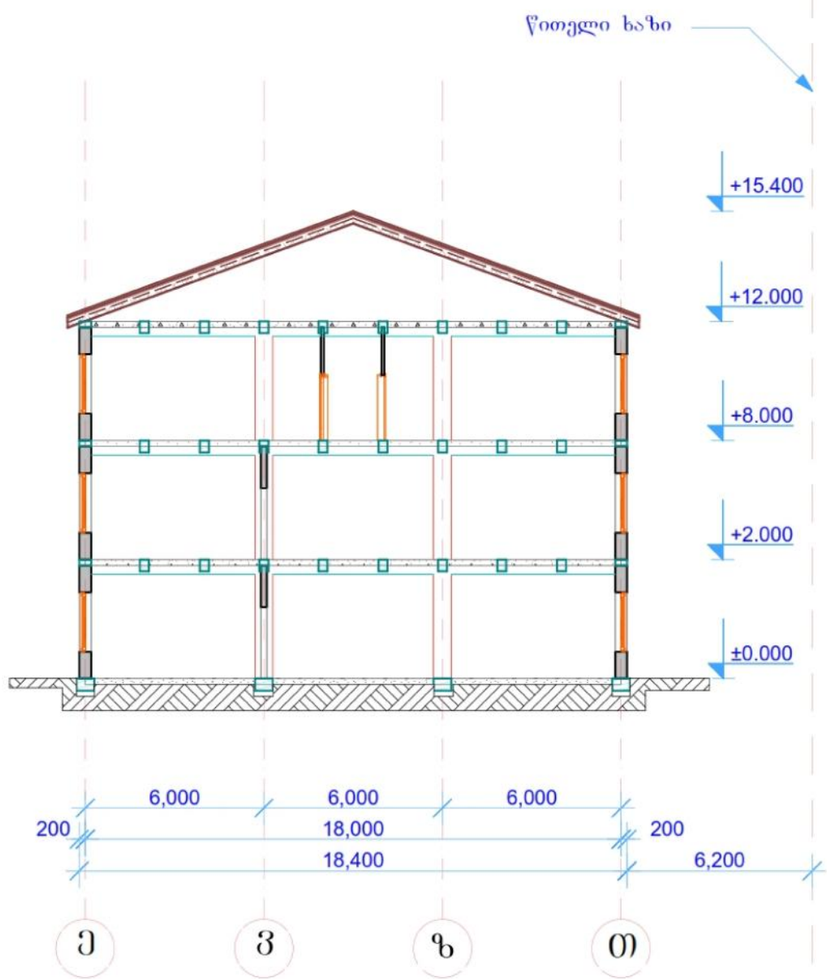

SERVICE

შპს EM SERVICE

438725364

ფორმატი A-3	თბილისი 2011 წ.
	დაკვეთა №

ექსპლიკაცია

პირობითი ნიშნები

შენიშვნები

დამკვეთი
შპს მიწა და უძრავი ქონება

შეთანხმებულია დამკვეთთან

პროექტის სახელწოდება

ქ. თბილისში ერისთავის ქ. № 8-ში 01.12.12.003.007 საკადასტრო სახლვრებში მდებარე შენობა-ნაგებობების დემონტაჟის პროექტი

შენობა № 7

თანამდებობა	გვარი	ხელმოწერა
დირექტორი		
მთ.არქიტექტ.		
პრ. ავტორი	აცხადაძე	
დაამუშავა	აცხადაძე	
შეამოწმა		
მასშტაბი	ჭრილი 2-2	
სტადია	ფურცლები	ფურცელი
პროექტი	7	ა-7

დემონტაჟის გენ. გეგმა

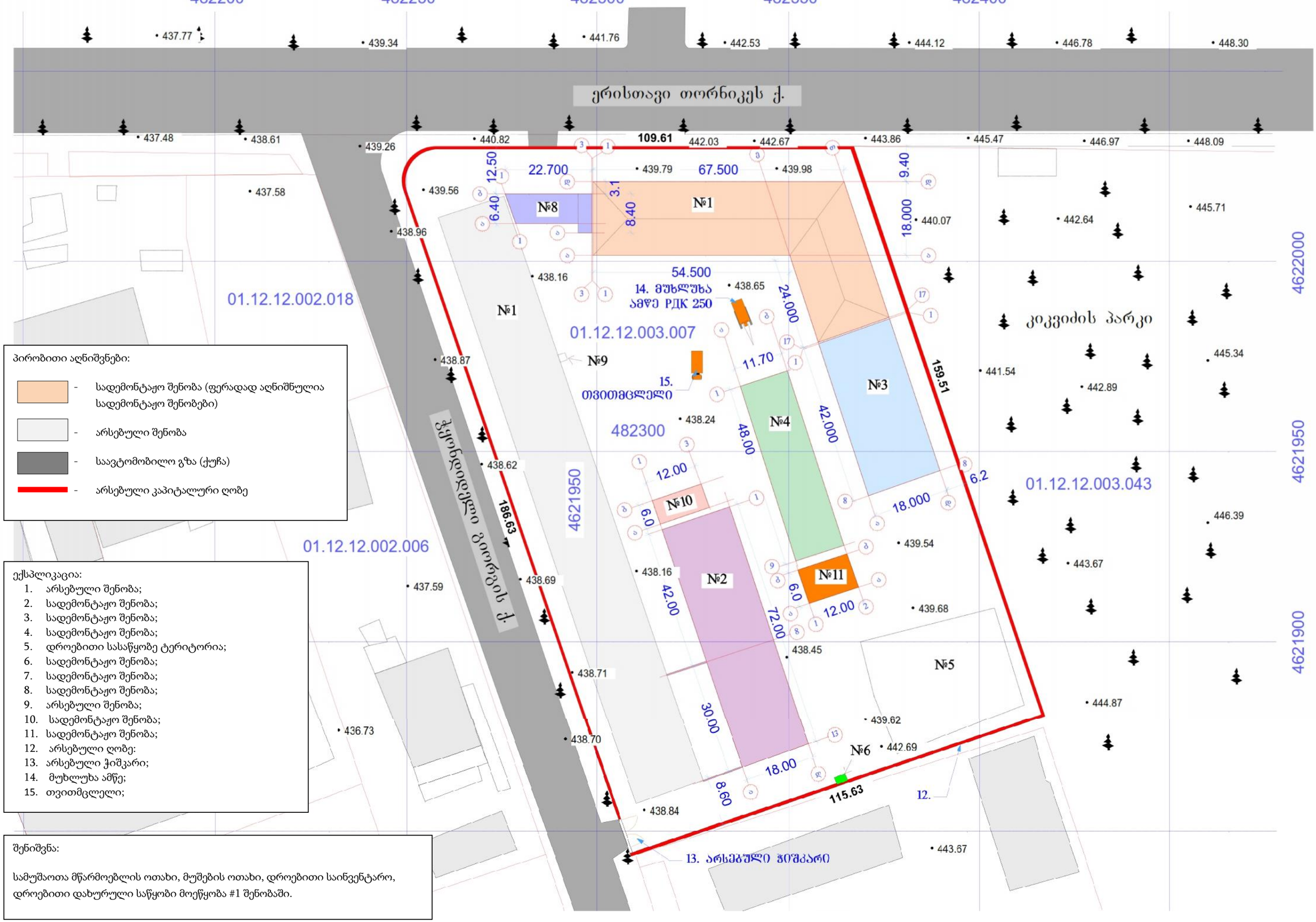

პირობითი აღნიშვნები:

- სადემონტაჟო შენობა (ფერადად აღნიშნულია სადემონტაჟო შენობები)
- არსებული შენობა
- საავტომობილო გზა (ქუჩა)
- არსებული კაპიტალური ღობე

ექსპლიკაცია:

1. არსებული შენობა;
2. სადემონტაჟო შენობა;
3. სადემონტაჟო შენობა;
4. სადემონტაჟო შენობა;
5. დროებითი სასაწყობე ტერიტორია;
6. სადემონტაჟო შენობა;
7. სადემონტაჟო შენობა;
8. სადემონტაჟო შენობა;
9. არსებული შენობა;
10. სადემონტაჟო შენობა;
11. სადემონტაჟო შენობა;
12. არსებული ღობე:
13. არსებული ჭიშკარი;
14. მუხლუხა ამწე;
15. თვითმცლელი;

შენიშვნა:

სამუშაოთა მწარმოებლის ოთახი, მუშების ოთახი, დროებითი საინვენტარო, დროებითი დახურული საწყობი მოეწყობა #1 შენობაში.

РДК-250 (РДК-25) -ის ტექნიკური დახასიათება

1 კოშკის სიმაღლე
ძირითადი ----------12.50მ
მაქსიმალური---------- 32.5 მ
2 ბატიტელის სიგრძე----------15.00მ
3 ისრის შვერა:
მინიმალური----------5.06მ
მაქსიმალური----------16.38მ
4 ტვირთამწეობა:
მაქსიმალური---------- 25.0 ტნ
მინიმალური---------- 2.20ტნ
5 აწევის სიმაღლე----------25.10 მ
6 ამწის წონა----------47.30ტნ

შენობა ნაგებობების ტექნიკურ ეკონომიკურო მაჩვენებლები										
მაჩვენებლის დასახელება	შენობა ნაგებობის დასახელება									საერთო მაჩვენებლები
	განზომილება	#2 რაოდენობა	#3 რაოდენობა	#4 რაოდენობა	#6 რაოდენობა	#7 რაოდენობა	#8 რაოდენობა	#10 რაოდენობა	#11 რაოდენობა	
ტერიტორიის ფართობი	მ2	20767.00								**20767.00**
საერთო ფართობი	მ2	3116.00	780.00	592.00	6.00	5112.00	471.00	160.00	80.00	**10317.00**
სამშენებლო მოცულობა	მ3	16123.20	4160.00	6630.40	12.00	24343.20	1554.30	352.00	160.00	**53335.10**
0.00 ნიშნულს ზევით	მ3	16123.20	4160.00	6630.40	12.00	23180.20	1554.30	352.00	16.00	**52028.10**
0.00 ნიშნულს ქვევით	მ3	0.00	0.00	0.00	0.00	1163.00	0.00	0.00	144.00	**1307.00**
შენობის კონსტრუქციული სიმაღლე	მ	11.00	8.00	12.00	2.20	18.40	10.80	4.50	2.00	**18.40**
0.00 ნიშნულს ზევით	მ	11.00	8.00	12.00	2.20	15.40	10.80	4.50	0.20	**15.40**
0.00 ნიშნულს ქვევით	მ	0.00	0.00	0.00	0.00	3.00	0.00	0.00	1.80	**3.00**