საკადასტრო გეგმა

საჯარო რეესტრის ეროვნული სააგენტო

საკადასტრო კოდი: **01.14.04.029.140**

განცხადების ნომერი: **882019948321**

მომზადების თარიღი: **21/01/2020**

ნაკვეთის დანიშნულება: **არასასოფლო სამეურნეო**

ფართობი: **2854 კვ.მ (WGS 84 / UTM zone 38N)**

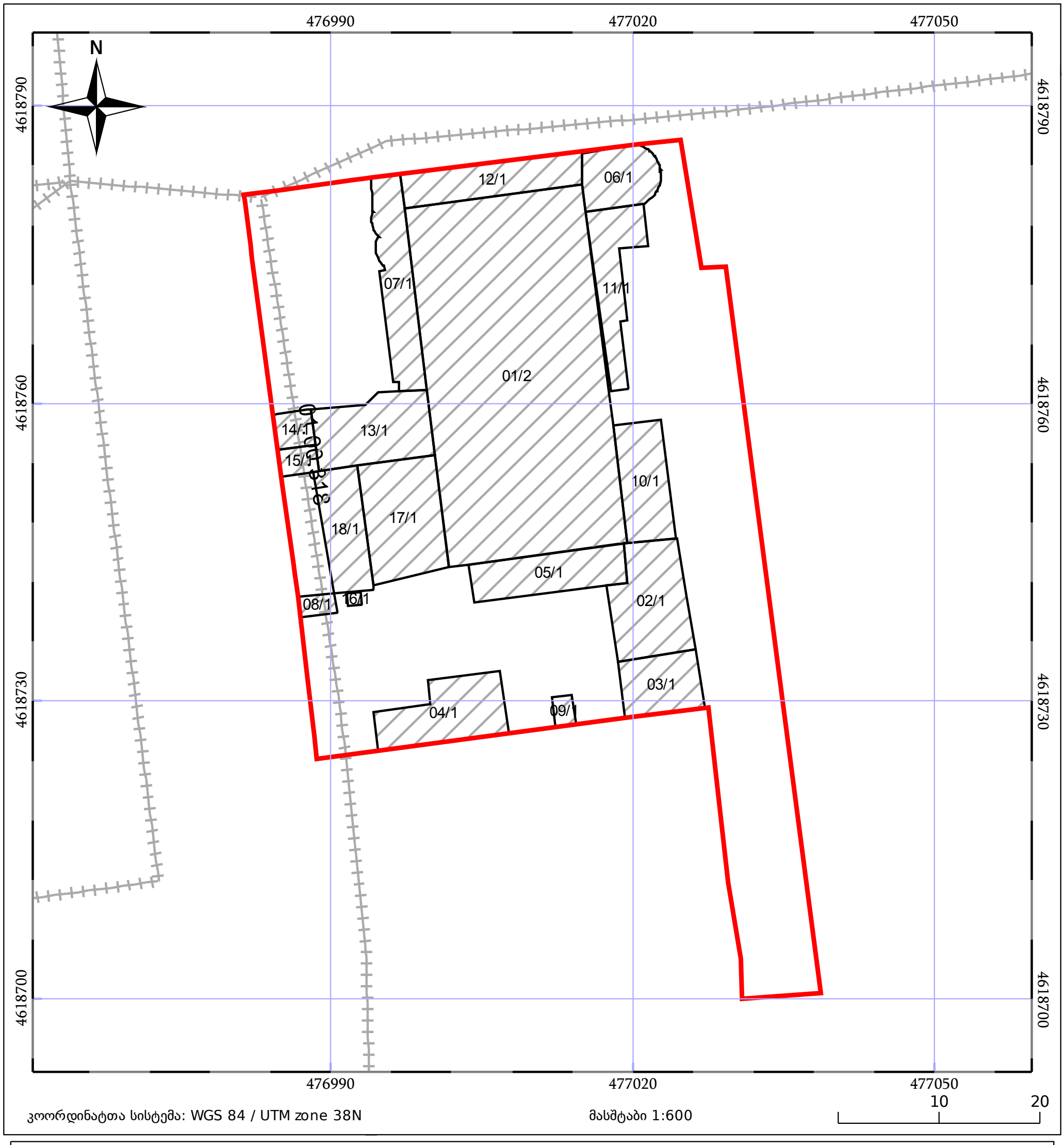

მიწის ნაკვეთის ტოპოგრაფიული ასომვითი ნახაზი

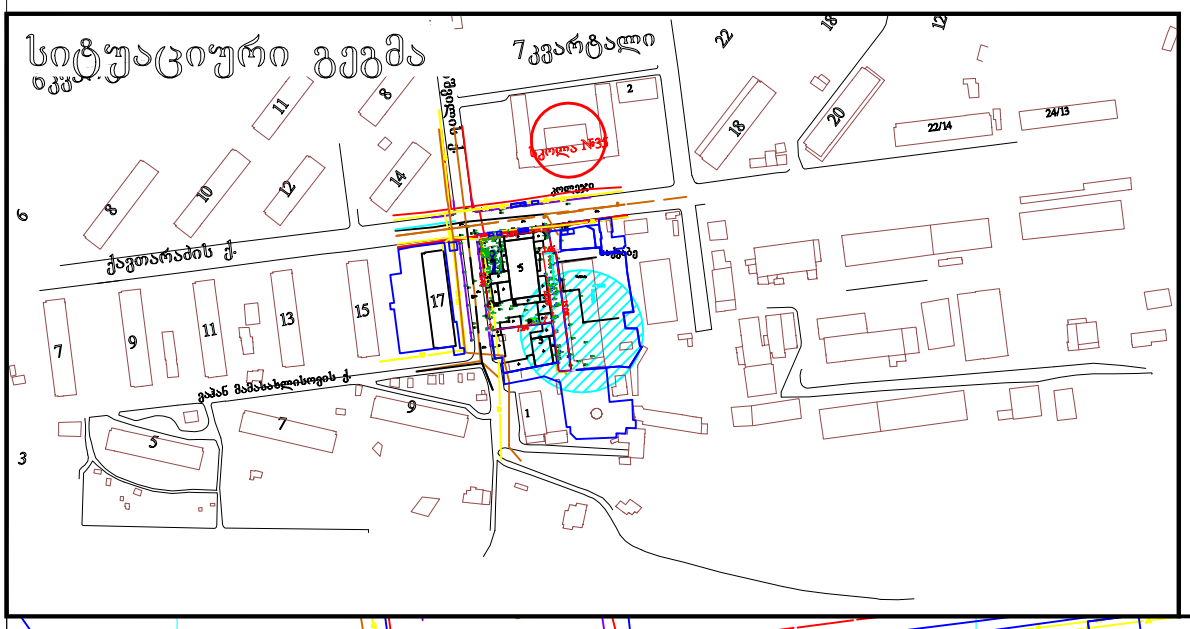

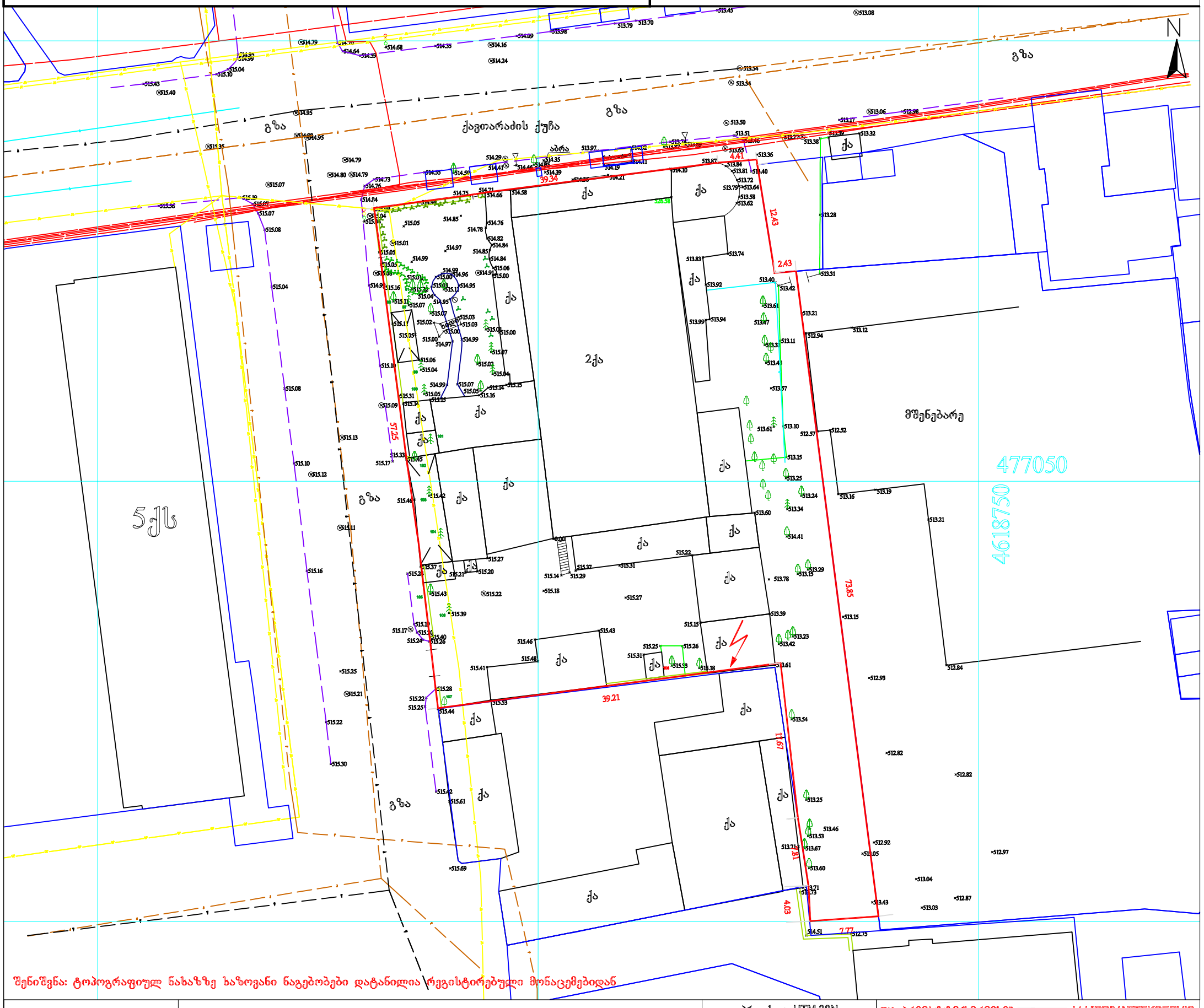

შენიშვნა: ტოპოგრაფიულ ნახაზზე სახოვანი ნაგებობები დატანილია რეგისტრირებული მონაცემებიდან

პირობითი აღნიშვნები	შენიშვნა: მიწის სამუშაოები შეათანხმეთ შესაბამის კომუნიკაციის წარმომადგენლებთან			პროექცია UTM 38N საკოორდინატო სისტემა WGS 84	შპს„პრივატტექსერვისი" ქალაქი თბილისი, აწყურის ქუჩა №30	Ltd "PRIVATTEKSERVIS" მობ: +995 514-44-11-41. მობ: +995 598-18-04-18 zvladiw@gmail.com	
მიწისქვეშა კომუნიკაციები	ნაკვეთის საზღვარი	ბუჩქი	ცოცხალი ღობე	ბეტონი	დირექტორი	ზ. წიკლაური	
კანალიზაცია	შენობა	გაზონი	ხეების რიგი	ბორდიური	გეოდ. უზრუნველყოფა	ზ. წიკლაური	
დენის კაბელი	არკა	სამეთვალყურეო ჭები	ტრანსფორმატორი	ასფალტი	აზომა	ლ. ჩიტაიშვილი	
გაზის მილი	ფარდული	ძეგლი	რადიო ან ტელე ანძა	გრუნტი	მისამართი	ქალაქი თბილისი, პეტრე ქავთარაძის ქუჩა №58ა-60. ს/კ. 01.14.04.029.140	
წყლის მილი	კიბე	შადრევანი	ლამპიონები	საყრდენი კედელი		მაშტაბი 1:500	07.02.2020
კავშირგაბმულობა	ფოთლოვანი ხე	ონკანი	ელექტრო ბოძი	ბაქანი			
	წიწვოვანი ხე	წყარო ან ჭა	რკინიგზა	გზის კონტური			
	ხეხილის ხე	ბენზინგასამართი სადგური	იზოჰიფსი	ფლატე			
	პალმა	მაღალი ძაბვის გადამცემი	მთავარი იზოჰიფსი	წყლის კონტური			

ი/მ „ზვიადი წიკლაური„ ს/ნ 01027016042

თბილისი,
აწყურის ქუჩა #30

mob: +995 514-44-11-41
ელ/ფოსტა: zviadiw@gmail.com

სადემონტაჟო შენობის ანაზომი ნახაზები

შიდა აზომვითი ნახაზი			მისამართი:
შესრულა		ზ. წიკლაური	ქალაქი თბილისი, პეტრე ქავთარაძის ქუჩა №60 საკადასტრო კოდი: 01.14.04.029.004
დამკვეთი			
შენიშვნა: ნახაზი შესრულებულია დამკვეთის მიერ მითითებულ ფართზე.			A4 | მასშტაბი 1:200 | 2020 წელი

ი/მ „ზვიადი წიკლაური„ ს/ნ 01027016042

თბილისი,
აწყურის ქუჩა #30

mob: +995 514-44-11-41
ელ/ფოსტა: zviadiw@gmail.com

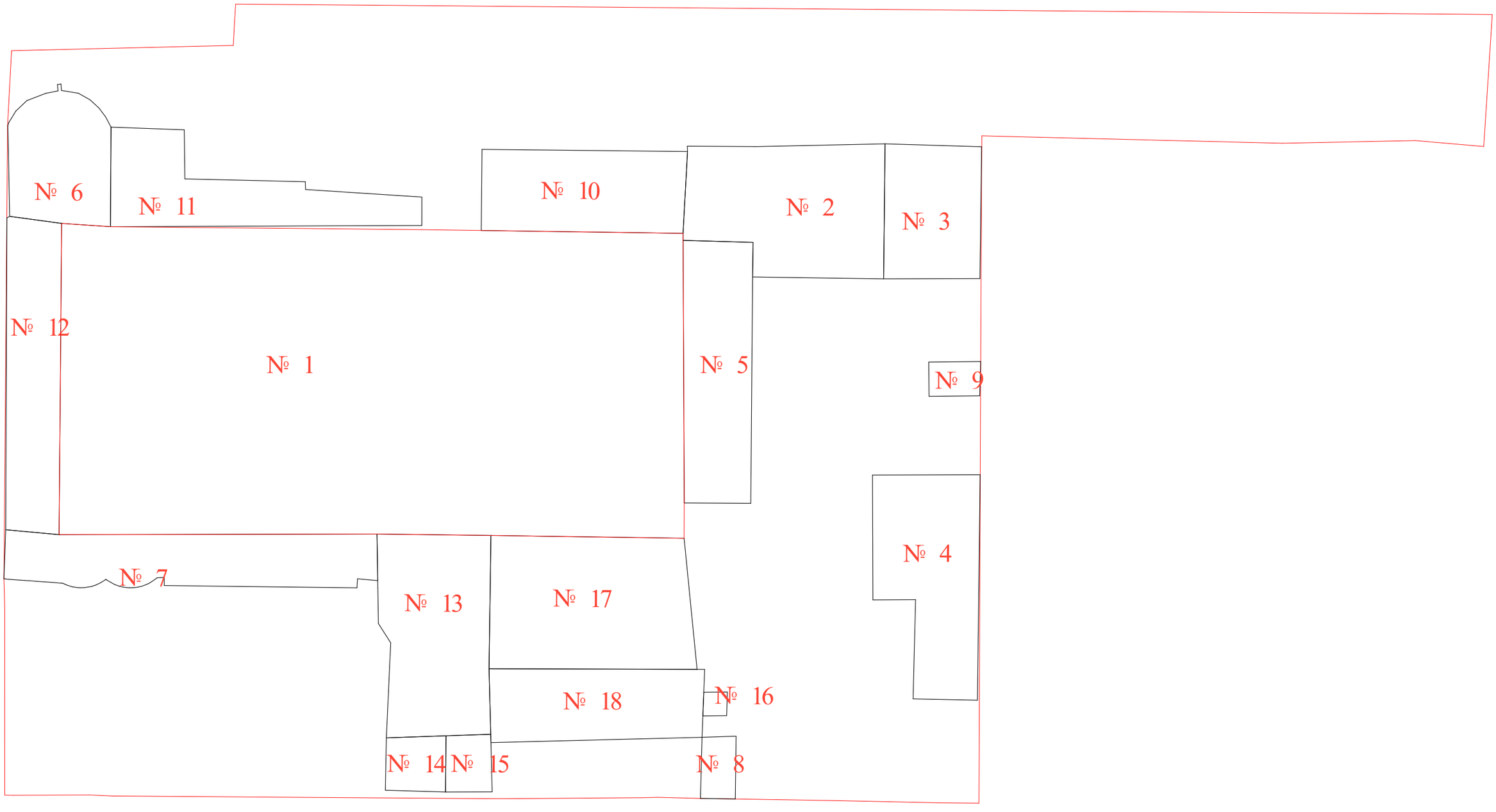

შიდა აზომვითი ნახაზი			მისამართი:
შეასრულა		ზ. წიკლაური	ქალაქი თბილისი, პეტრე ქავთარაძის ქუჩა №60 საკადასტრო კოდი: 01.14.04.029.004
დამკვეთი			
შენიშვნა: ნახაზი შესრულებულია დამკვეთის მიერ მითითებულ ფართზე.			A4 | მასშტაბი 1:200 | 2020 წელი

ი/მ „ზვიადი წიკლაური„ ს/ნ 01027016042

თბილისი,
აწყურის ქუჩა #30

mob: +995 514-44-11-41
ელ/ფოსტა: zviadiw@gmail.com

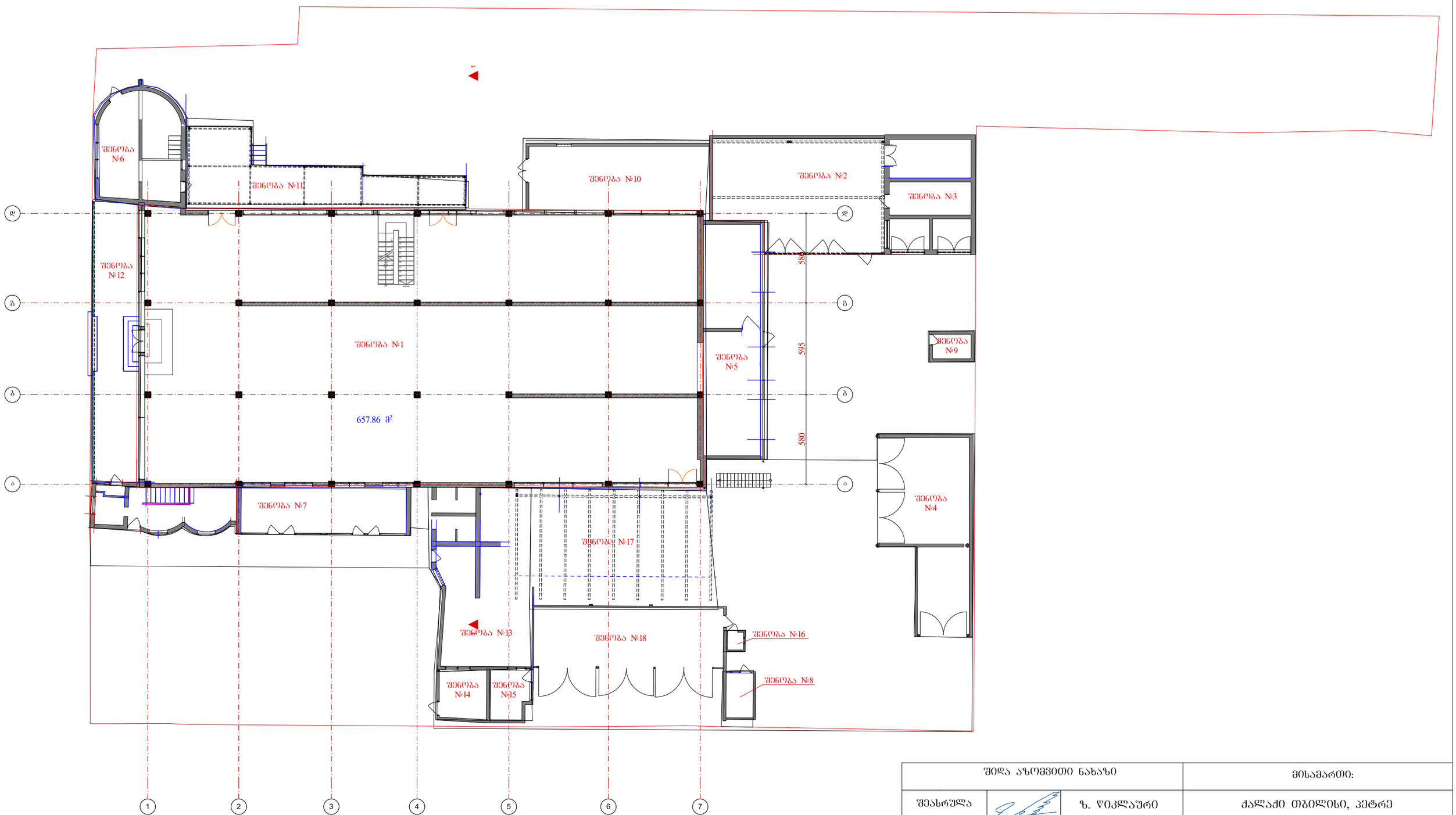

შიდა აზომვითი ნახაზი		მისამართი:
შესრულა	ზ. წიკლაური	ქალაქი თბილისი, კეტრე ჭავთარაძის ქუჩა №60
დამკვეთი		საკადასტრო კოდი: 01.14.04.029.004
შენიშვნა: ნახაზი შესრულებულია დამკვეთის მიერ მითითებულ ფართზე.		
A4	მასშტაბი 1:200	2020 წელი

ი/მ „ზვიადი წიკლაური„ ს/ნ 01027016042

თბილისი,
აწყურის ქუჩა #30

mob: +995 514-44-11-41
ელ/ფოსტა: zviadiw@gmail.com

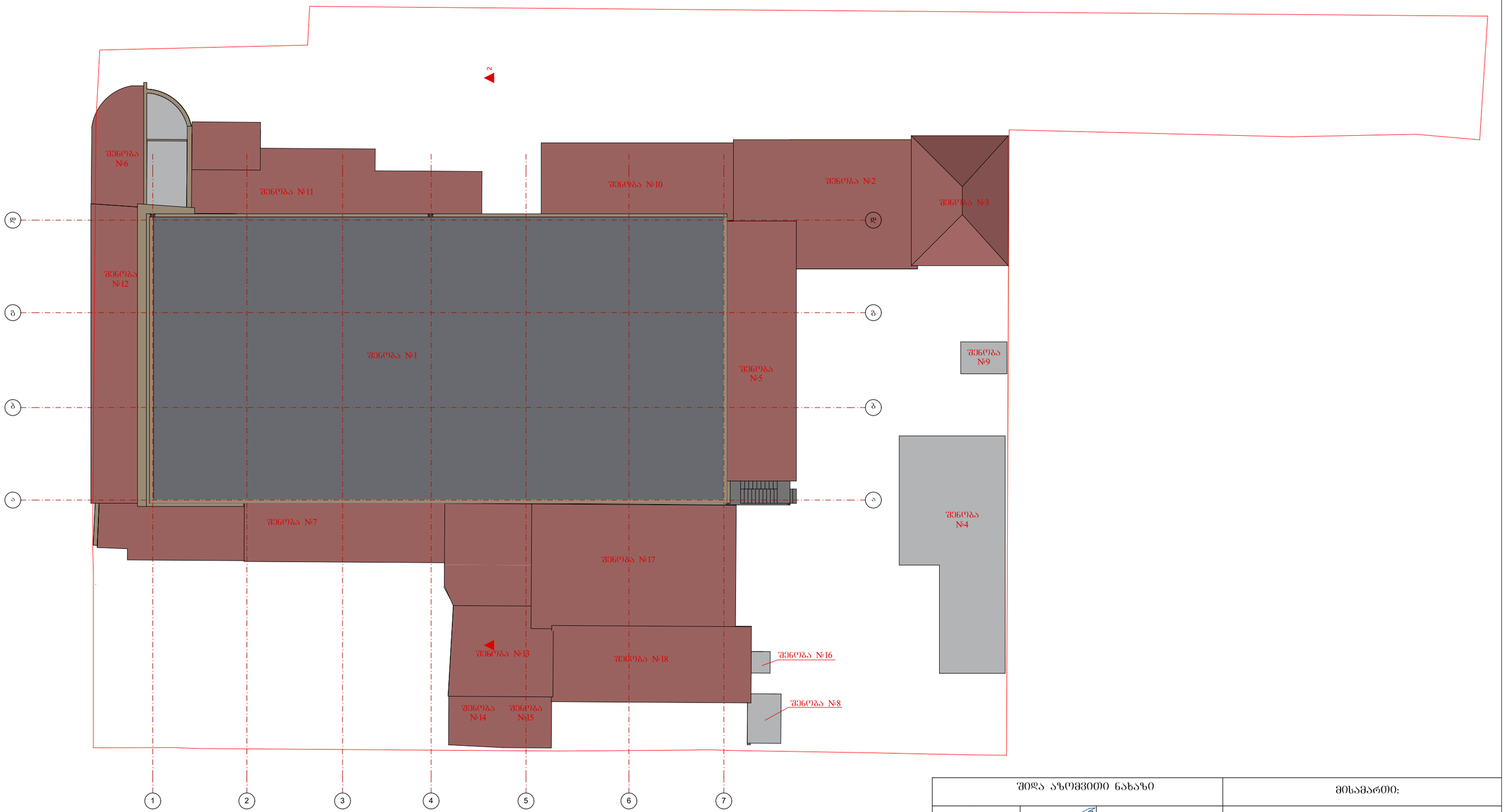

შიდა აზომვითი ნახაზი			მისამართი:
შეასრულა		ზ. წიკლაური	ქალაქი თბილისი, კეტრე ჭავჭავაძის ქუჩა №60 საკადასტრო კოდი: 01.14.04.029.004
დამკვეთი			
შენიშვნა: ნახაზი შესრულებულია დამკვეთის მიერ მითითებულ ფართზე.			A4 მასშტაბი 1:200 2020 წელი

კ2-ის საანგარიშო კროკი

ი/მ „ზვიადი წიკლაური„ ს/ნ 01027016042

თბილისი,
აწყურის ქუჩა #30

mob: +995 514-44-11-41
ელ/ფოსტა: zviadiw@gmail.com

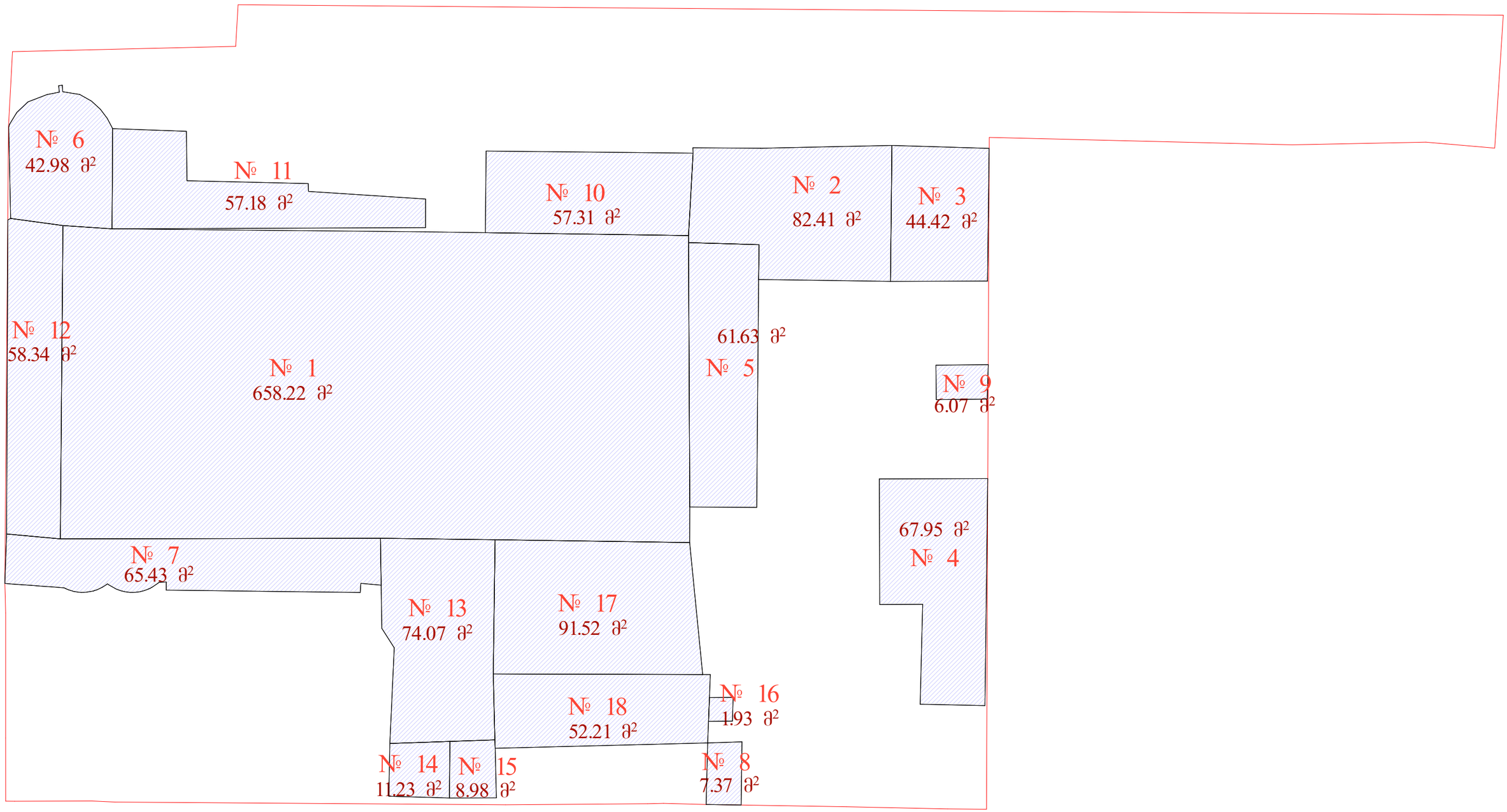

კ2-ის საანგარიშო კროკის ჯამური ფართი–1449.22 კვ.მ.

შიდა აზომვითი ნახაზი			მისამართი:
შეასრულა		ზ. წიკლაური	ქალაქი თბილისი, პეტრე ქავთარაძის ქუჩა №60 საკადასტრო კოდი: 01.14.04.029.004
დამკვეთი			
შენიშვნა: ნახაზი შესრულებულია დამკვეთის მიერ მითითებულ ფართზე.			A4 | მასშტაბი 1:200 | 2020 წელი

კ2-ის საანგარიშო კროკი

ი/მ „ზვიადი წიკლაური„ ს/ნ 01027016042

თბილისი, აწყურის ქუჩა #30

mob: +995 514-44-11-41

ელ/ფოსტა: zviadiw@gmail.com

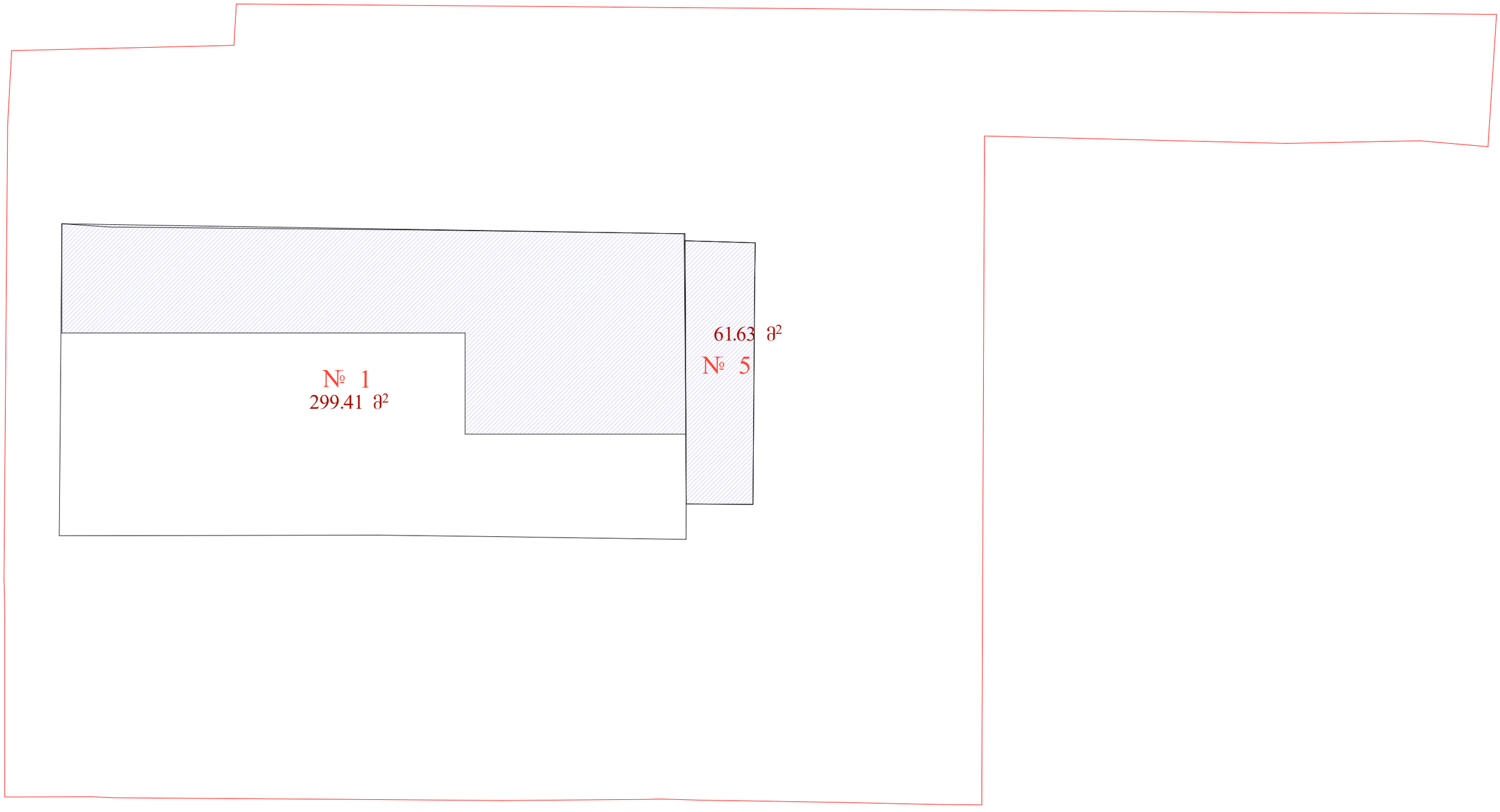

კ2-ის საანგარიშო კროკის ჯამური ფართი–361.04 კვ.მ.

შიდა აზომვითი ნახაზი			მისამართი:
შესრულა		ზ. წიკლაური	ქალაქი თბილისი, პეტრე ქავთარაძის ქუჩა №60 საკადასტრო კოდი: 01.14.04.029.004
დამკვეთი			
შენიშვნა: ნახაზი შესრულებულია დამკვეთის მიერ მითითებულ ფართზე.			A4 | მასშტაბი 1:200 | 2020 წელი

კ2-ის საანგარიშო კროკი

ი/მ „ზვიადი წიკლაური„ ს/ნ 01027016042

თბილისი, აწყურის ქუჩა #30

mob: +995 514-44-11-41

ელ/ფოსტა: zviadiw@gmail.com



კ2-ის საანგარიშო კროკის ჯამური ფართი–658.24 კვ.მ.

შიდა აზომვითი ნახაზი			მისამართი:
შეასრულა		ზ. წიკლაური	ქალაქი თბილისი, პეტრე ქავთარაძის ქუჩა №60 საკადასტრო კოდი: 01.14.04.029.004
დამკვეთი			
შენიშვნა: ნახაზი შესრულებულია დამკვეთის მიერ მითითებულ ფართზე.			A4 | მასშტაბი 1:200 | 2020 წელი

შენობა № 1

სარდაფის სართულის გეგმა

ი/მ „ზვიადი წიკლაური„ ს/ნ 01027016042

თბილისი, mob: +995 514-44-11-41

აწყურის ქუჩა #30 ელ/ფოსტა: zviadiw@gmail.com

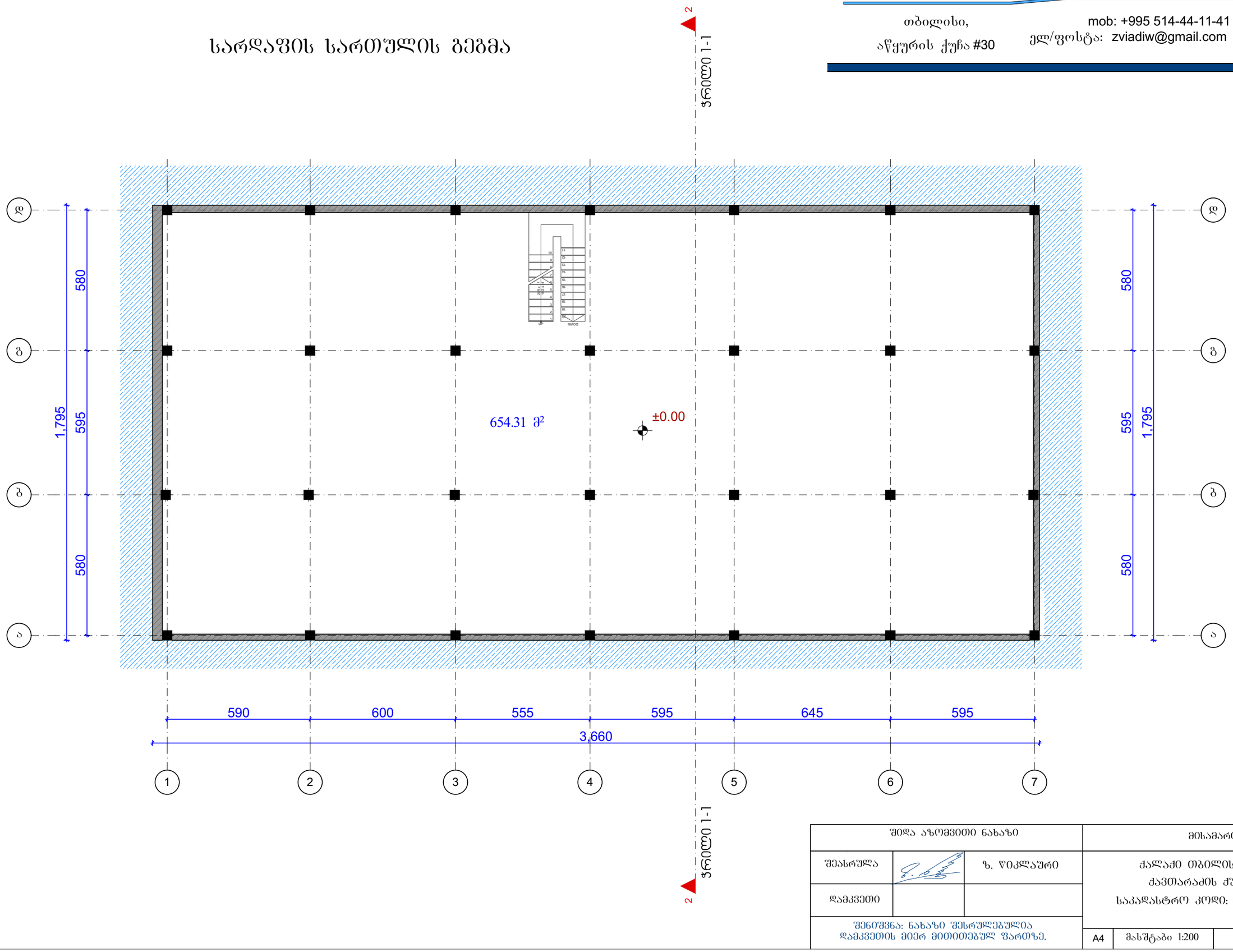

შიდა აზომვითი ნახაზი			მისამართი:
შეასრულა		ზ. წიკლაური	ქალაქი თბილისი, პეტრე ქავთარაძის ქუჩა №60 საკადასტრო კოდი: 01.14.04.029.004
დამკვეთი			
შენიშვნა: ნახაზი შესრულებულია დამკვეთის მიერ მითითებულ ფართზე.			A4 მასშტაბი 1:200 2020 წელი

შენობა № 1

I სართულის გეგმა

ი/მ „ზვიადი წიკლაური„ ს/ნ 01027016042

თბილისი, აწყურის ქუჩა #30

mob: +995 514-44-11-41

ელ/ფოსტა: zviadiw@gmail.com

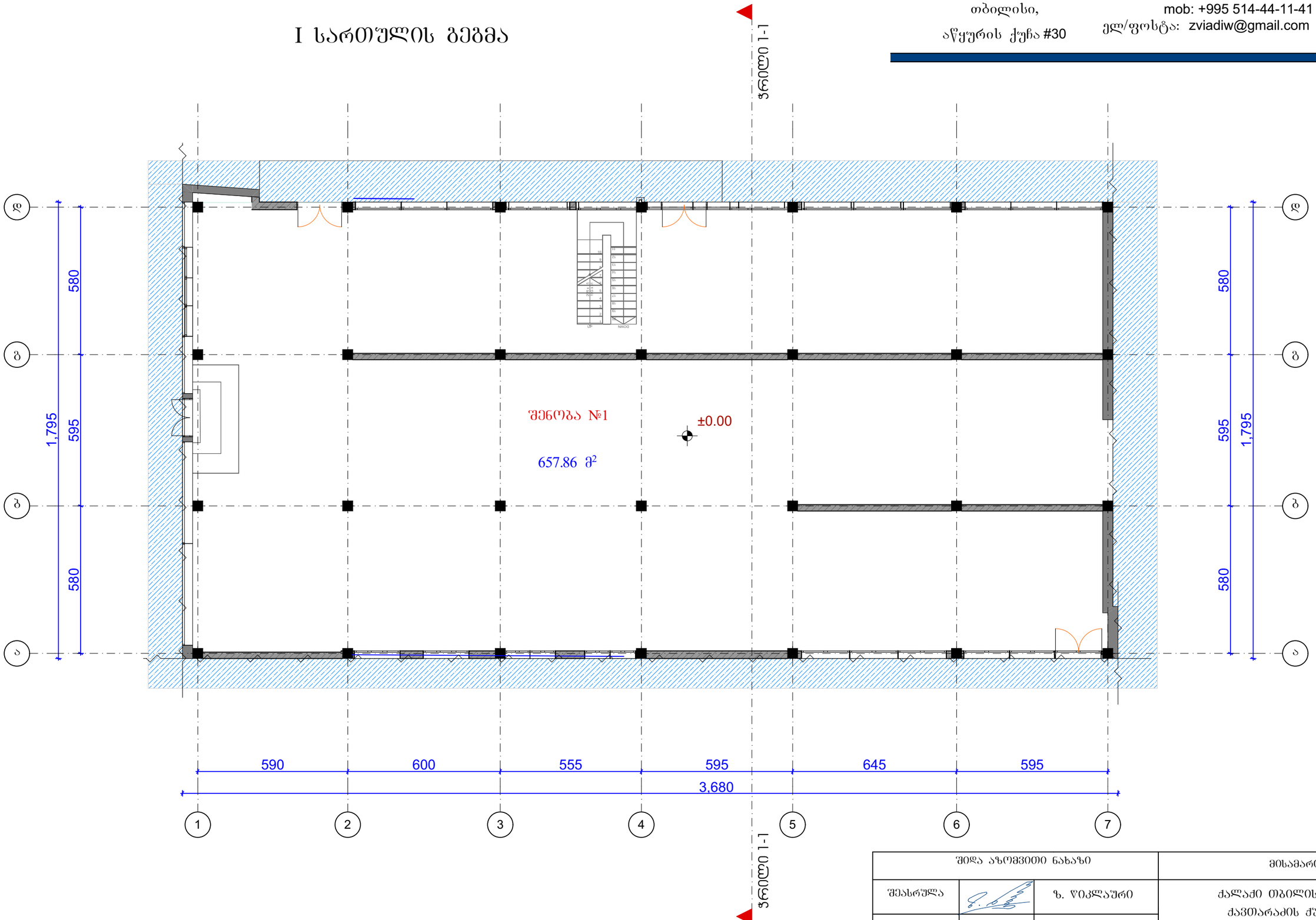

შიდა აზომვითი ნახაზი			მისამართი:
შემსრულა		ზ. წიკლაური	ქალაქი თბილისი, პეტრე ქავთარაძის ქუჩა №60 საკადასტრო კოდი: 01.14.04.029.004
დამკვეთი			
შენიშვნა: ნახაზი შესრულებულია დამკვეთის მიერ მითითებულ ფართზე.			A4 | მასშტაბი 1:200 | 2020 წელი

შენობა № 1

II სართულის გეგმა

ი/მ „ზვიადი წიკლაური„ ს/ნ 01027016042

თბილისი, აწყურის ქუჩა #30

mob: +995 514-44-11-41

ელ/ფოსტა: zviadiw@gmail.com

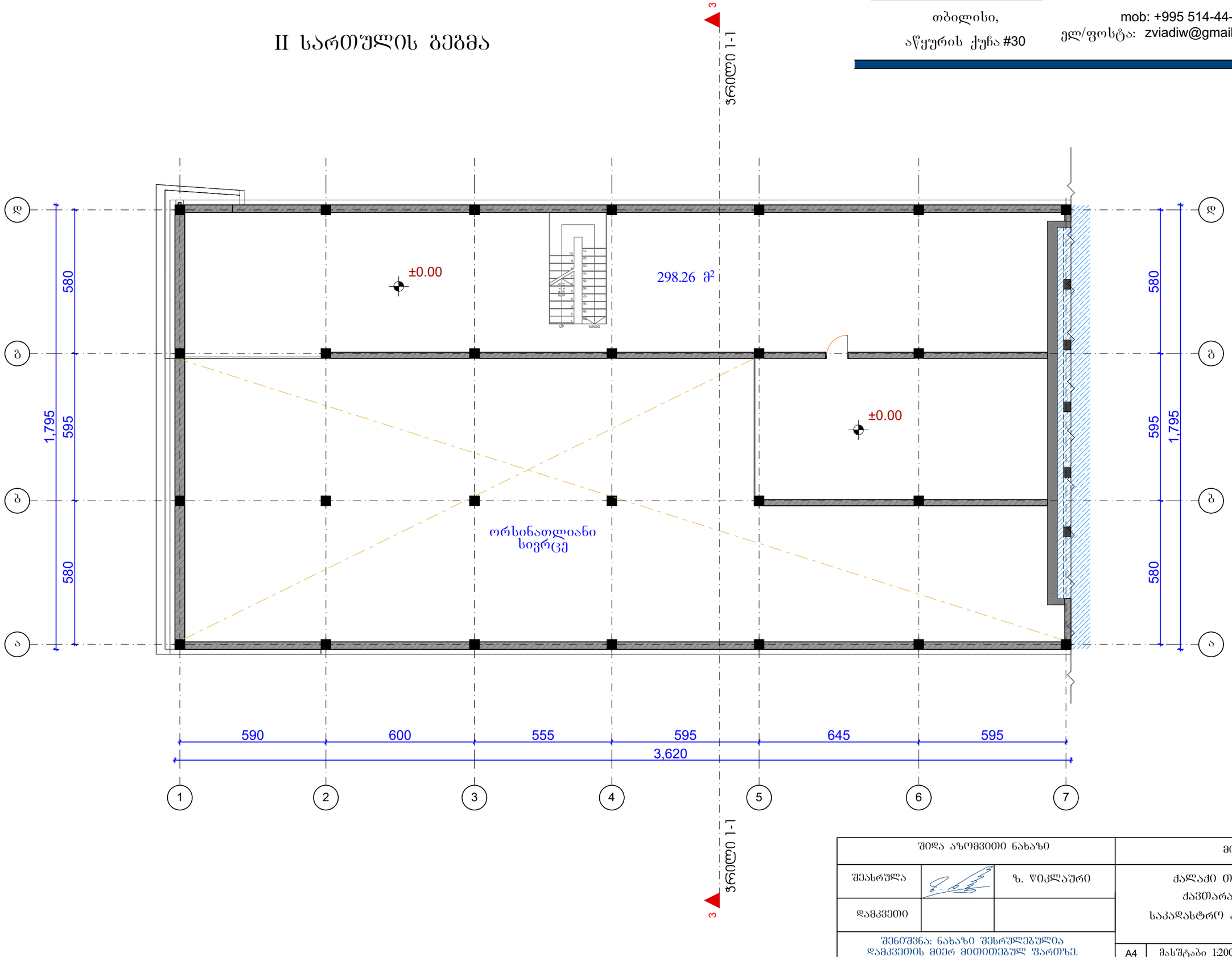

შიდა აზომვითი ნახაზი		მისამართი:
შესრულა	ზ. წიკლაური	ქალაქი თბილისი, კეტრე ქავთარაძის ქუჩა №60
დამკვეთი		საკადასტრო კოდი: 01.14.04.029.004
შენიშვნა: ნახაზი შესრულებულია დამკვეთის მიერ მითითებულ ფართზე.	A4 / მასშტაბი 1:200	2020 წელი

შენობა № 1

III სართულის გეგმა

ი/მ „ზვიადი წიკლაური„ ს/ნ 01027016042

თბილისი, აწყურის ქუჩა #30

mob: +995 514-44-11-41

ელ/ფოსტა: zviadiw@gmail.com

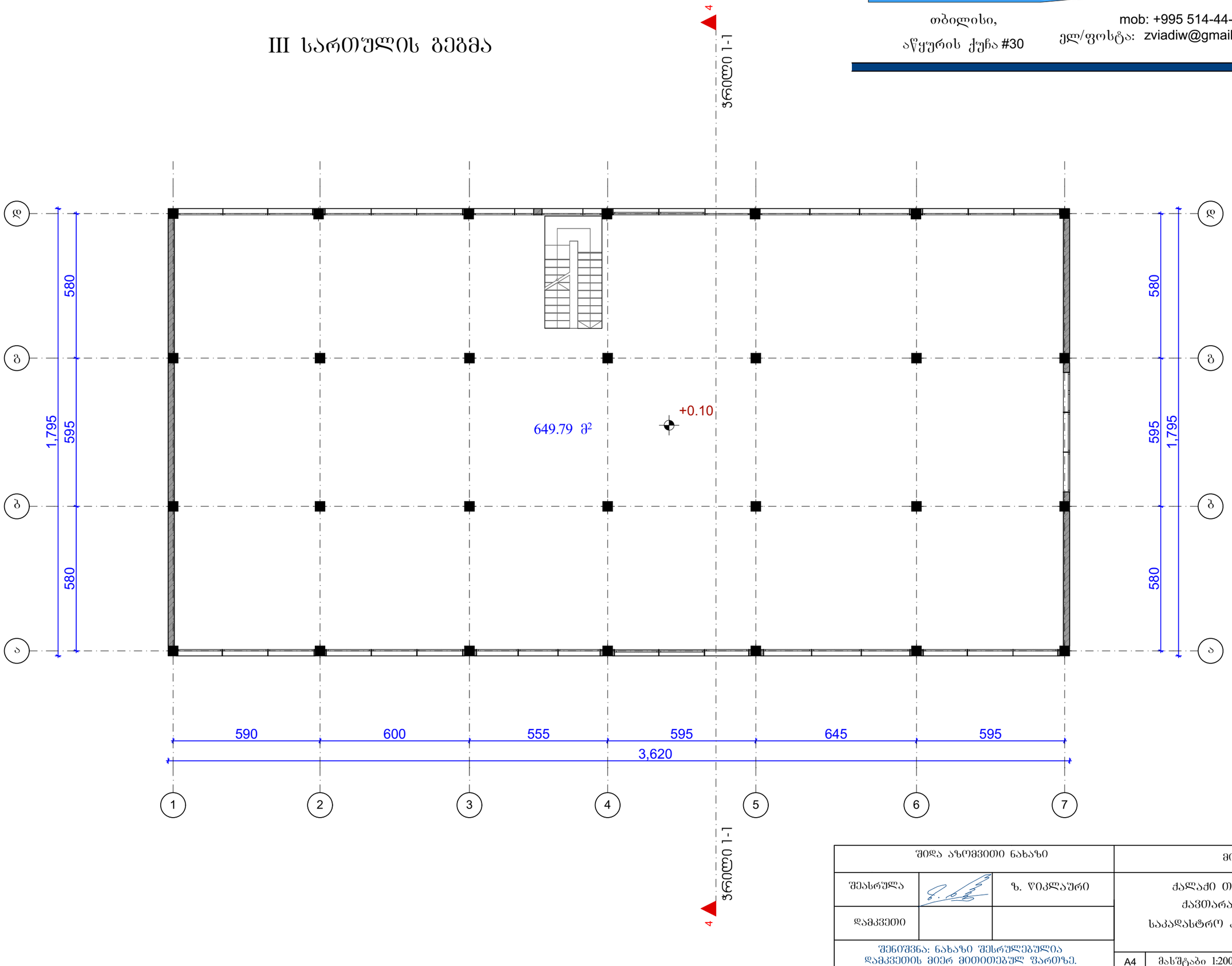

შიდა აზომვითი ნახაზი			მისამართი:
შეასრულა		ზ. წიკლაური	ქალაქი თბილისი, კეტრე ქავთარაძის ქუჩა №60 საკადასტრო კოდი: 01.14.04.029.004
დამკვეთი			
შენიშვნა: ნახაზი შესრულებულია დამკვეთის მიერ მითითებულ ფართზე.			A4 | მასშტაბი 1:200 | 2020 წელი

შენობა № 1

სახურავის გეგმა

ი/მ „ზვიადი წიკლაური„ ს/ნ 01027016042

თბილისი, აწყურის ქუჩა #30

mob: +995 514-44-11-41

ელ/ფოსტა: zviadiw@gmail.com

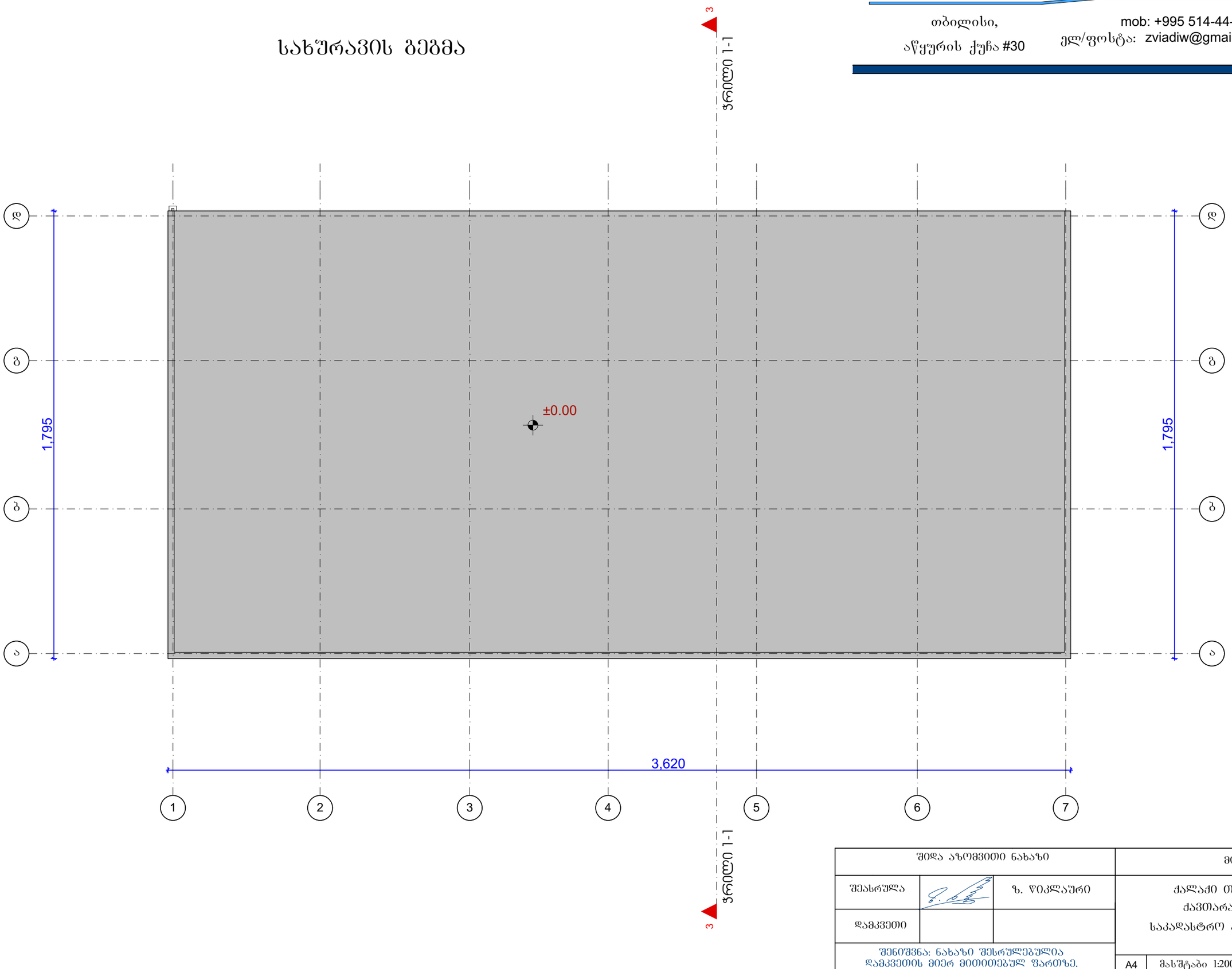

შიდა აზომვითი ნახაზი		მისამართი:
შეასრულა	ზ. წიკლაური	ქალაქი თბილისი, პეტრე ჭავთარაძის ქუჩა №60
დამკვეთი		საკადასტრო კოდი: 01.14.04.029.004
შენიშვნა: ნახაზი შესრულებულია დამკვეთის მიერ მითითებულ ფართზე.		A4 | მასშტაბი 1:200 | 2020 წელი

შენობა № 1

ჭრილი

ი/მ „ზვიადი წიკლაური„ ს/ნ 01027016042

თბილისი, აწყურის ქუჩა #30

mob: +995 514-44-11-41

ელ/ფოსტა: zviadiw@gmail.com

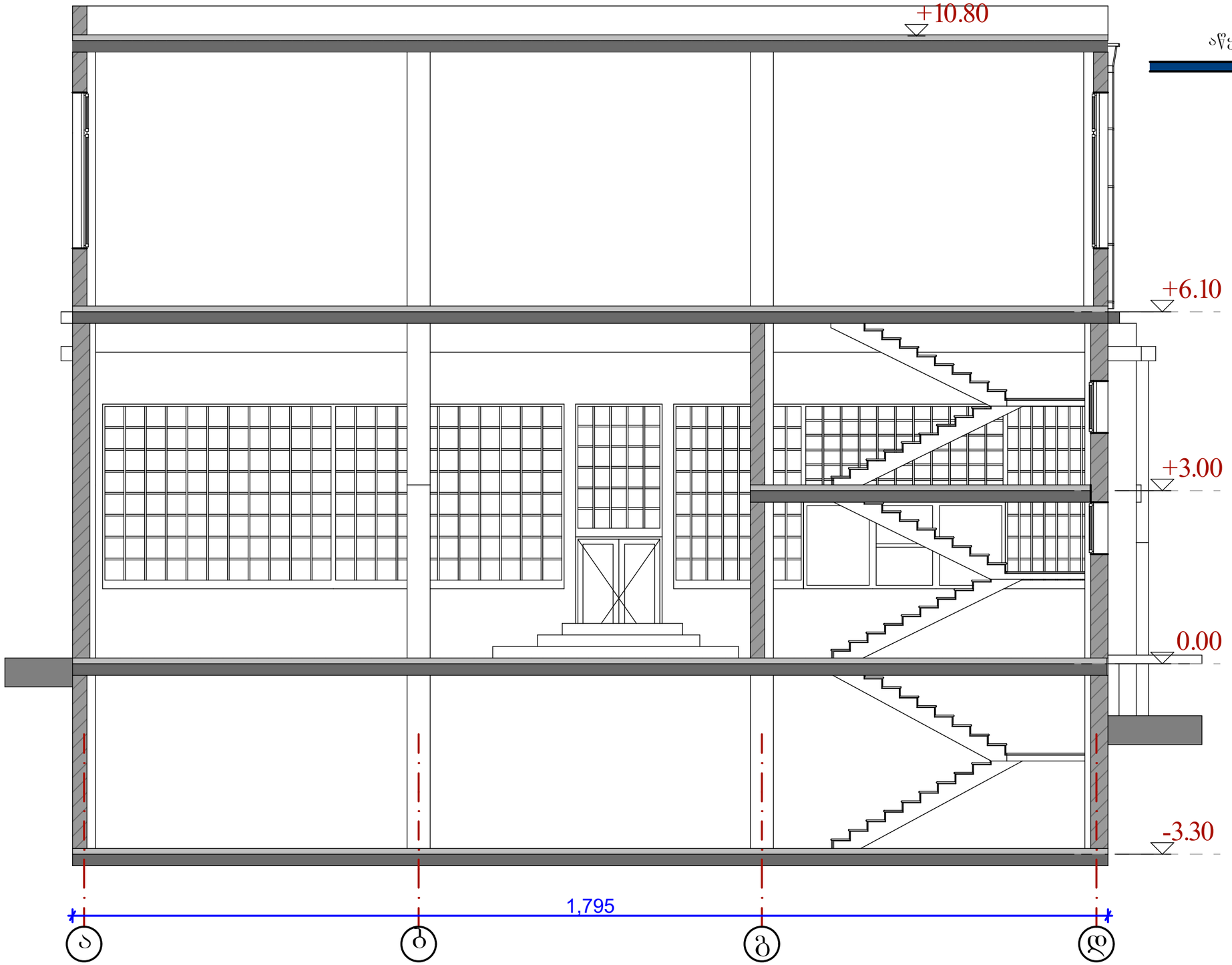

შიდა აზომვითი ნახაზი		მისამართი:
შეასრულა	ზ. წიკლაური	ქალაქი თბილისი, პეტრე ქავთარაძის ქუჩა №60
დამკვეთი		საკადასტრო კოდი: 01.14.04.029.004
შენიშვნა: ნახაზი შესრულებულია დამკვეთის მიერ მითითებულ ფართზე.	A4 / მასშტაბი 1:100	2020 წელი

ი/მ „ზვიადი წიკლაური„ ს/ნ 01027016042

თბილისი,
აწყურის ქუჩა #30

mob: +995 514-44-11-41
ელ/ფოსტა: zviadiw@gmail.com

შენობა № 2

გეგმა

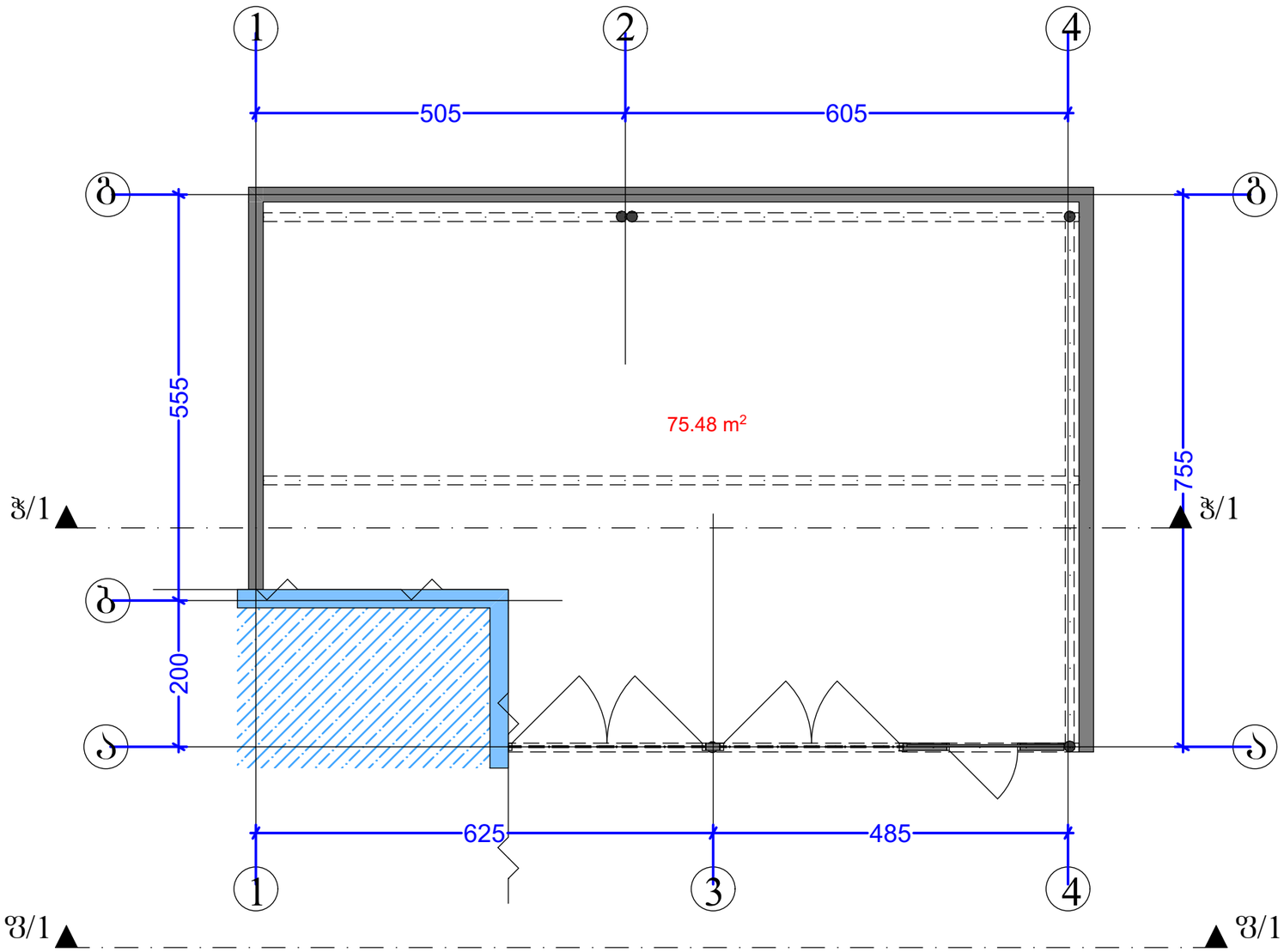

ფასადი 1

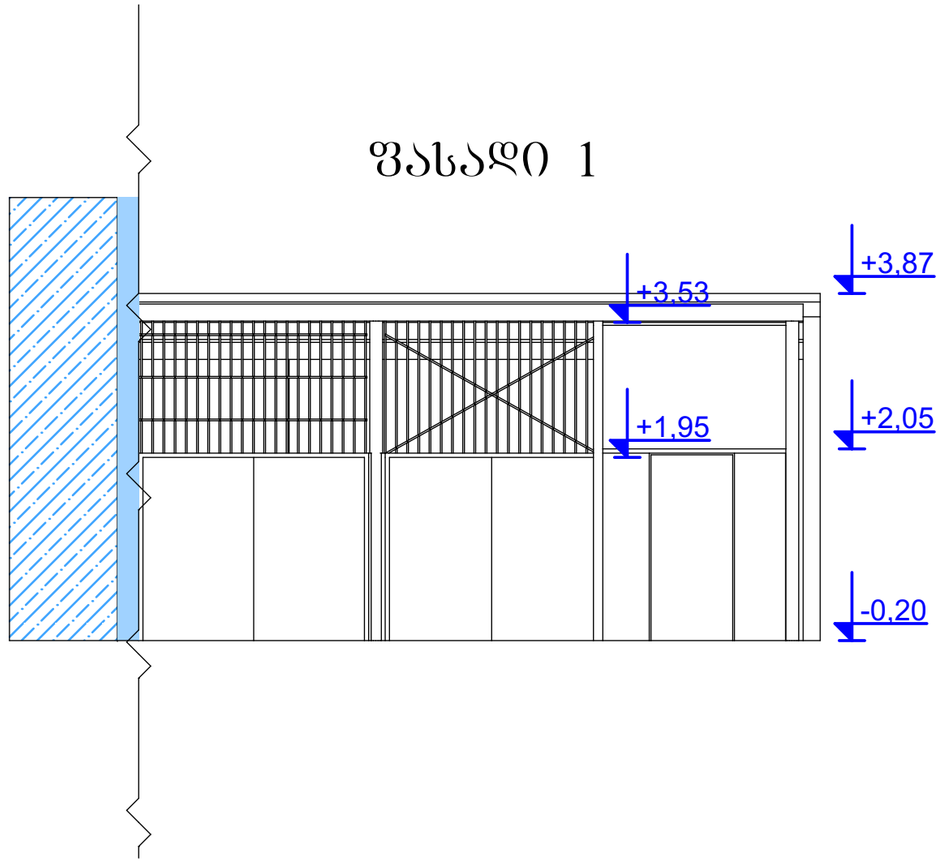

შიდა აზომვითი ნახაზი		მისამართი:
შეასრულა	ზ. წიკლაური	ქალაქი თბილისი, პეტრე ქავთარაძის ქუჩა №60
დამკვეთი		საკადასტრო კოდი: 01.14.04.029.004
შენიშვნა: ნახაზი შესრულებულია დამკვეთის მიერ მითითებულ ფართზე.		მასშტაბი: 2020 წელი

ი/მ „ზვიადი წიკლაური„ ს/ნ 01027016042

თბილისი,
აწყურის ქუჩა #30

mob: +995 514-44-11-41
ელ/ფოსტა: zviadiw@gmail.com

შენობა № 2

სახურავის გეგმა

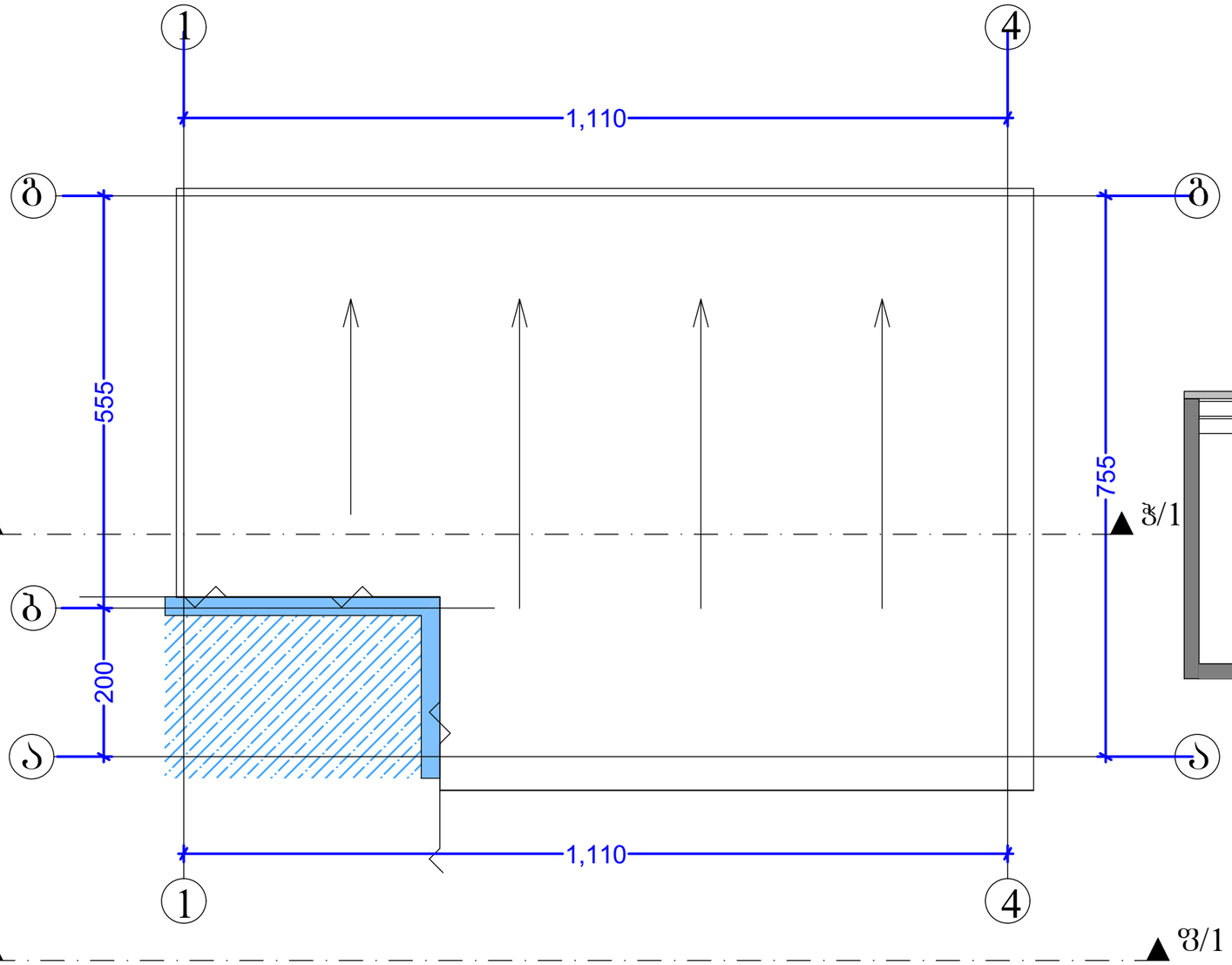

ჭრილი 1-1

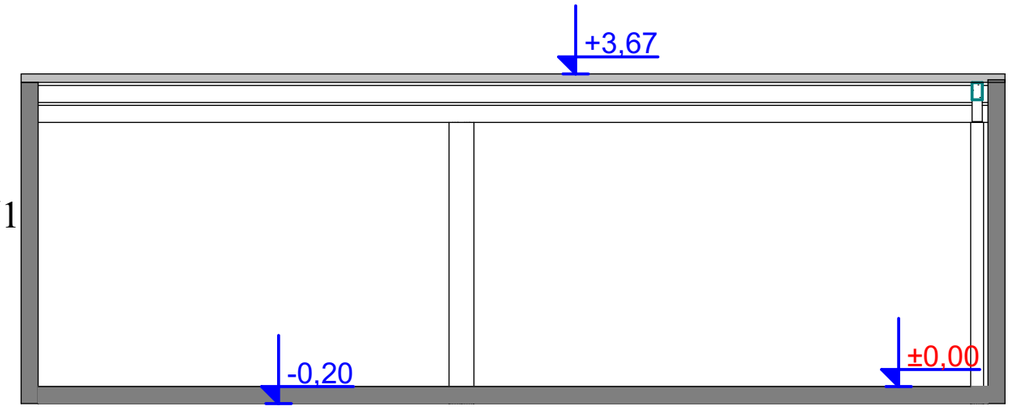

შიდა აზომვითი ნახაზი		მისამართი:
შესრულა	ზ. წიკლაური	ქალაქი თბილისი, პეტრე ქავთარაძის ქუჩა №60
დამკვეთი		საკადასტრო კოდი: 01.14.04.029.004
შენიშვნა: ნახაზი შესრულებულია დამკვეთის მიერ მითითებულ ფართზე.		მასშტაბი: 2020 წელი

ი/მ „ზვიადი წიკლაური„ ს/ნ 01027016042

თბილისი,
აწყურის ქუჩა #30

mob: +995 514-44-11-41
ელ/ფოსტა: zviadiw@gmail.com

შენობა № 3

გეგმა

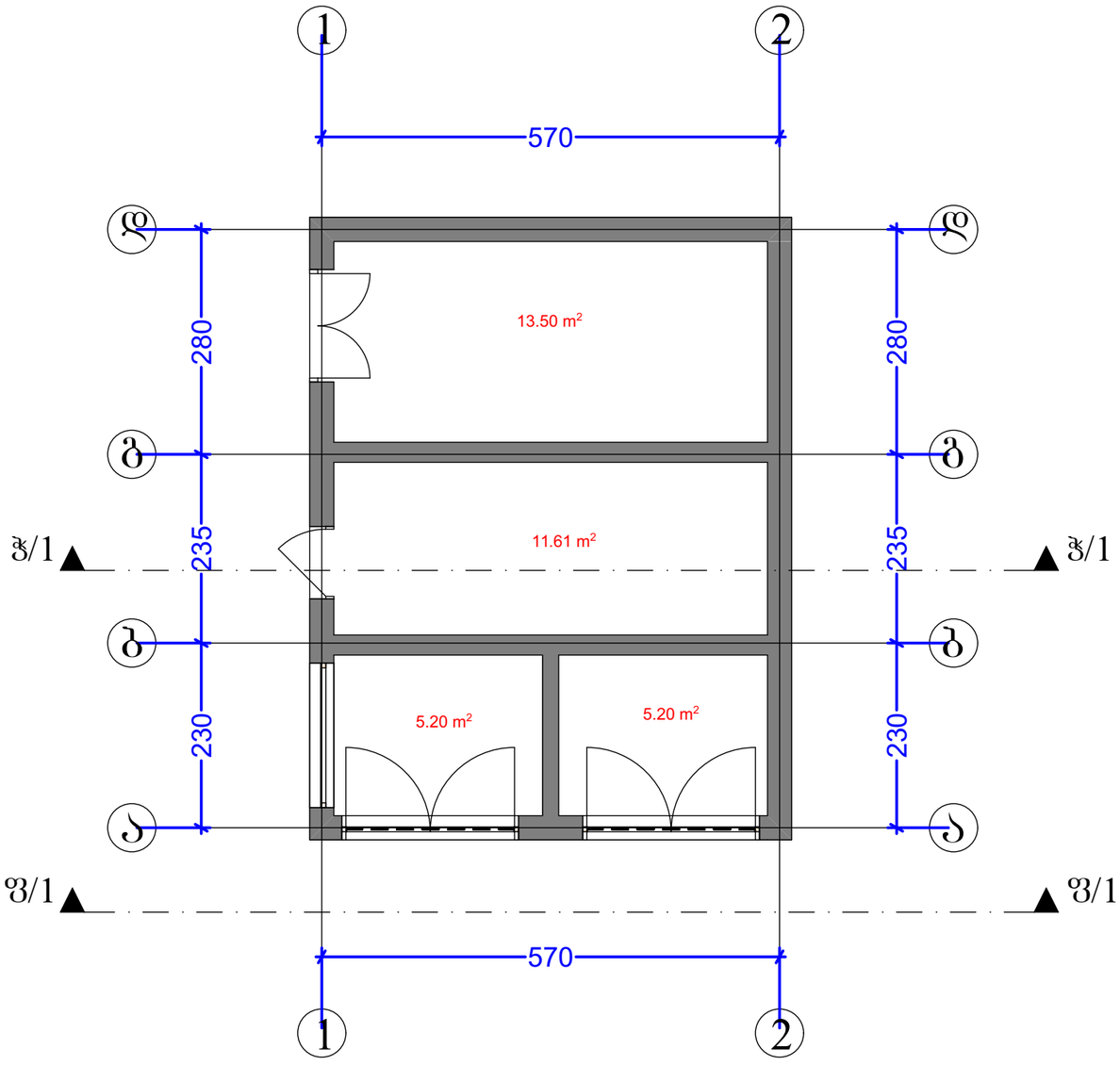

ჭრილი 1-1

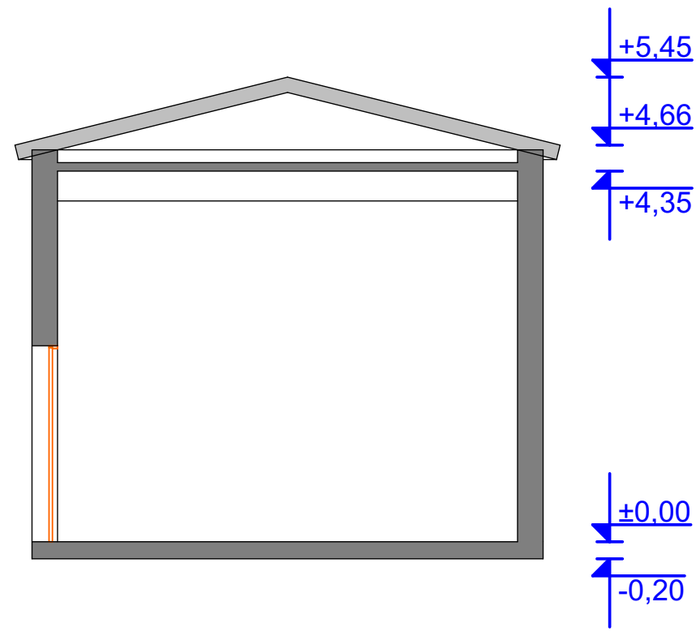

შიდა აზომვითი ნახაზი			მისამართი:
შეასრულა		ზ. წიკლაური	ქალაქი თბილისი, პეტრე ქავთარაძის ქუჩა №60 საკადასტრო კოდი: 01.14.04.029.004
დამკვეთი			
შენიშვნა: ნახაზი შესრულებულია დამკვეთის მიერ მითითებულ ფართზე.			მასშტაბი: 2020 წელი

ი/მ „ზვიადი წიკლაური„ ს/ნ 01027016042

თბილისი,
აწყურის ქუჩა #30

mob: +995 514-44-11-41
ელ/ფოსტა: zviadiw@gmail.com

შენობა № 3

სახურავის გეგმა

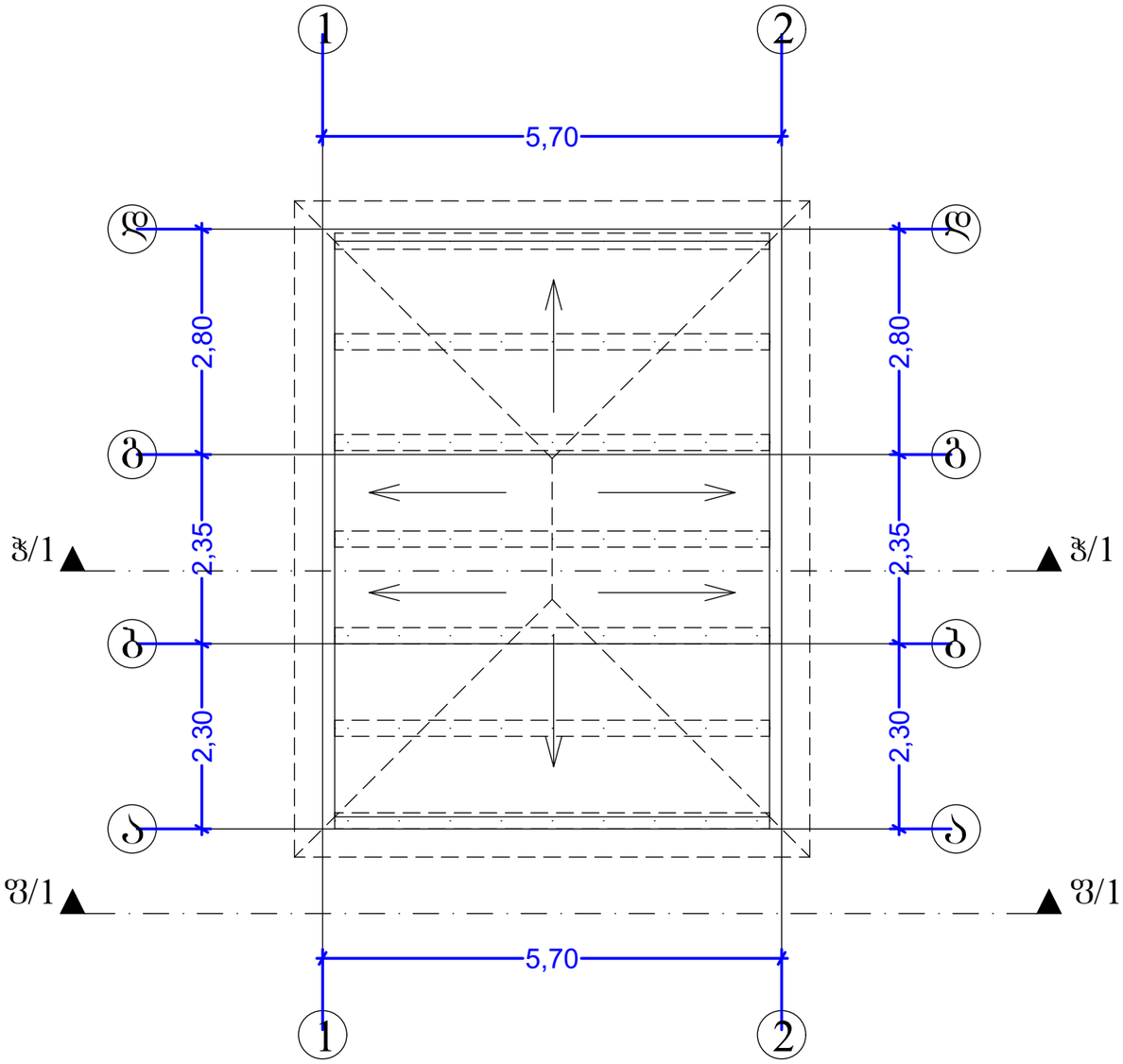

ფასადი 1

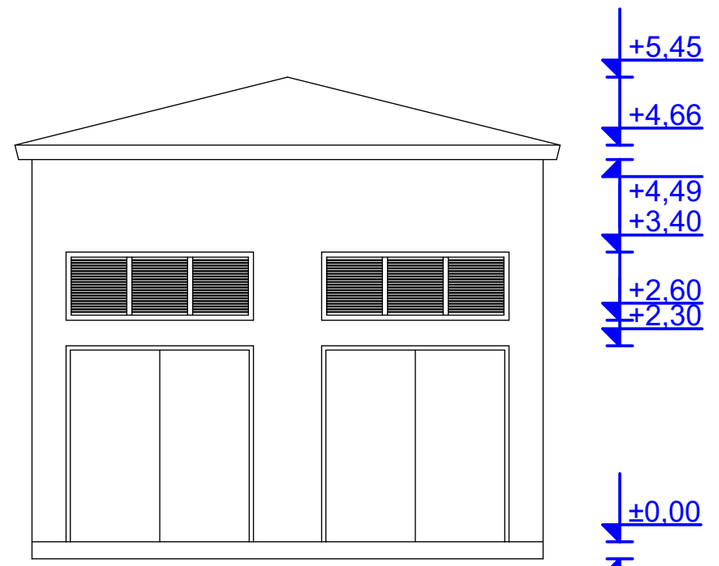

შიდა აზომვითი ნახაზი			მისამართი:
შეასრულა		ზ. წიკლაური	ქალაქი თბილისი, კეტრე ჭავჭავაძის ქუჩა №60 საკადასტრო კოდი: 01.14.04.029.004
დამკვეთი			
შენიშვნა: ნახაზი შესრულებულია დამკვეთის მიერ მითითებულ ფართზე.			მასშტაბი 2020 წელი

ი/მ „ზვიადი წიკლაური„ ს/ნ 01027016042

თბილისი, აწყურის ქუჩა #30

mob: +995 514-44-11-41
ელ/ფოსტა: zviadiw@gmail.com

შენობა № 4
გეგმა

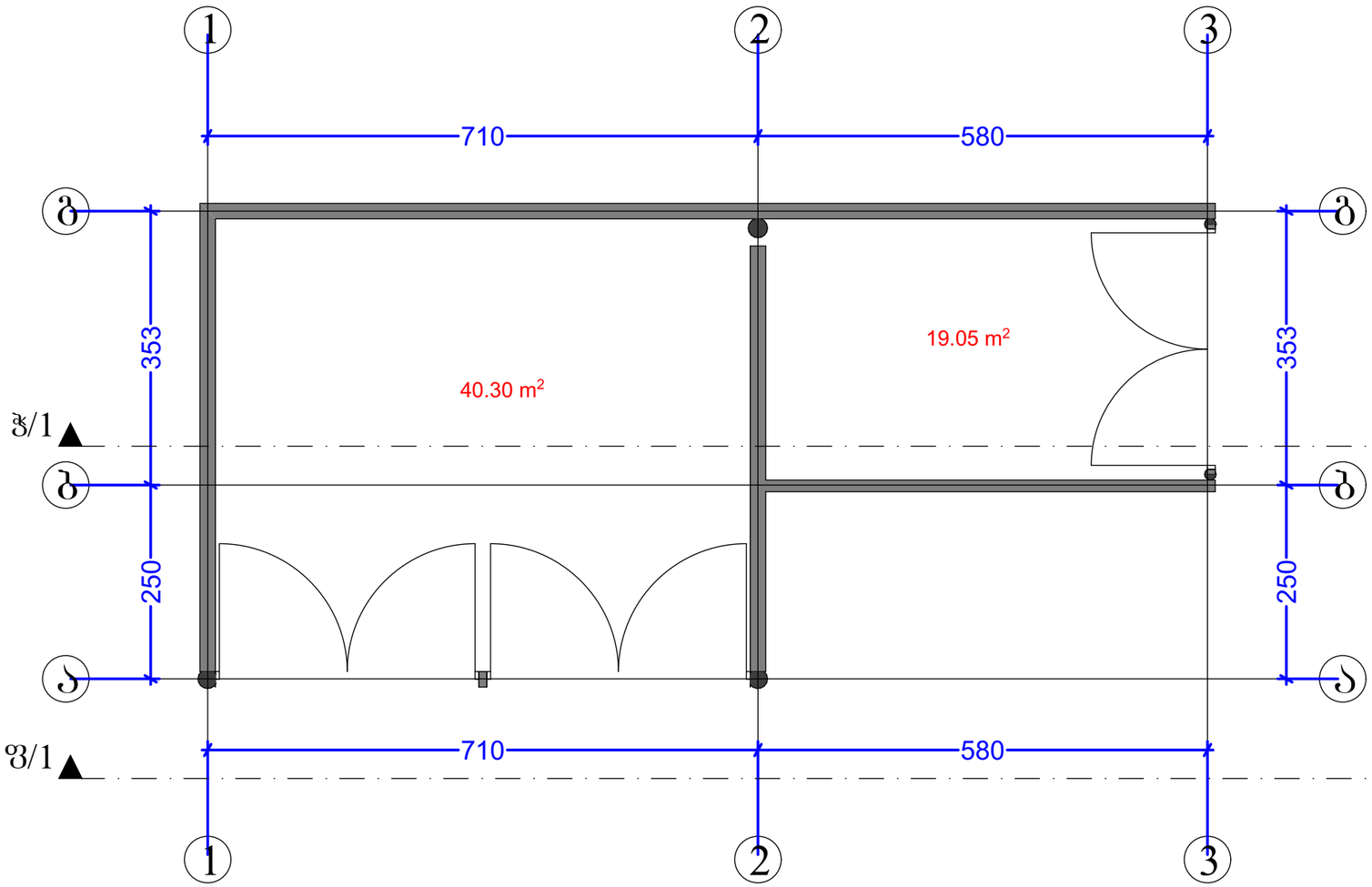

ჭრილი 1-1

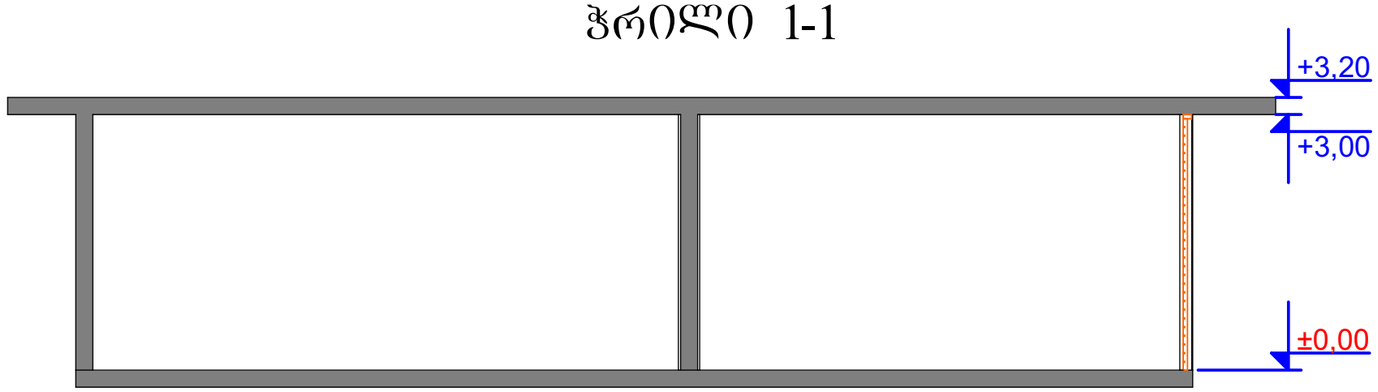

შენობა № 9
გეგმა

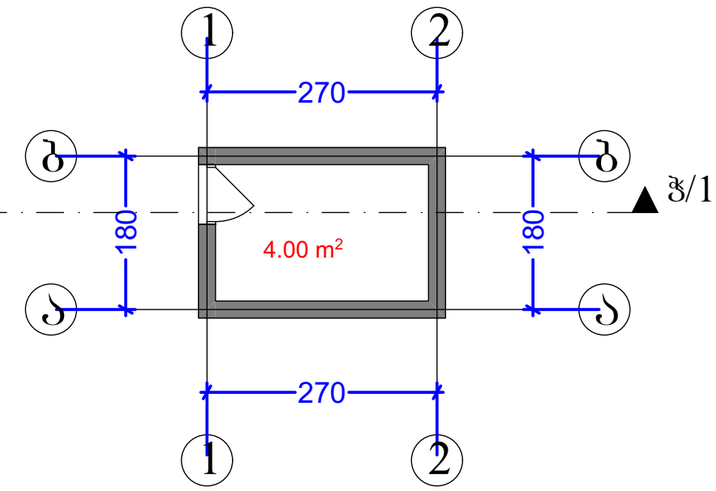

ჭრილი 1-1

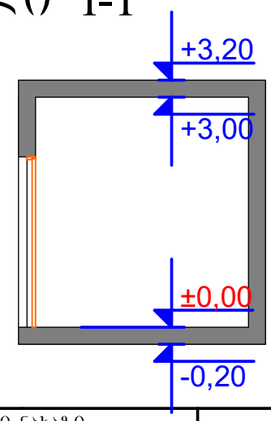

შიდა აზომვითი ნახაზი			მისამართი:
შეასრულა		ზ. წიკლაური	ქალაქი თბილისი, პეტრე ქავთარაძის ქუჩა №60 საკადასტრო კოდი: 01.14.04.029.004
დამკვეთი			
შენიშვნა: ნახაზი შესრულებულია დამკვეთის მიერ მითითებულ ფართზე.			მასშტაბი 2020 წელი

ი/მ „ზვიადი წიკლაური„ ს/ნ 01027016042

თბილისი, აწყურის ქუჩა #30

mob: +995 514-44-11-41
ელ/ფოსტა: zviadiw@gmail.com

შენობა № 4
გეგმა

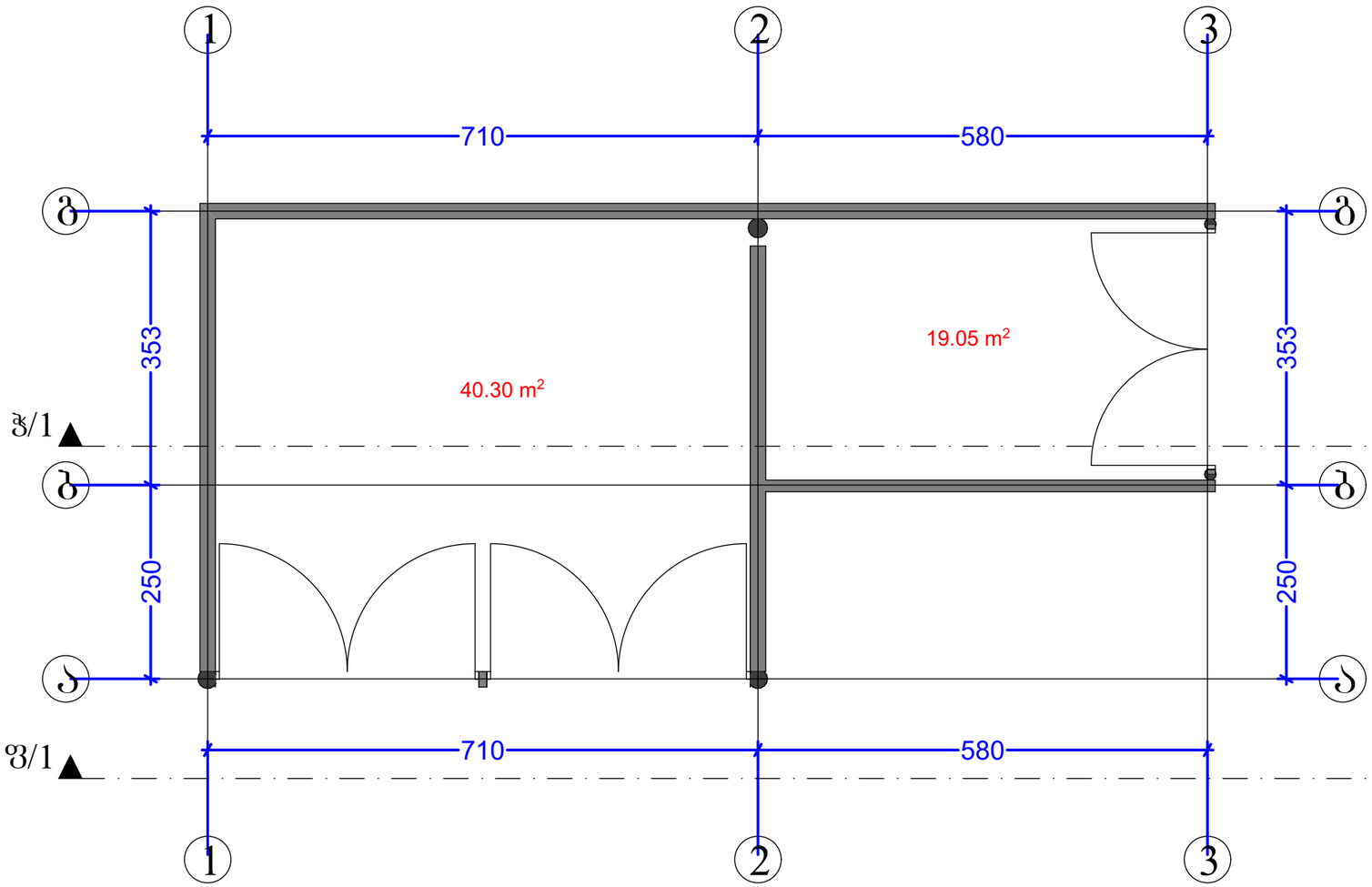

ჭრილი 1-1

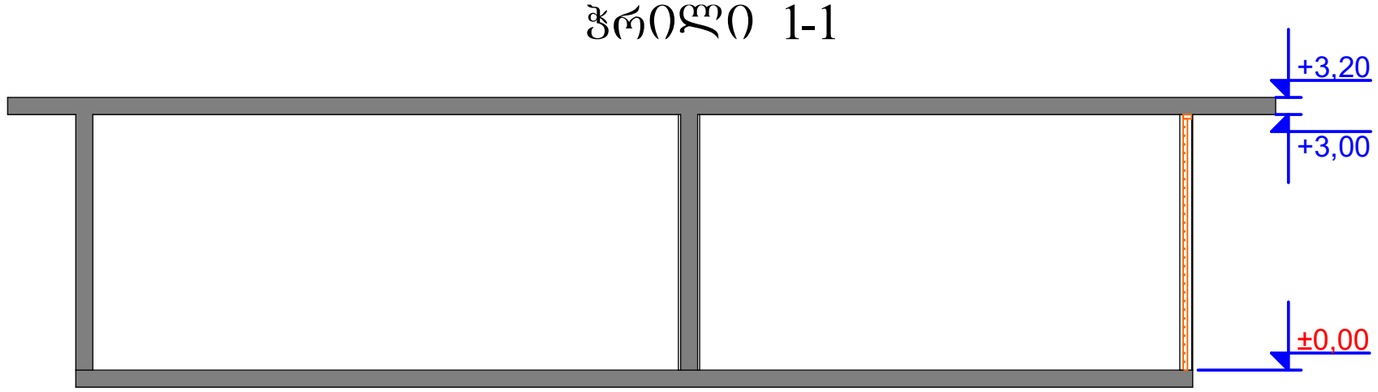

შენობა № 9
გეგმა

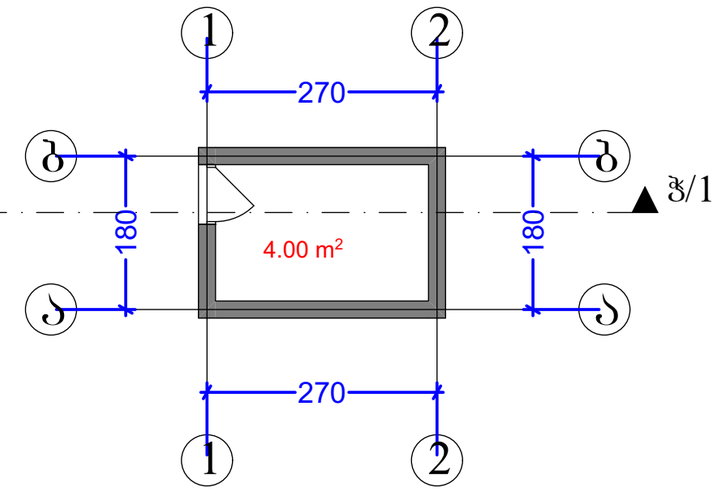

ჭრილი 1-1

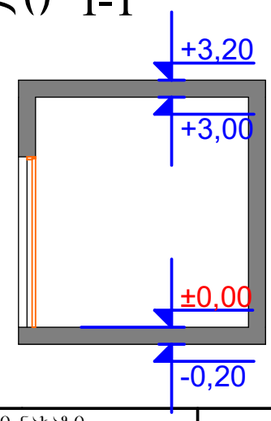

შიდა აზომვითი ნახაზი			მისამართი:
შეასრულა		ზ. წიკლაური	ქალაქი თბილისი, პეტრე ქავთარაძის ქუჩა №60 საკადასტრო კოდი: 01.14.04.029.004
დამკვეთი			
შენიშვნა: ნახაზი შესრულებულია დამკვეთის მიერ მითითებულ ფართზე.			მასშტაბი 2020 წელი

ი/მ „ზვიადი წიკლაური„ ს/ნ 01027016042

თბილისი,
აწყურის ქუჩა #30

mob: +995 514-44-11-41
ელ/ფოსტა: zviadiw@gmail.com

შენობა № 5

I სართულის გეგმა

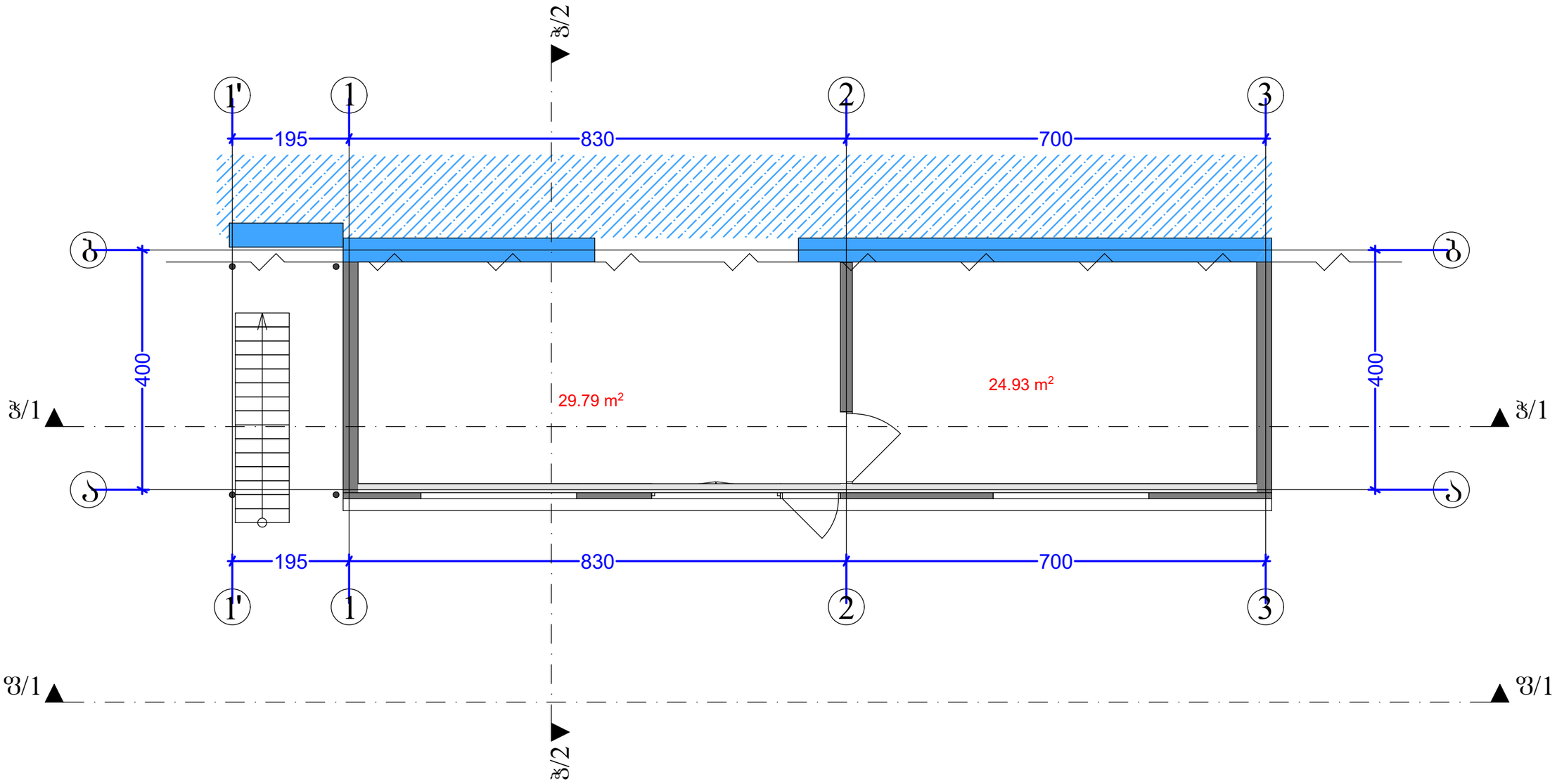

შიდა აზომვითი ნახაზი			მისამართი:
შეასრულა		ზ. წიკლაური	ქალაქი თბილისი, პეტრე ქავთარაძის ქუჩა №60
დამკვეთი			საკადასტრო კოდი: 01.14.04.029.004
შენიშვნა: ნახაზი შესრულებულია დამკვეთის მიერ მითითებულ ფართზე.			მასშტაბი: 2020 წელი

ი/მ „ზვიადი წიკლაური„ ს/ნ 01027016042

თბილისი,
აწყურის ქუჩა #30

mob: +995 514-44-11-41
ელ/ფოსტა: zviadiw@gmail.com

შენობა № 5

II სართულის გეგმა

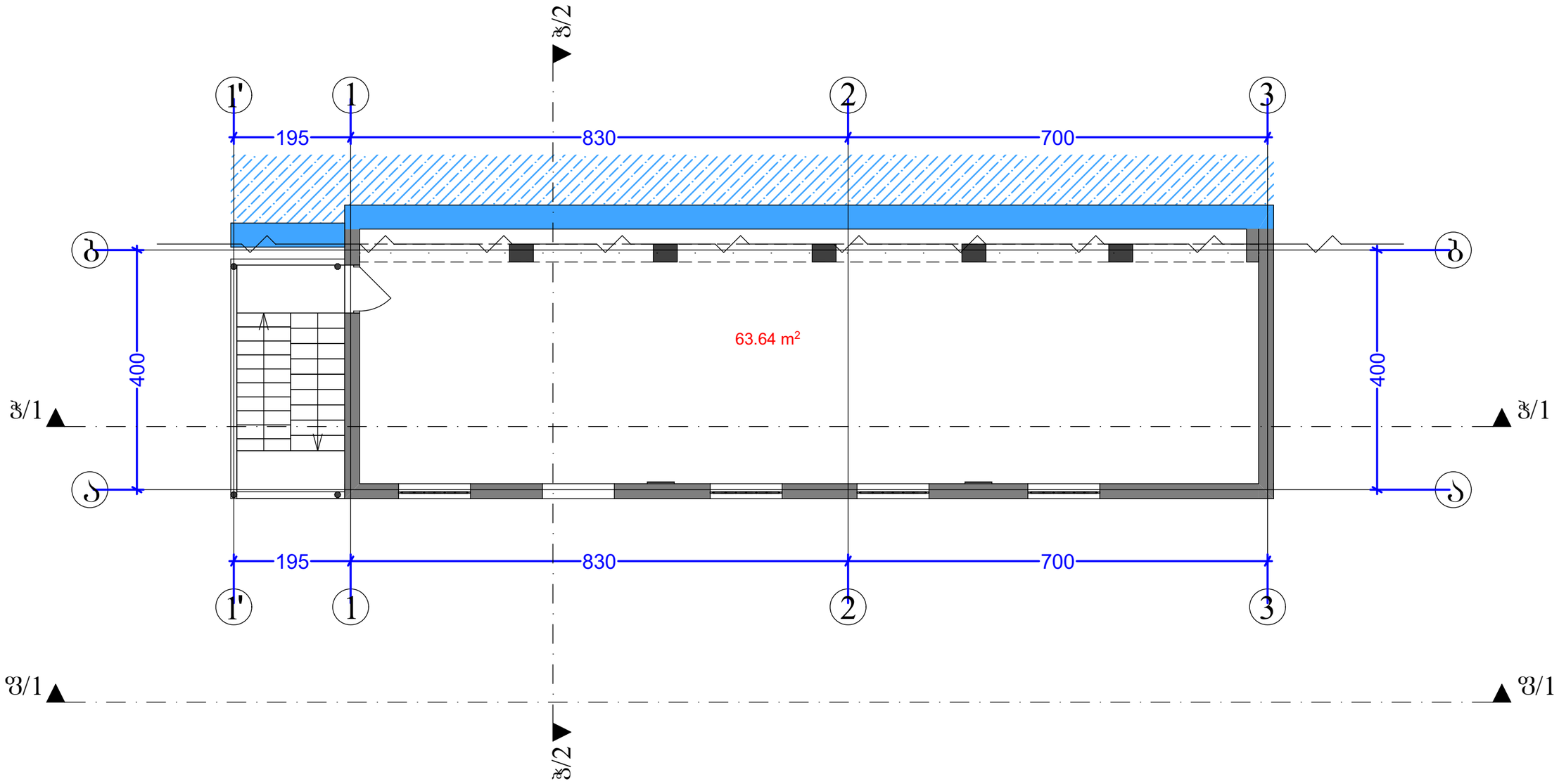

შიდა აზომვითი ნახაზი		მისამართი:
შეასრულა	ზ. წიკლაური	ქალაქი თბილისი, პეტრე ქავთარაძის ქუჩა №60
დამკვეთი		საკადასტრო კოდი: 01.14.04.029.004
შენიშვნა: ნახაზი შესრულებულია დამკვეთის მიერ მითითებულ ფართზე.		მასშტაბი 2020 წელი

ი/მ „ზვიადი წიკლაური„ ს/ნ 01027016042

თბილისი,
აწყურის ქუჩა #30

mob: +995 514-44-11-41
ელ/ფოსტა: zviadiw@gmail.com

შენობა № 5

სახურავის გეგმა

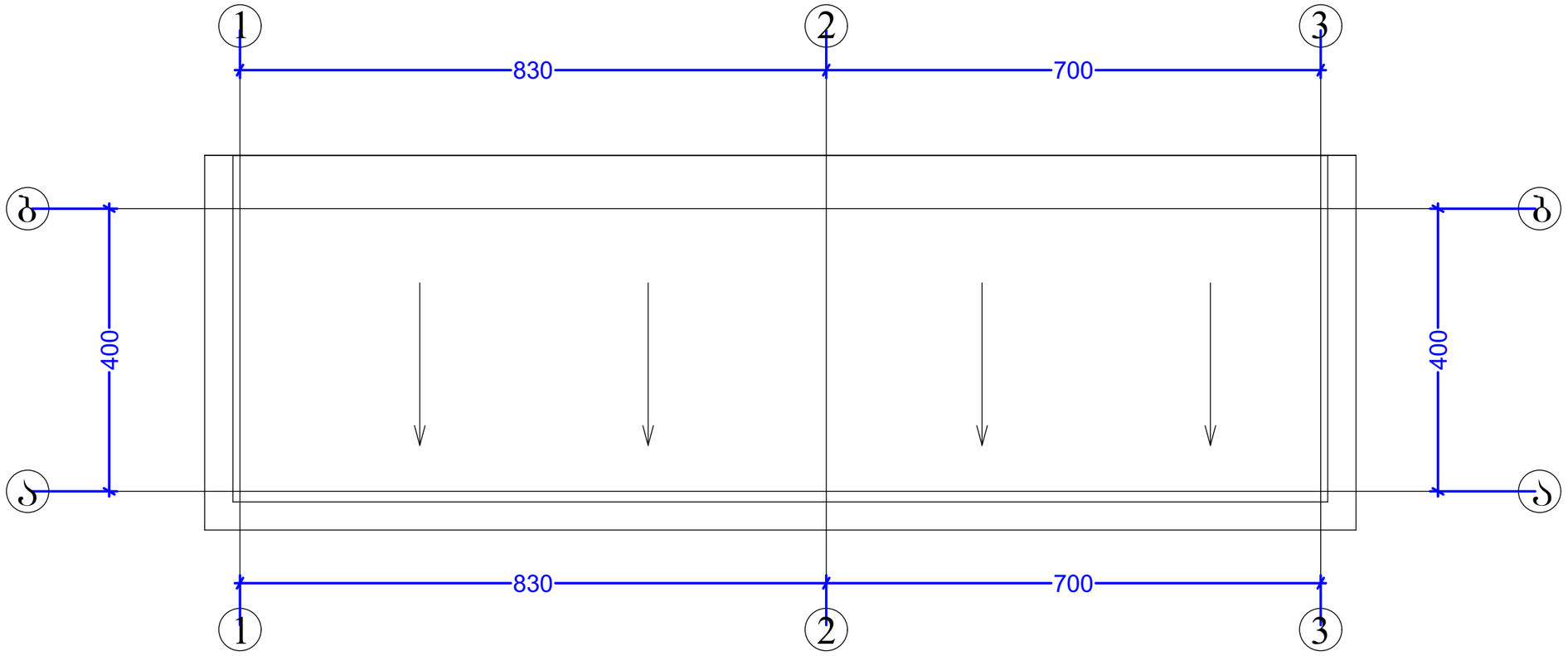

შიდა აზომვითი ნახაზი			მისამართი:
შეასრულა		ზ. წიკლაური	ქალაქი თბილისი, პეტრე ქავთარაძის ქუჩა №60 საკადასტრო კოდი: 01.14.04.029.004
დამკვეთი			
შენიშვნა: ნახაზი შესრულებულია დამკვეთის მიერ მითითებულ ფართზე.			მასშტაბი: 2020 წელი

ი/მ „ზვიადი წიკლაური„ ს/ნ 01027016042
თბილისი, აწყურის ქუჩა #30
mob: +995 514-44-11-41
ელ/ფოსტა: zviadiw@gmail.com

შენობა № 5

ფასადი 1



ჭრილი 1-1

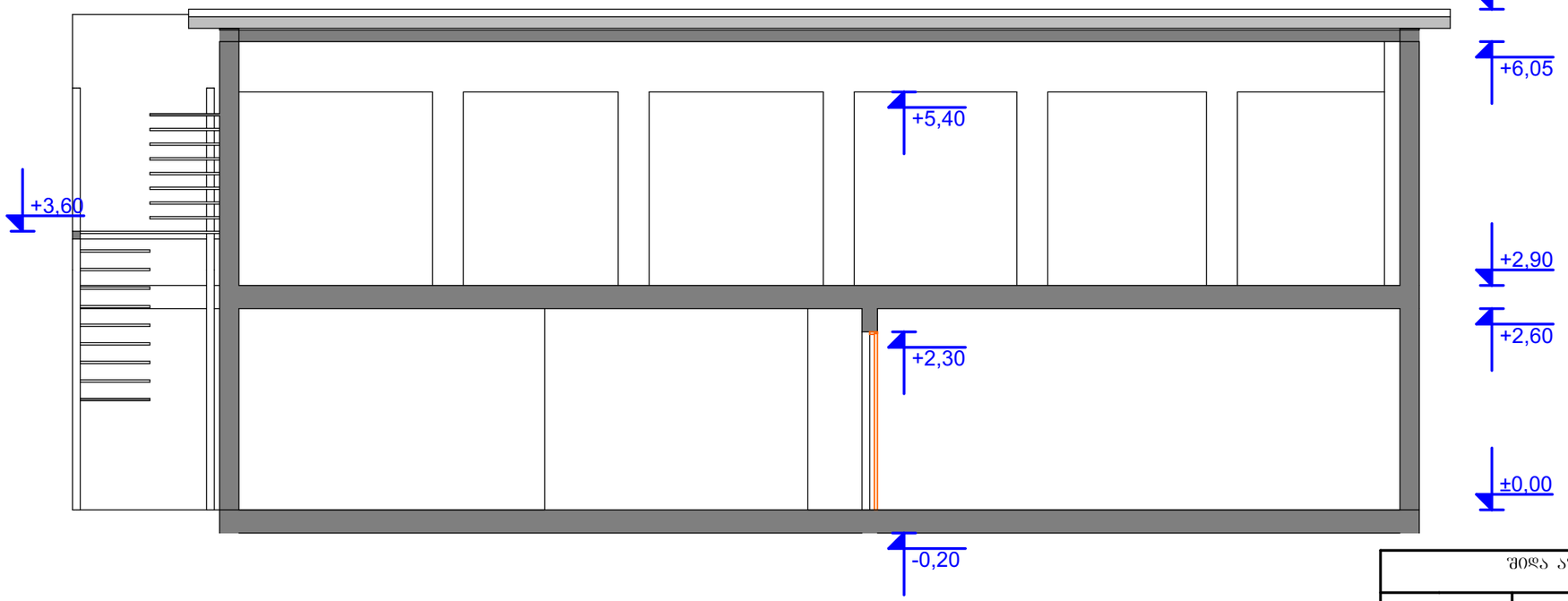

ჭრილი 2-2

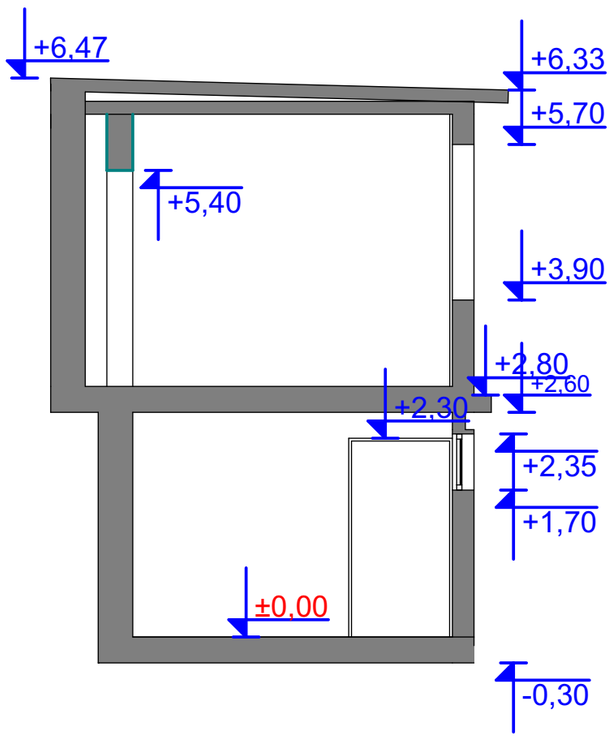

შიდა აზომვითი ნახაზი			მისამართი:
შესრულა		ზ. წიკლაური	ქალაქი თბილისი, პეტრე ქავთარაძის ქუჩა №60 საკადასტრო კოდი: 01.14.04.029.004
დამკვეთი			
შენიშვნა: ნახაზი შესრულებულია დამკვეთის მიერ მითითებულ ფართზე.			მასშტაბი 2020 წელი

ი/მ „ზვიადი წიკლაური„ ს/ნ 01027016042

თბილისი,
აწყურის ქუჩა #30

mob: +995 514-44-11-41
ელ/ფოსტა: zviadiw@gmail.com

შენობა № 6

გეგმა

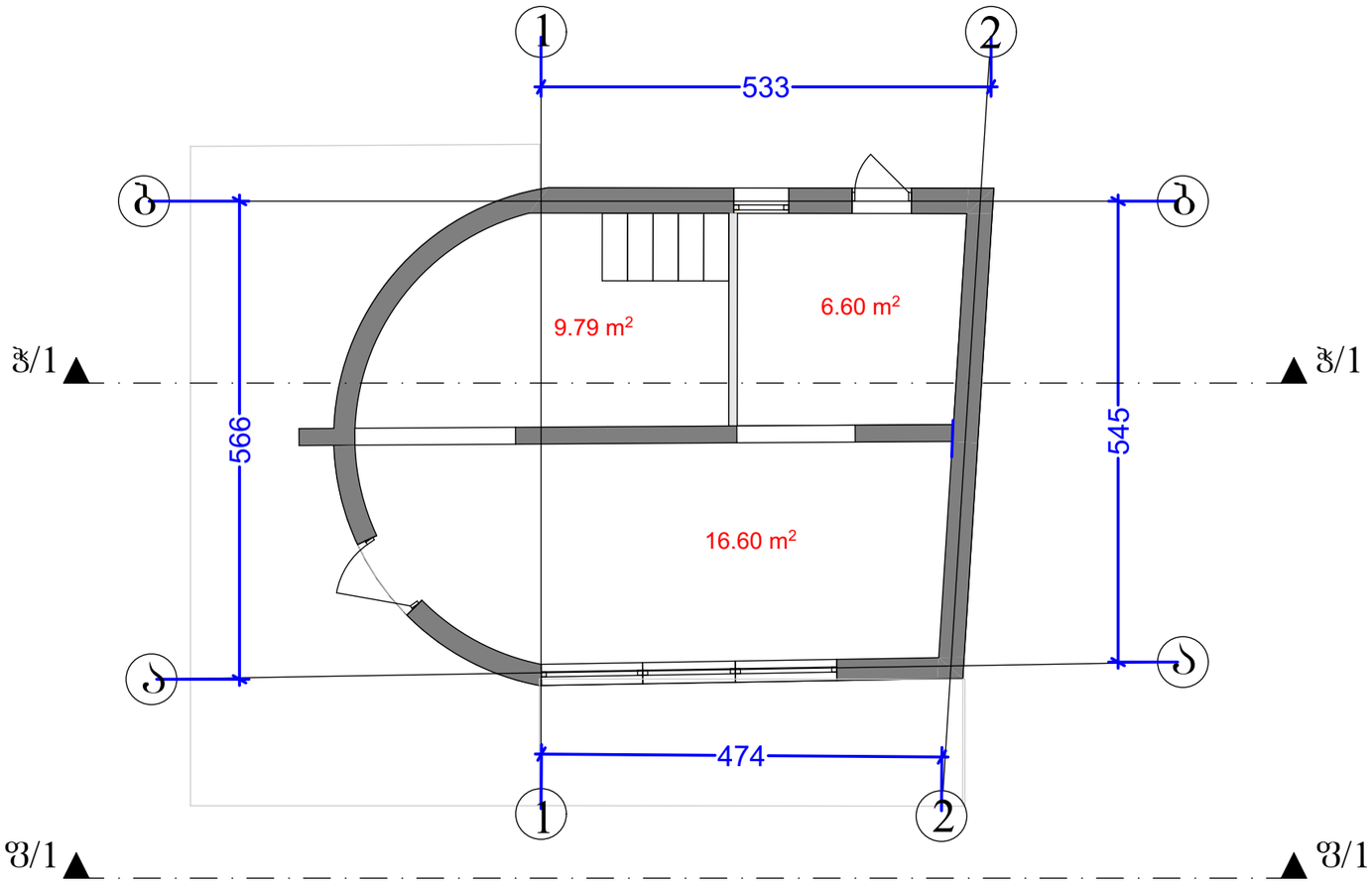

ფასადი 1

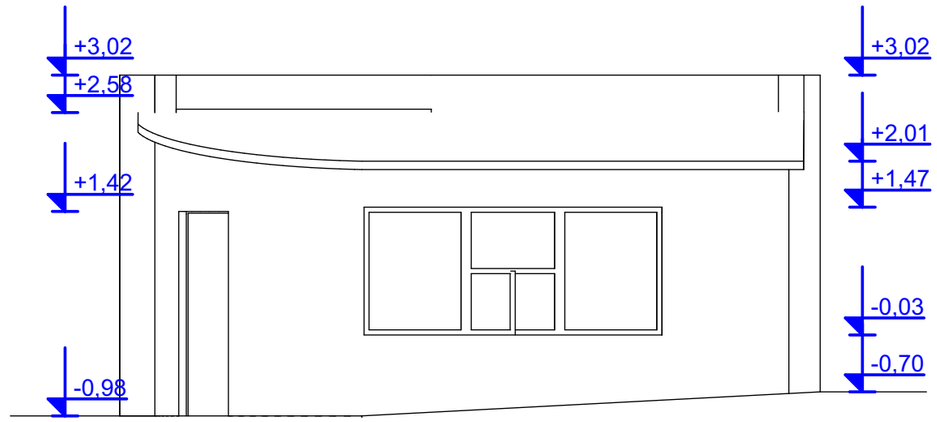

შიდა აზომვითი ნახაზი			მისამართი:
შეასრულა		ზ. წიკლაური	ქალაქი თბილისი, კეტრე ჭავჭავაძის ქუჩა №60 საკადასტრო კოდი: 01.14.04.029.004
დამკვეთი			
შენიშვნა: ნახაზი შესრულებულია დამკვეთის მიერ მითითებულ ფართზე.			მასშტაბი: 2020 წელი

ი/მ „ზვიადი წიკლაური„ ს/ნ 01027016042

თბილისი, აწყურის ქუჩა #30

mob: +995 514-44-11-41
ელ/ფოსტა: zviadiw@gmail.com

შენობა № 6

სახურავის გეგმა

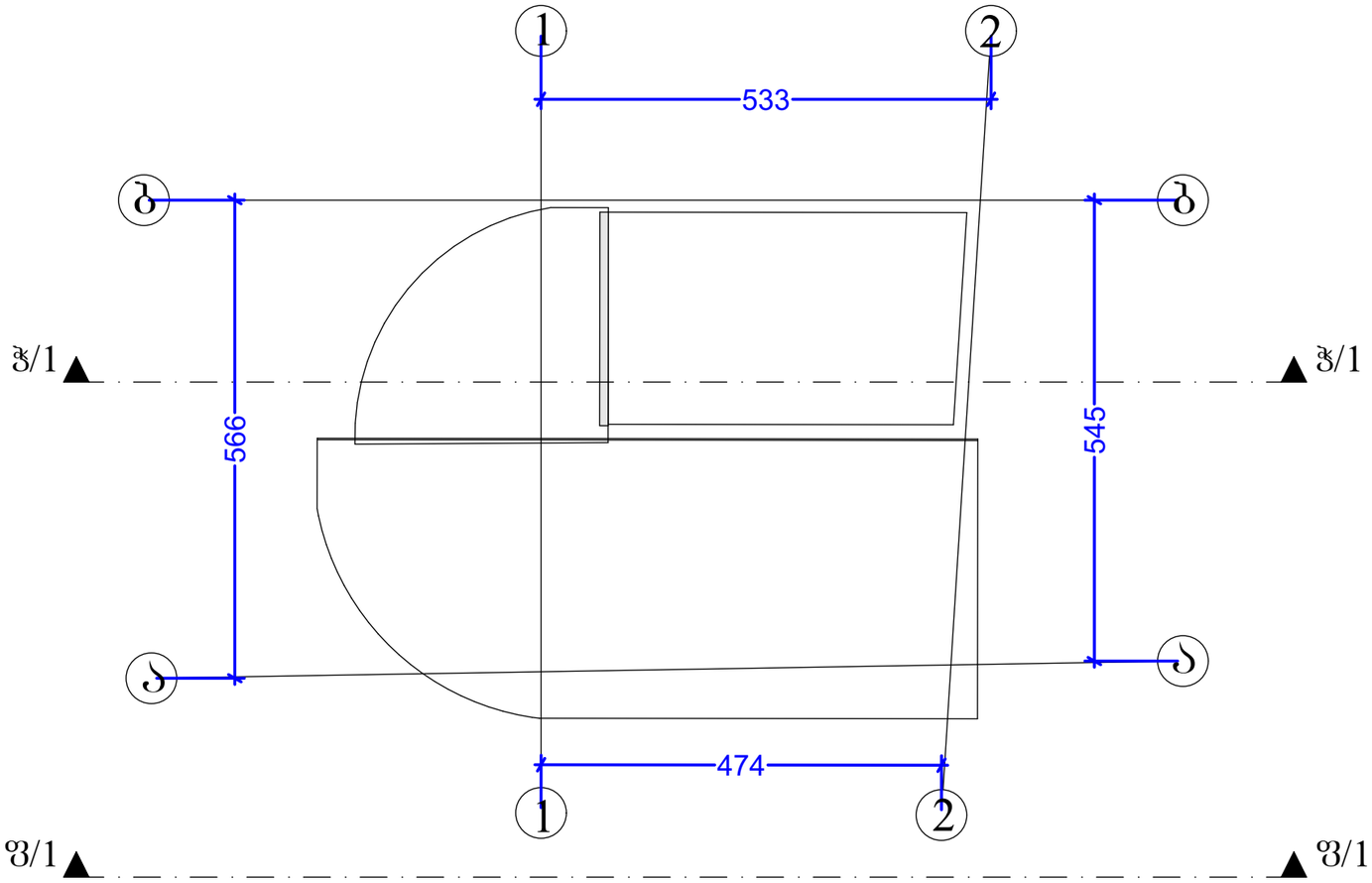

ჭრილი 1-1

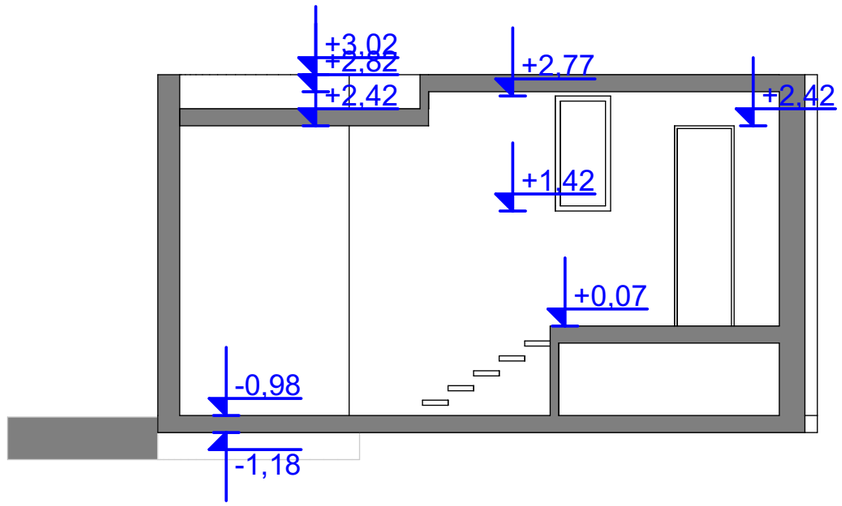

შიდა აზომვითი ნახაზი		მისამართი:
შეასრულა	ზ. წიკლაური	ქალაქი თბილისი, პეტრე ქავთარაძის ქუჩა №60
დამკვეთი		საკადასტრო კოდი: 01.14.04.029.004
შენიშვნა: ნახაზი შესრულებულია დამკვეთის მიერ მითითებულ ფართზე.		მასშტაბი: 2020 წელი

ი/მ „ზვიადი წიკლაური„ ს/ნ 01027016042

თბილისი, აწყურის ქუჩა #30

mob: +995 514-44-11-41

ელ/ფოსტა: zviadiw@gmail.com

შენობა № 7

გეგმა

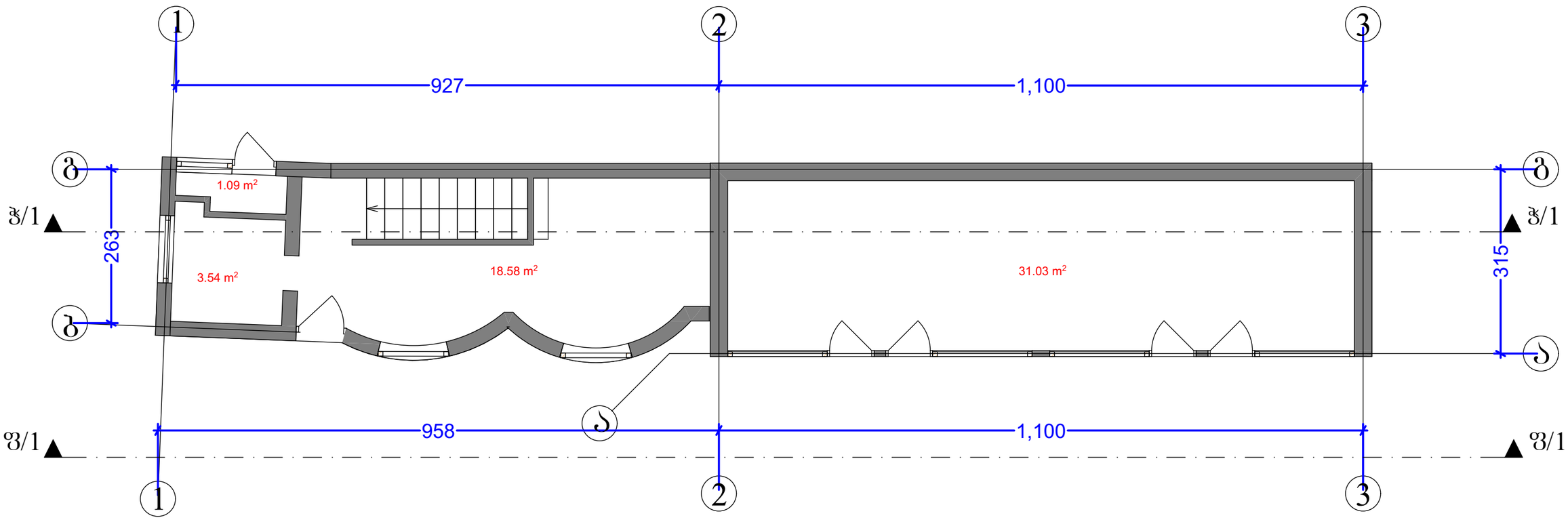

ჭრილი 1-1

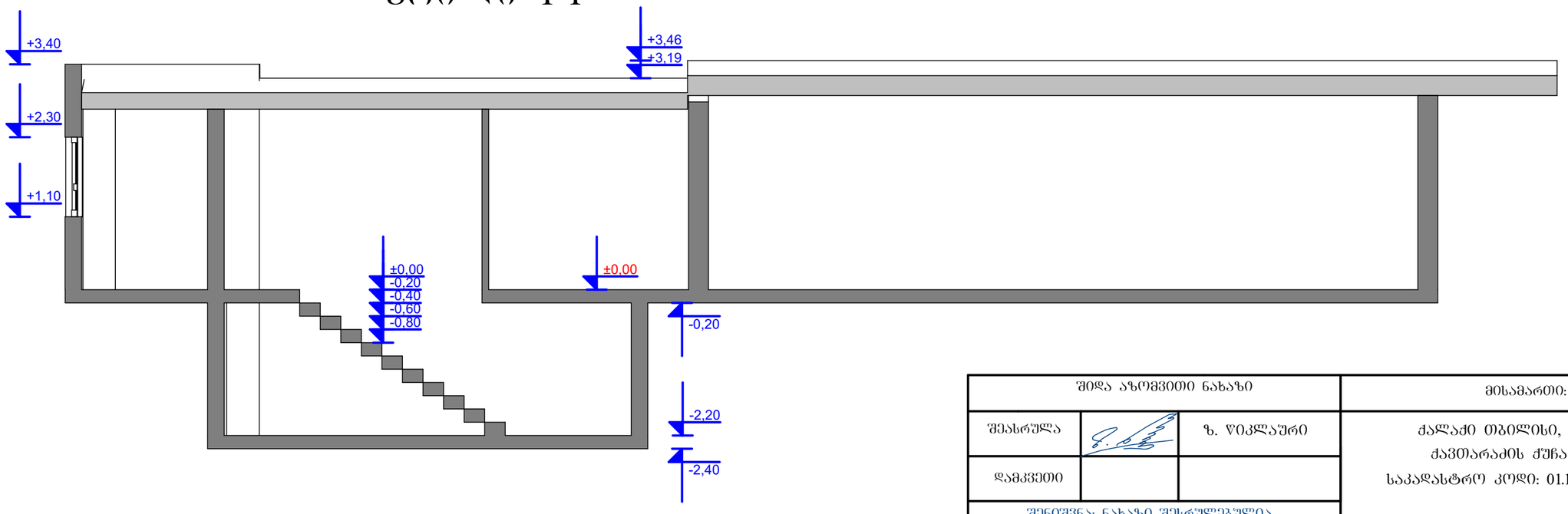

შიდა აზომვითი ნახაზი			მისამართი:
შესრულა		ზ. წიკლაური	ქალაქი თბილისი, პეტრე ქავთარაძის ქუჩა №60
დამკვეთი			საკადასტრო კოდი: 01.14.04.029.004
შენიშვნა: ნახაზი შესრულებულია დამკვეთის მიერ მითითებულ ფართზე.			მასშტაბი: 2020 წელი

ი/მ „ზვიადი წიკლაური„ ს/ნ 01027016042

თბილისი, აწყურის ქუჩა #30

mob: +995 514-44-11-41

ელ/ფოსტა: zviadiw@gmail.com

შენობა № 7

სახშრავის გეგმა

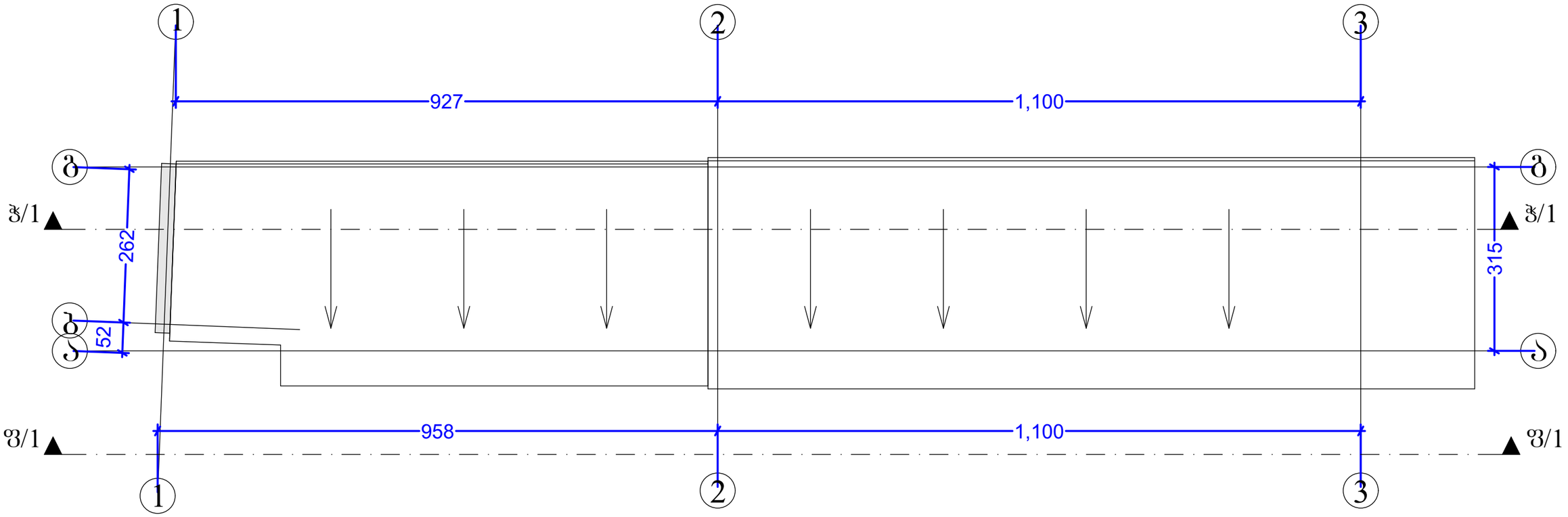

ფასადი 1

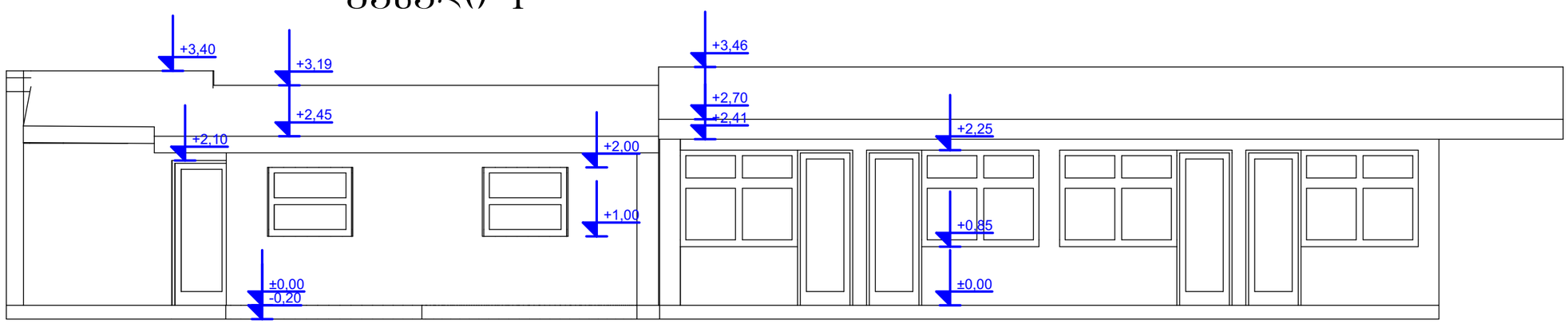

შიდა აზომვითი ნახაზი			მისამართი:
შეასრულა		ზ. წიკლაური	ქალაქი თბილისი, კეტრე ქავთარაძის ქუჩა №60 საკადასტრო კოდი: 01.14.04.029.004
დამკვეთი			
შენიშვნა: ნახაზი შესრულებულია დამკვეთის მიერ მითითებულ ფართზე.			მასშტაბი: 2020 წელი

ი/მ „ზვიადი წიკლაური„ ს/ნ 01027016042

თბილისი,
აწყურის ქუჩა #30

mob: +995 514-44-11-41
ელ/ფოსტა: zviadiw@gmail.com

შენობა № 10

სახურავის გეგმა

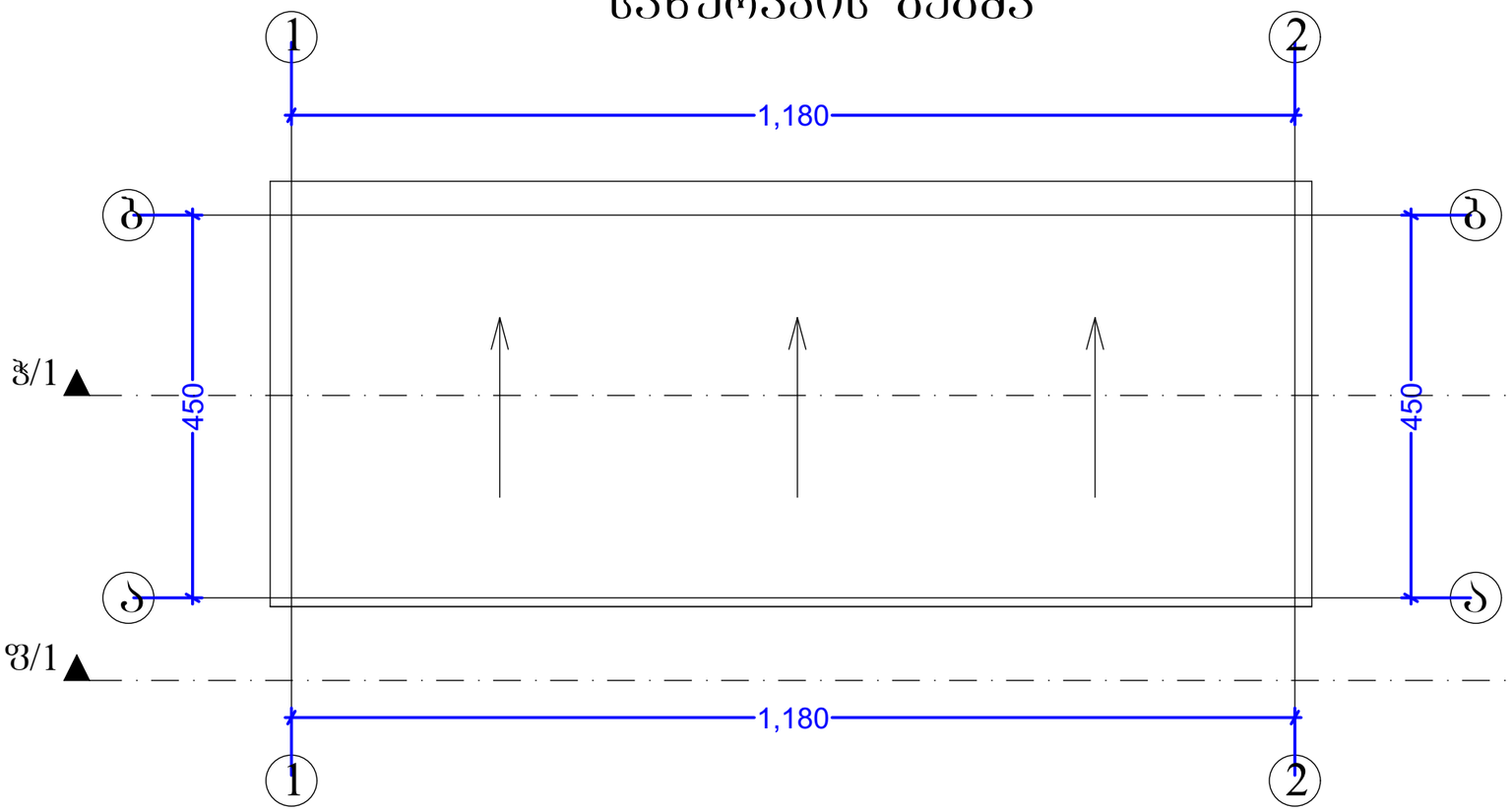

ჭრილი 1-1

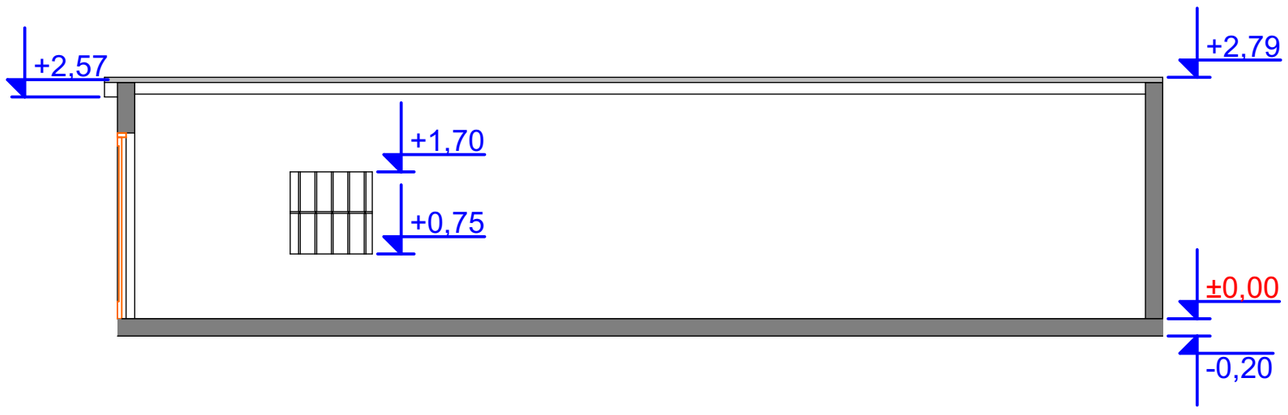

შენობა № 8

სახურავის გეგმა

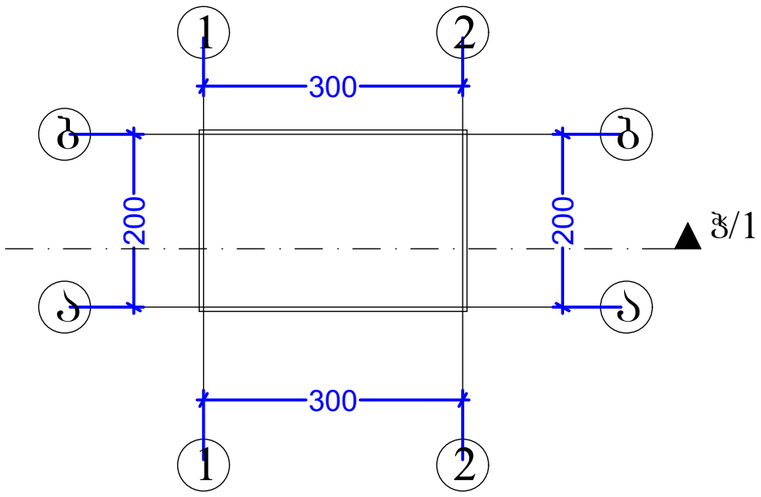

ჭრილი 1-1

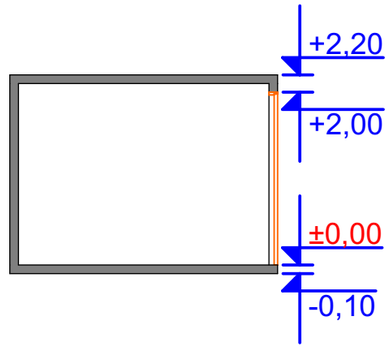

შიდა აზომვითი ნახაზი		მისამართი:
შეასრულა	ზ. წიკლაური	ქალაქი თბილისი, კეტრე ქავთარაძის ქუჩა №60 საკადასტრო კოდი: 01.14.04.029.004
დამკვეთი		
შენიშვნა: ნახაზი შესრულებულია დამკვეთის მიერ მითითებულ ფართზე.		მასშტაბი / 2020 წელი

ი/მ „ზვიადი წიკლაური„ ს/ნ 01027016042

თბილისი,
აწყურის ქუჩა #30

mob: +995 514-44-11-41
ელ/ფოსტა: zviadiw@gmail.com

შენობა № 10

სახურავის გეგმა

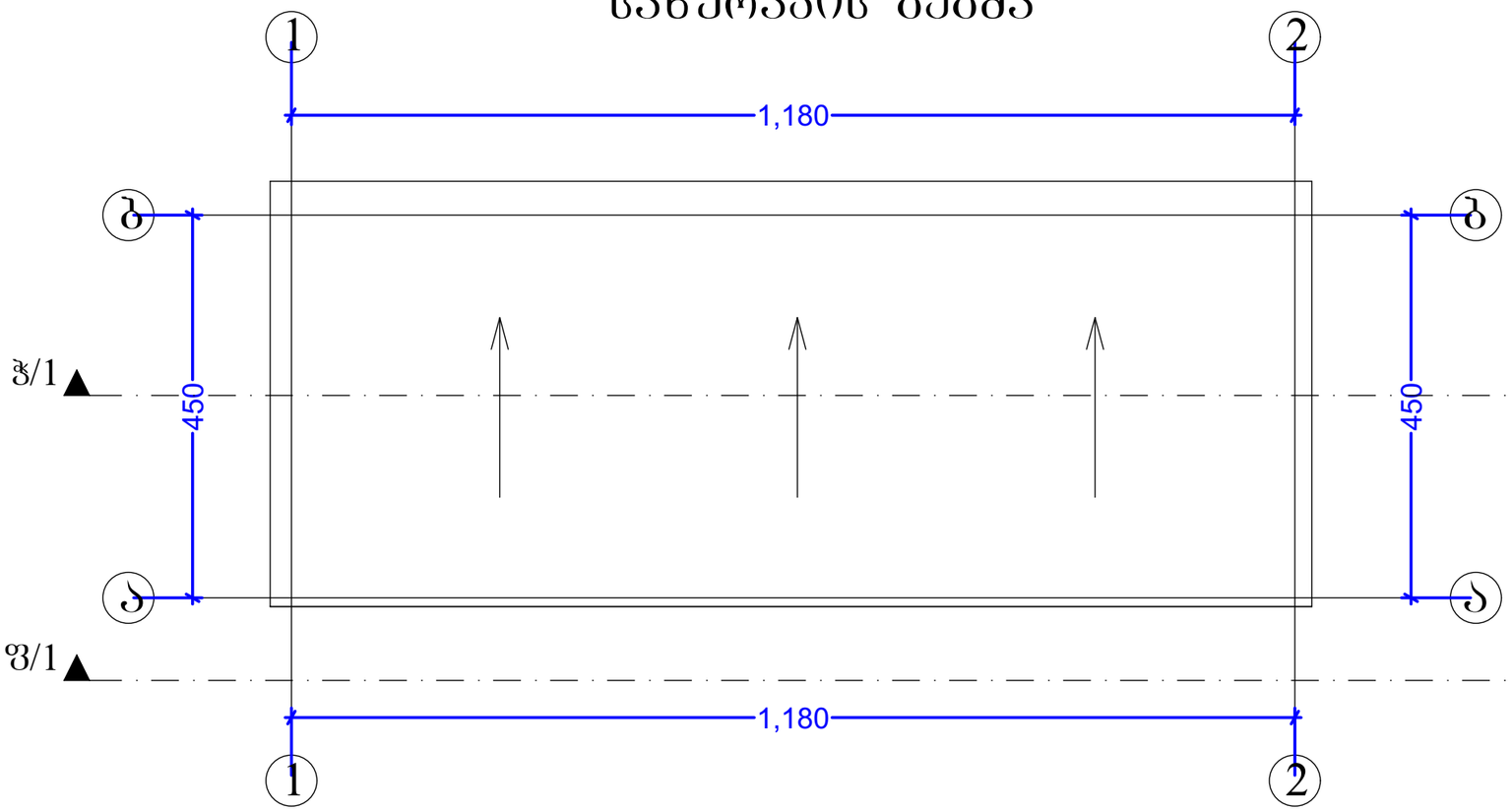

ჭრილი 1-1

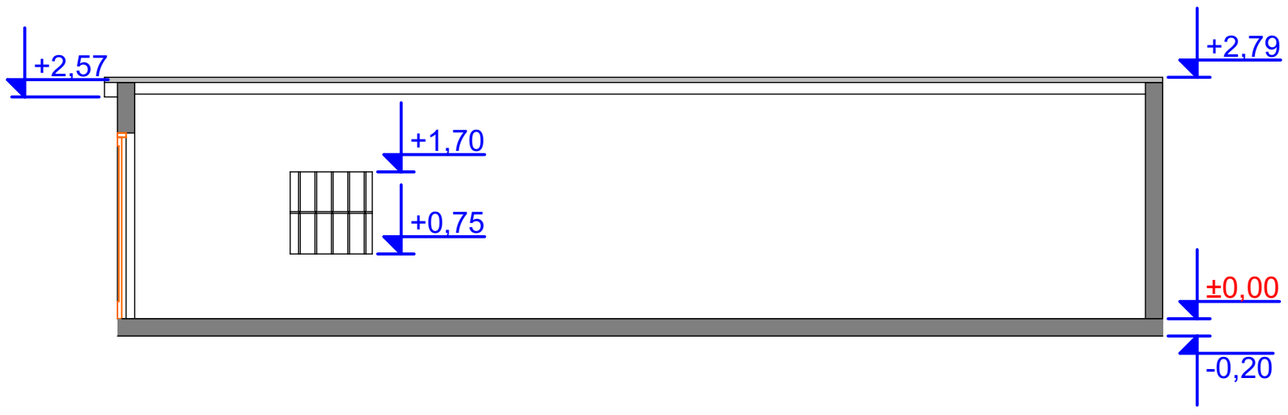

შენობა № 8

სახურავის გეგმა

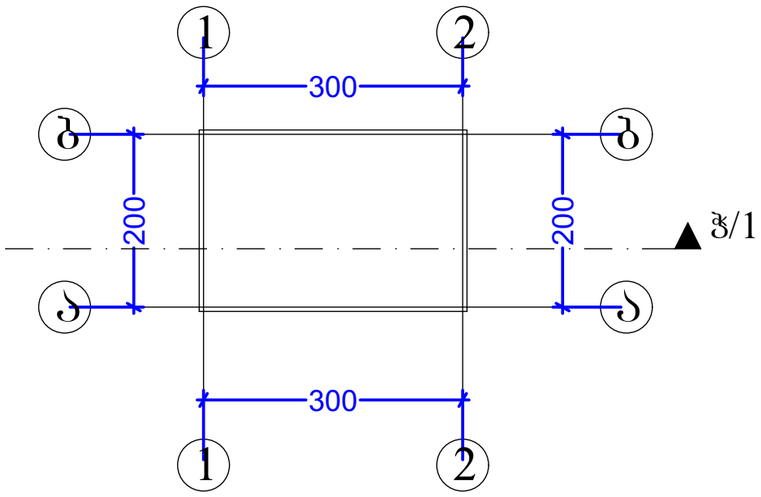

ჭრილი 1-1

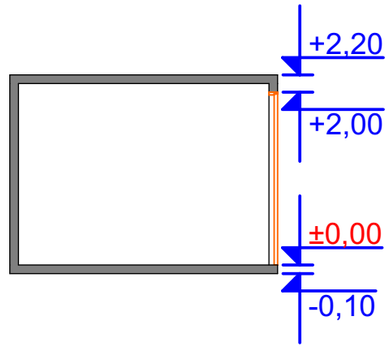

შიდა აზომვითი ნახაზი		მისამართი:
შეასრულა	ზ. წიკლაური	ქალაქი თბილისი, კეტრე ქავთარაძის ქუჩა №60 საკადასტრო კოდი: 01.14.04.029.004
დამკვეთი		
შენიშვნა: ნახაზი შესრულებულია დამკვეთის მიერ მითითებულ ფართზე.		მასშტაბი / 2020 წელი

ი/მ „ზვიადი წიკლაური„ ს/ნ 01027016042

თბილისი, აწყურის ქუჩა #30

mob: +995 514-44-11-41
ელ/ფოსტა: zviadiw@gmail.com

შენობა № 11

გეგმა

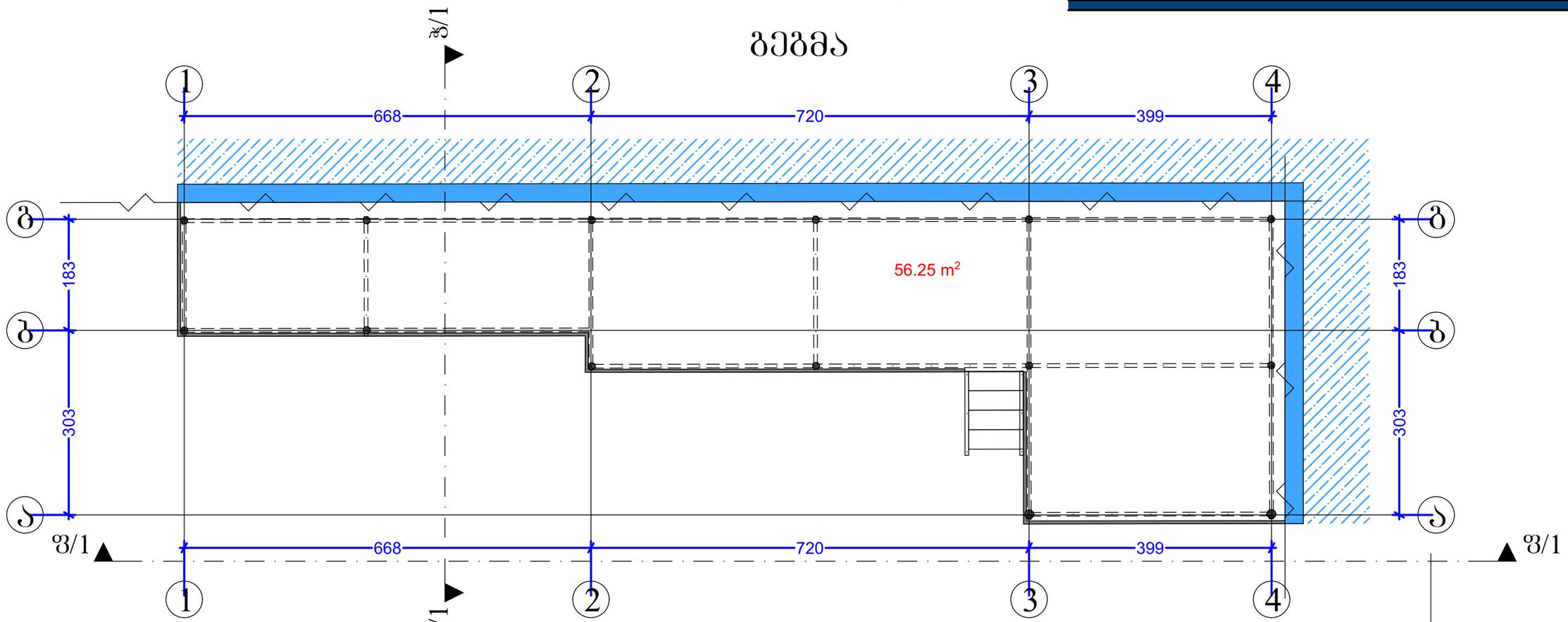

ფასადი 1

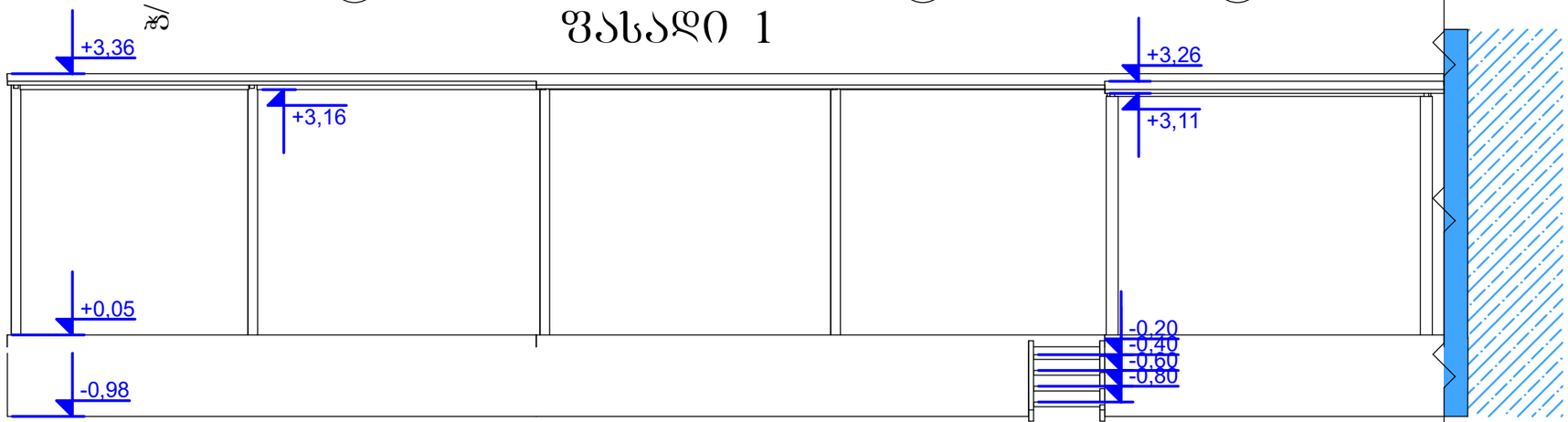

შიდა აზომვითი ნახაზი			მისამართი:
შესრულა		ზ. წიკლაური	ქალაქი თბილისი, კეტრე ქავთარაძის ქუჩა №60 საკადასტრო კოდი: 01.14.04.029.004
დამკვეთი			
შენიშვნა: ნახაზი შესრულებულია დამკვეთის მიერ მითითებულ ფართზე.			მასშტაბი: 2020 წელი

ი/მ „ზვიადი წიკლაური„ ს/ნ 01027016042

თბილისი,
აწყურის ქუჩა #30

mob: +995 514-44-11-41
ელ/ფოსტა: zviadiw@gmail.com

შენობა № 11

სახურავის გეგმა

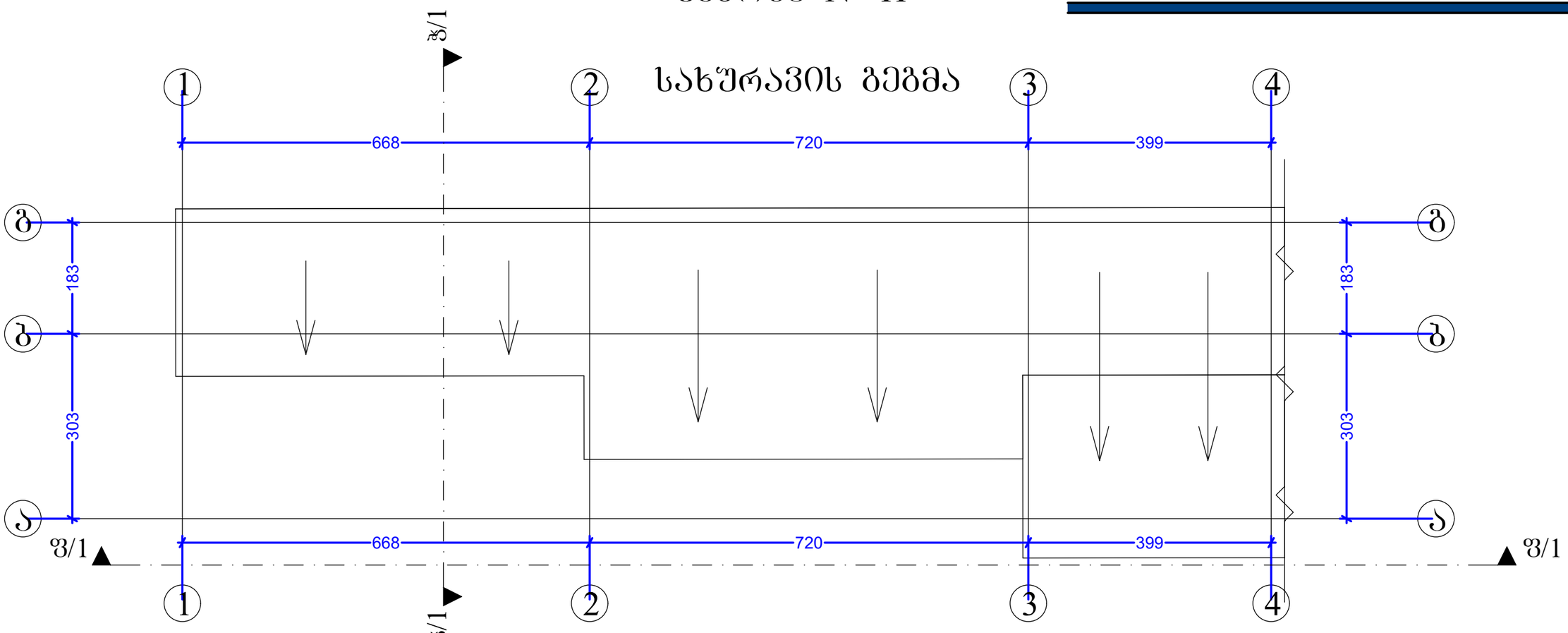

ჭრილი 1-1

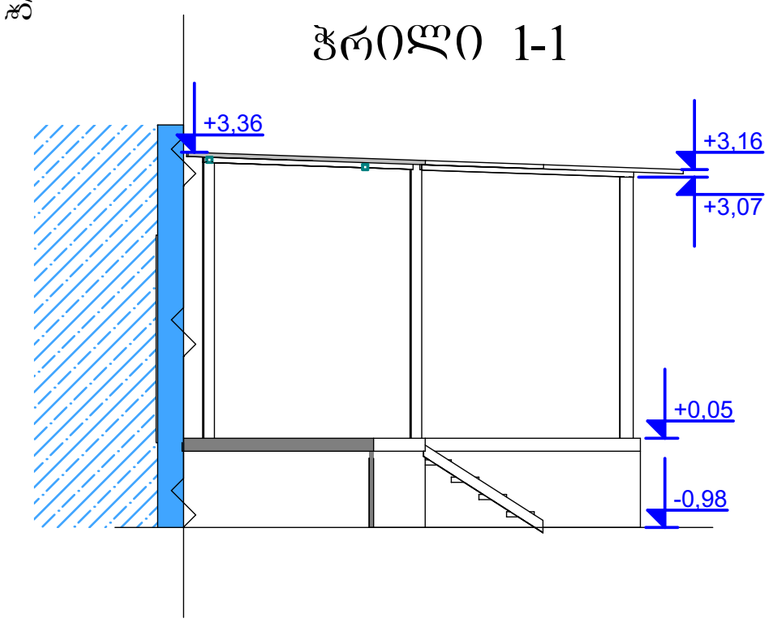

შიდა აზომვითი ნახაზი			მისამართი:
შეასრულა		ზ. წიკლაური	ქალაქი თბილისი, კეტრე ქავთარაძის ქუჩა №60 საკადასტრო კოდი: 01.14.04.029.004
დამკვეთი			
შენიშვნა: ნახაზი შესრულებულია დამკვეთის მიერ მითითებულ ფართზე.			მასშტაბი: 2020 წელი

შენობა № 12

გეგმა

ი/მ „ზვიადი წიკლაური„ ს/ნ 01027016042

თბილისი, აწყურის ქუჩა #30

mob: +995 514-44-11-41

ელ/ფოსტა: zviadiw@gmail.com

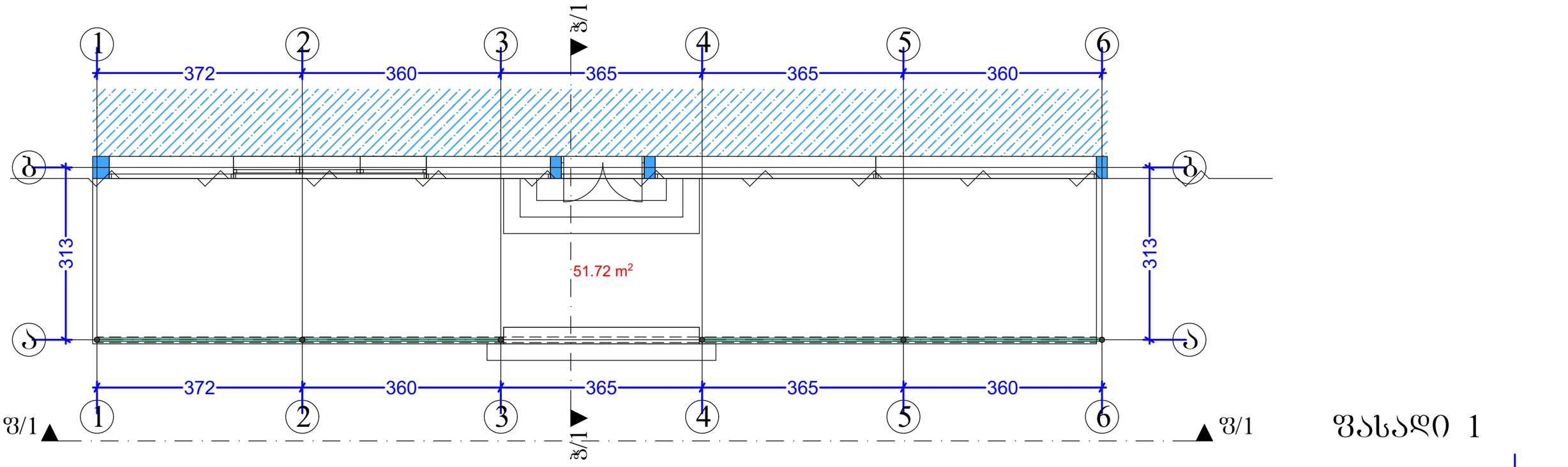

ფასადი 1



შიდა აზომვითი ნახაზი			მისამართი:
შეასრულა		ზ. წიკლაური	ქალაქი თბილისი, პეტრე ქავთარაძის ქუჩა №60 საკადასტრო კოდი: 01.14.04.029.004
დამკვეთი			
შენიშვნა: ნახაზი შესრულებულია დამკვეთის მიერ მითითებულ ფართზე.			მასშტაბი: 2020 წელი

ი/მ „ზვიადი წიკლაური„ ს/ნ 01027016042

თბილისი, აწყურის ქუჩა #30

mob: +995 514-44-11-41

ელ/ფოსტა: zviadiw@gmail.com

შენობა № 12

გეგმა

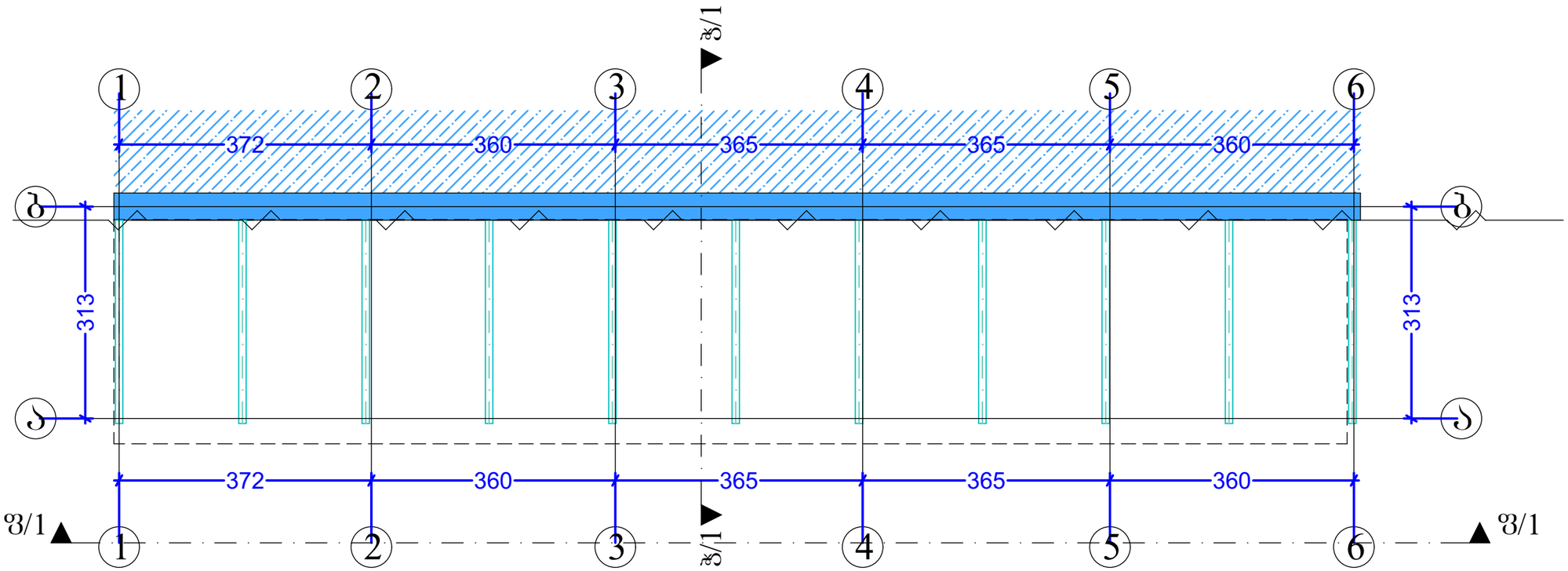

ჭრილი 1-1

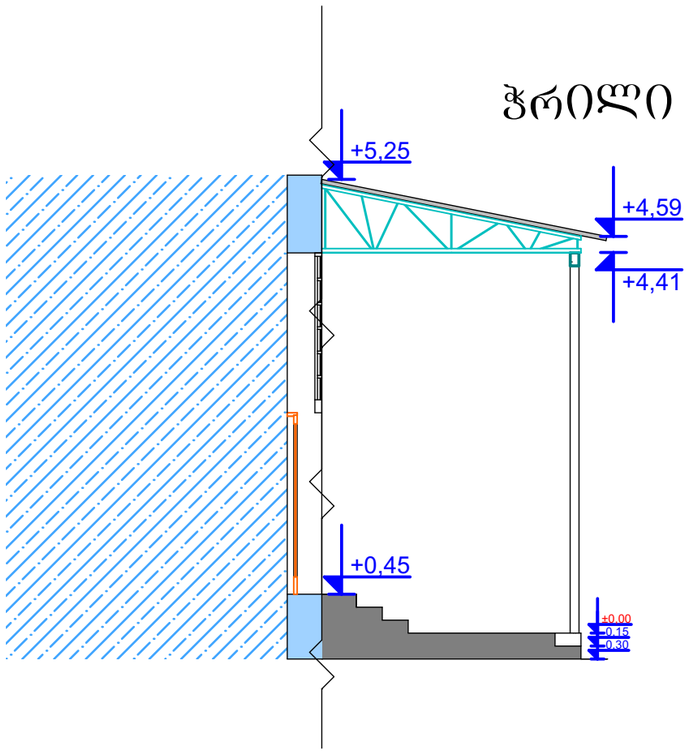

შიდა აზომვითი ნახაზი		მისამართი:
შესრულა	ზ. წიკლაური	ქალაქი თბილისი, პეტრე ქავთარაძის ქუჩა №60
დამკვეთი		საკადასტრო კოდი: 01.14.04.029.004
შენიშვნა: ნახაზი შესრულებულია დამკვეთის მიერ მითითებულ ფართზე.		მასშტაბი 2020 წელი

ი/მ „ზვიადი წიკლაური„ ს/ნ 01027016042

თბილისი, mob: +995 514-44-11-41
აწყურის ქუჩა #30 ელ/ფოსტა: zviadiw@gmail.com

შენობა № 13

I სართულის გეგმა

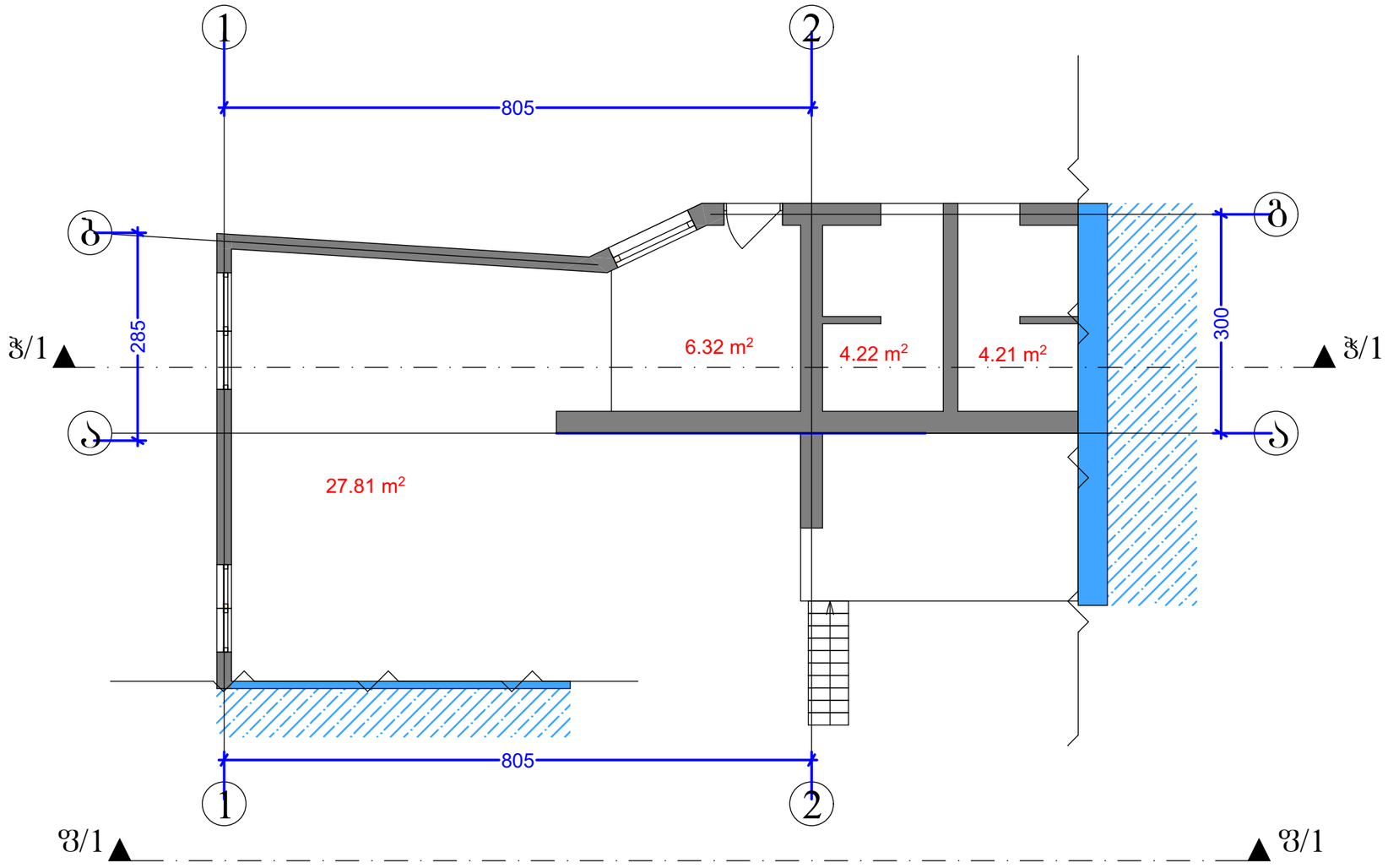

შიდა აზომვითი ნახაზი		მისამართი:
შესრულა	ზ. წიკლაური	ქალაქი თბილისი, პეტრე ქავთარაძის ქუჩა №60 საკადასტრო კოდი: 01.14.04.029.004
დამკვეთი		
შენიშვნა: ნახაზი შესრულებულია დამკვეთის მიერ მითითებულ ფართზე.		მასშტაბი 2020 წელი

ი/მ „ზვიადი წიკლაური„ ს/ნ 01027016042

თბილისი,
აწყურის ქუჩა #30

mob: +995 514-44-11-41
ელ/ფოსტა: zviadiw@gmail.com

შენობა № 13

II სართულის გეგმა

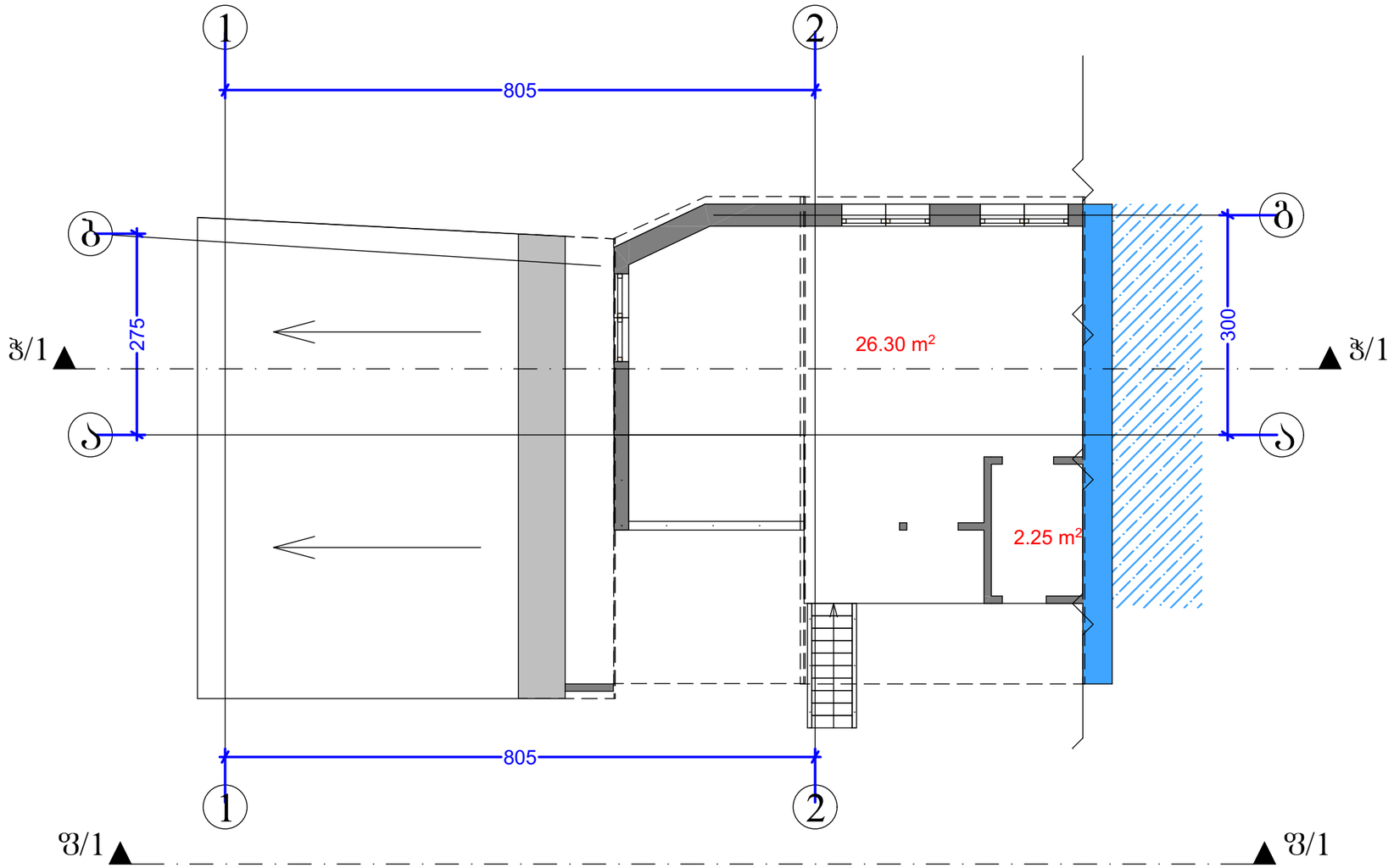

შიდა აზომვითი ნახაზი			მისამართი:
შესრულა		ზ. წიკლაური	ქალაქი თბილისი, პეტრე ქავთარაძის ქუჩა №60
დამკვეთი			საკადასტრო კოდი: 01.14.04.029.004
შენიშვნა: ნახაზი შესრულებულია დამკვეთის მიერ მითითებულ ფართზე.			მასშტაბი: 2020 წელი

ი/მ „ზვიადი წიკლაური„ ს/ნ 01027016042

თბილისი, აწყურის ქუჩა #30

mob: +995 514-44-11-41
ელ/ფოსტა: zviadiw@gmail.com

შენობა № 13

ფასადი 1

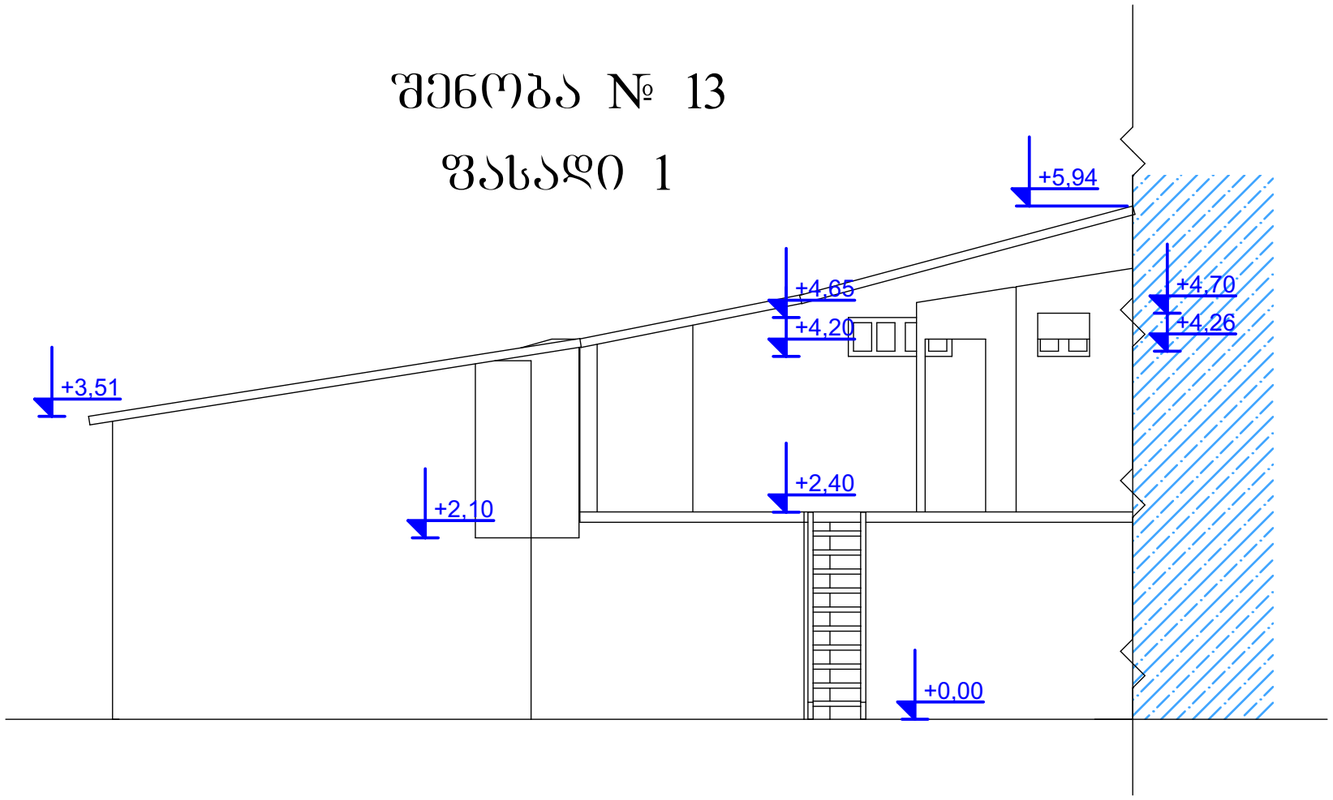

ჭრილი 1-1

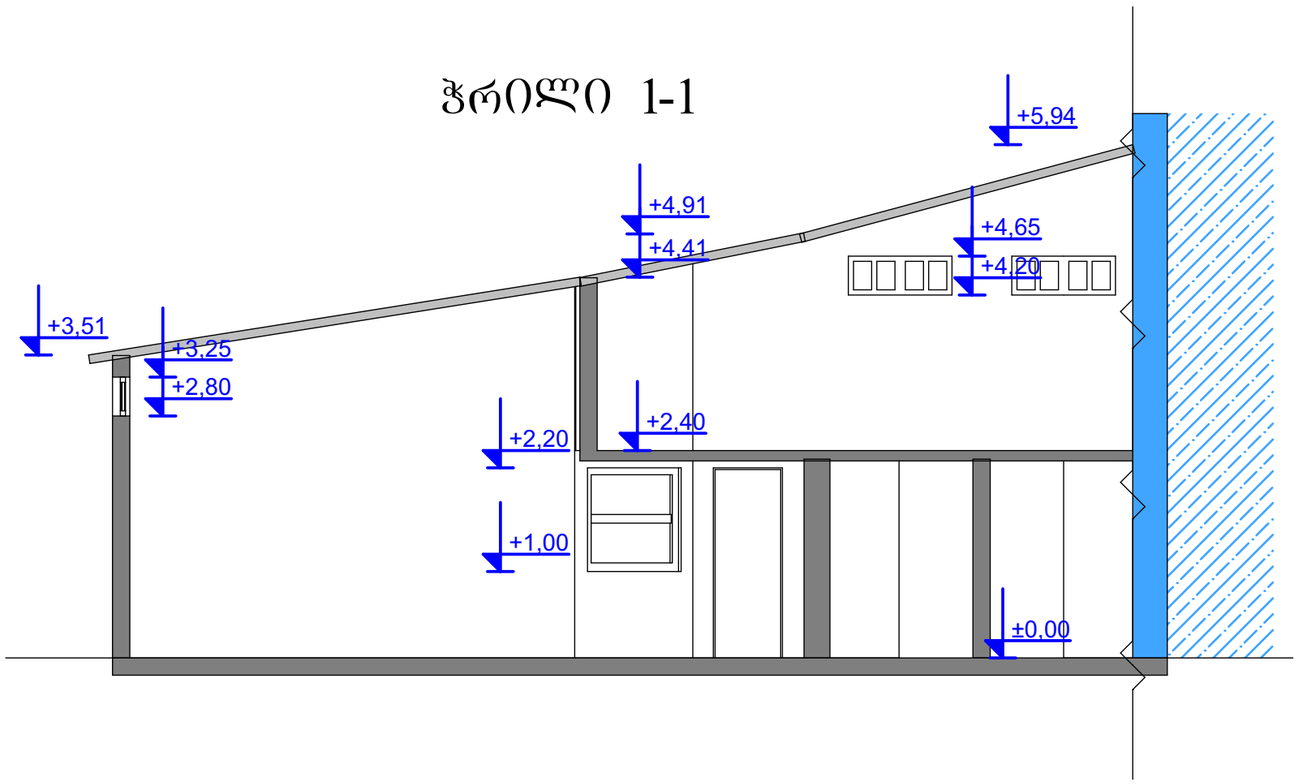

შიდა აზომვითი ნახაზი			მისამართი:
შეასრულა		ზ. წიკლაური	ქალაქი თბილისი, პეტრე ქავთარაძის ქუჩა №60 საკადასტრო კოდი: 01.14.04.029.004
დამკვეთი			
შენიშვნა: ნახაზი შესრულებულია დამკვეთის მიერ მითითებულ ფართზე.			მასშტაბი 2020 წელი

ი/მ „ზვიადი წიკლაური„ ს/ნ 01027016042

თბილისი,
აწყურის ქუჩა #30

mob: +995 514-44-11-41
ელ/ფოსტა: zviadiw@gmail.com

შენობა № 14
გეგმა

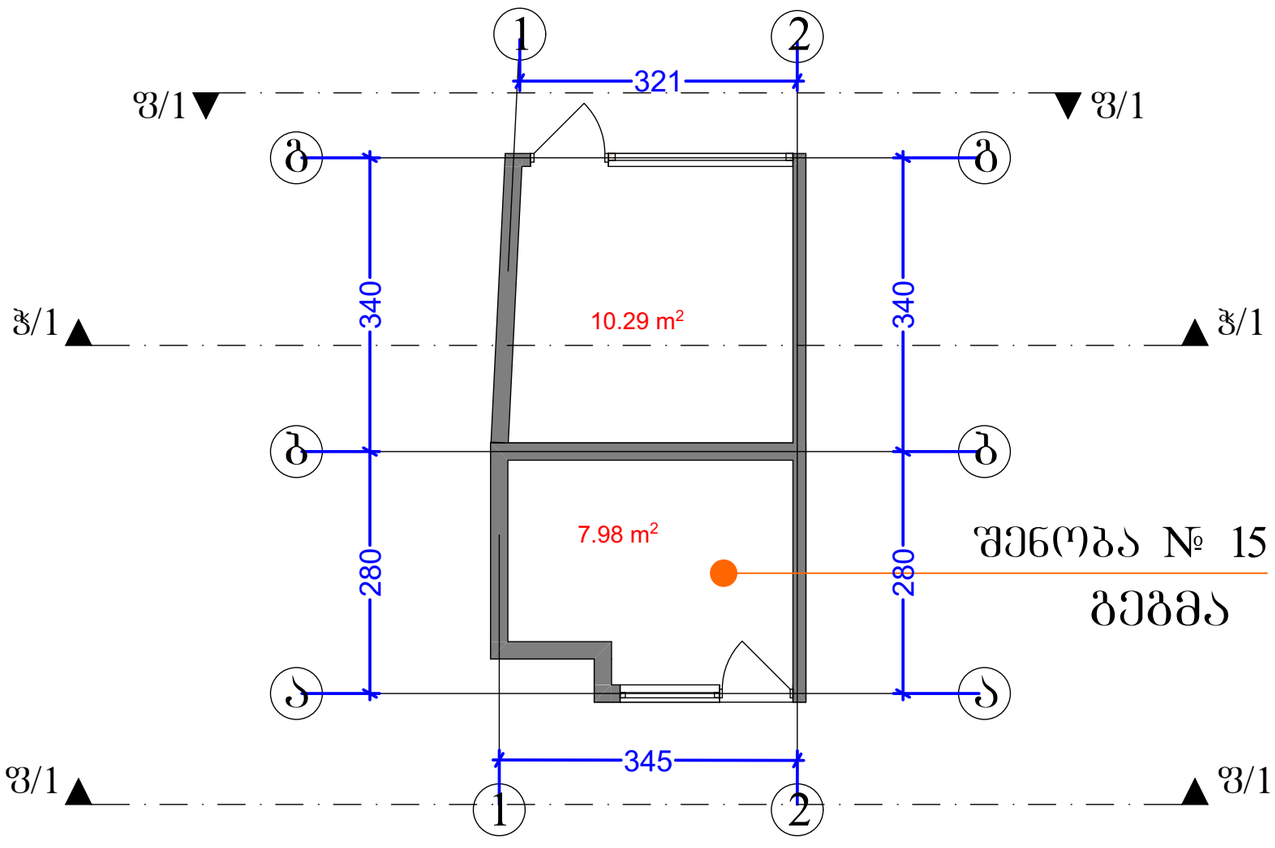

შენობა № 14
ფასადი 1

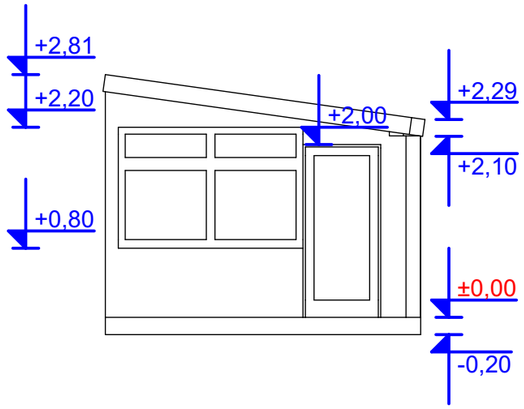

შენობა № 15
ფასადი 1

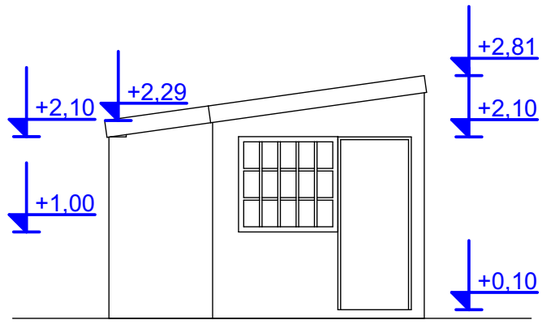

შენობა № 15
გეგმა

შიდა აზომვითი ნახაზი		მისამართი:
შეასრულა	ზ. წიკლაური	ქალაქი თბილისი, პეტრე ქავთარაძის ქუჩა №60
დამკვეთი		საკადასტრო კოდი: 01.14.04.029.004
შენიშვნა: ნახაზი შესრულებულია დამკვეთის მიერ მითითებულ ფართზე.		მასშტაბი: 2020 წელი

ი/მ „ზვიადი წიკლაური„ ს/ნ 01027016042

თბილისი,
აწყურის ქუჩა #30

mob: +995 514-44-11-41
ელ/ფოსტა: zviadiw@gmail.com

შენობა № 14

სახურავის გეგმა

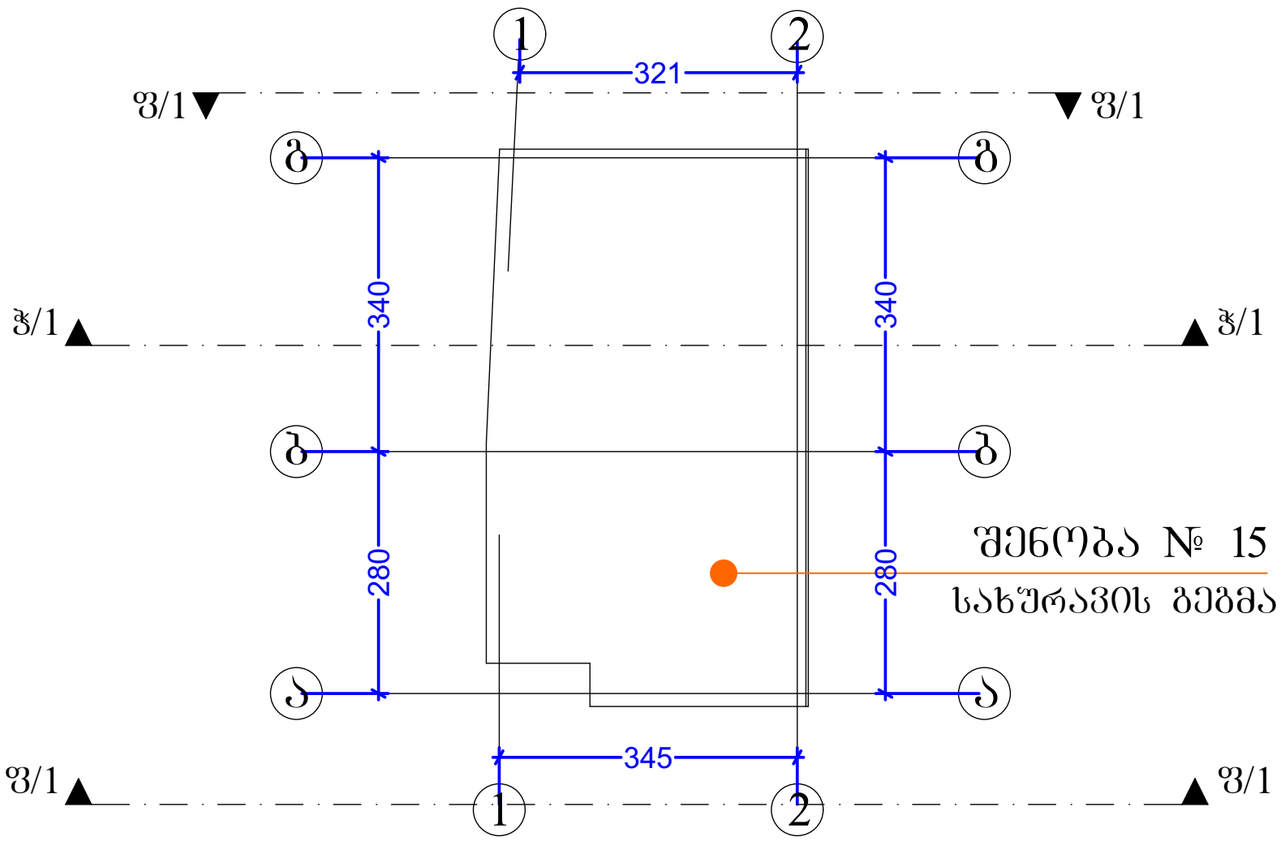

შენობა № 15

სახურავის გეგმა

შენობა № 14

ჭრილი 1-1

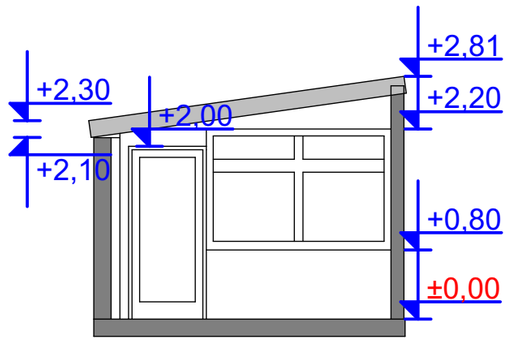

შიდა აზომვითი ნახაზი			მისამართი:
შესრულა		ზ. წიკლაური	ქალაქი თბილისი, პეტრე ქავთარაძის ქუჩა №60 საკადასტრო კოდი: 01.14.04.029.004
დამკვეთი			
შენიშვნა: ნახაზი შესრულებულია დამკვეთის მიერ მითითებულ ფართზე.			მასშტაბი: 2020 წელი

ი/მ „ზვიადი წიკლაური„ ს/ნ 01027016042
თბილისი, აწყურის ქუჩა #30
mob: +995 514-44-11-41
ელ/ფოსტა: zviadiw@gmail.com

შენობა № 17 გეგმა

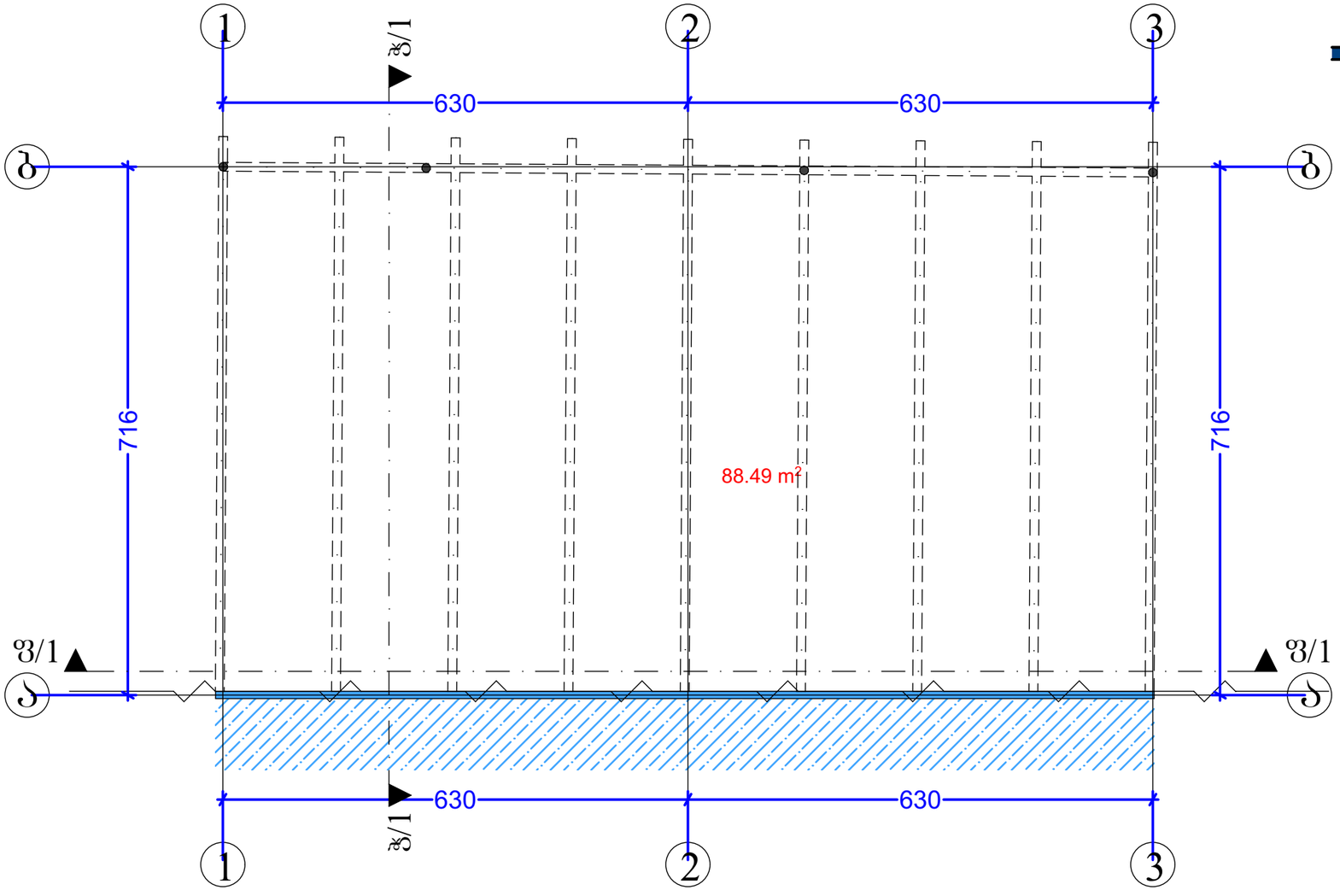

შენობა № 16

გეგმა

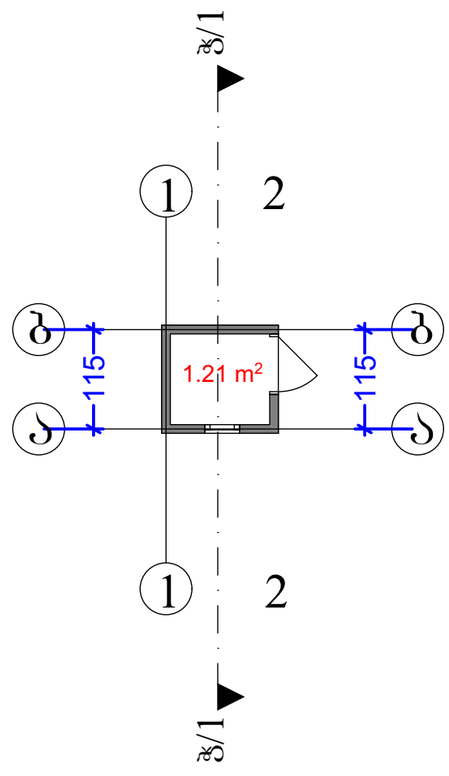

ჭრილი 1-1

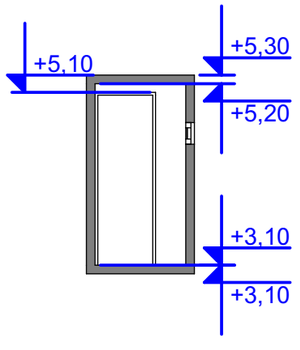

შიდა აზომვითი ნახაზი			მისამართი:
შეასრულა		ზ. წიკლაური	ქალაქი თბილისი, პეტრე ქავთარაძის ქუჩა №60 საკადასტრო კოდი: 01.14.04.029.004
დამკვეთი			
შენიშვნა: ნახაზი შესრულებულია დამკვეთის მიერ მითითებულ ფართზე.			მასშტაბი: 2020 წელი

შენობა № 17 სახურავის გეგმა

ი/მ „ზვიადი წიკლაური„ ს/ნ 01027016042

თბილისი, აწყურის ქუჩა #30

mob: +995 514-44-11-41

ელ/ფოსტა: zviadiw@gmail.com

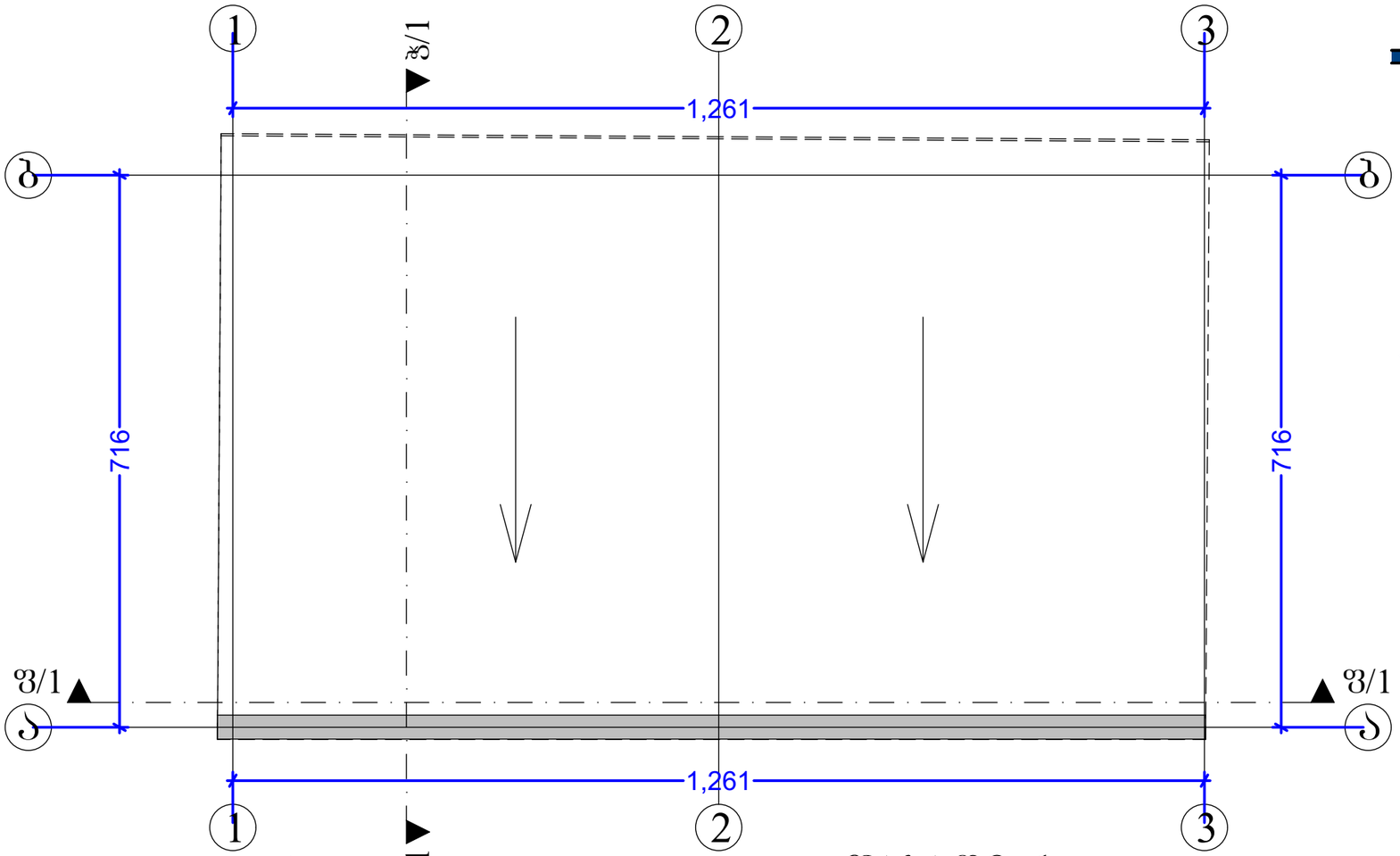

ფასადი 1

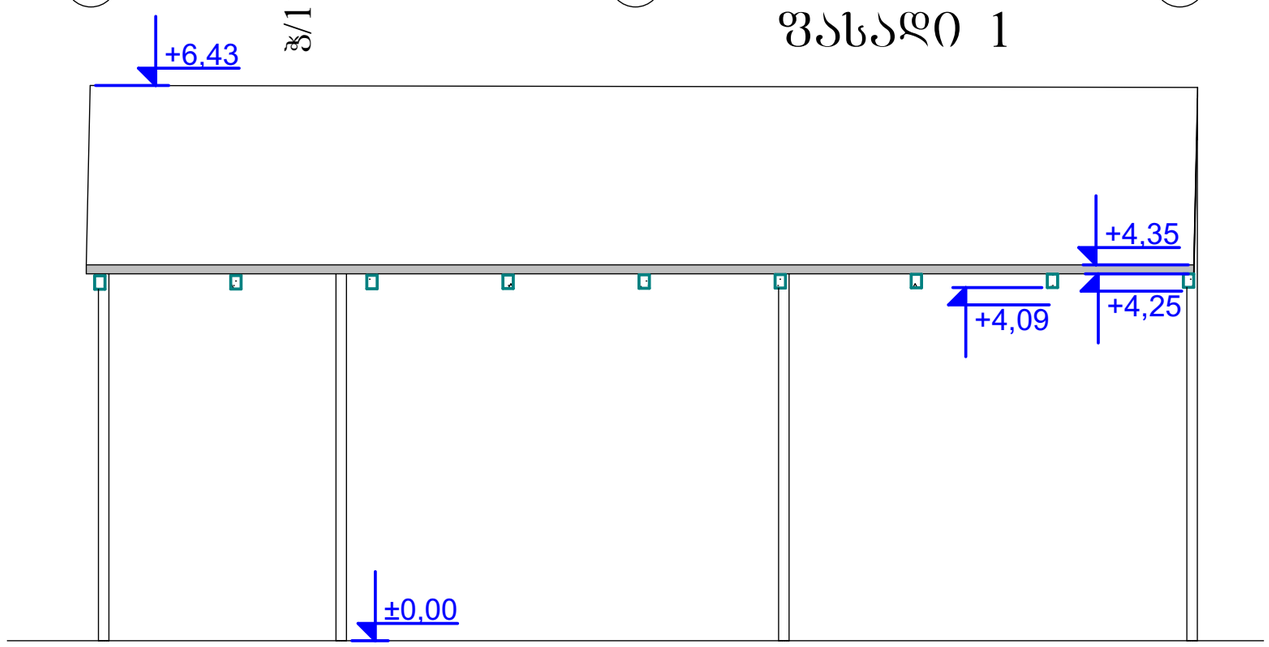

ჭრილი 1-1

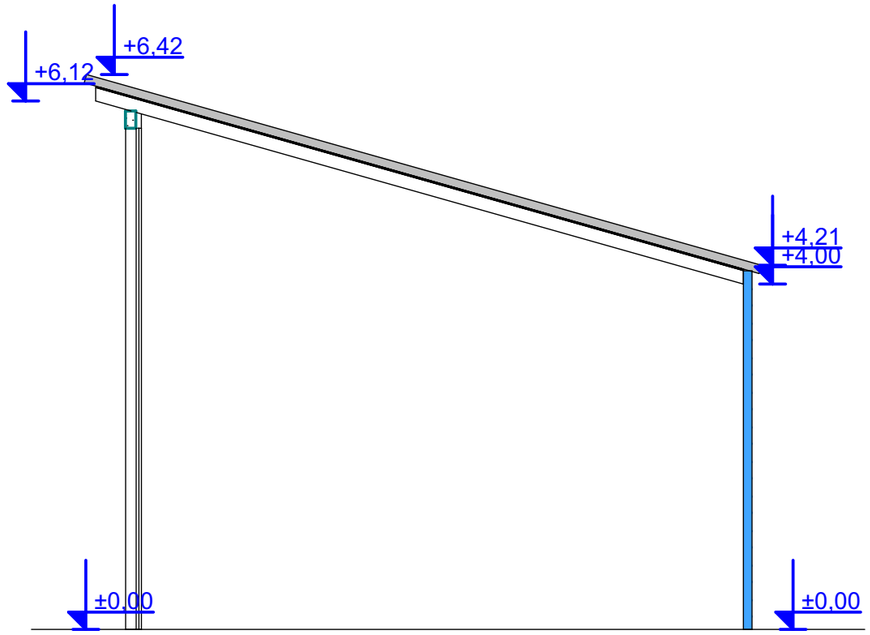

შიდა აზომვითი ნახაზი			მისამართი:
შეასრულა		ზ. წიკლაური	ქალაქი თბილისი, პეტრე ქავთარაძის ქუჩა №60 საკადასტრო კოდი: 01.14.04.029.004
დამკვეთი			
შენიშვნა: ნახაზი შესრულებულია დამკვეთის მიერ მითითებულ ფართზე.			მასშტაბი 2020 წელი

ი/მ „ზვიადი წიკლაური„ ს/ნ 01027016042

თბილისი, mob: +995 514-44-11-41

აწყურის ქუჩა #30 ელ/ფოსტა: zviadiw@gmail.com

შენობა № 18

გეგმა

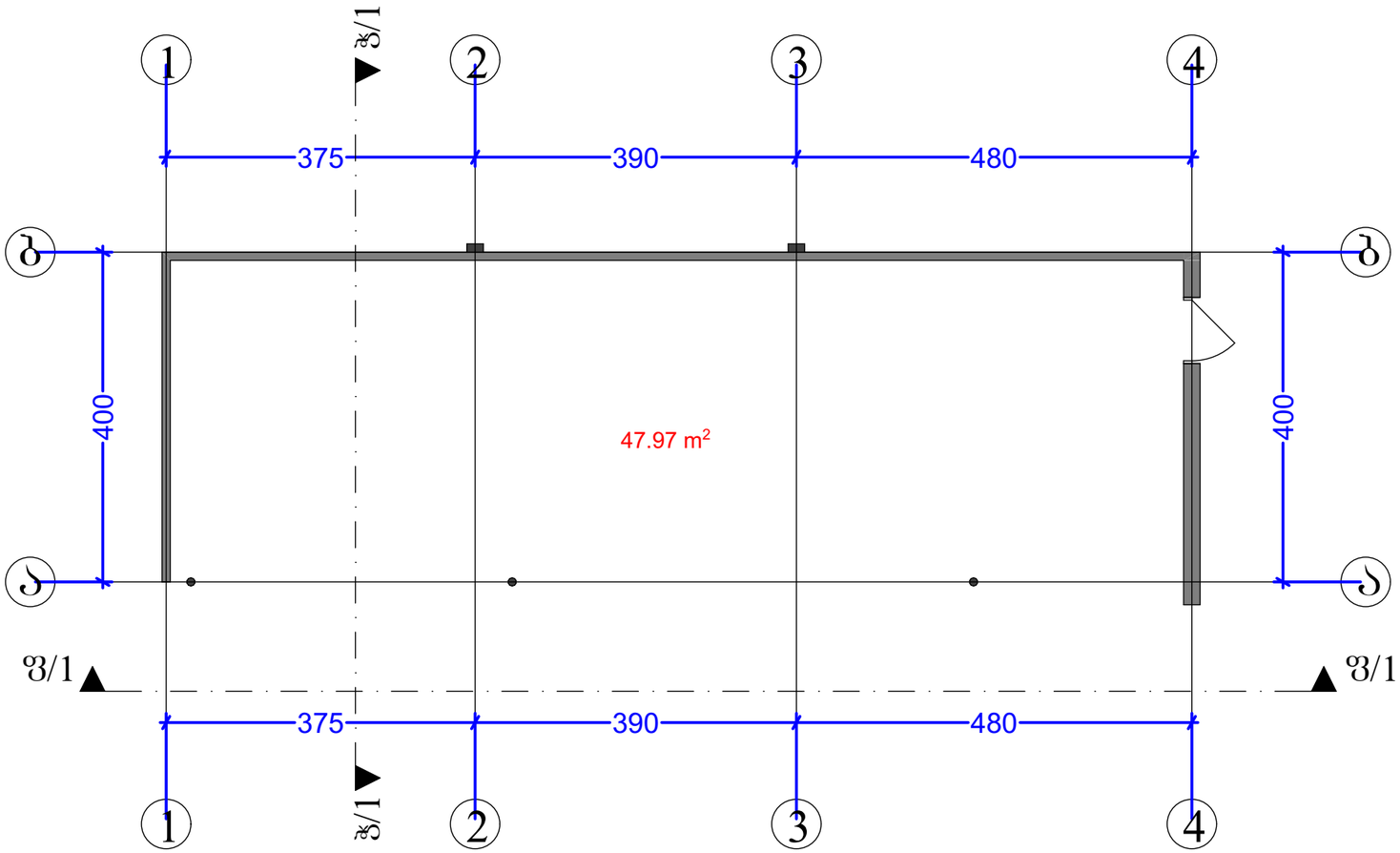

ჭრილი 1-1

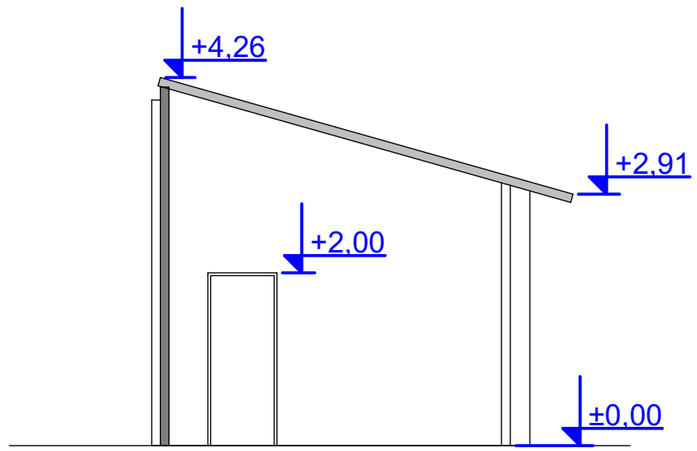

ფასადი 1

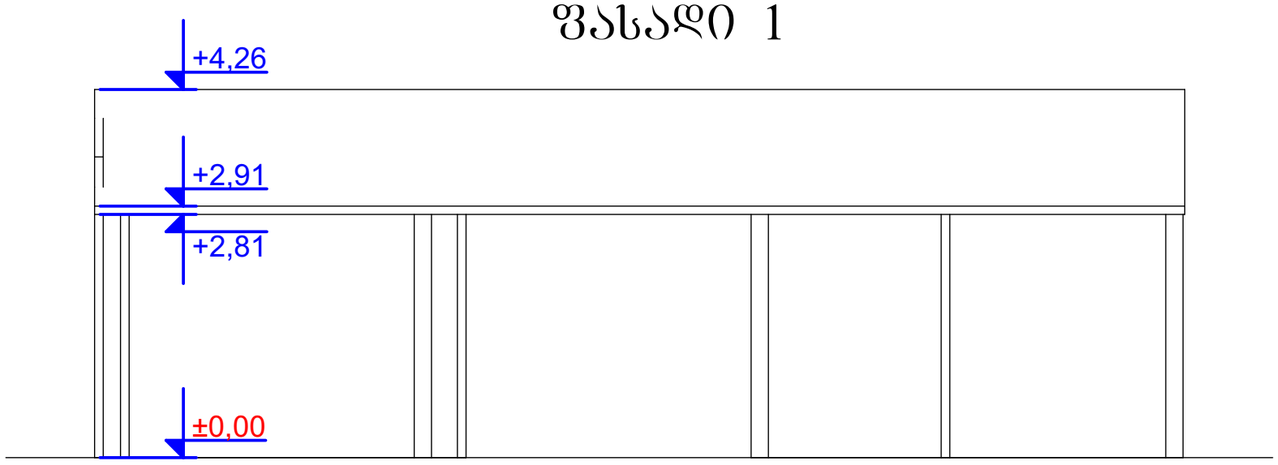

შიდა აზომვითი ნახაზი			მისამართი:
შეასრულა		ზ. წიკლაური	ქალაქი თბილისი, კეტრე ქავთარაძის ქუჩა №60 საკადასტრო კოდი: 01.14.04.029.004
დამკვეთი			
შენიშვნა: ნახაზი შესრულებულია დამკვეთის მიერ მითითებულ ფართზე.			მასშტაბი 2020 წელი

ი/მ „ზვიადი წიკლაური„ ს/ნ 01027016042

თბილისი, mob: +995 514-44-11-41

აწყურის ქუჩა #30 ელ/ფოსტა: zviadiw@gmail.com

შენობა № 18

სახურავის გეგმა

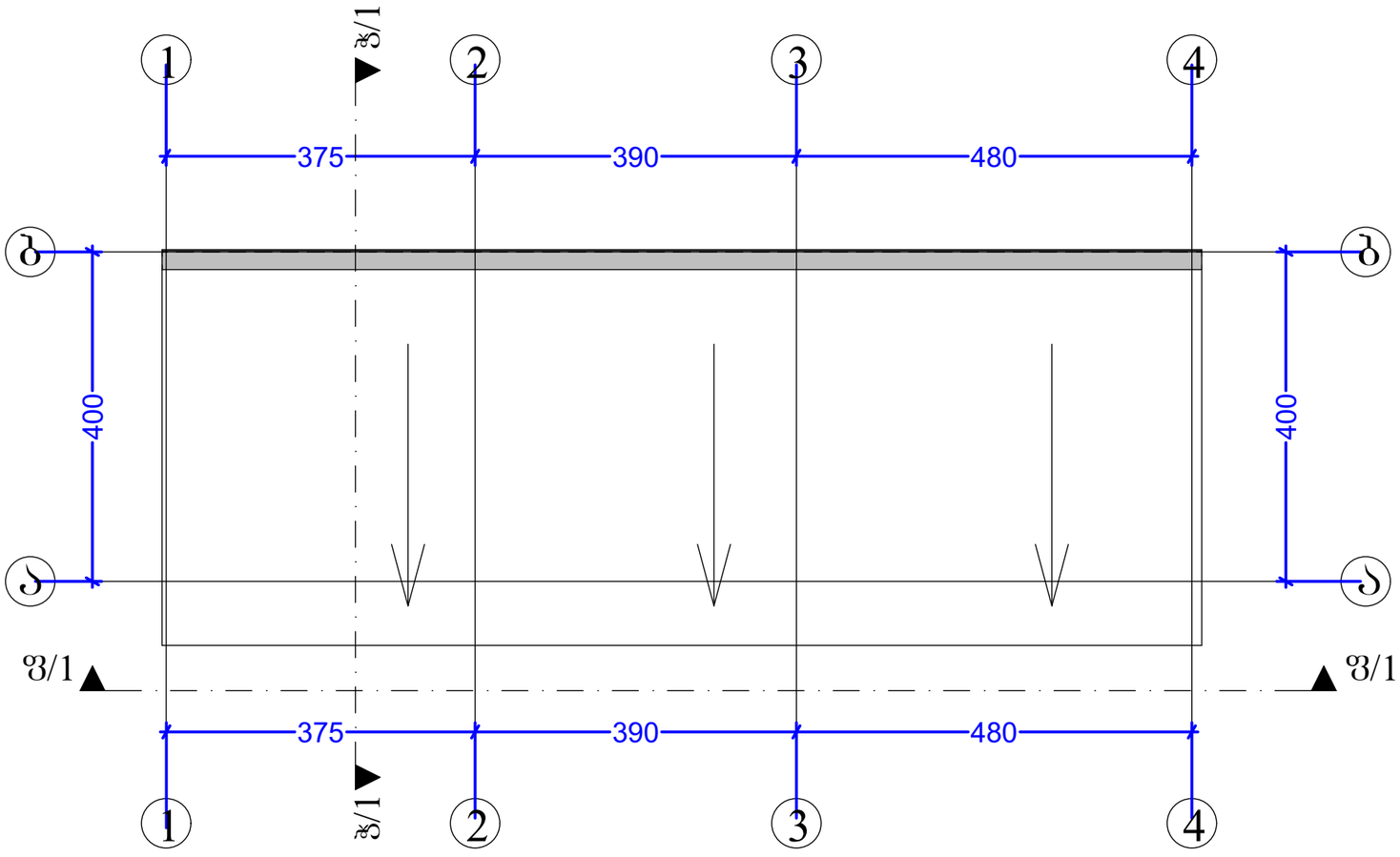

შიდა აზომვითი ნახაზი		მისამართი:
შესრულა	ზ. წიკლაური	ქალაქი თბილისი, პეტრე ქავთარაძის ქუჩა №60
დამკვეთი		საკადასტრო კოდი: 01.14.04.029.004
შენიშვნა: ნახაზი შესრულებულია დამკვეთის მიერ მითითებულ ფართზე.		მასშტაბი: 2020 წელი