ჭრილი 1-1_

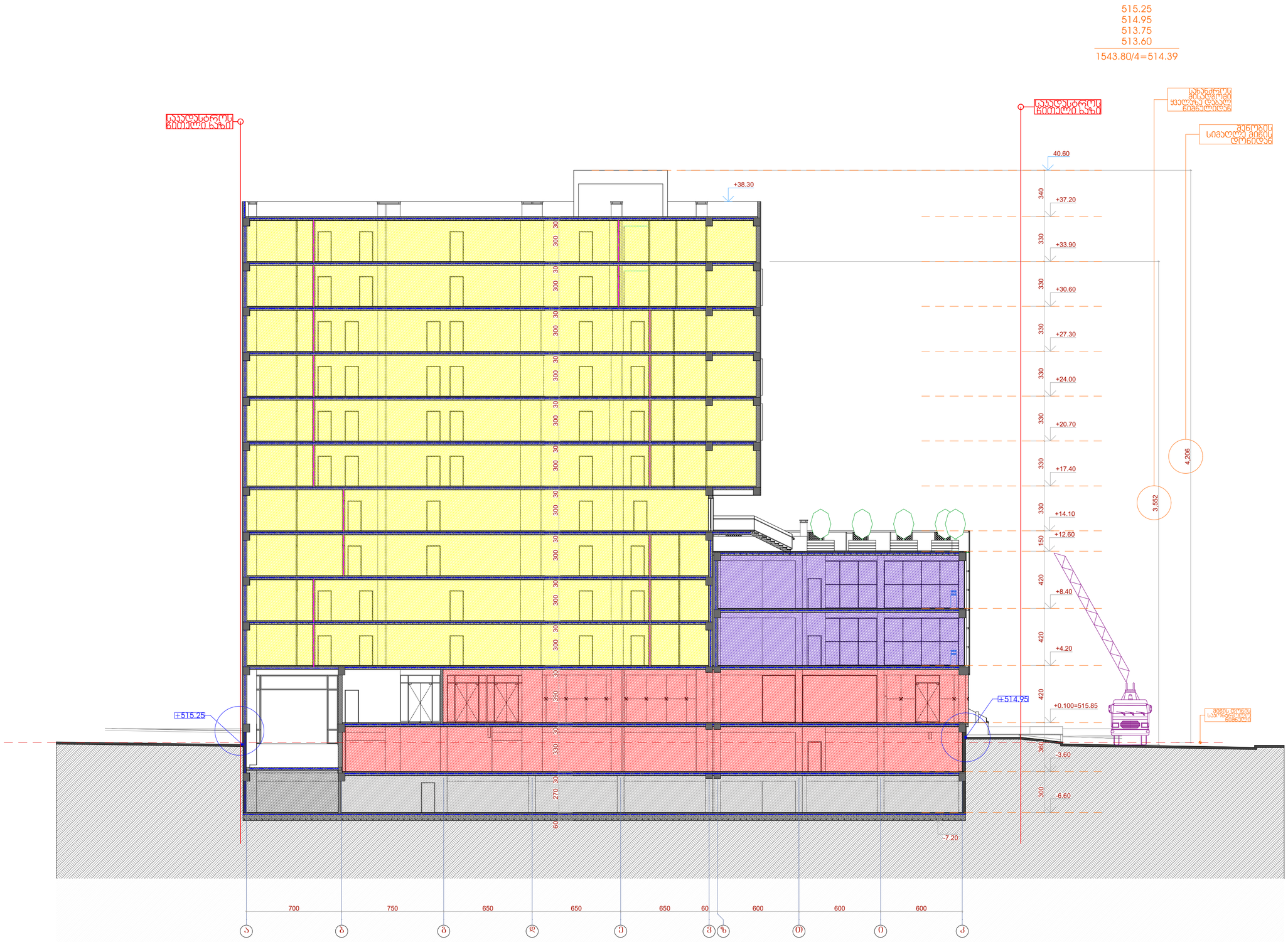

STUDIO9
Architectural Design
www.studio9.ge

პროექტის ორგანიზაცია
Company name

შ.პ.ს. "სტუდია 9"

პროექტის დასახელება
Job Title

მრავალფუნქციური კომპლექსი

მისამართი:
Address

ქ. თბილისი, ქუჩა ს. ქავთრაძის
№ 58ა-60
ს.კ. 01.14.04.029.140

შენიშვნა:
Notes:

1. ნახაზზე ზომები მოცემულია მეტრებში.
2. ექსპლუატაციაში მიღებამდე პროექტში შესაძლებელია განხორციელდეს ცვლილებები.
3. ნახაზის ყველა ცვლილება მშენებლობის პროცესში შეთანხმებული უნდა იყოს პროექტის ავტორთან.

არქიტექტურული ნაწილი

პროექტის სტატუსი Drawing Status	შეს. თარიღი Date
არქიტექტურული პროექტი	

შემსრულებლები
performers

თანამდებობა	სახელი,გვარი	ხელმოწერა
დირექტორი	ზ. წიკლაური	
პრ. ავტორი	მ. ჩხაიძე	
პრ. ავტორი		
არქიტექტორი	ქ. ზარნაძე	

ნახაზის დასახელება
Drawing title

ჭრილი 1-1

ფურცელი №	სულ.	ფურცლის ზომა
		A2

მასშტაბი. 1:200
Drawing Scale.

2020 წ

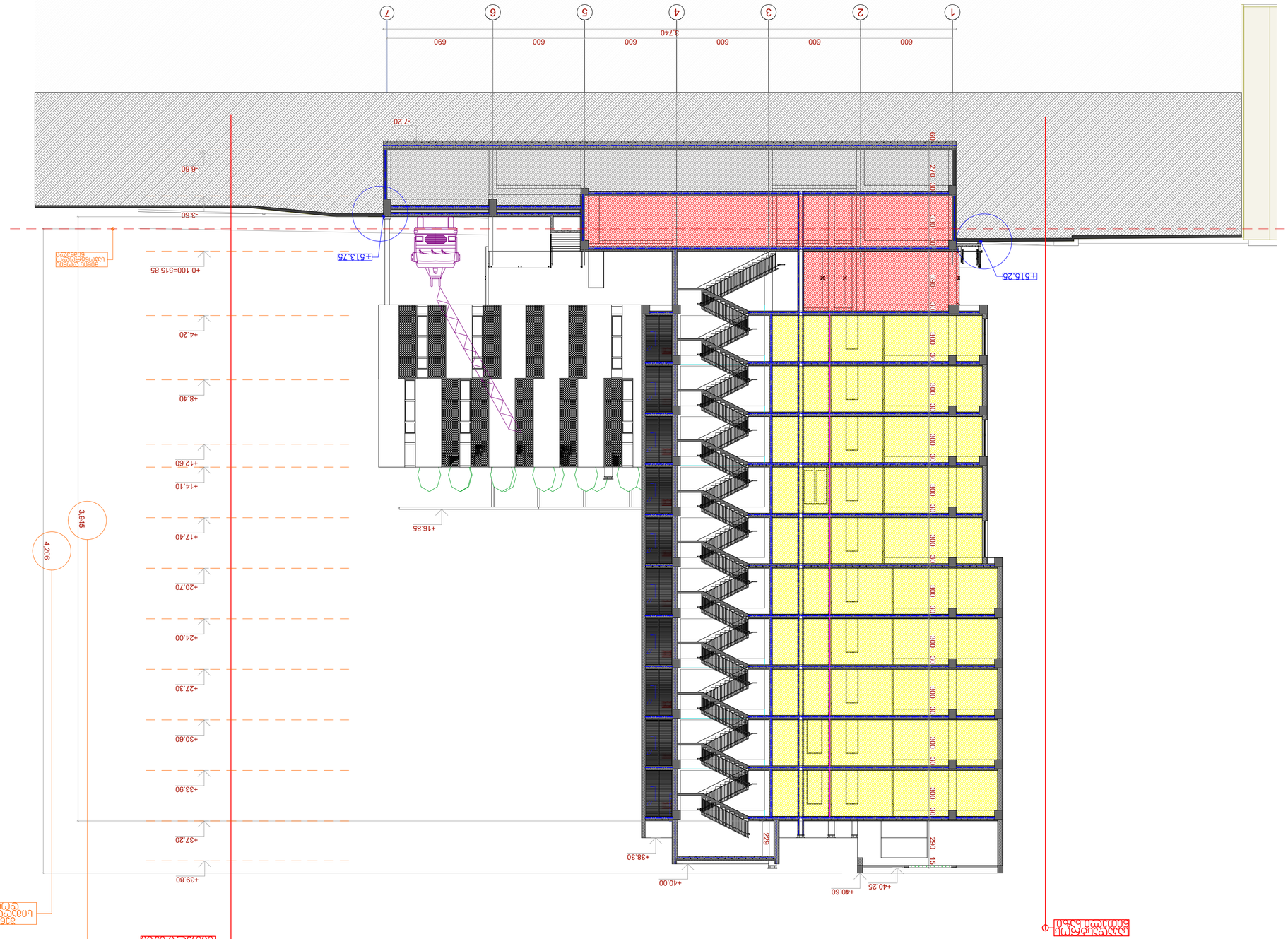

ვერტიკალური ჭრილი 2-2

პროექტის დასახელება:	
მისამართი, ქ. ბათუმი, ჯავახიშვილის ქ. №-ის 583-60 ს.კ. 01.14.04.029.140	
შენიშვნა: Notes:	
1. ნახაზზე ასახული ინფორმაცია არ არის ამომწურავი და საჭიროებს ავტორის ზედამხედველობას.	
2. ნახაზზე ასახული ინფორმაცია არ არის ამომწურავი და საჭიროებს ავტორის ზედამხედველობას.	
3. ნახაზის ყველა ზომა უნდა შემოწმდეს ადგილზე სამშენებლო სამუშაოების დაწყებამდე.	
პროექტის ეტაპი Project Stage	
პროექტი Project	
ავტორები Authors	
ავტორის ხელმოწერა Author's signature	
ნახაზის დასახელება Drawing title	ვერტიკალური ჭრილი 2-2
ნახაზის N	6
თარიღი Date	2020
Drawing Status	
მასშტაბი Drawing Scale	1:200
ფორმატი Format	A2

STUDIO9
Architectural Design
www.studio9.ge

ავტორის ინფორმაცია
Author's information

Company name

შპს „სტუდია 9"

პროექტის დასახელება
Job Title

ავტორის ხელმოწერა
Author's signature

კიბის ჭრილი
მასშტაბი 1-200

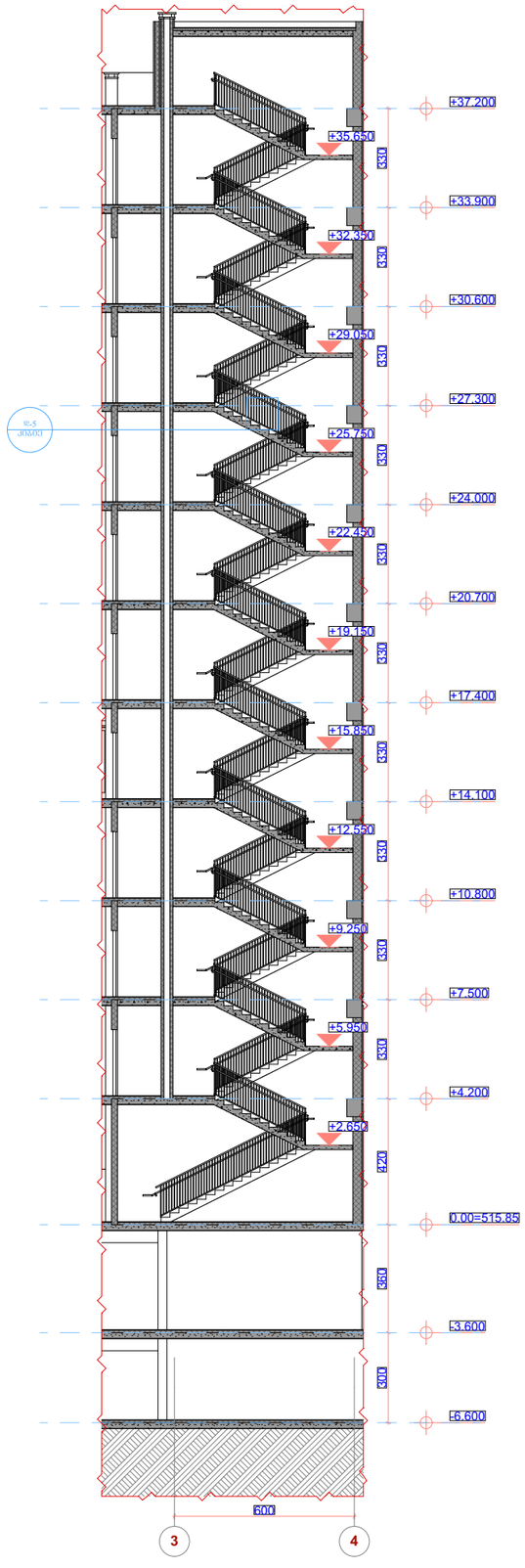

კიბის დეტალი N5 მ 1:10

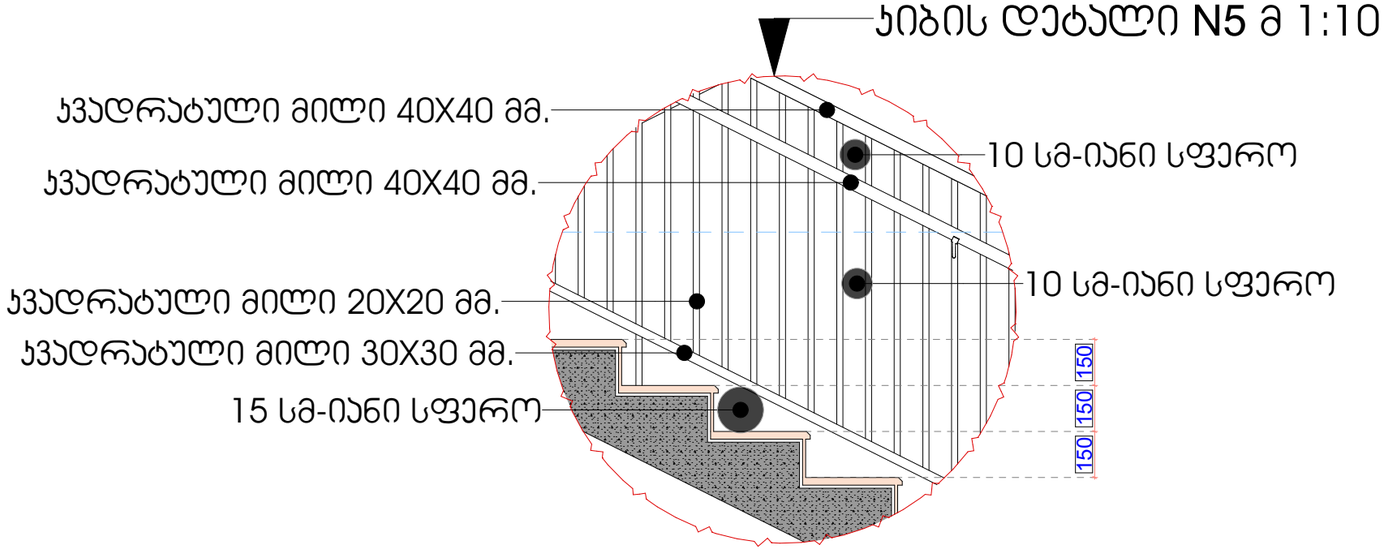

კიბის დეტალი
მასშტაბი 1:10

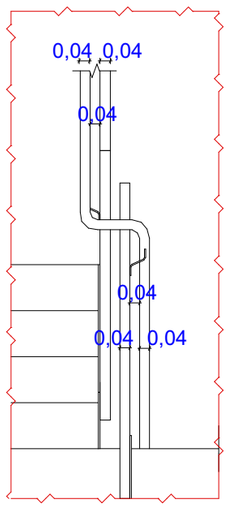

კიბის დეტალი
მასშტაბი 1:10

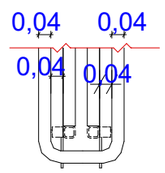

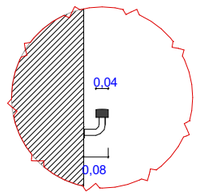

STUDIO9
Architectural
Design
www.studio9.ge

საპროექტო ორგანიზაცია
Company name
შ.პ.ს. "სტუდია 9"

პროექტის დასახელება
Job Title
მრავალფუნქციური კომპლექსი/შენობა

მისამართი:
Address
ქ. ობილისი, ოთარ ჭილაძის ქუჩა №9

შენიშვნა:
Notes:
1. ნახაზზე ზომები მოცემულია მეტრებში.
2. ექსპლოატაციაში მიღებამდე პროექტში შესაძლებელია განხორციელდეს ცვლილებები.
3. ნახაზის ყველა ცვლილება მშენებლობის პროცესში შეთანხმებული უნდა იყოს პროექტის ავტორთან.

არქიტექტურული ნაწილი

პროექტის სტატუსი Drawing Status	შეს. თარიღი Date
სტადია პროექტი	

შემსრულებლები performers

თანამდებობა	სახელი.გვარი	ხელმოწერა
დირექტორი	ზ. ნიკლაური	
პრ. ავტორი	მ. ჩხაიძე	
არქიტექტორი	გ. მაქვანგვილი გ. ფანცაქ	
ვიზუალისტი	ს. ჯვარცხელია	

ნახაზის დასახელება
Drawing title
კიბის დეტალები

ფურცელი №	სულ.	ფურცლის ზომა
		A3

მასშტაბი.
Drawing Scale.

2020 წ

ჭ. დეტალი - 1

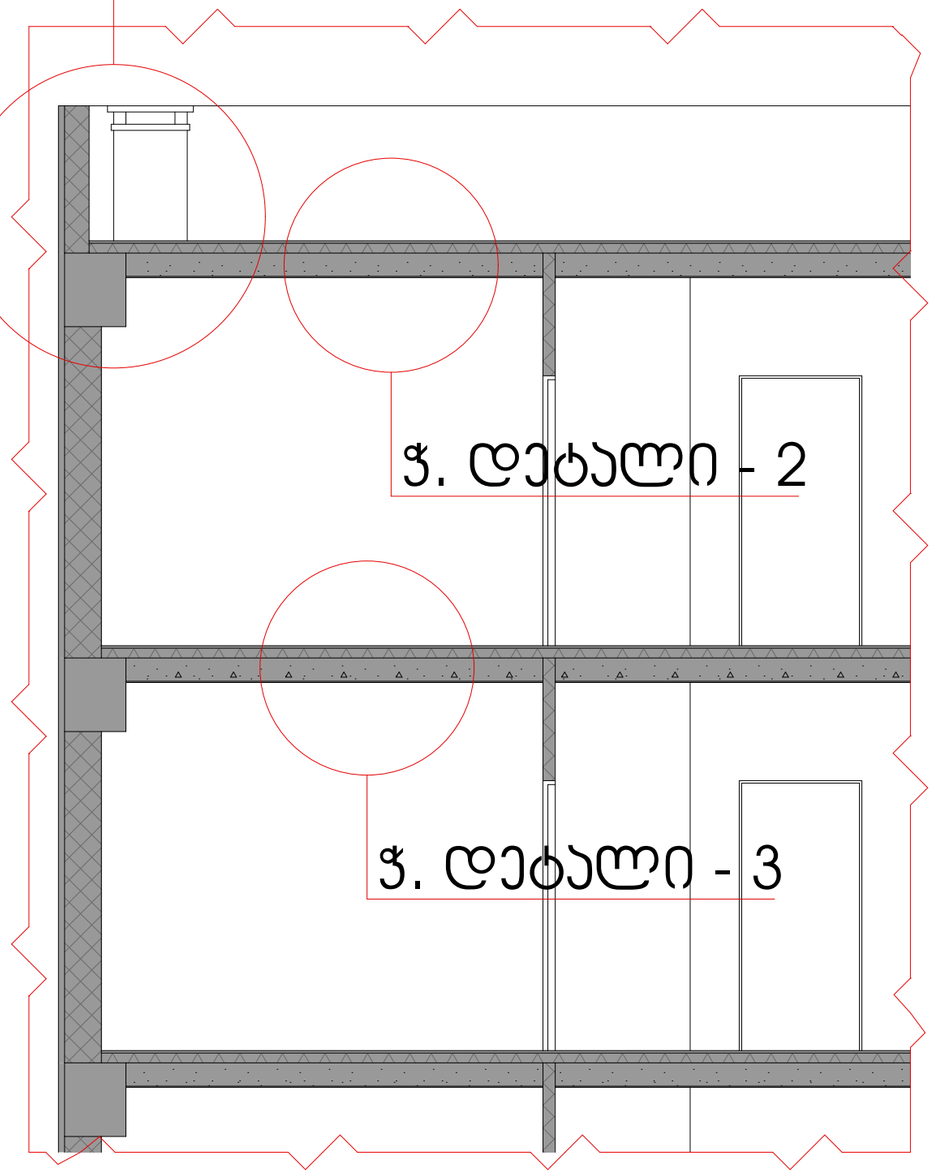

ჭ. დეტალი - 2

ჭ. დეტალი - 3

ჭ. დეტალი -1

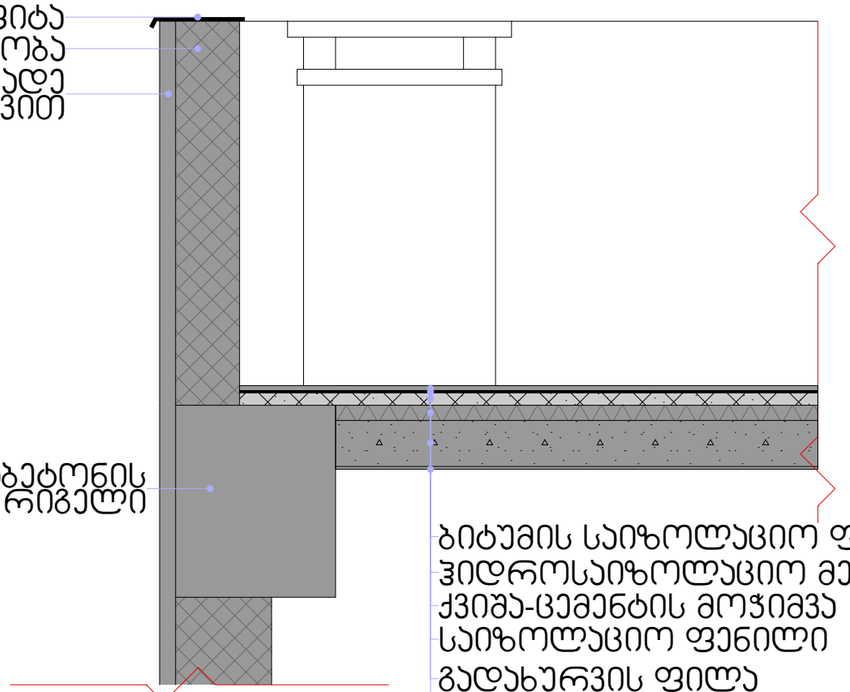

ჭ. დეტალი - 2

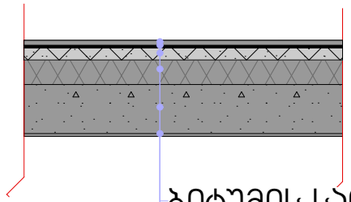

ჭ. დეტალი - 3

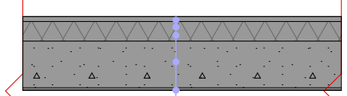

STUDIO9
Architectural Design
www.studio9.ge

საპროექტო ორგანიზაცია
Company name

შ.პ.ს. "სტუდია 9"

პროექტის დასახელება
Job Title

მრავალფუნქციური კომპლექსი/შენობა

მისამართი:
Address

ქ. თბილისი, ოთარ ჭილაძის ქუჩა №9

შენიშვნა:
Notes:

1. ნახაზზე ზომები მოცემულია მეტრებში.
2. ექსპლოატაციაში მიღებამდე პროექტში შესაძლებელია განხორციელდეს ცვლილებები.
3. ნახაზის ყველა ცვლილება მხოლოდ პროცესში შეთანხმებული უნდა იყოს პროექტის ავტორთან.

არქიტექტურული ნაწილი

პროექტის სტატუსი Drawing Status	შეს. თარიღი Date
სტადია პროექტი	

შემსრულებლები performers

თანამდებობა	სახელი,გვარი	ხელმოწერა
დირექტორი	ზ. ნიჟლუარი	
პრ. ავტორი	მ. ჩხაიძე	
არქიტექტორი	გ. მძევაგვილი გ. გენაქე	
ვიზუალისტი	ს. ავარაცხელია	

ნახაზის დასახელება
Drawing title

ჭრილის დეტალები

ფურცელი №	სულ.	ფურცლის ზომა
		A3

მასშტაბი.
Drawing Scale.

2020 წ