გუდიაშვილის მოედნის №2 რეკონსტრუქცია

კონსტრუქციული ნაწილი

Reconstruction of 2, Gudiashvili Square

Structural Part

შ.პ.ს.
"არტსტუდიო პროექტი"

თბილისი 2012 წ.

საძირკვლების გაძლიერების გეგმა Foundations' Strengthening Plan

მ 1:50 s 1:50

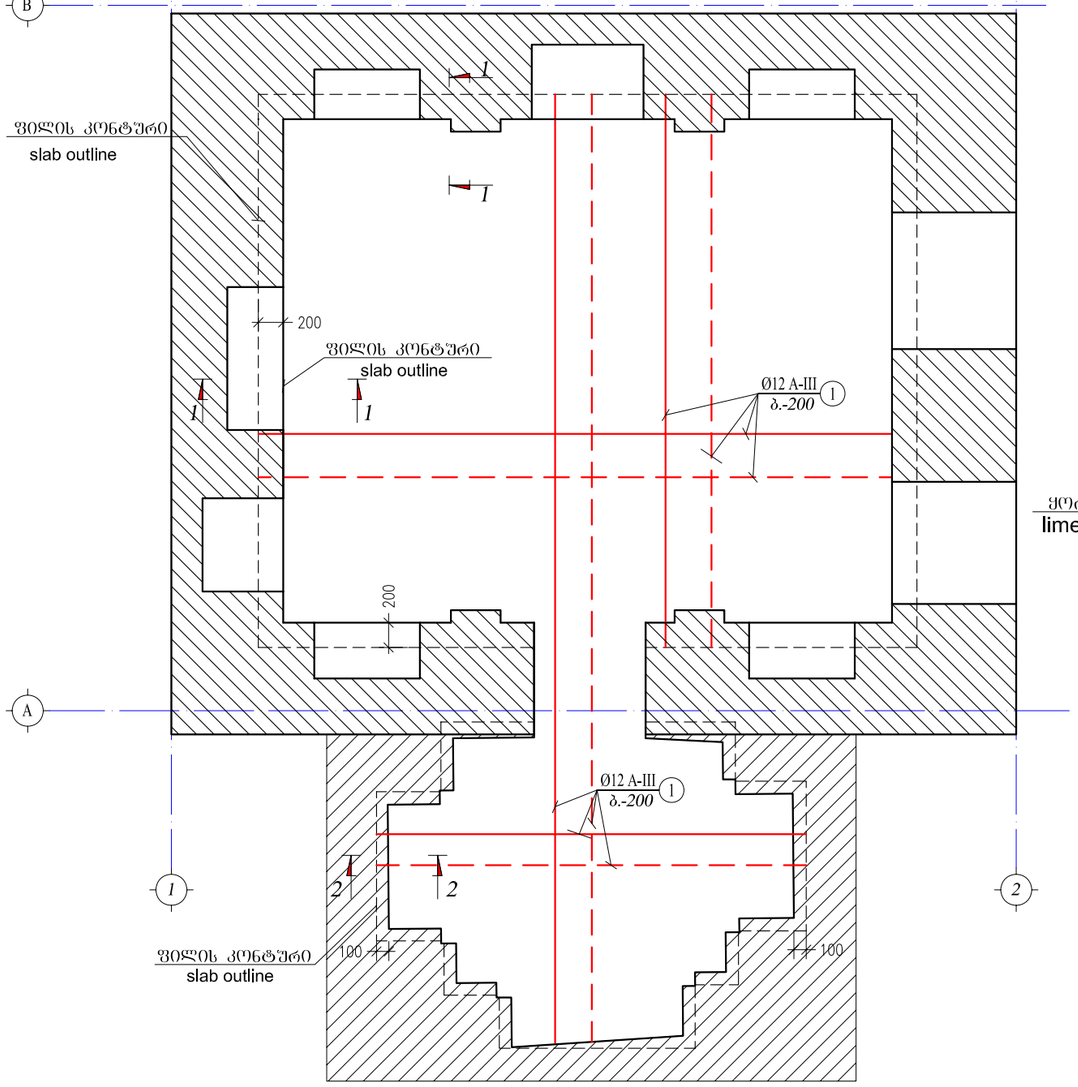

კვეთი 2 - 2 section 2 - 2

მ 1:20 s 1:20

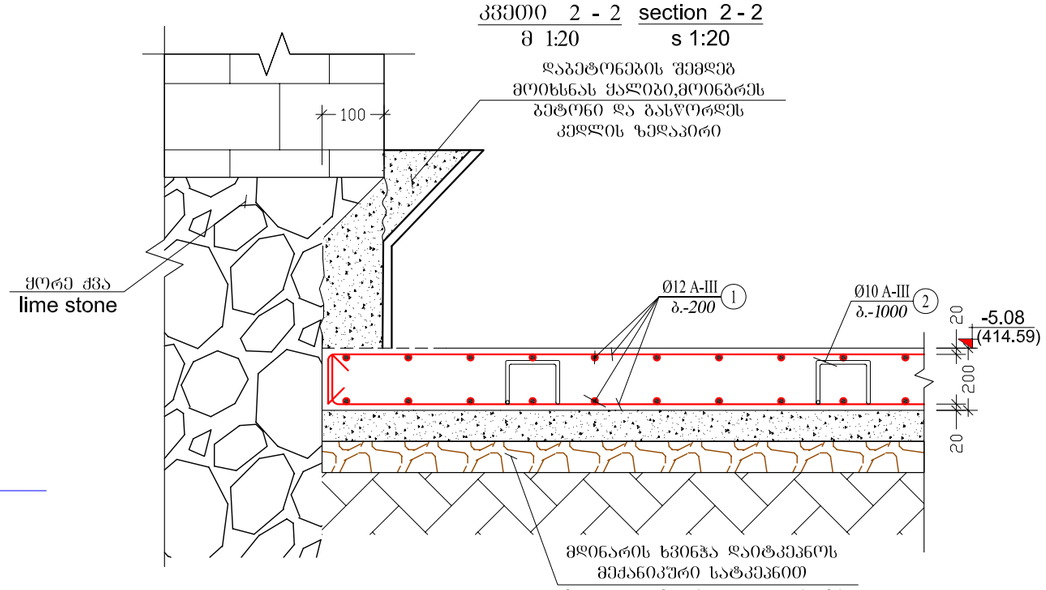

პოზ. №	∂ ს კ 0 8 0
2	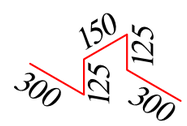

კვეთი 1 - 1 section 1 - 1

მ 1:20 s 1:20

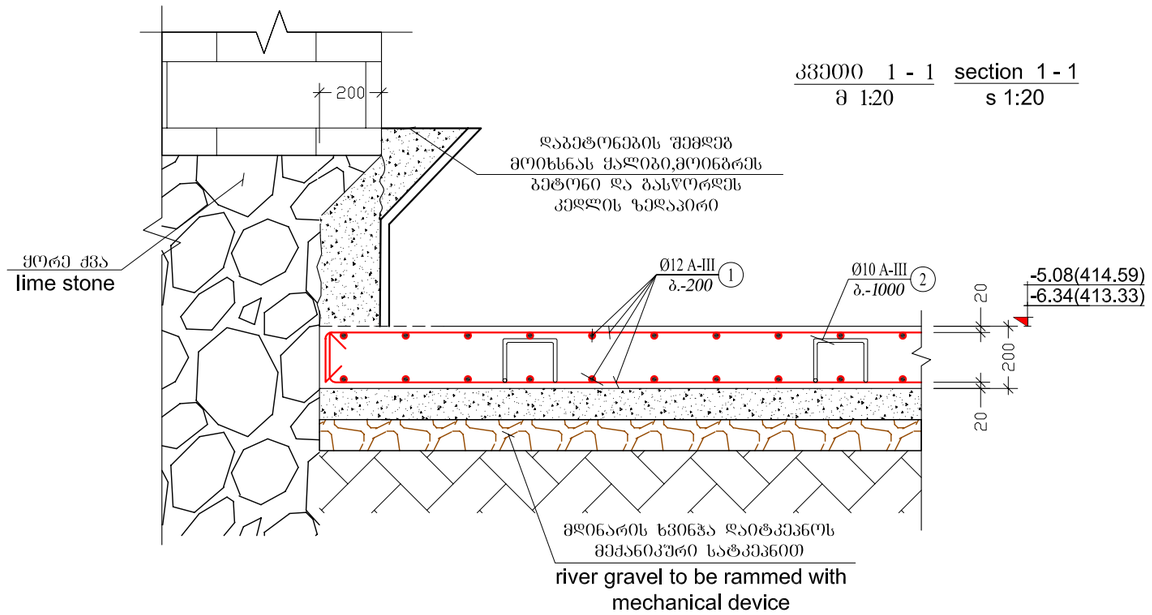

კონსტრ. დასახ.	ელემენტის დასახ.	პოზ. №	დიამეტრი ან კვეთი (მმ)	ერთეულის სიგრძე (მმ.)	რაოდენობა (ც.)	საერთო სიგრძე (მ.)	საერთო წონა (კგ.)
ფილა -5.04 ნიშნულზე	ქვედა შრე	1	Ø 12 A-III	დ.ა.	___	320	283.96
		2	Ø 10 A-III	1000	35 X 1	35	21.57
	ზედა შრე	1	Ø 12 A-III	დ.ა.	___	320	283.96
	მძიმე ბეტონი B-20				V= 8 X 1 = 8.00 მ³		
ფილა -6.30 ნიშნულზე	ქვედა შრე	1	Ø 12 A-III	დ.ა.	___	865	767.57
		2	Ø 10 A-III	1000	85 X 1	85	52.38
	ზედა შრე	1	Ø 12 A-III	დ.ა.	___	865	767.57
	მძიმე ბეტონი B-20				V= 18 X 1 = 18.00 მ³		

ფორმატი PAPER SIZE	დამკვეთის № CONTRACT #	პროექტის № PROJECT #	ფაილის სახელი FILE NAME
A-3		GE-0150.09	

პირობითი აღნიშვნები LEGEND

შენიშვნები

1. ნახაზზე ზომები მოცემულია მილიმეტრებში;
2. ნახაზზე ყველა ცვლილება მშენებლობისას შეთანხმებული უნდა იყოს პროექტის ავტორებთან;
3. ფერფლის პროექტირებით უზრუნველყოფილ უძრავ ქონებაზე ნებისმიერი ცვლილების შეტანა აკრძალულია;
4. საძირკვლის ფილის დაბეტონებამდე საჭიროა ჩატარდეს სანგებისო სამუშაოები. იხ.პროექტის სანგებისო ნაწილი;

FOR CONSTRUCTION
სამშენებლოდ

სიტუაციური სქემა SITUATIONAL PLAN

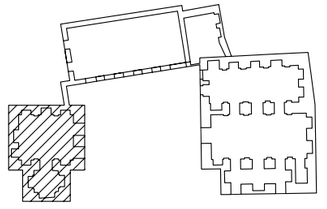

პროექტი PROJECT	რეკონსტრუქცია და ახალი მშენებლობა გუდიაშვილის მოედანზე RECONSTRUCTION AND NEW CONSTRUCTION OF GUDIASHVILI SQUARE
მისამართი ADDRESS	თბილისი გუდიაშვილის მოედანი №2 GUDIASHVILI SQUARE №2 TBILISI

თანამდებობა POSITION	გვარი NAME	ხელმოწერა SIGNATURE
დირექტორი DIRECTOR	ი.სალაღინი	
მთ.არქიტექტორი CHIEF ARCHITECT	გ. სულაბერიძე	
ავტორი AUTHORS	გ. სულაბერიძე	
კონსტრუქტორი STRUCT. ENGINEER	ს.პაპაშვილი	
დაამუშავა DRAWN BY	ნ.ხუციშვილი	

ავტორი DRAWING AUTHOR

შ.პ.ს. "არტსტუდიო პროექტი"
გ. ტაბიძის ქ. 3/5
0109 თბილისი
ტელ.+995 32 231 52 54
ARTSTUDIO PROJECT, LTD.
GALAKTION TABIDZE №3/5
TEL.+995 32 291 52 54
0105 TBILISI

დამკვეთი BUILDER/LAND OWNER

IRAO MAGNAT GUDIASHVILI, LLC
TEL.+995 32 229 07 85
LARSI ST.3
0179 TBILISI
MAGNAT REAL ESTATE

კონსტრუქციული ნაწილი STRUCTURAL

მასშტაბი SCALE	1:100	თარიღი DATE OF ISSUE	12/06/2012
ნახაზი DRWG.	საძირკვლის გაძლიერების გეგმა; სპეციფიკაცია	ობიექტი № DATE OF ISSUE №	

REVISIONS		
№	პროექტ. REV.	თარიღი DATE
1	X	02.07.2012
2	X	24.07.2012
3	X	19.09.2012
4		

სტადია STAGE	ინდექსი INDEX	ფურცლები PAGES
პროექტი POJECT	პ-9	

საძირკვლის გეგმა
მ 1:100

Foundation Plan
s 1:100

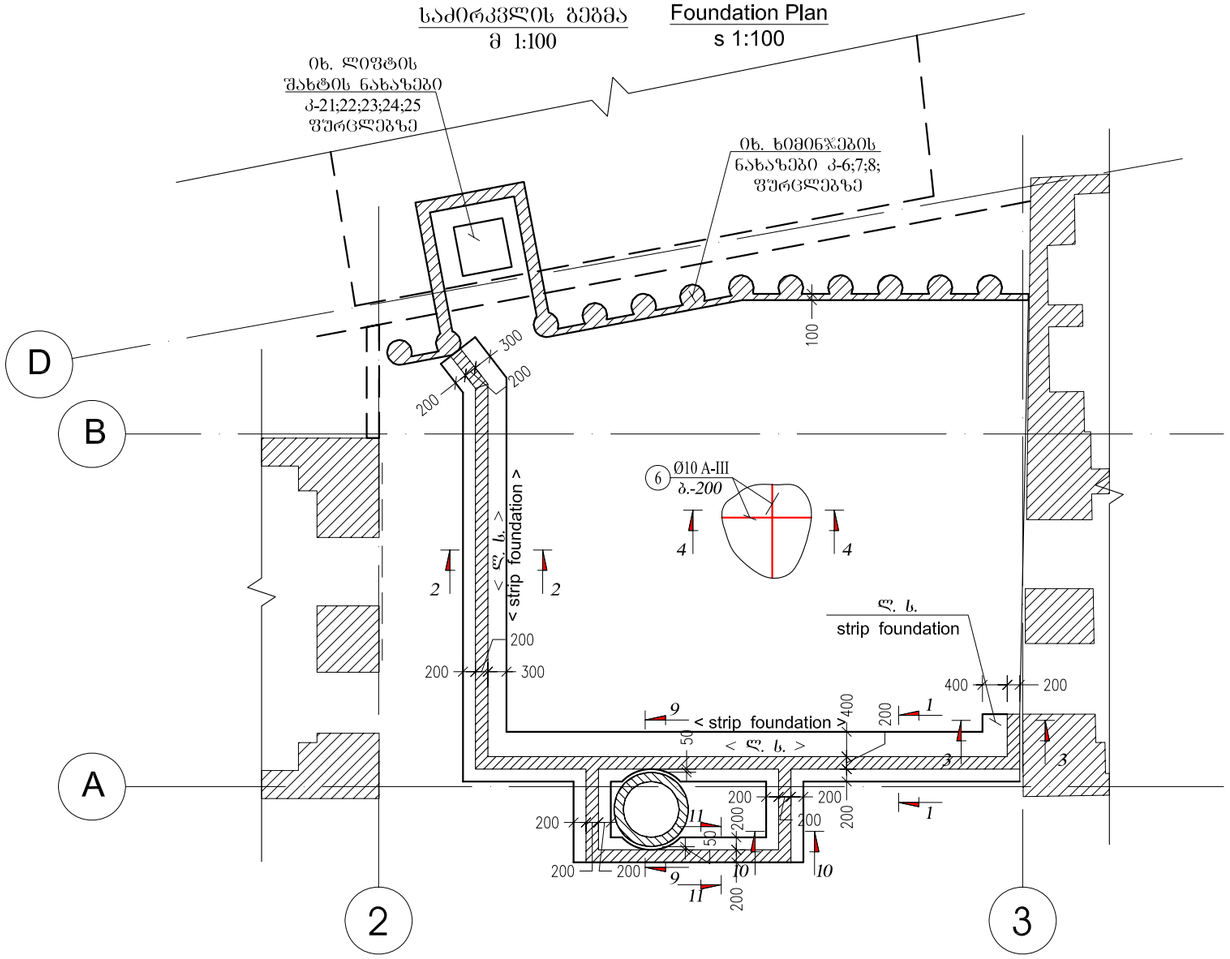

კვეთი 1-1
მ. 1:20

section 1-1
s. 1:20

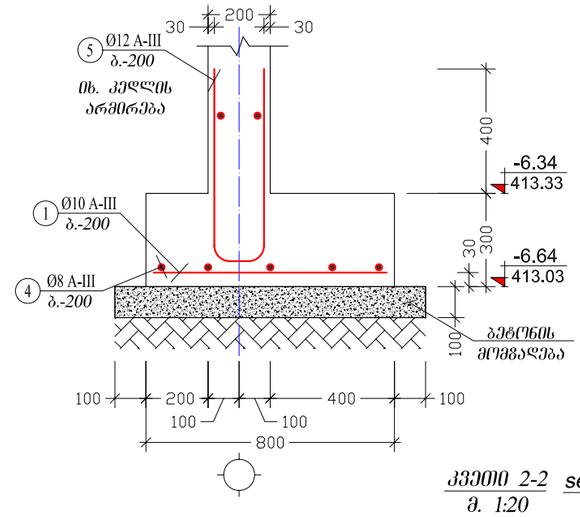

კვეთი 2-2
მ. 1:20

section 2-2
s. 1:20

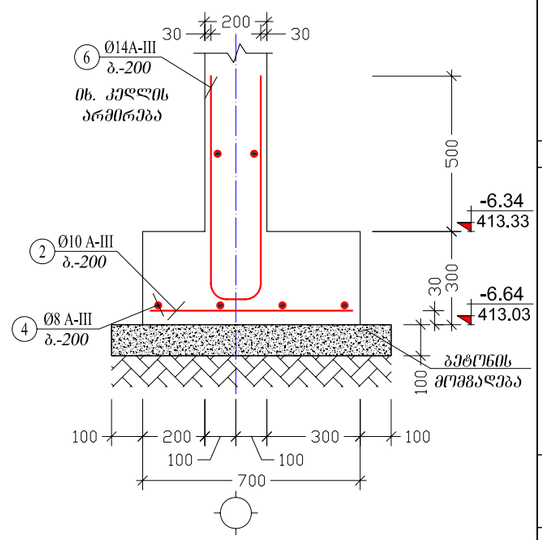

კვეთი 3-3
მ. 1:20

section 3-3
s. 1:20

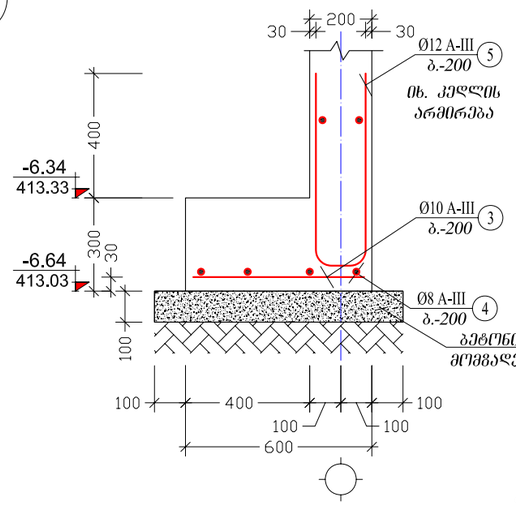

კვეთი 10-10
მ. 1:20

section 10-10
s. 1:20

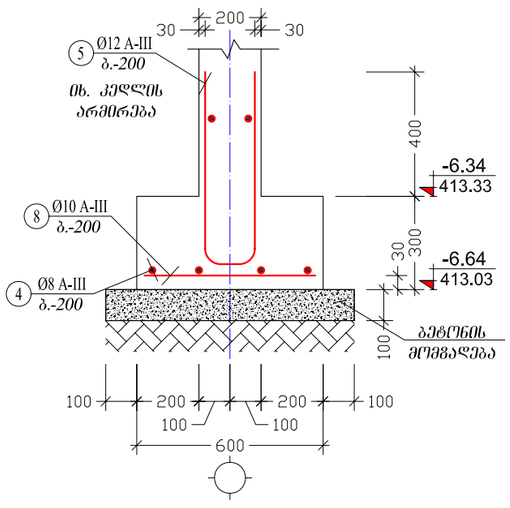

კვეთი 11-11
მ. 1:20

section 11-11
s. 1:20

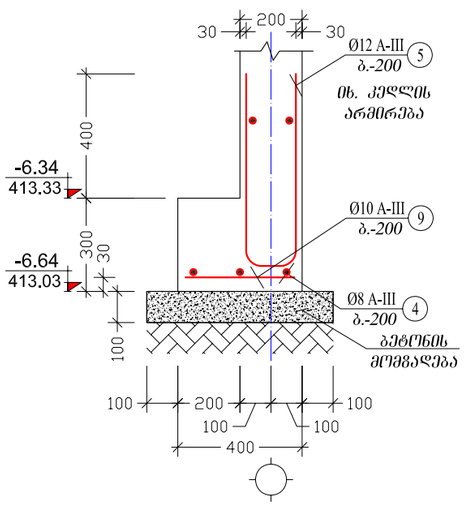

კვეთი 4 - 4
მ. 1:10

section 4 - 4
s. 1:10

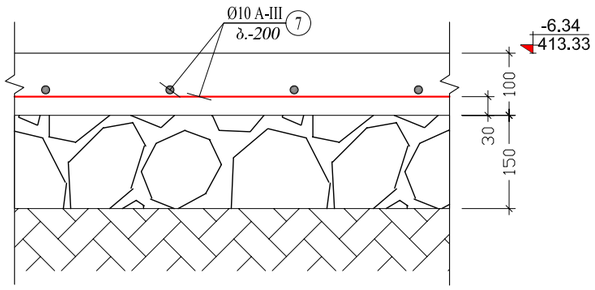

ფორმატი PAPER SIZE	ხელშეკრ.№ CONTRACT #	პროექტის № PROJECT #	ფაილის სახელი FILE NAME
A-3		GE-0150.09	

პირობითი აღნიშვნები LEGEND

1. ფურცელი განიხილე პროექტის არქიტექტურული და საინჟინრო ნაწილის ნახაზებთან ერთად.
2.კვეთი 9-9; სპეციფიკაცია იხ. ფურცელზე ა-12

შენიშვნები

FOR CONSTRUCTION
სამშენებლოდ

სიტუაციური სქემა Ssituational plan

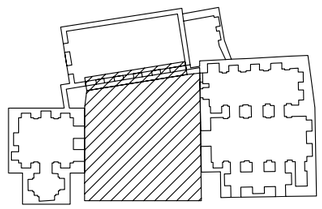

პროექტი PROJECT	რეკონსტრუქცია და ახალი მშენებლობა გუდიაშვილის მოედანზე RECONSTRUCTION AND NEW CONSTRUCTION OF GUDIASHVILI SQUARE
მისამართი ADDRESS	თბილისი გუდიაშვილის მოედანი №2 GUDIASHVILI SQUARE №2 TBILISI

თანამდებობა POSITION	გვარი NAME	ხელმოწერა SIGNATURE
დირექტორი DIRECTOR	ი.სალუქვინი	
მთ.არქიტექტორი CHIEF ARCHITECT	გ. სულაბერიძე	
ავტორი AUTHORS	გ. სულაბერიძე	
კონსტრუქტორი STRUCT. ENGINEER	ს.ჯაბაშვილი	
დაამუშავა DRAWN BY	ნ. ხუციშვილი	

ავტორი DRAWING AUTHOR

შ.პ.ს. "არტსტუდიო პროექტი"
გ. ტაბიძის ქ. 3/5
0709 თბილისი
ტელ.+995 32 231 52 54
ARTSTUDIO PROJECT, LTD.
GALAKTION TABIDZE №3/5
TEL.+995 32 291 52 54
0105 TBILISI

დამკვეთი BUILDER/LAND OWNER

IRAO MAGNAT GUDIASHVILI, LLC
TEL.+995 32 229 07 85
LARSI ST.3
0179 TBILISI
MAGNAT REAL ESTATE

კონსტრუქციული ნაწილი
STRUCTURAL

მასშტაბი SCALE	1:100	თარიღი DATE OF ISSUE	13/06/2012
ნახაზი DRWG.	საძირკვლის გეგმა;	ობიექტი № DATE OF ISSUE №	

რედაქტირება REVISIONS

№	კორექტ. REV.	თარიღი DATE
1	X	12/07/2012
2	X	27.07.2012
3	X	20.09.2012
4		

სტადია STAGE	ინდექსი INDEX	ფურცლები PAGES
პროექტი POJECT	ა-11	

ფილის გეგმა -2.77 ნიშნულზე (ქვედა შრე) — Slab Plan at Level -2.77 (lower layer)

მ 1:100 — s 1:100

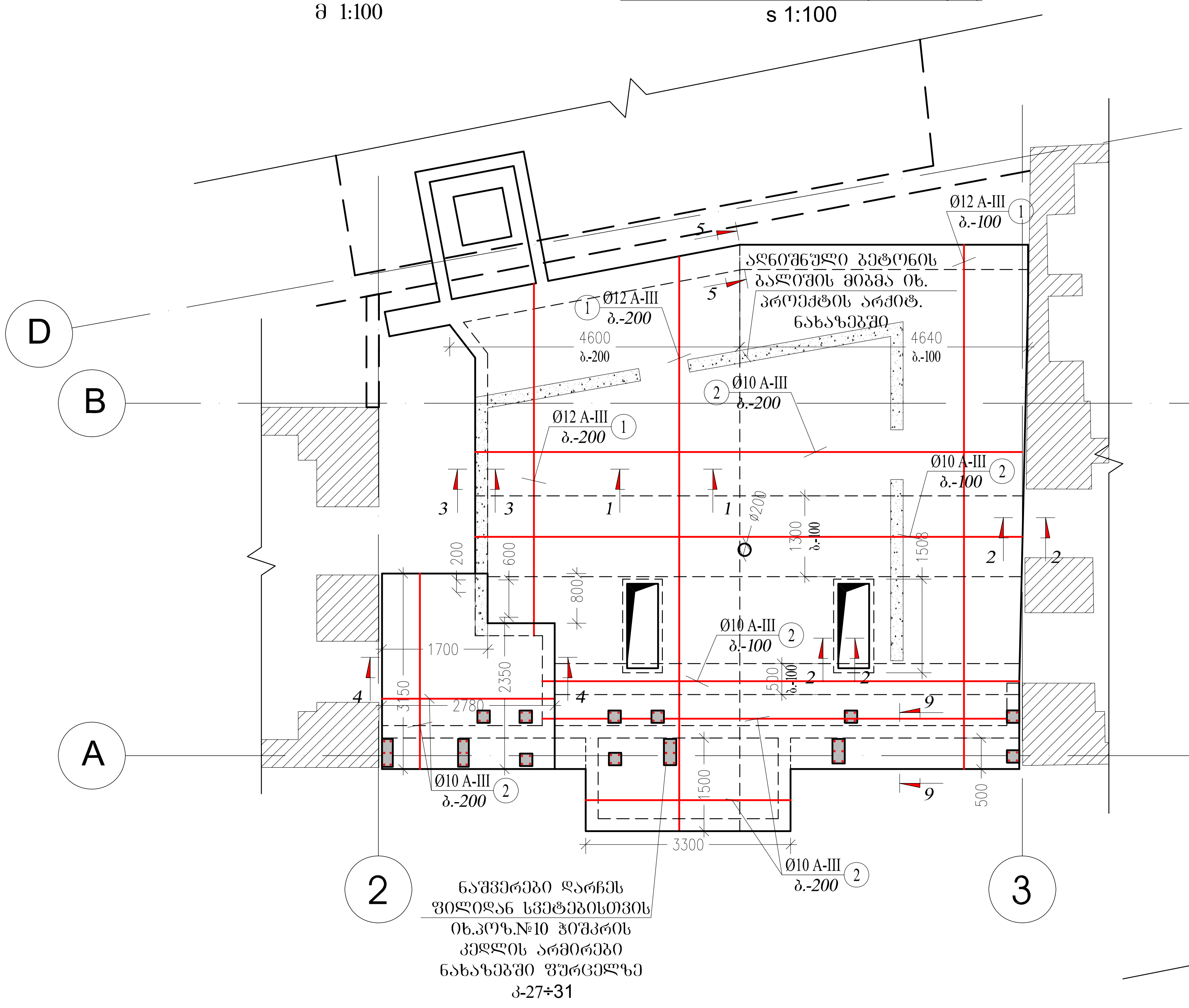

ჭრილი 3-3 — section 3-3

მ. 1:10 — s. 1:10

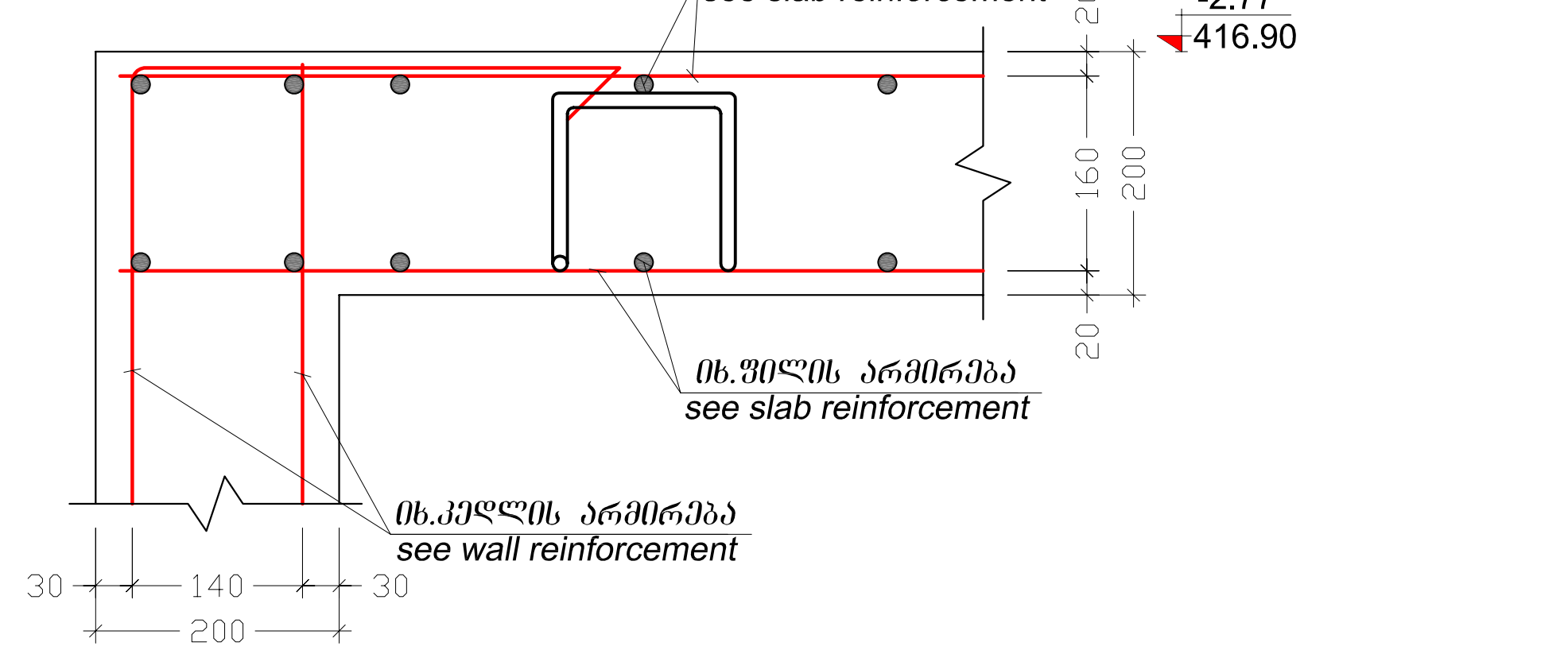

ჭრილი 9-9

მ. 1:10

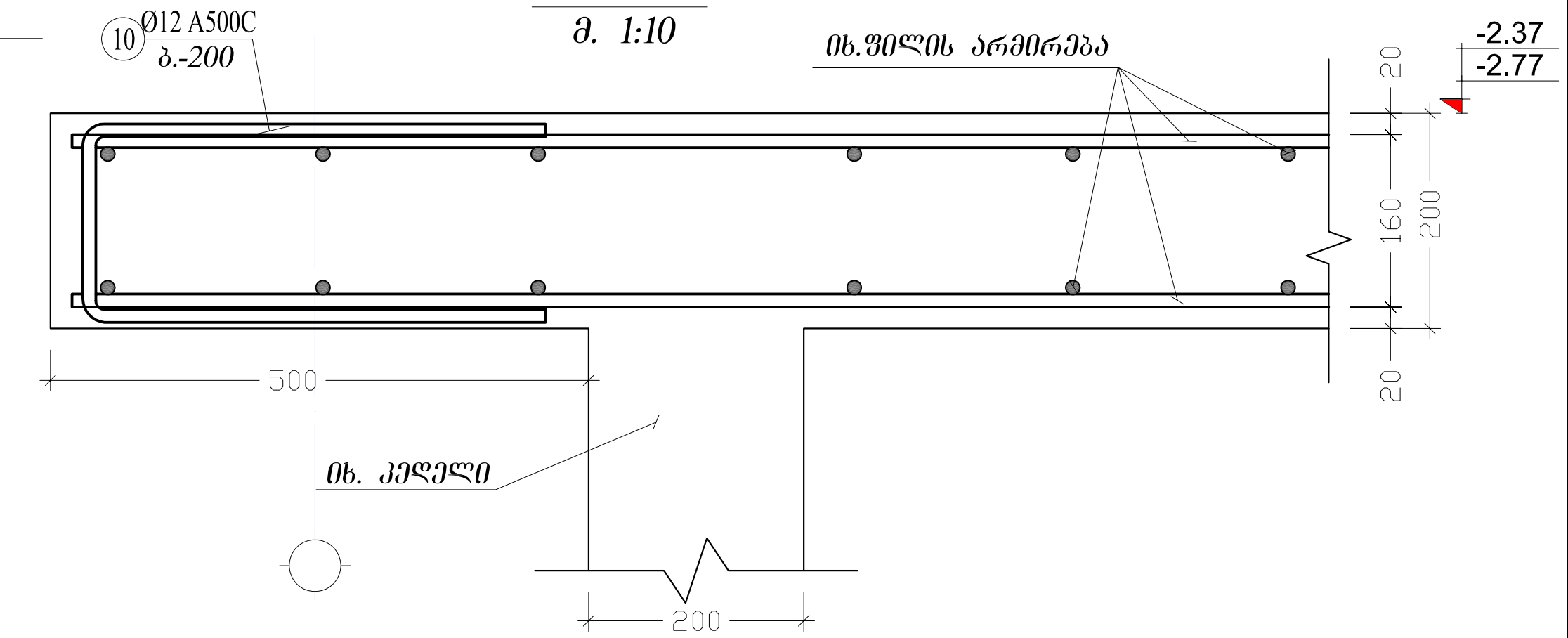

ფილის გეგმა -2.77 ნიშნულზე (ზედა შრე) — Slab Plan at Level -2.77 (upper layer)

მ 1:100 — s 1:100

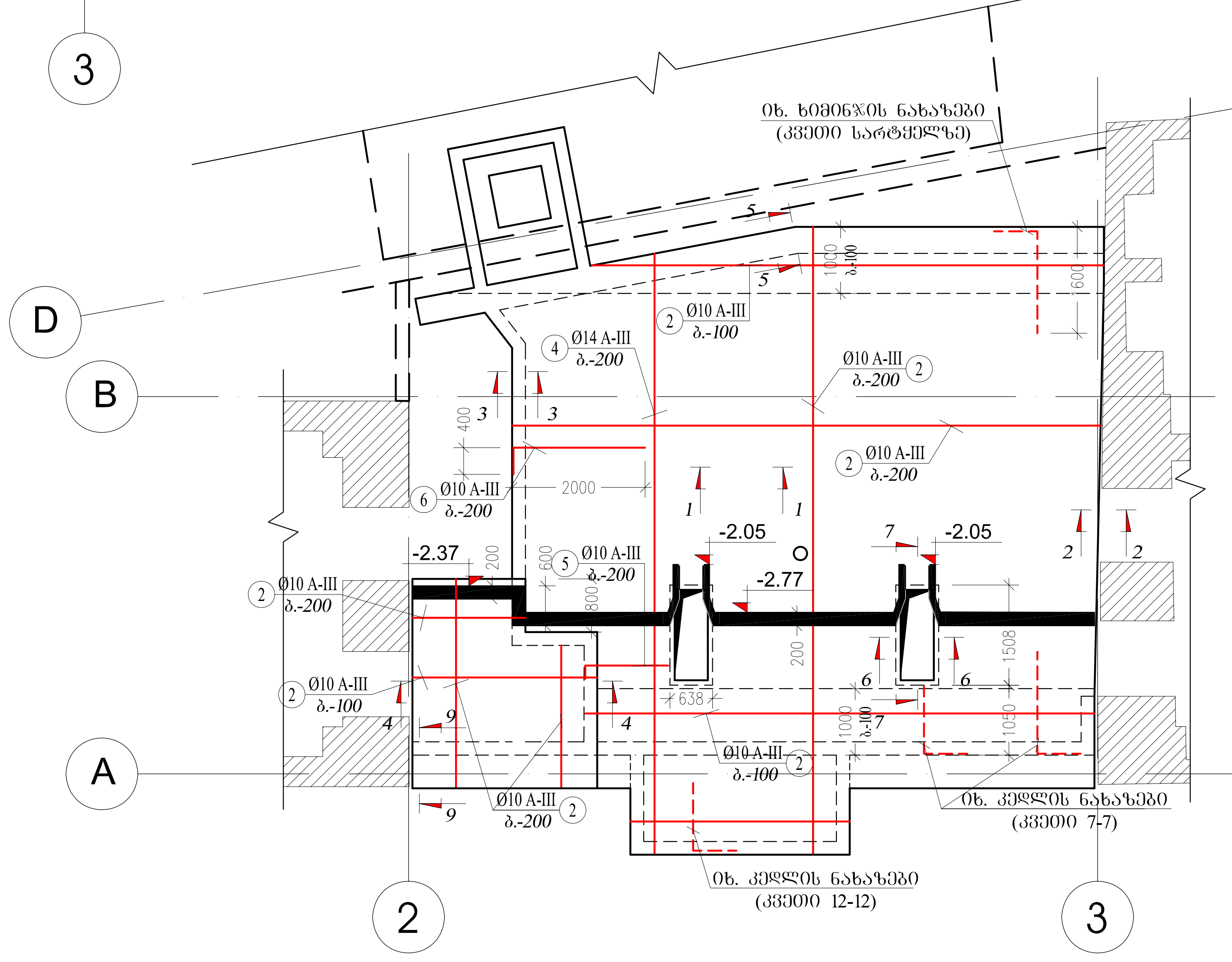

ჭრილი 1-1 — section 1-1

მ. 1:20 — s. 1:20

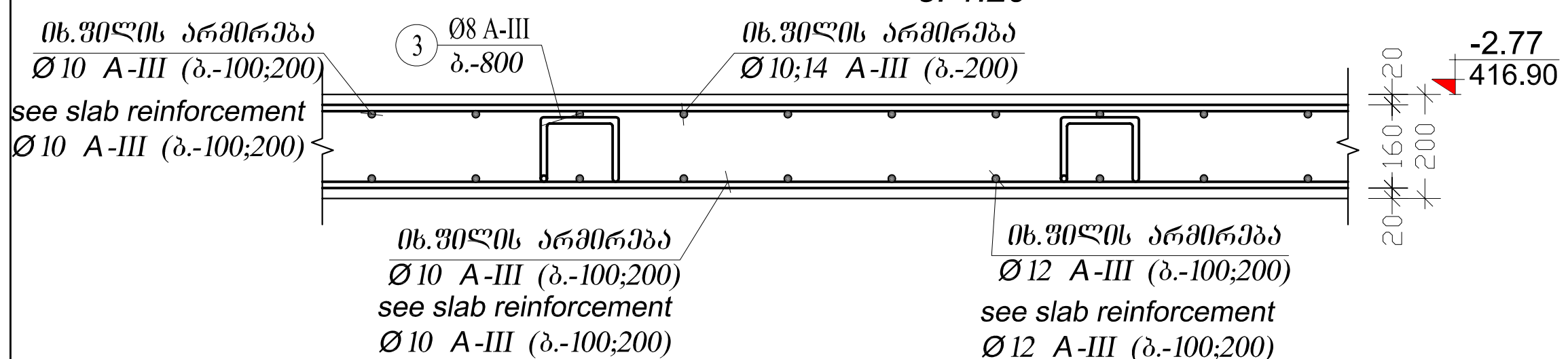

ჭრილი 2-2 — section 2-2

მ. 1:10 — s. 1:10

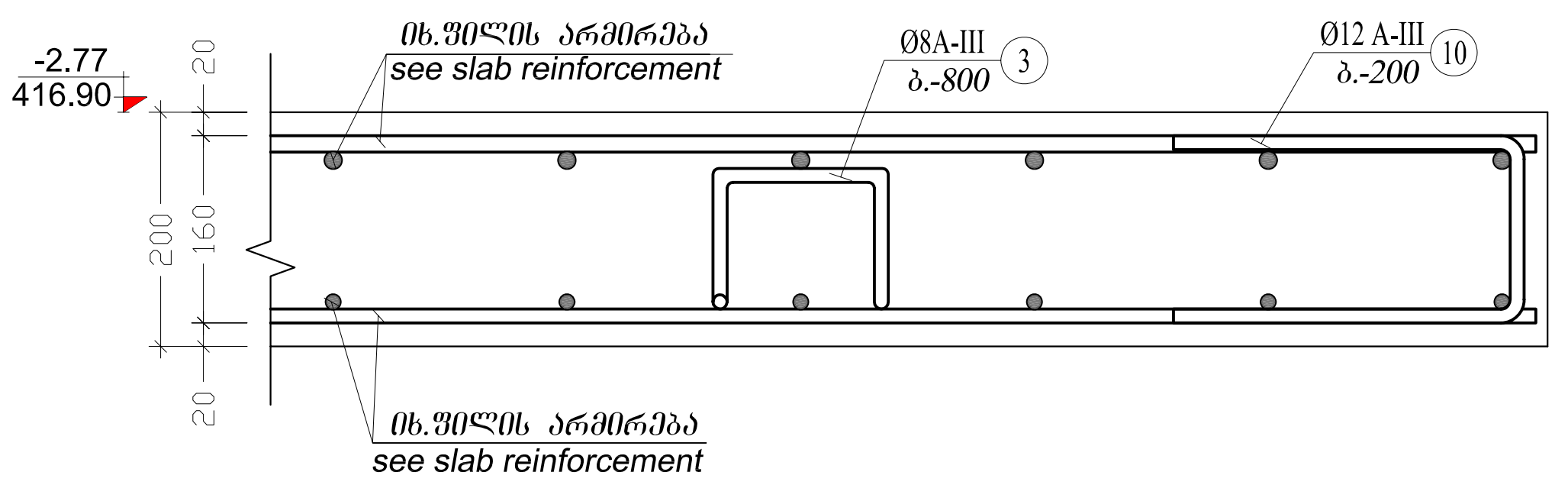

ფორმატი PAPER SIZE	ღოკუმენტი № CONTRACT #	პროექტის № PROJECT #	ფაილის სახელი FILE NAME
A-3		GE-0150.09	

პირობითი აღნიშვნები — LEGEND

1. ფურცელი განიხილე პროექტის არქიტექტურული და საინჟინრო ნაწილის ნახაზებთან ერთად.

შენიშვნები

FOR CONSTRUCTION
სამშენებლო

სიტუაციური სქემა — SITUATIONAL PLAN

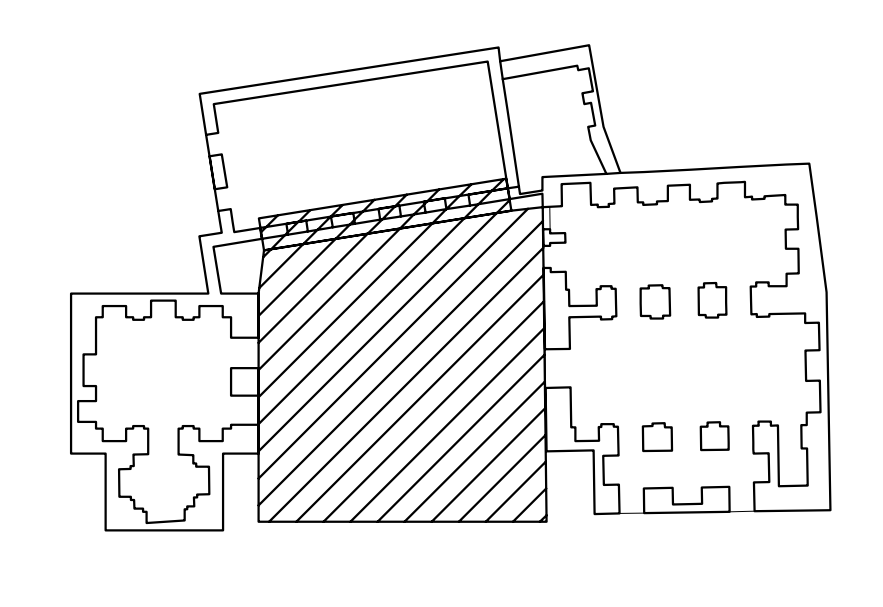

პროექტი — PROJECT: რეკონსტრუქცია და ახალი მშენებლობა გუდიაშვილის მოედანზე — RECONSTRUCTION AND NEW CONSTRUCTION OF GUDIASHVILI SQUARE

მისამართი — ADDRESS: თბილისი გუდიაშვილის მოედანი №2 — GUDIASHVILI SQUARE №2 TBILISI

თანამდებობა POSITION	გვარი NAME	ხელმოწერა SIGNATURE
დირექტორი DIRECTOR	ი.სალაფინი	
მთ.არქიტექტორი CHIEF ARCHITECT	გ. სულაბერიძე	
ავტორი AUTHORS	გ. სულაბერიძე	
კონსტრუქტორი STRUCT. ENGINEER	ს.კაკაშვილი	
შეამოწმა DRAWN BY	ნ. ხუციშვილი	

ავტორი DRAWING AUTHOR
შ.პ.ს. "არტსტუდიო პროექტი"
გ. ტაბიძის ქ. 3/5
0109 თბილისი
ტელ.+995 32 231 52 54
ARTSTUDIO PROJECT, LTD.
GALAKTION TABIDZE №3/5
TEL.+995 32 291 52 54
0105 TBILISI

დამკვეთი BUILDER/LAND OWNER
IRAO MAGNAT GUDIASHVILI, LLC
TEL.+995 32 229 07 85
LARSI ST.3
0179 TBILISI
MAGNAT REAL ESTATE

კონსტრუქციული ნაწილი — STRUCTURAL

მასშტაბი SCALE

თარიღი DATE OF ISSUE: 13/06/2012

ნახაზი DRWG.: ფილის გეგმა -2.77ნიშნულზე;

№	კორექ. REV.	თარიღი DATE
1	X	12/07/2012
2	X	27.07.2012
3	X	20.09.2012
4		

სტადია STAGE	ინდექსი INDEX	ფურცლები PAGES

პროექტი POJECT: კ-18

სართულშუა გადახურვის გეგმა -1.58 ნიშნულზე
მ 1:50

slab plan at level -1.58
s 1:50

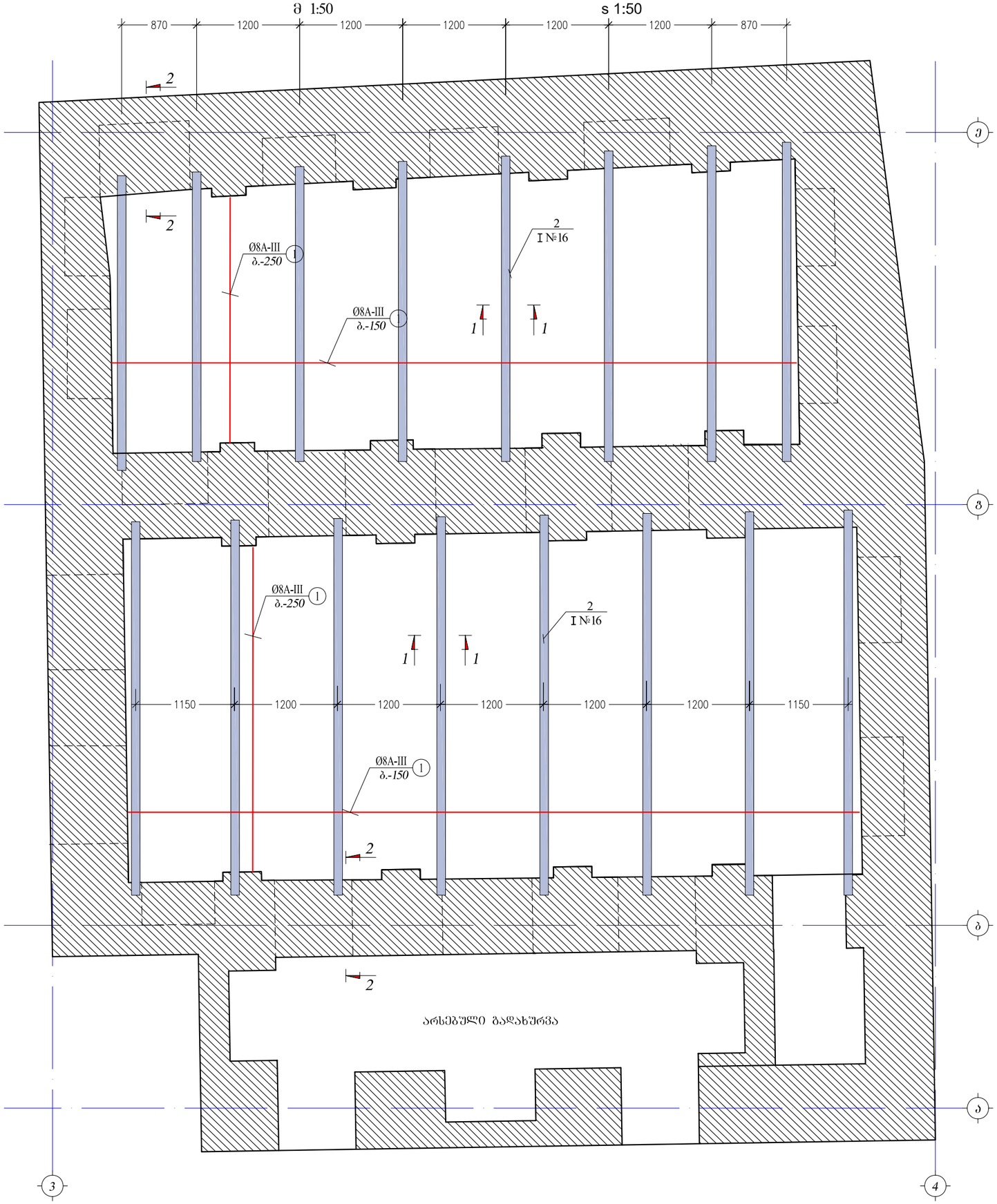

ფორმატი PAPER SIZE	დამკვეთის № CONTRACT #	პროექტის № PROJECT #	ფაილის სახელი FILE NAME
A-3		GE-0150.09	

პირობითი აღნიშვნები LEGEND

1. ჯვეთი 1-; 2-2 იხ. ფურცელზე ა-33

2. ფურცელი განიხილეს პროექტის არქიტექტურული და საინჟინრო ნაწილის ნახაზებთან ერთად.

შენიშვნები

FOR CONSTRUCTION
სამშენებლოდ

სიტუაციური სქემა SITUATIONAL PLAN

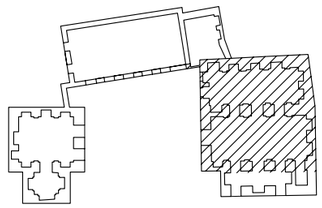

პროექტი PROJECT	რეკონსტრუქცია და ახალი მშენებლობა გუდიაშვილის მოედანზე RECONSTRUCTION AND NEW CONSTRUCTION OF GUDIASHVILI SQUARE
მისამართი ADDRESS	თბილისი გუდიაშვილის მოედანი №2 GUDIASHVILI SQUARE №2 TBILISI

თანამდებობა POSITION	გვარი NAME	ხელმოწერა SIGNATURE
დირექტორი DIRECTOR	ი.სალვინი	
მთ.არქიტექტორი CHIEF ARCHITECT	გ. სულაბერიძე	
ავტორი AUTHORS	გ. სულაბერიძე	
კონსტრუქტორი STRUCT. ENGINEER	ს.პაპაშვილი	
დაამშვა DRAWN BY	გ. თაბაგარი	

ავტორი DRAWING AUTHOR
შ.პ.ს. "არტსტუდიო პროექტი
გ. ტაბიძის ქ. 3/5
0709 თბილისი
ტელ.+995 32 231 52 54
ARTSTUDIO PROJECT, LTD.
GALAKTION TABIDZE №3/5
TEL.+995 32 291 52 54
0105 TBILISI

დამკვეთი BUILDER/LAND OWNER
IRAO MAGNAT GUDIASHVILI, LLC
TEL.+995 32 229 07 85
LARSI ST.3
0179 TBILISI
MAGNAT REAL ESTATE

კონსტრუქციული ნაწილი
STRUCTURAL

მასშტაბი SCALE	1:100	თარიღი DATE OF ISSUE	25/06/2012
ნახაზი DRWG.	ფილის გეგმა -1.58 ნიშნულზე	ობიექტი № DATE OF ISSUE №	

ცვლილებები REVISIONS

№	პროექტ. REV.	თარიღი DATE
1	X	25.07.2012
2		
3		
4		

სტადია STAGE	ინდექსი INDEX	ფურცლები PAGES
პროექტი POJECT	ა-36	

ხის კოჭების განლაგების გეგმა 3.43 ნიშნულზე
მ.1:50
Wooden Beams Location Plan at level 3.43
s.1:50

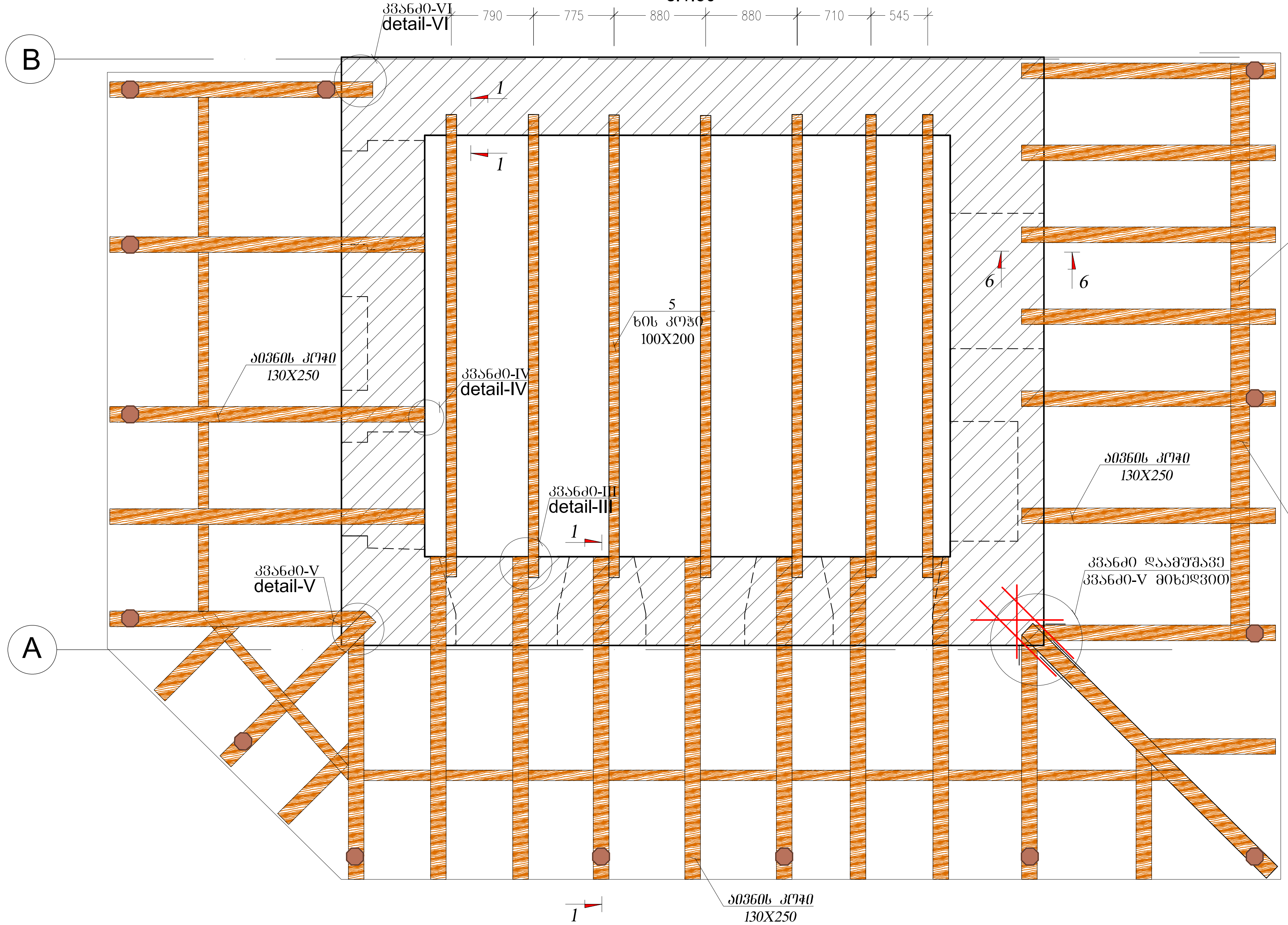

ჭრილი 1 - 1
მ.1:20
Section 1 - 1
s. 1:20

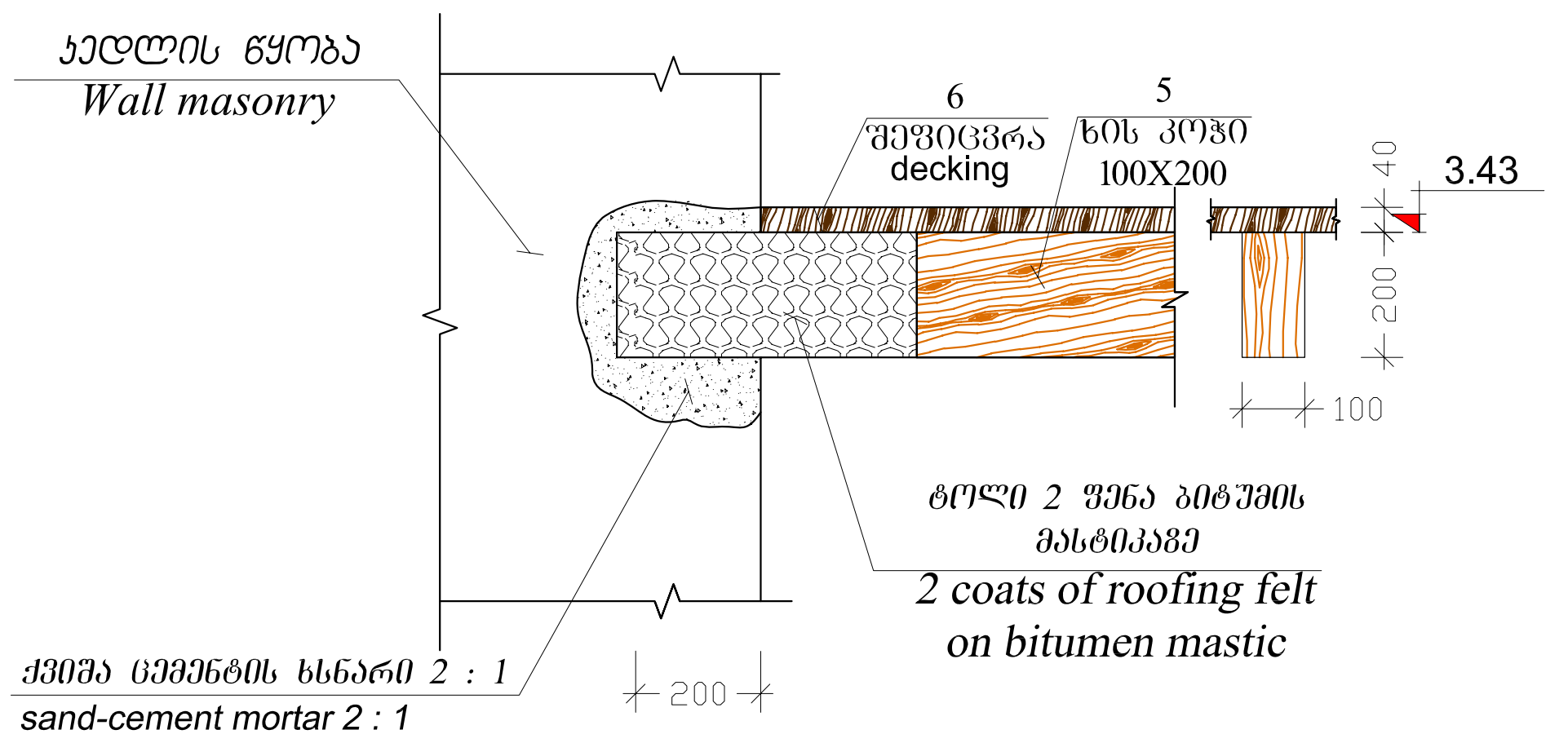

ჭრილი 6 - 6
მ.1:20
Section 6 - 6
s. 1:20

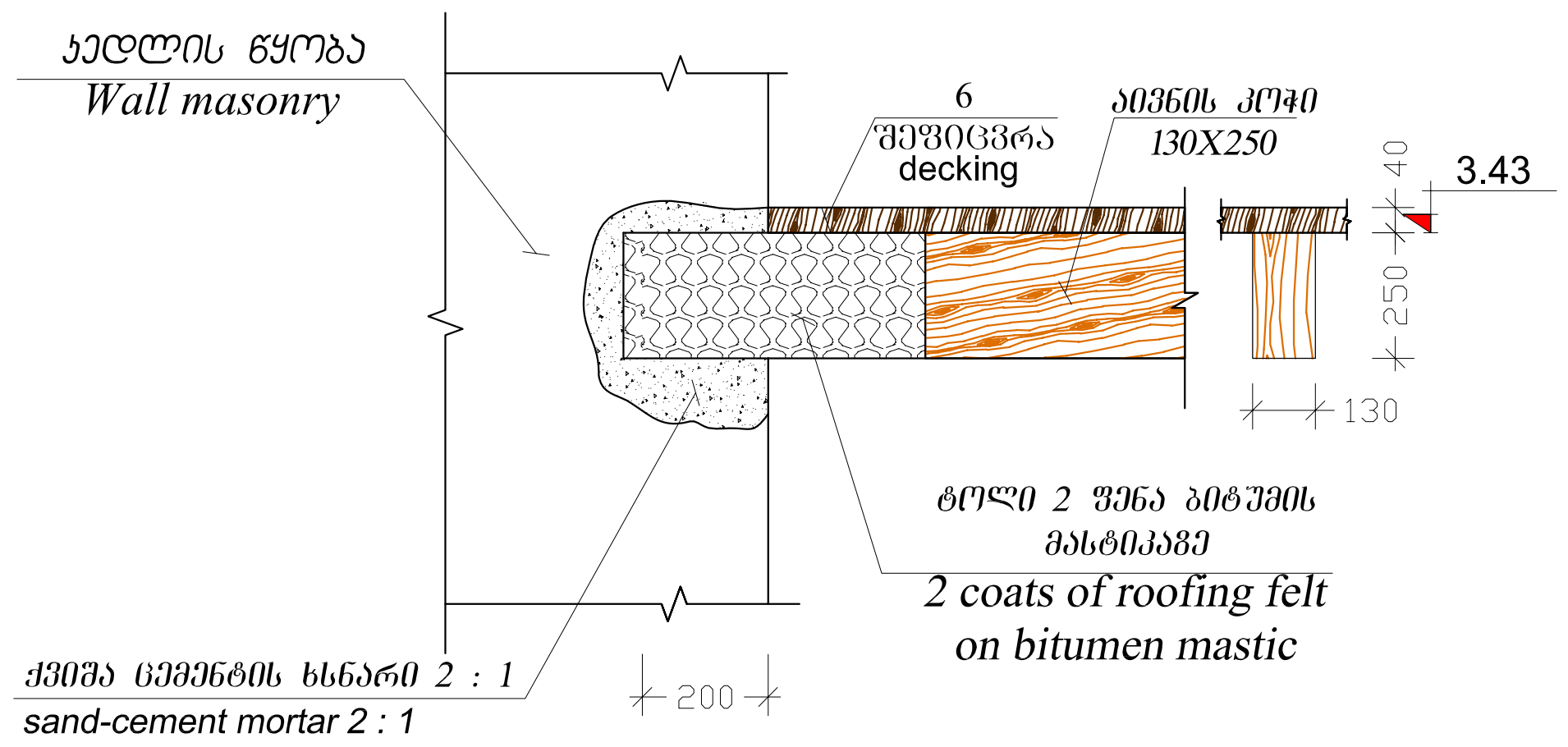

ფორმატი PAPER SIZE	დაკვეთა № CONTRACT #	პროექტის № PROJECT #	ფაილის სახელი FILE NAME
A-3		GE-0150.09	

პირობითი აღნიშვნები LEGEND

შენიშვნები

FOR CONSTRUCTION
სამშენებლო

სიტუაციური სქემა SITUATIONAL PLAN

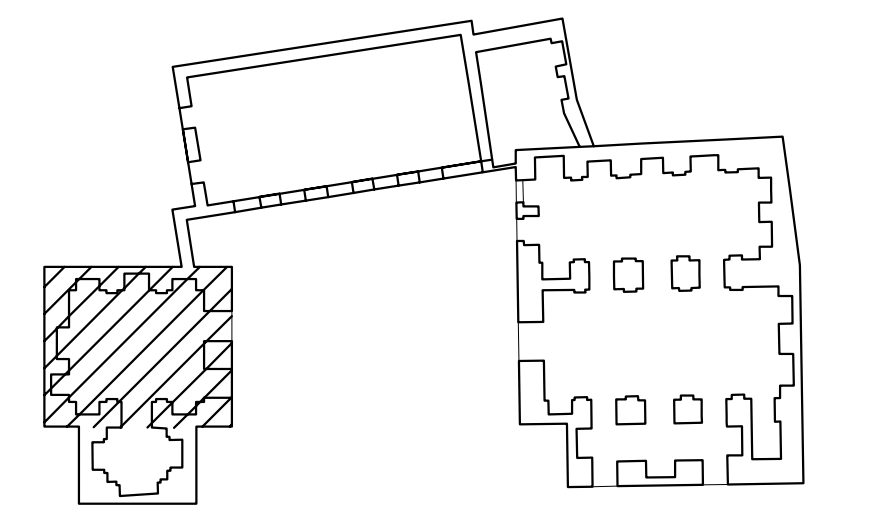

პროექტი PROJECT	რეკონსტრუქცია და ახალი მშენებლობა გუდიაშვილის მოედანზე RECONSTRUCTION AND NEW CONSTRUCTION OF GUDIASHVILI SQUARE
მისამართი ADDRESS	თბილისი გუდიაშვილის მოედანი №2 GUDIASHVILI SQUARE №2 TBILISI

თანამდებობა POSITION	გვარი NAME	ხელმოწერა SIGNATURE
დირექტორი DIRECTOR	ი.სკალციანი	[signature]
მთ.არქიტექტორი CHIEF ARCHITECT	გ. სულაბერიძე	[signature]
ავტორი AUTHORS	გ. სულაბერიძე	
კონსტრუქტორი STRUCT. ENGINEER	ს.პაპაშვილი	[signature]
დაამუშავა DRAWN BY	ნ.ხუციშვილი	[signature]

ავტორი DRAWING AUTHOR
შ.პ.ს. "არტსტუდიო პროექტი
გ. ტაბიძის ქ. 3/5
0709 თბილისი
ტელ.+995 32 231 52 54
ARTSTUDIO PROJECT, LTD.
GALAKTION TABIDZE №3/5
TEL.+995 32 291 52 54
0105 TBILISI

დამკვეთი BUILDER/LAND OWNER
IRAO MAGNAT GUDIASHVILI, LLC
TEL.+995 32 229 07 85
LARSI ST.3
0179 TBILISI
MAGNAT REAL ESTATE

კონსტრუქციული ნაწილი
STRUCTURAL

მასშტაბი SCALE	1:50	თარიღი DATE OF ISSUE	25/06/2012
ნახაზი DRWG.		ობიექტი № DATE OF ISSUE №	

ხის კოჭების განლაგების გეგმა 3.43 ნიშნულზე;

კორექტირება REVISIONS

№	კორექტ. REV.	თარიღი DATE
1	X	24.07.2012
2		
3		
4		

სტადია STAGE	ინდექსი INDEX	ფურცლები PAGES
პროექტი POJECT	კ-39	

ხის კოჭების განლაგების გეგმა 7.50 ნიშნულზე
მ 1:50

Wooden Beams Location Plan at level 7.50
s.1:50

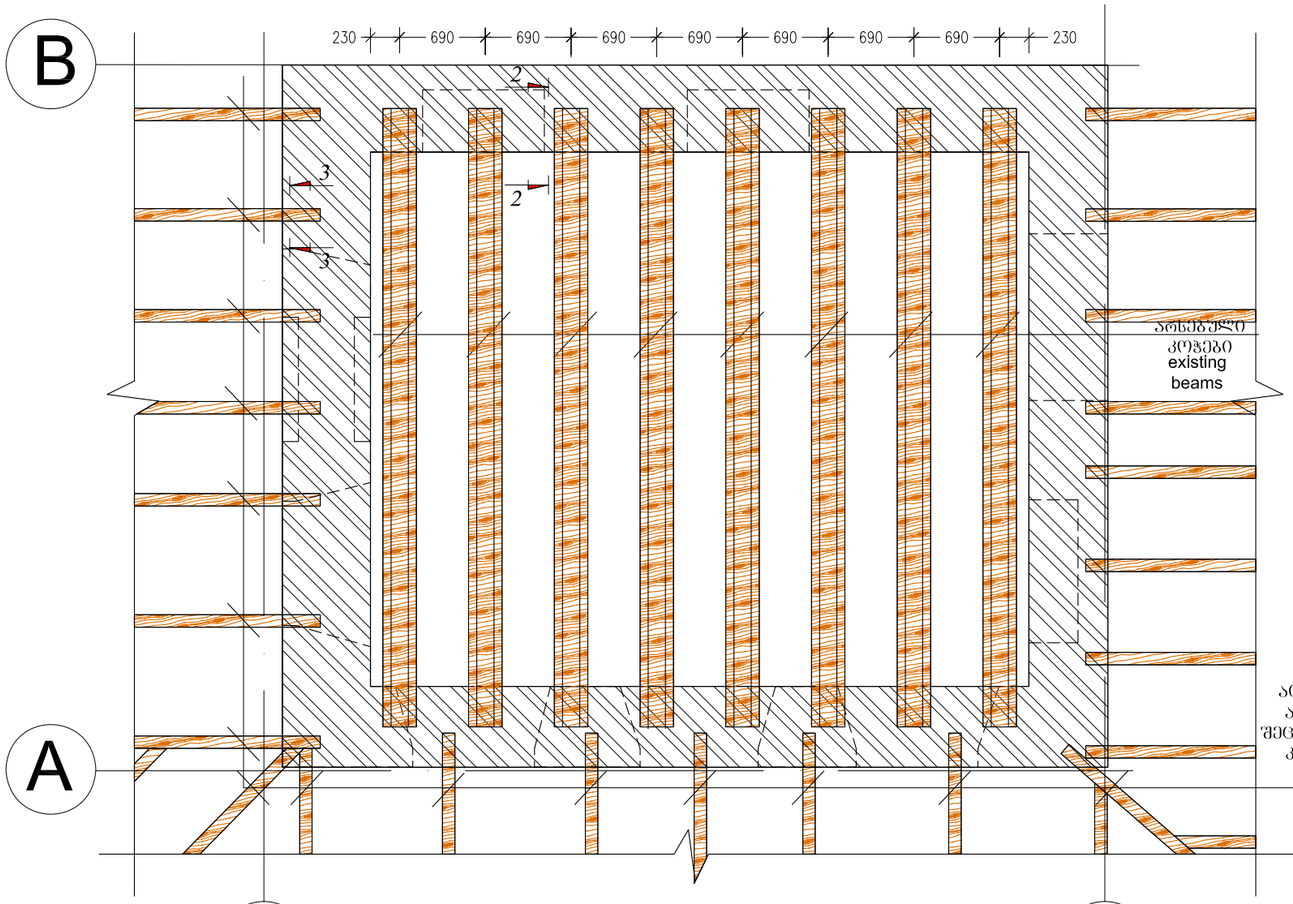

აივნის გადახურვის კოჭები, (იხ. პროექტის არქიტექტურულ ნაწილში) მაიი ახლით შეცვლა ან არ შეცვლა გადაწყდება ადგილზე კონსტრუქციული კვანძების შემოწმების შემდეგ.

see balcony covering beams; the issue of their replacement will be decided on site after checking structural joints

კვეთი 2 - 2 section 2 - 2
მ.1:10 s.1:10

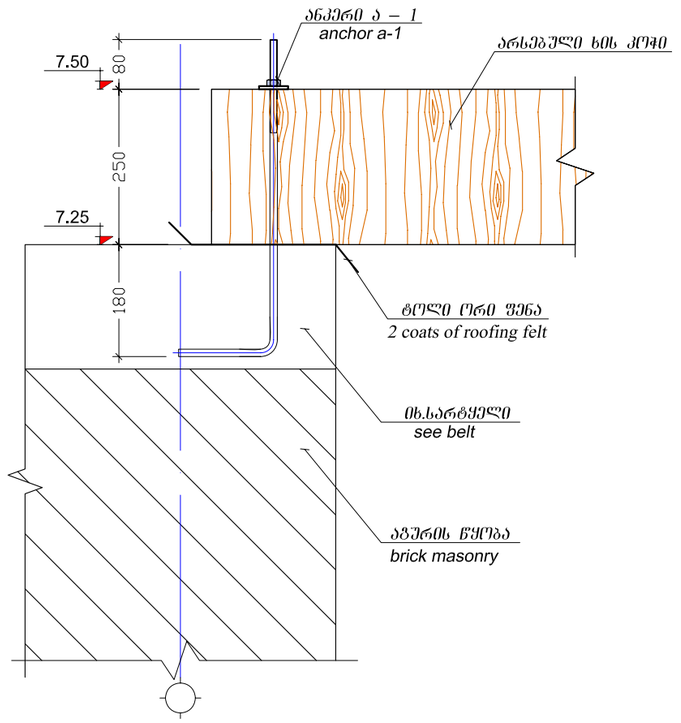

კვეთი 3 - 3 section 3 - 3
მ.1:10 s.1:10

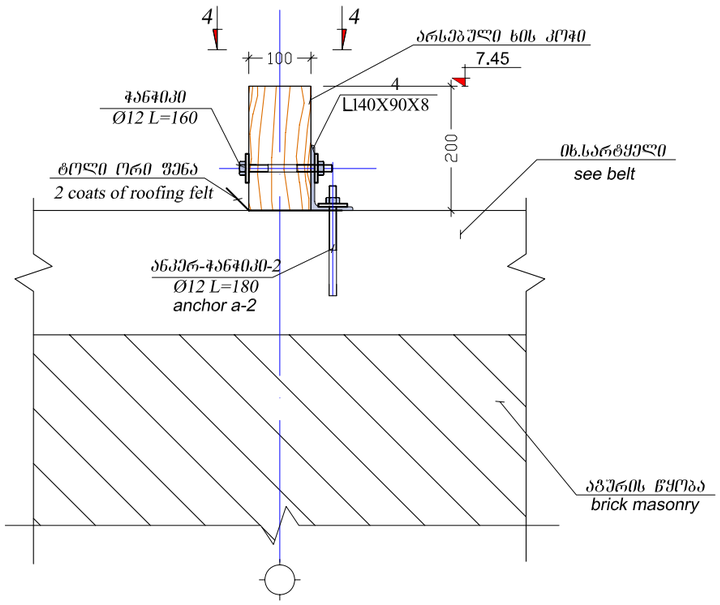

ხედი 4 - 4 elevation 4 - 4
მ.1:10 s.1:10

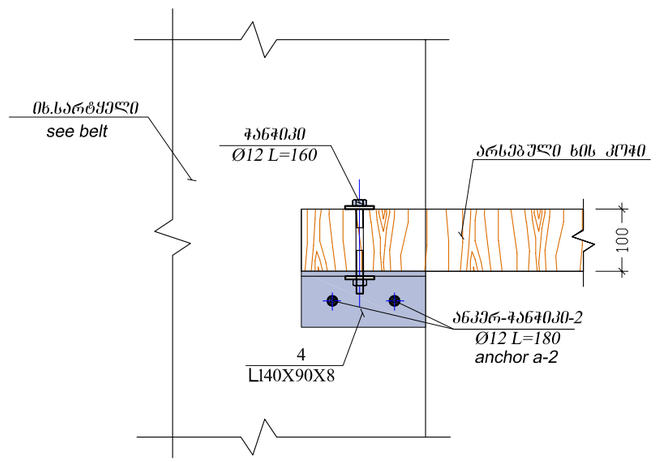

ფორმატი PAPER SIZE	დაკვეთა № CONTRACT #	პროექტის № PROJECT #	ფაილის სახელი FILE NAME
A-3		GE-0150.09	

პირობითი აღნიშვნები LEGEND

1. ფურცელი განიხილე პროექტის არქიტექტურული და საინჟინრო ნაწილის ნახაზებთან ერთად.

შენიშვნები

FOR CONSTRUCTION
სამშენებლოდ

სიტუაციური სქემა SITUATIONAL PLAN

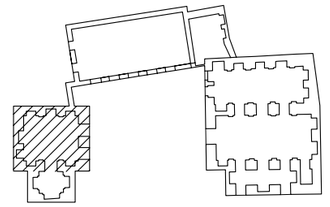

პროექტი PROJECT	რეკონსტრუქცია და ახალი მშენებლობა გუდიაშვილის მოედანზე RECONSTRUCTION AND NEW CONSTRUCTION OF GUDIASHVILI SQUARE
მისამართი ADDRESS	თბილისი გუდიაშვილის მოედანი №2 GUDIASHVILI SQUARE №2 TBILISI

თანამდებობა POSITION	გვარი NAME	ხელმოწერა SIGNATURE
დირექტორი DIRECTOR	ი.სალვინი	
მთ.არქიტექტორი CHIEF ARCHITECT	გ. სულაბერიძე	
ავტორი AUTHORS	გ. სულაბერიძე	
კონსტრუქტორი STRUCT. ENGINEER	ს.ჯაბაშვილი	
დაამუშავა DRAWN BY	გ. თაბაგარი	

ავტორი DRAWING AUTHOR

შ.პ.ს. "არტსტუდიო პროექტი
გ. ბაბიძის ქ. 3/5
0109 თბილისი
ტელ.+995 32 231 52 54
ARTSTUDIO PROJECT, LTD.
GALAKTION TABIDZE №3/5
TEL.+995 32 291 52 54
0105 TBILISI

დამკვეთი BUILDER/LAND OWNER

IRAO MAGNAT GUDIASHVILI, LLC
TEL.+995 32 229 07 85
LARSI ST.3
0179 TBILISI
MAGNAT REAL ESTATE

კონსტრუქციული ნაწილი STRUCTURAL

მასშტაბი SCALE	1:50	თარიღი DATE OF ISSUE	25/06/2012
ნახაზი DRWG.	ხის კოჭების განლაგების გეგმა 7.50 ნიშნულზე	ობიექტი № DATE OF ISSUE №	

რევიზირება REVISIONS

№	პროექტ. REV.	თარიღი DATE
1		
2		
3		
4		

სტადია STAGE	ინდექსი INDEX	ფურცლები PAGES
პროექტი POJECT	პ-46	

ხის კოჭების განლაგების გეგმა 2.38 ნიშნულზე
მ 1:100

Wooden Beams Location Plan at level 2.38
s.1:100

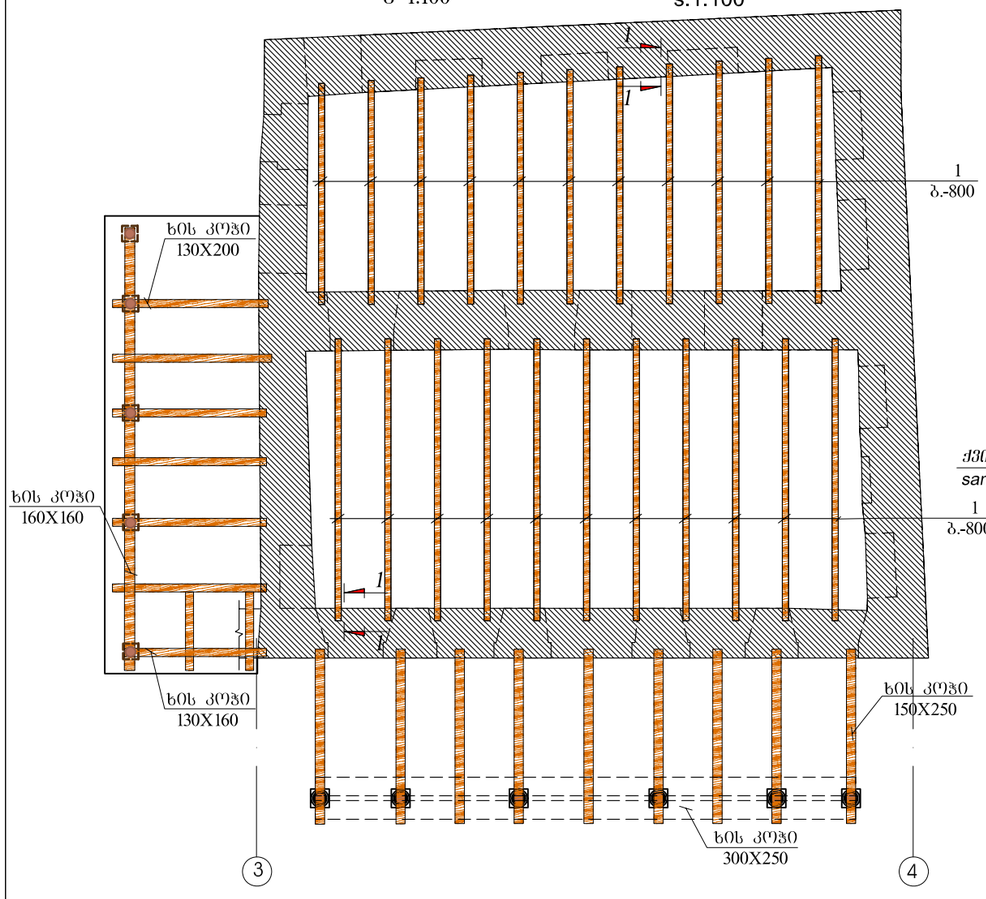

ფოლადის სარტყელის გეგმა
მ.1:100

steel belt plan
s. 1:100

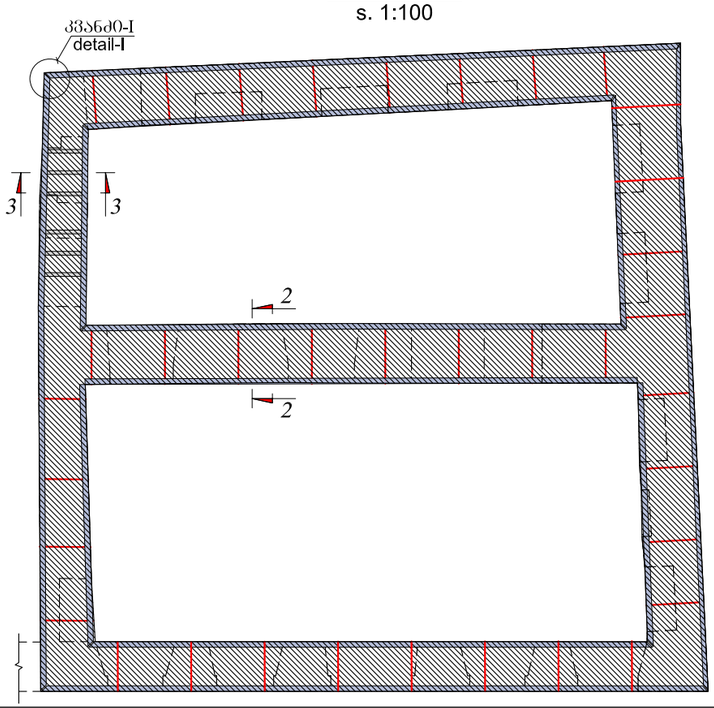

კვეთი 1 - 1
მ 1:20

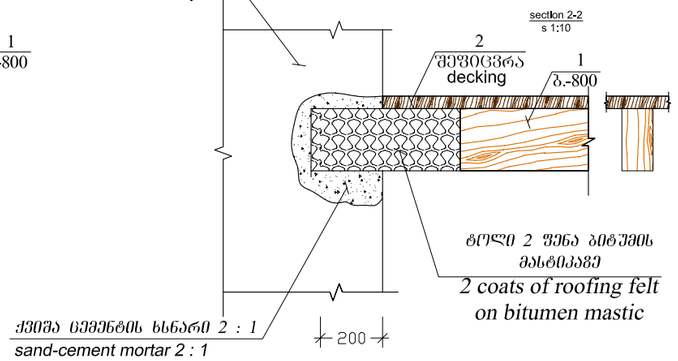

კვანძი-I
მ 1:10

Detail-I
s 1:10

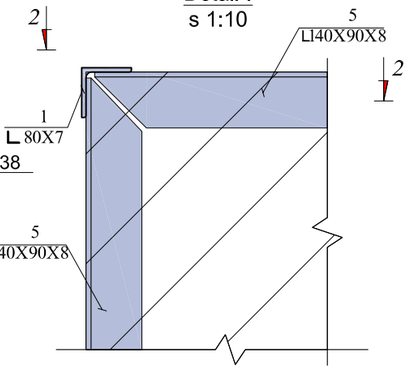

კვეთი 3-3 section 3-3
მ. 1:10 s 1:10

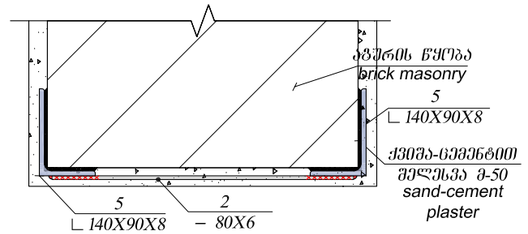

კვეთი 2 - 2 section 2-2
მ 1:10 s 1:10

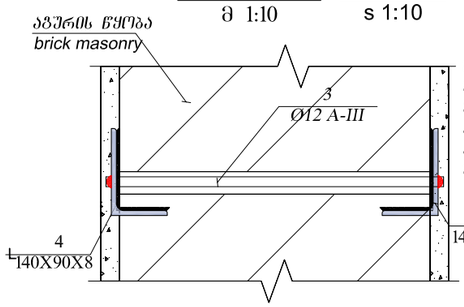

შემკრავი (იხ.პოზ. 3) მოეწყოს აგურის წყობაში გაბურღვით,სარტყელის კუთხოვანებში გაყრით და კუთხოვანებზე ბოლოების მიდუღებით.

binder (see pos. 3) to be arranged in brick masonry by means of drilling, inserting belt into angle bars and welding ends on angle bars

კვეთი 2-2
მ 1:10

section 2-2
s 1:10

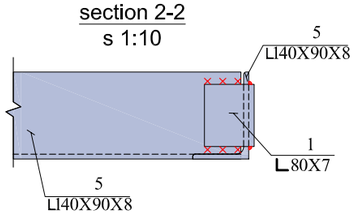

კონსტრ. დასახ.	პოზ. №	ელემენტის დასახელება	კვეთი. (მმ.)	ერთეულის სიმრავე (მმ.)	რაოდენობა (ც.)	საერთო სიმრავე (მ.)	საერთო მოცულობა ($მ^3$)
სარემონტო ბაღახურვა 2.38 ნიშნულზე	1	კოჭი	100 X 200	ღ.ა.	---	100	2.00
	2	შეფიცვრა	ბ=40	ღ.ა.	---	---	27.20
		მთლიანად ხის მასალა				V= 29.20	$მ^3$

კონსტრ. დასახ.	ელემენტის დასახ.	პოზ. №	დიამეტრი ან კვეთი (მმ)	ერთეულის სიმრავე (მმ.)	რაოდენობა (ც.)	საერთო სიმრავე (მ.)	საერთო წონა (კგ.)
ლითონის სარტყელი		1	∟ 80 X 7	ღ.ა.	___	1.2	10.21
		2	– 80 X 6	ღ.ა.	___	5	18.84
		5	L 140 X 90 X 8	ღ.ა.	___	45	634.50
		3	Ø 12 A-III	ღ.ა.	___	33	29.28

ფორმატი PAPER SIZE	დაკვეთის № CONTRACT #	პროექტის № PROJECT #	ფაილის სახელი FILE NAME
A-3		GE-0150.09	

პირობითი აღნიშვნები LEGEND

1. ფურცელი განიხილე პროექტის არქიტექტურული და საინჟინრო ნაწილის ნახაზებთან ერთად.

შენიშვნები

FOR CONSTRUCTION
სამშენებლოდ

სიტუაციური სქემა SITUATIONAL PLAN

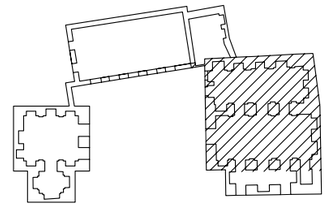

პროექტი PROJECT	რეკონსტრუქცია და ახალი მშენებლობა გუდიაშვილის მოედანზე RECONSTRUCTION AND NEW CONSTRUCTION OF GUDIASHVILI SQUARE
მისამართი ADDRESS	თბილისი გუდიაშვილის მოედანი №2 GUDIASHVILI SQUARE №2 TBILISI

თანამდებობა POSITION	გვარი NAME	ხელმოწერა SIGNATURE
დირექტორი DIRECTOR	ი.სალაღინი	
მთ.არქიტექტორი CHIEF ARCHITECT	გ. სულაბერიძე	
ავტორი AUTHORS	გ. სულაბერიძე	
კონსტრუქტორი STRUCT. ENGINEER	ს.პაპაშვილი	
დამამზადა DRAWN BY	გ. თაბაგარი	

ავტორი DRAWING AUTHOR

შ.პ.ს. "არტსტუდიო პროექტი"
გ. ბაბიძის ქ. 3/5
0109 თბილისი
ტელ.+995 32 231 52 54
ARTSTUDIO PROJECT, LTD.
GALAKTION TABIDZE №3/5
TEL.+995 32 291 52 54
0105 TBILISI

დამკვეთი BUILDER/LAND OWNER

IRAO MAGNAT GUDIASHVILI, LLC
TEL.+995 32 229 07 85
LARSI ST.3
0179 TBILISI
MAGNAT REAL ESTATE

კონსტრუქციული ნაწილი
STRUCTURAL

მასშტაბი SCALE	1:100	თარიღი DATE OF ISSUE	25/06/2012
ნახაზი DRWG.	ხის კოჭების განლაგების გეგმა 2.38 ნიშნულზე; ფოლადის სარტყელის გეგმა; სპეციფიკაციები	ცვლილება № DATE OF ISSUE №	

პროექტირება REVISIONS

№	პროექტ. REV.	თარიღი DATE
1	X	24.09.2012
2		
3		
4		

სტადია STAGE	ინდექსი INDEX	ფურცლები PAGES
პროექტი POJECT	ს-49	

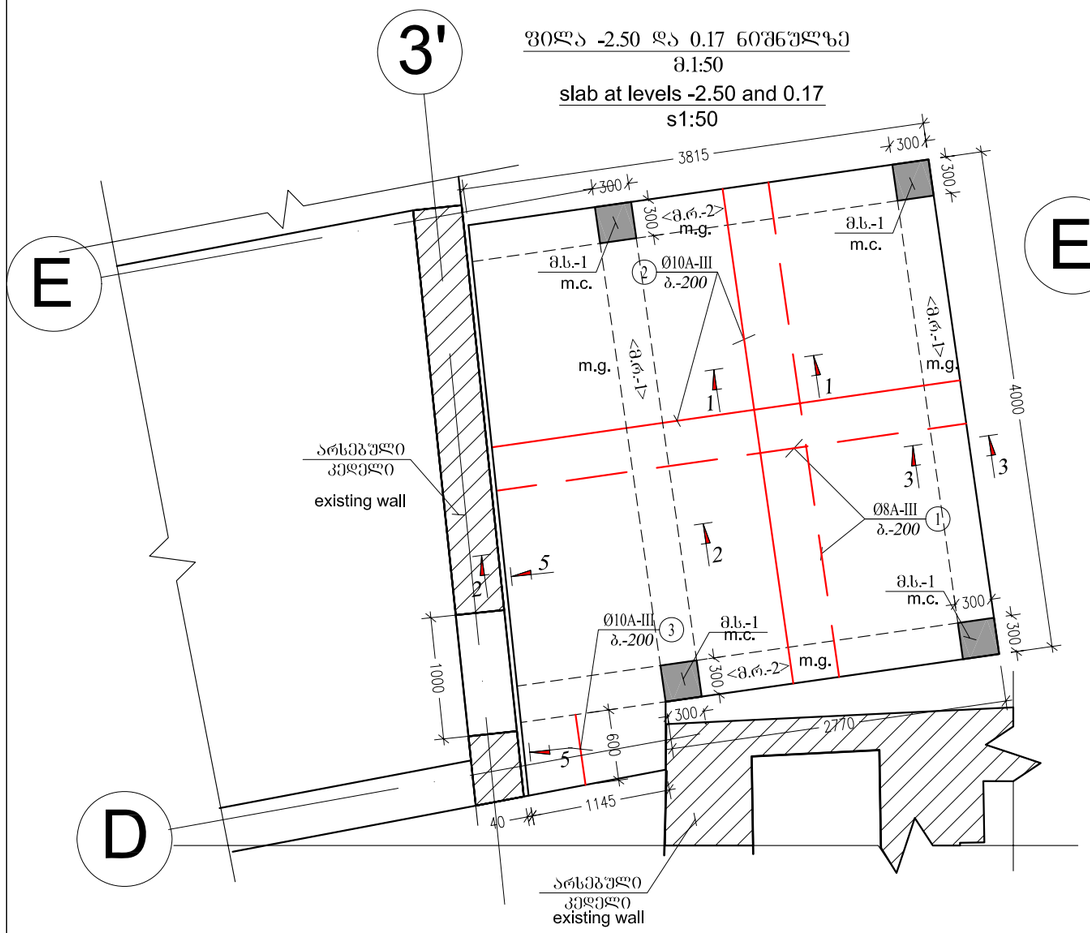

ფილა -2.50 და 0.17 ნიშნულზე
მ.1:50
slab at levels -2.50 and 0.17
s1:50

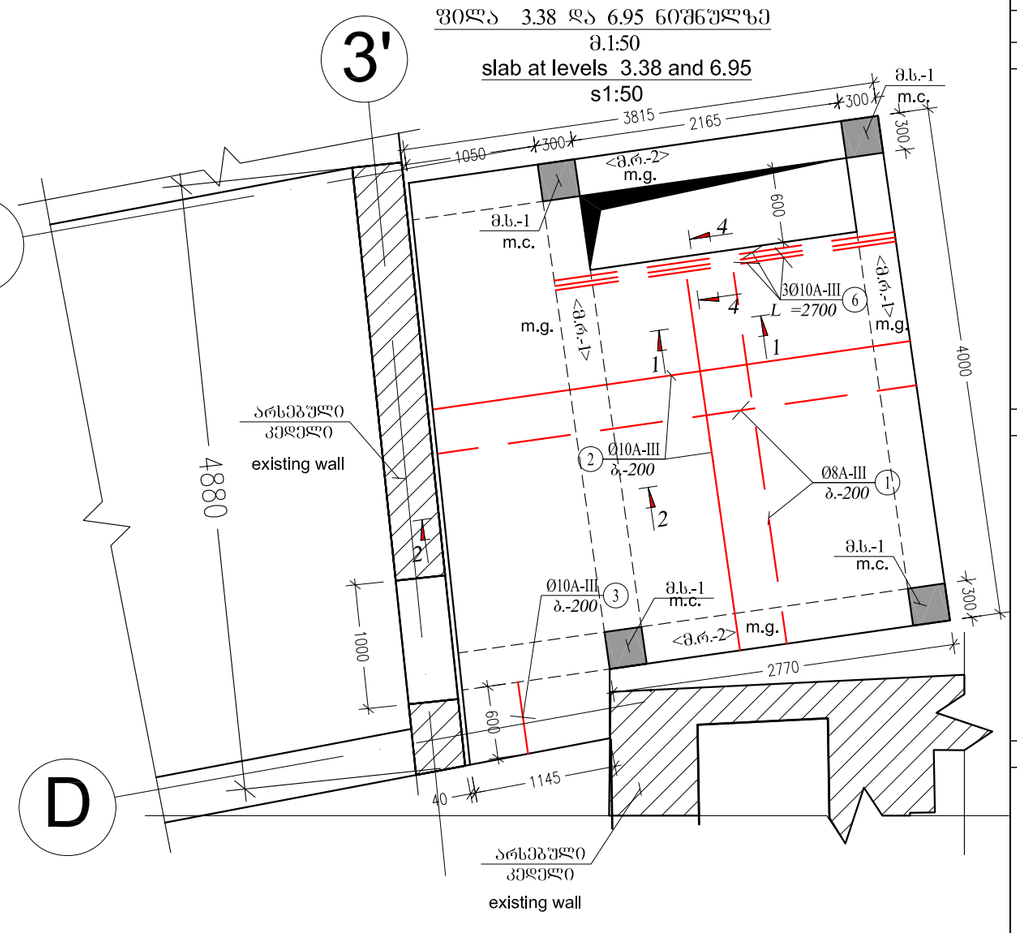

ფილა 3.38 და 6.95 ნიშნულზე
მ.1:50
slab at levels 3.38 and 6.95
s1:50

კვეთი 1-1 section 1-1
მ. 1:20 s. 1:20

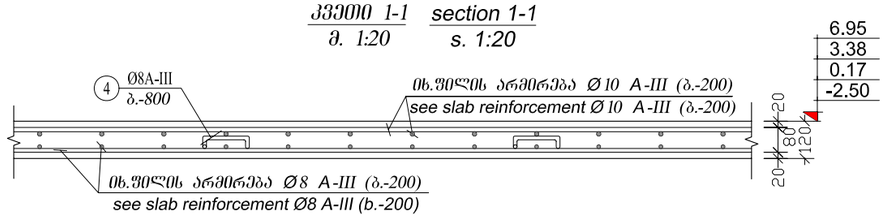

კვეთი 2-2 section 2-2
მ. 1:10 s. 1:20

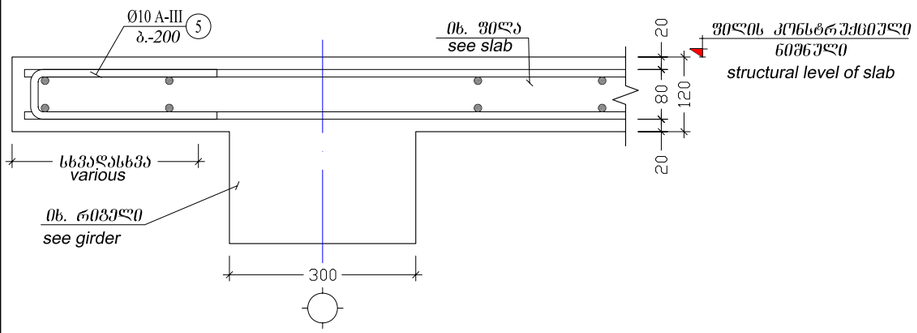

პოზ. №	ესკიზი
5	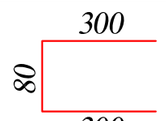
4	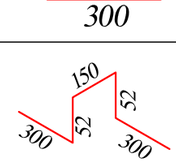

კვეთი 3-3 section 3-3
მ. 1:10 s. 1:20

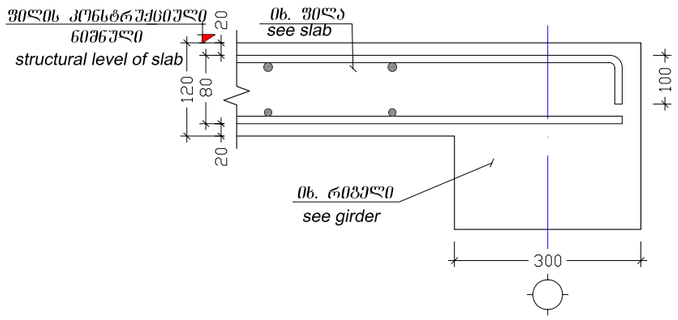

კვეთი 4-4 section 4-4
მ. 1:10 s. 1:10

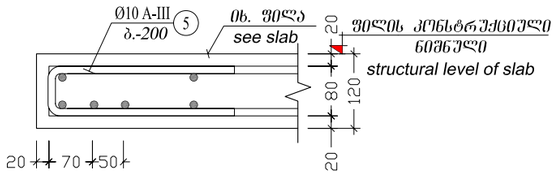

ფორმატი PAPER SIZE	დამკვეთის № CONTRACT #	პროექტის № PROJECT #	ფაილის სახელი FILE NAME
A-3		GE-0150.09	

ვიროზითი აღნიშვნები LEGEND

შენიშვნები

FOR CONSTRUCTION
სამშენებლოდ

სიტუაციური სქემა SITUATIONAL PLAN

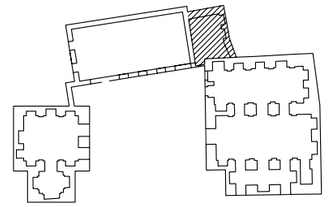

პროექტი PROJECT	რეკონსტრუქცია და ახალი მშენებლობა გუდიაშვილის მოედანზე RECONSTRUCTION AND NEW CONSTRUCTION OF GUDIASHVILI SQUARE
მისამართი ADDRESS	თბილისი გუდიაშვილის მოედანი №2 GUDIASHVILI SQUARE №2 TBILISI

თანამდებობა POSITION	გვარი NAME	ხელმოწერა SIGNATURE
დირექტორი DIRECTOR	ი.სალაღინი	
მთ.არქიტექტორი CHIEF ARCHITECT	გ. სულაბერიძე	
ავტორი AUTHORS	გ. სულაბერიძე	
კონსტრუქტორი STRUCT. ENGINEER	ს.ჯაბაშვილი	
დამამუშავა DRAWN BY	ნ.ხუციშვილი	

ავტორი DRAWING AUTHOR
შ.პ.ს. "არტსტუდიო პროექტი"
გ. ბაბაიძის ქ. 3/5
0109 თბილისი
ტელ.+995 32 231 52 54
ARTSTUDIO PROJECT, LTD.
GALAKTION TABIDZE №3/5
TEL.+995 32 291 52 54
0105 TBILISI

დამკვეთი BUILDER/LAND OWNER
IRAO MAGNAT GUDIASHVILI, LLC
TEL.+995 32 229 07 85
LARSI ST.3
0179 TBILISI
MAGNAT REAL ESTATE

კონსტრუქციული ნაწილი STRUCTURAL

მასშტაბი SCALE	1:50	თარიღი DATE OF ISSUE	25/06/2012
ნახაზი DRWG.	ფილა -2.45; 0.25; 3.45 და 7.20 ნიშნულზე; სპეციფიკაცია	ობიექტი № DATE OF ISSUE №	

REVISIONS		
№	პროექტ. REV.	თარიღი DATE
1	X	24.07.2012
2	X	05.09.2012
3	X	24.09.2012
4		

სტადია STAGE	ინდექსი INDEX	ფურცლები PAGES
პროექტი POJECT	ა-66	

ნივნივების განლაგების გეგმა
მ. 1:100
rafters location plan
s. 1:100

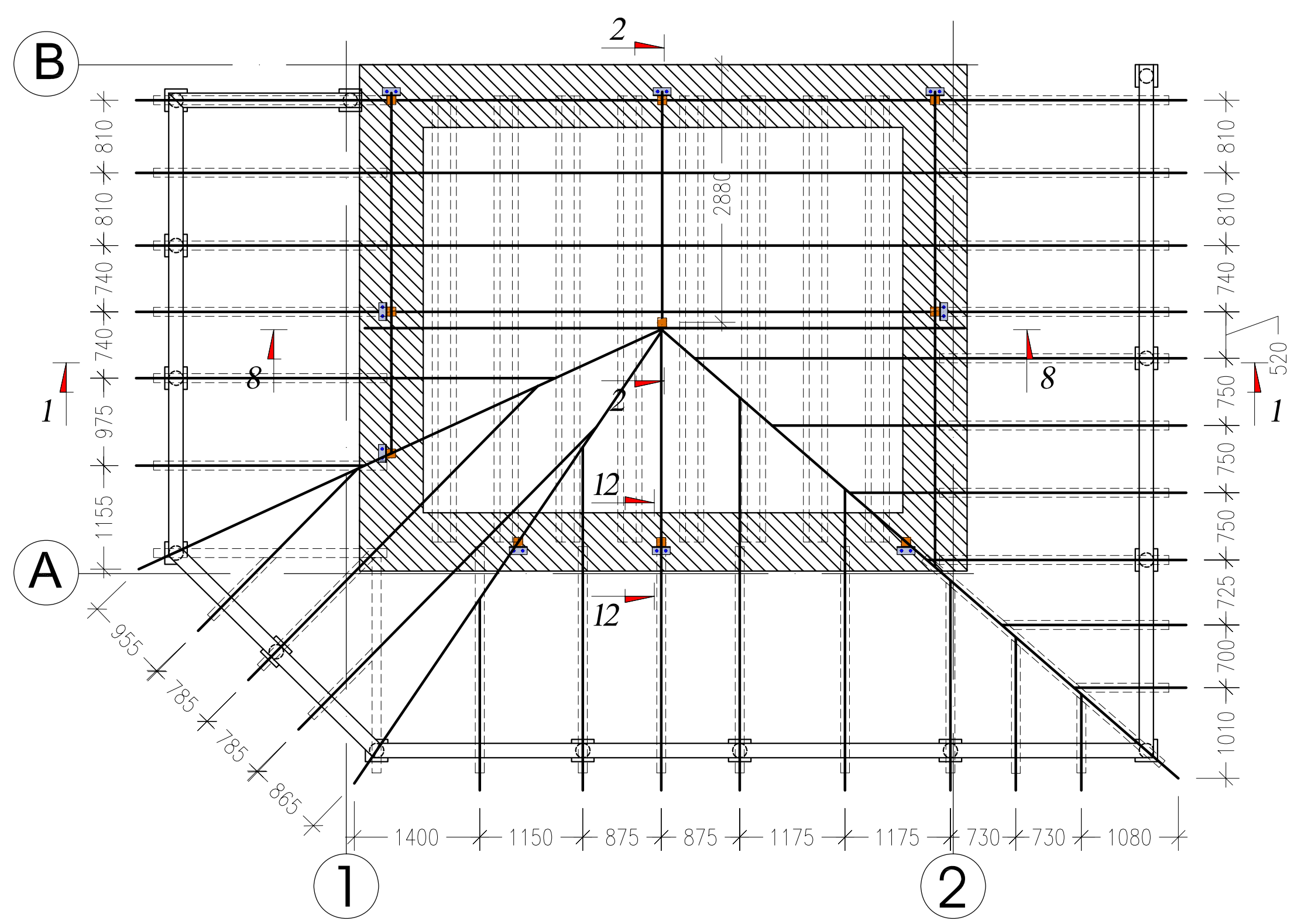

კვეთი 2-2 section 2-2
მ 1:50 s 1:50

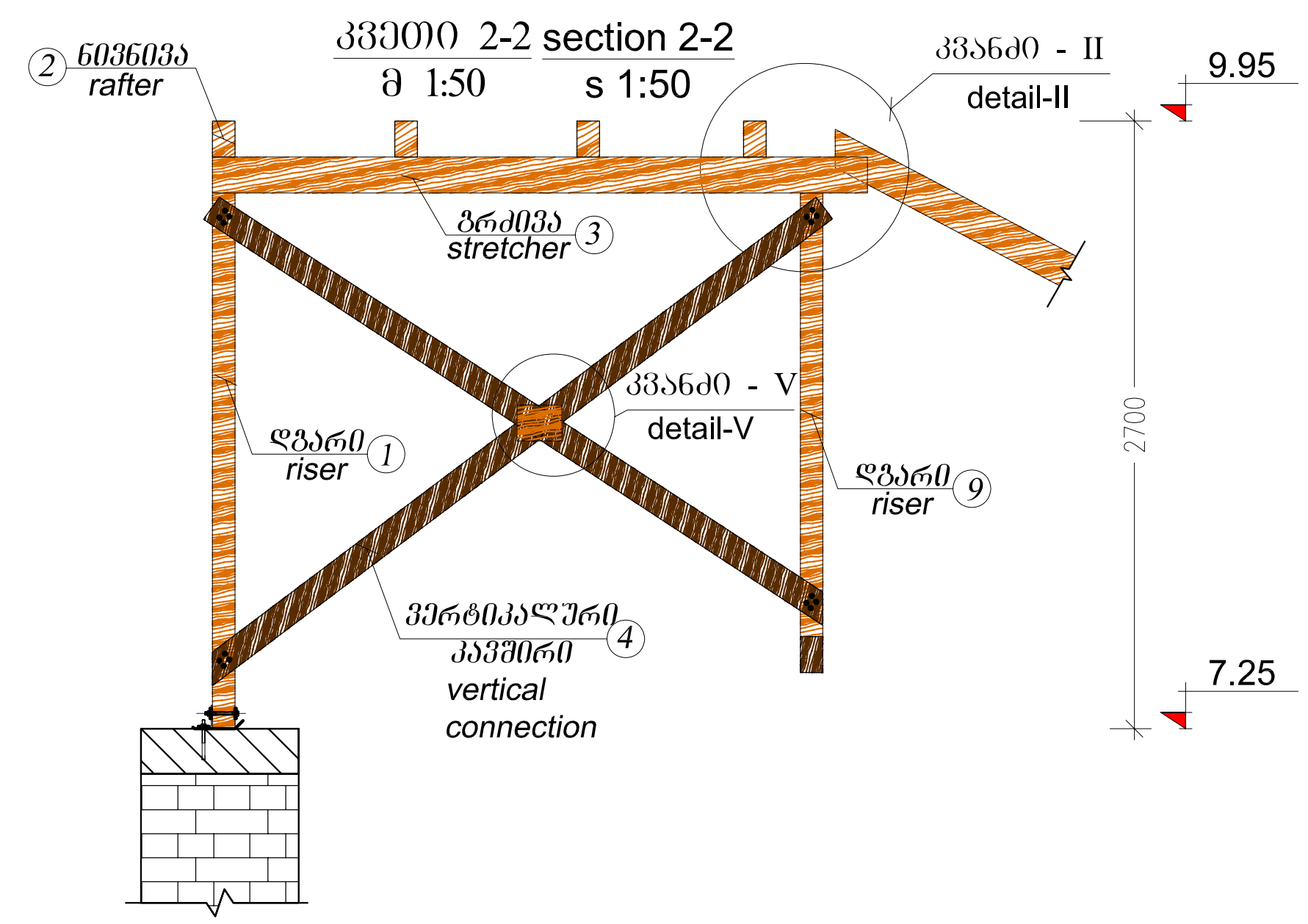

კვეთი 9-9 section 9-9
მ 1:50 s 1:50

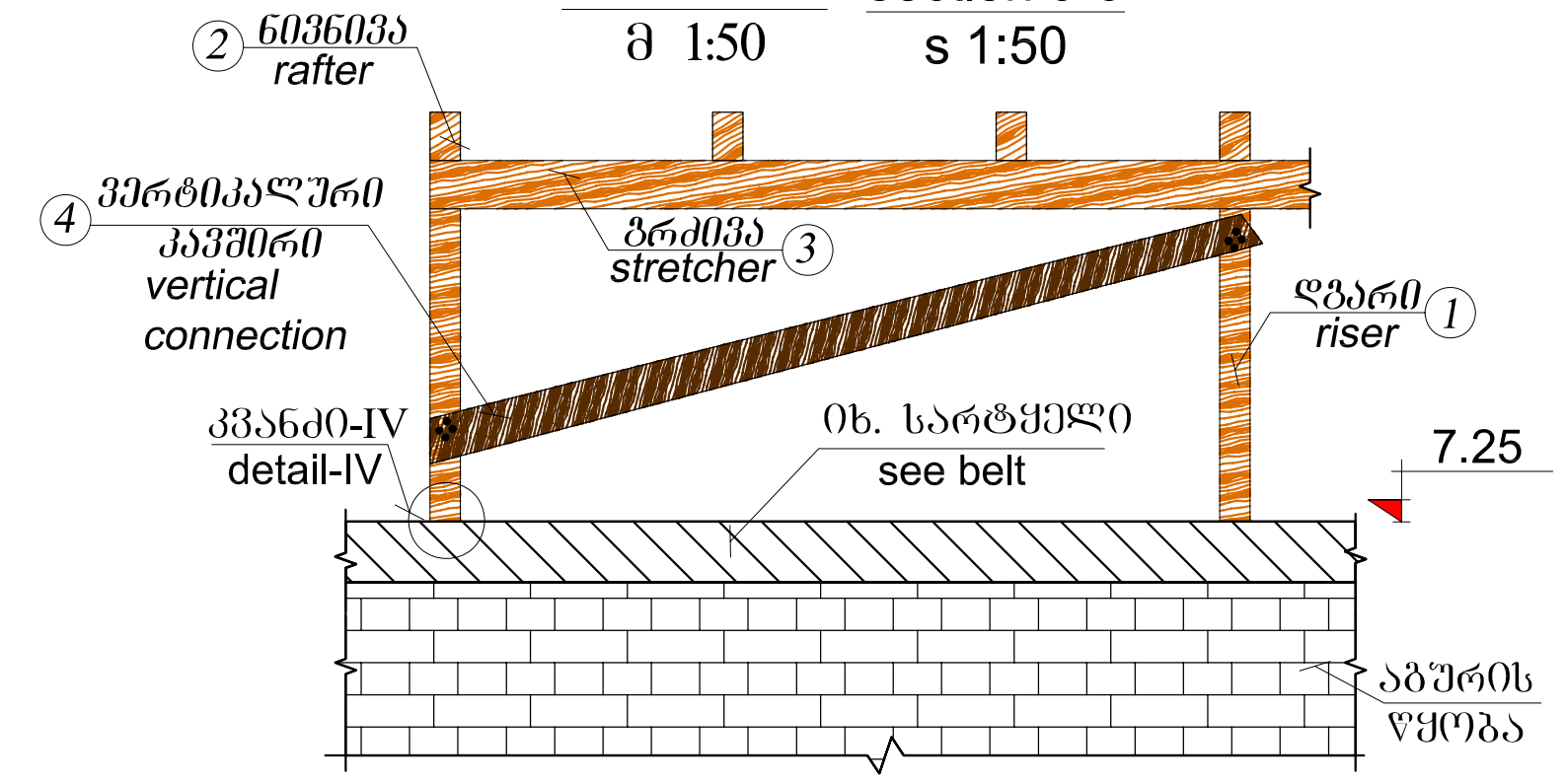

კვეთი 1-1
მ 1:50
section 1-1
s 1:50

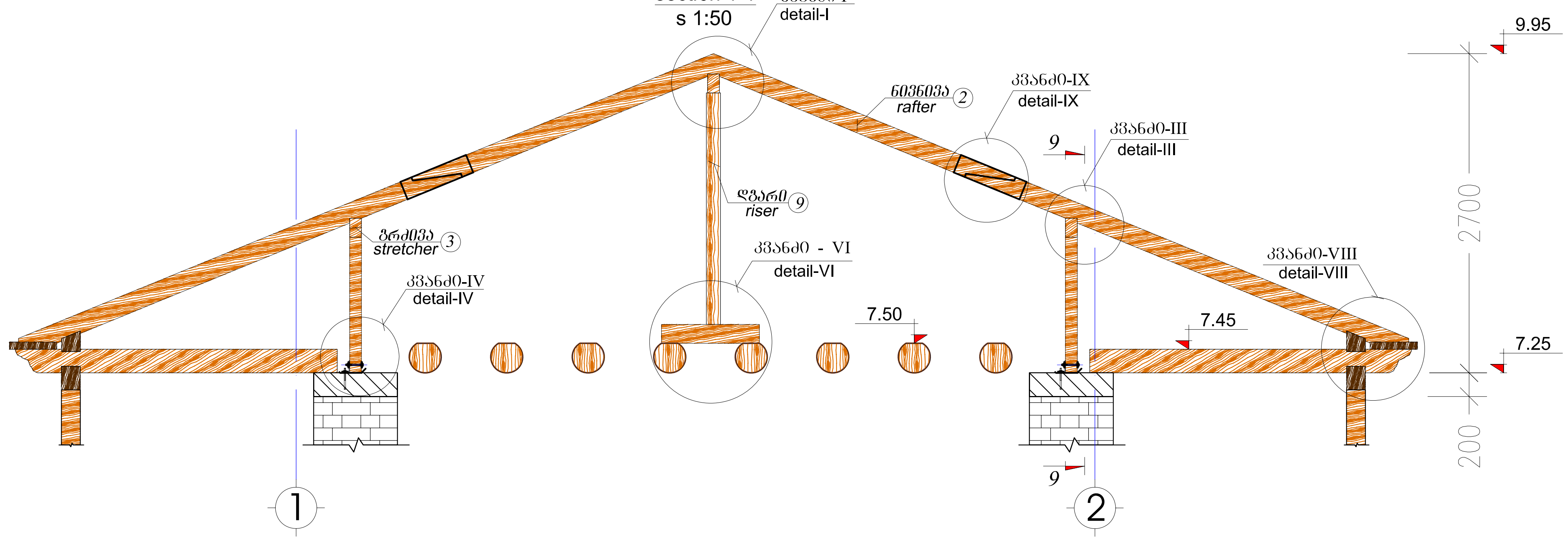

NOT FOR CONSTRUCTION
არასამშენებლო

ფორმატი PAPER SIZE	დაკვეთა № CONTRACT #	პროექტის № PROJECT #	ფაილის სახელი FILE NAME
A-3		GE-0150.09	

პირობითი აღნიშვნები LEGEND

შენიშვნები

სიტუაციური სქემა SITUATIONAL PLAN

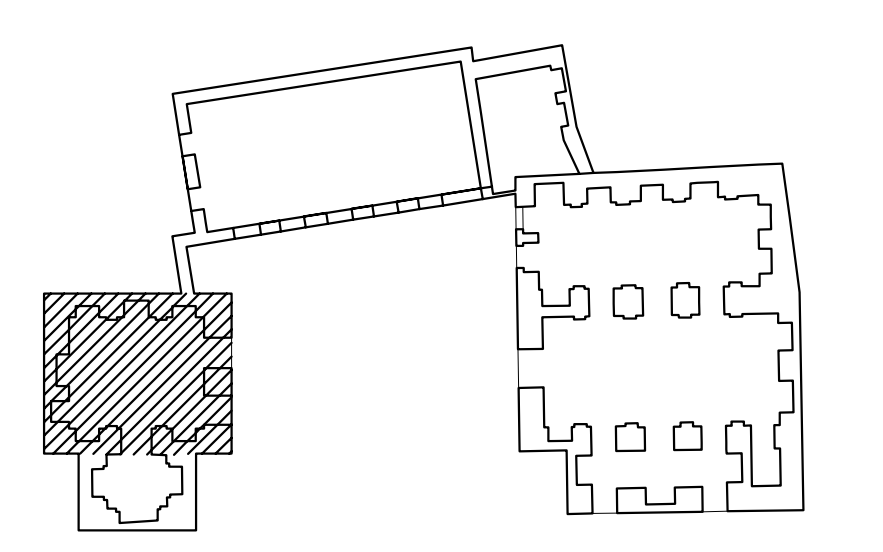

პროექტი PROJECT: რეკონსტრუქცია და ახალი მშენებლობა გუდიაშვილის მოედანზე
RECONSTRUCTION AND NEW CONSTRUCTION OF GUDIASHVILI SQUARE

მისამართი ADDRESS: თბილისი გუდიაშვილის მოედანი №2
GUDIASHVILI SQUARE №2 TBILISI

თანამდებობა POSITION	გვარი NAME	ხელმოწერა SIGNATURE
დირექტორი DIRECTOR	ი.სკალცინი	
მთ.არქიტექტორი CHIEF ARCHITECT	გ. სულაბერიძე	
ავტორი AUTHORS	გ. სულაბერიძე	
კონსტრუქტორი STRUCT. ENGINEER	ს.პაპაშვილი	
დაამუშავა DRAWN BY	გ.თაბაგარი	

ავტორი DRAWING AUTHOR
შ.პ.ს. "არტსტუდიო პროექტი
გ. ტაბიძის ქ. 3/5
0709 თბილისი
ტელ.+995 32 231 52 54
ARTSTUDIO PROJECT, LTD.
GALAKTION TABIDZE №3/5
TEL.+995 32 291 52 54
0105 TBILISI

დამკვეთი BUILDER/LAND OWNER
IRAO MAGNAT GUDIASHVILI, LLC
TEL.+995 32 229 07 85
LARSI ST.3
0179 TBILISI

კონსტრუქციული ნაწილი
STRUCTURAL

მასშტაბი SCALE	1:100	თარიღი DATE OF ISSUE	19/07/2012

ობიექტი № DATE OF ISSUE №

ნახაზი DRWG.: ნივნივების განლაგების გეგმა

კორექტირება REVISIONS

№	კორექტ. REV.	თარიღი DATE
1	X	29.09.2012
2		
3		
4		

სტადია STAGE	ინდექსი INDEX	ფურცლები PAGES
პროექტი POJECT	კ-69	

ნივნივების განლაგების გეგმა
მ. 1:100
rafters location plan
s. 1:100

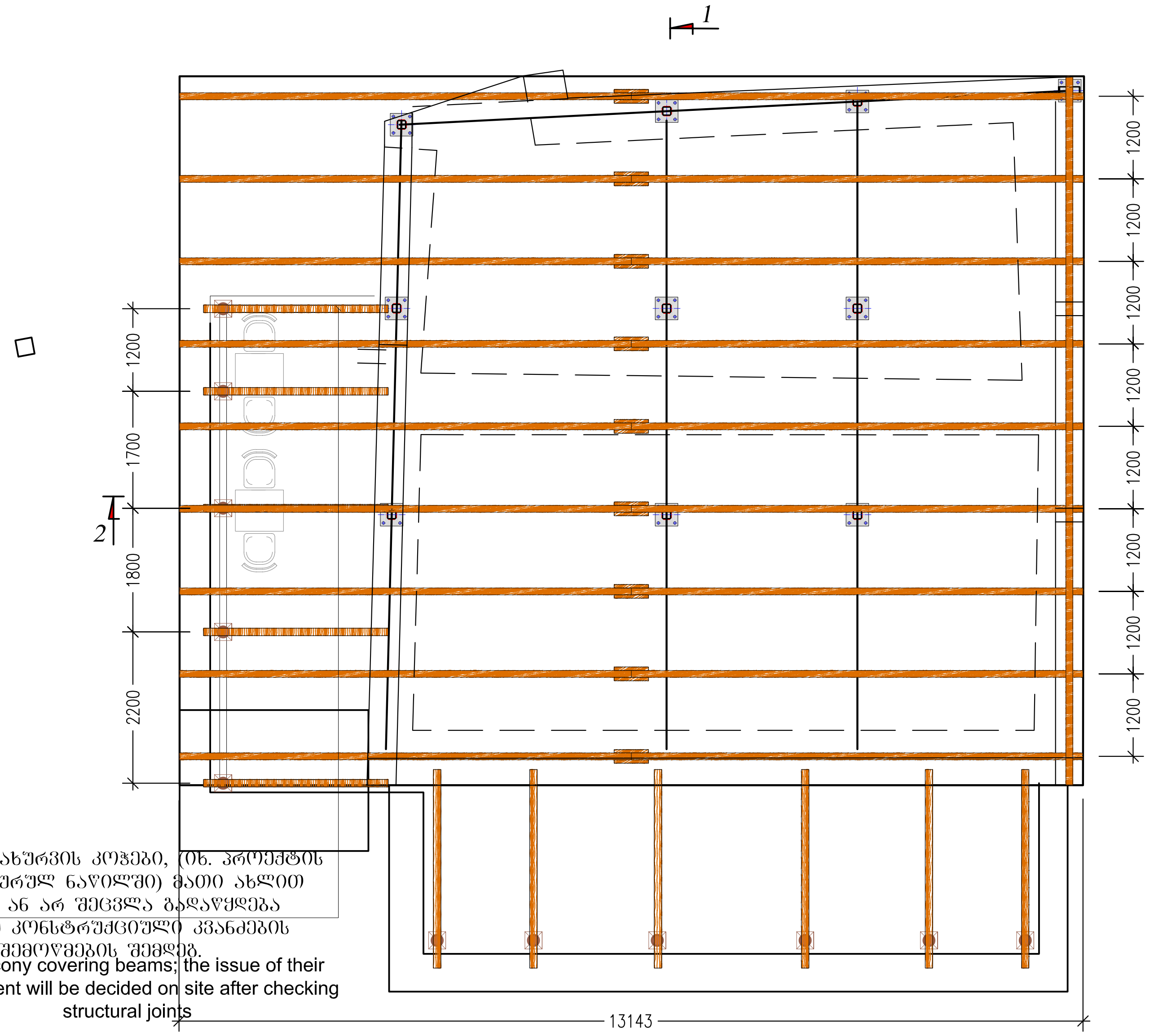

კვანძი – 1 მ. 1:20
detail - 5 s. 1:20

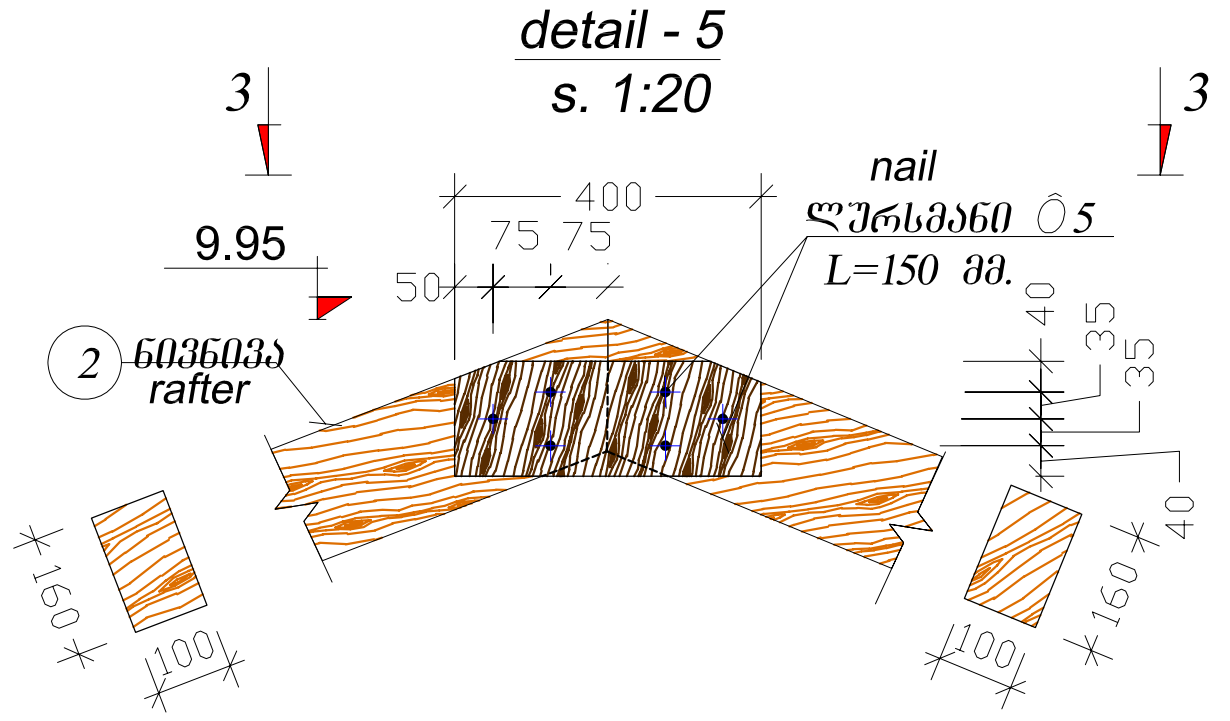

კვანძი – 2 მ. 1:10
detail - 2 s. 1:10

კვეთი 3-3 მ. 1:20
section 3-3 s. 1:20

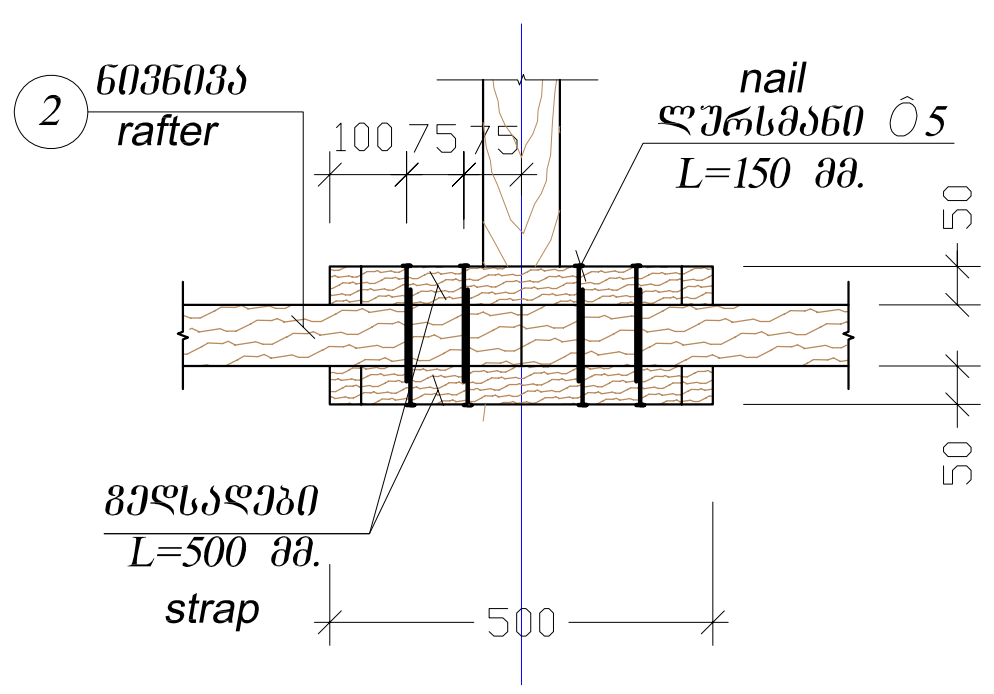

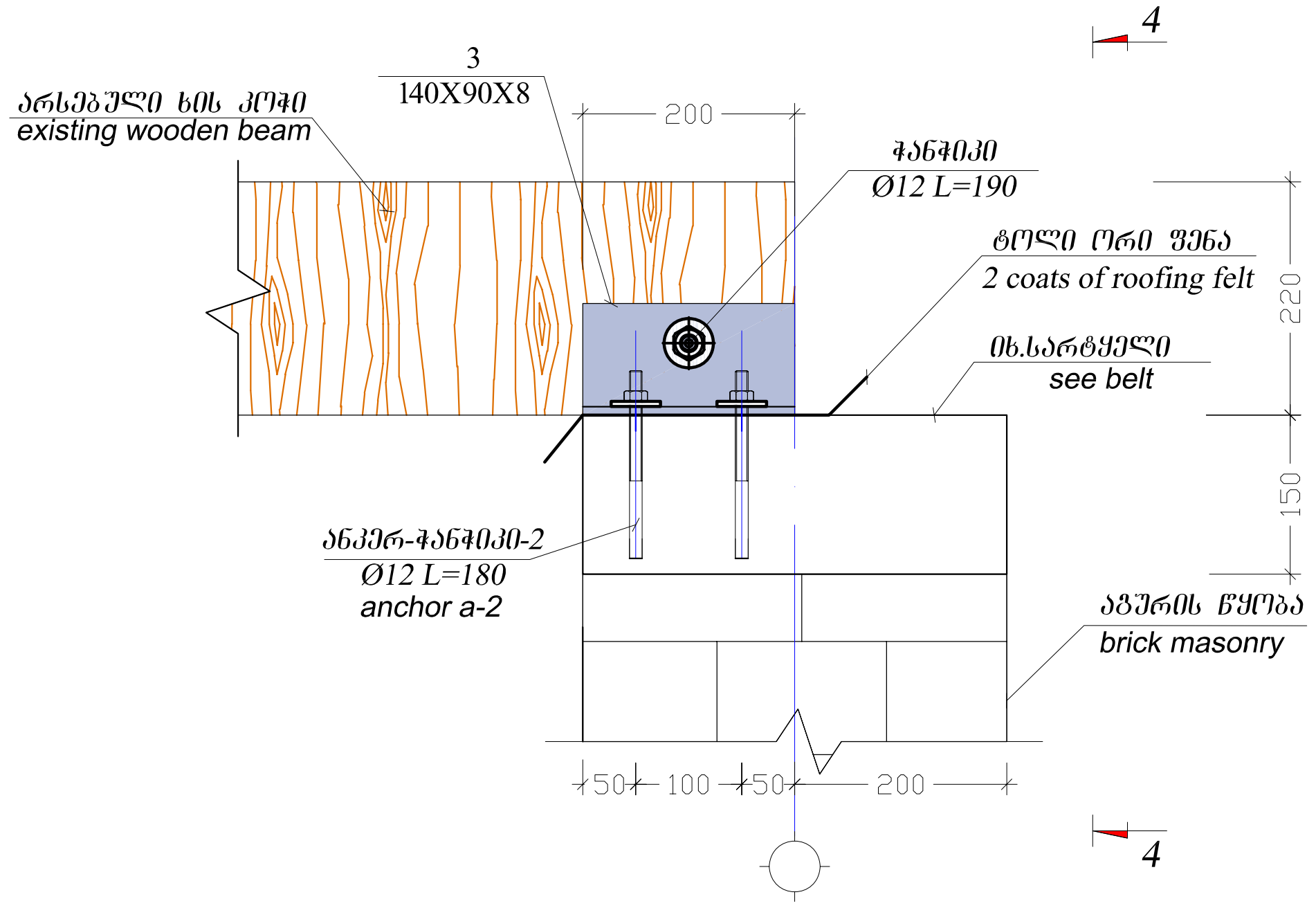

ხედი 5 - 5 მ.1:10
section 5 - 5 s.1:10

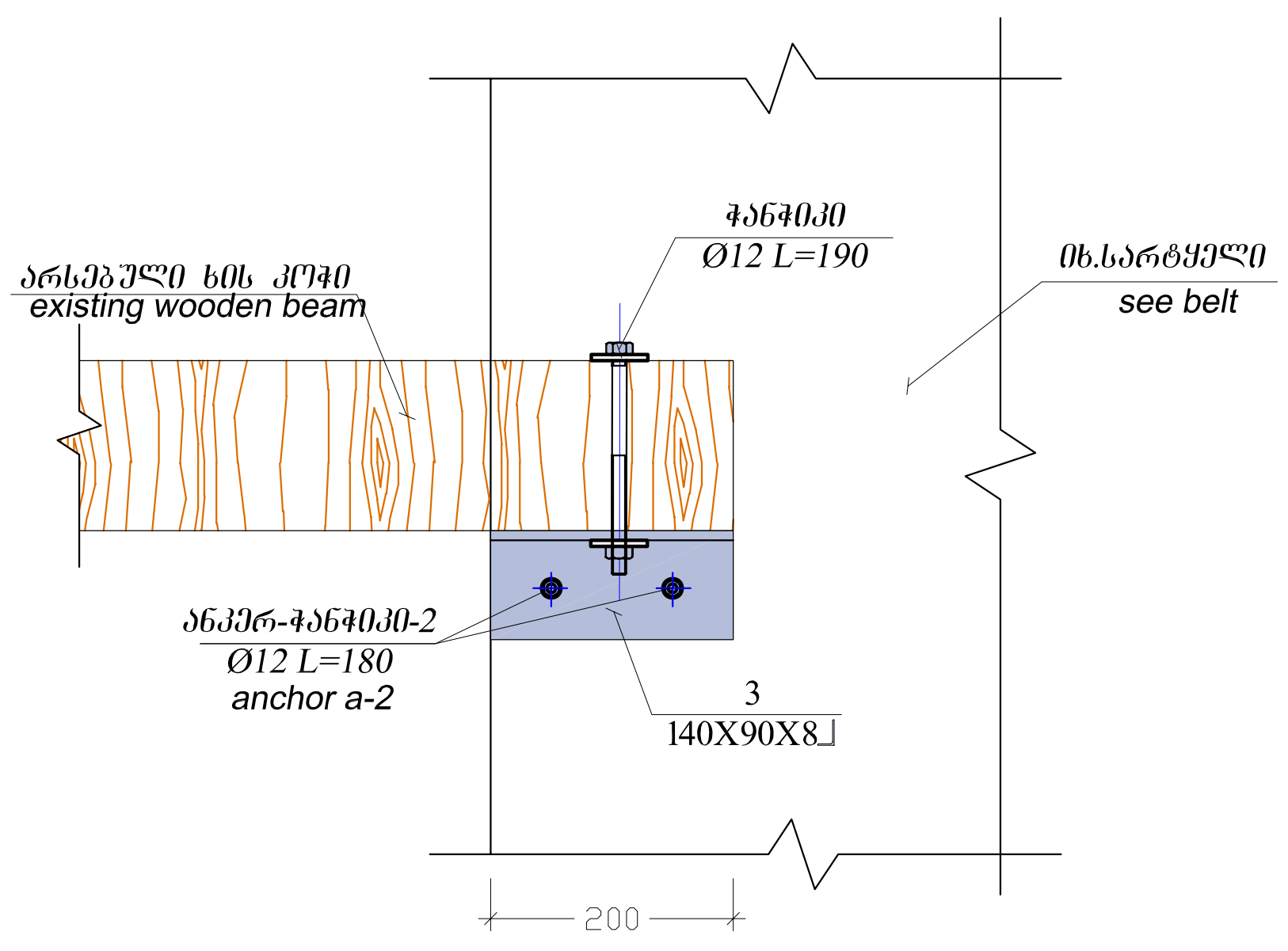

კვეთი 4 - 4 მ.1:10
section 4 - 4 s.1:10

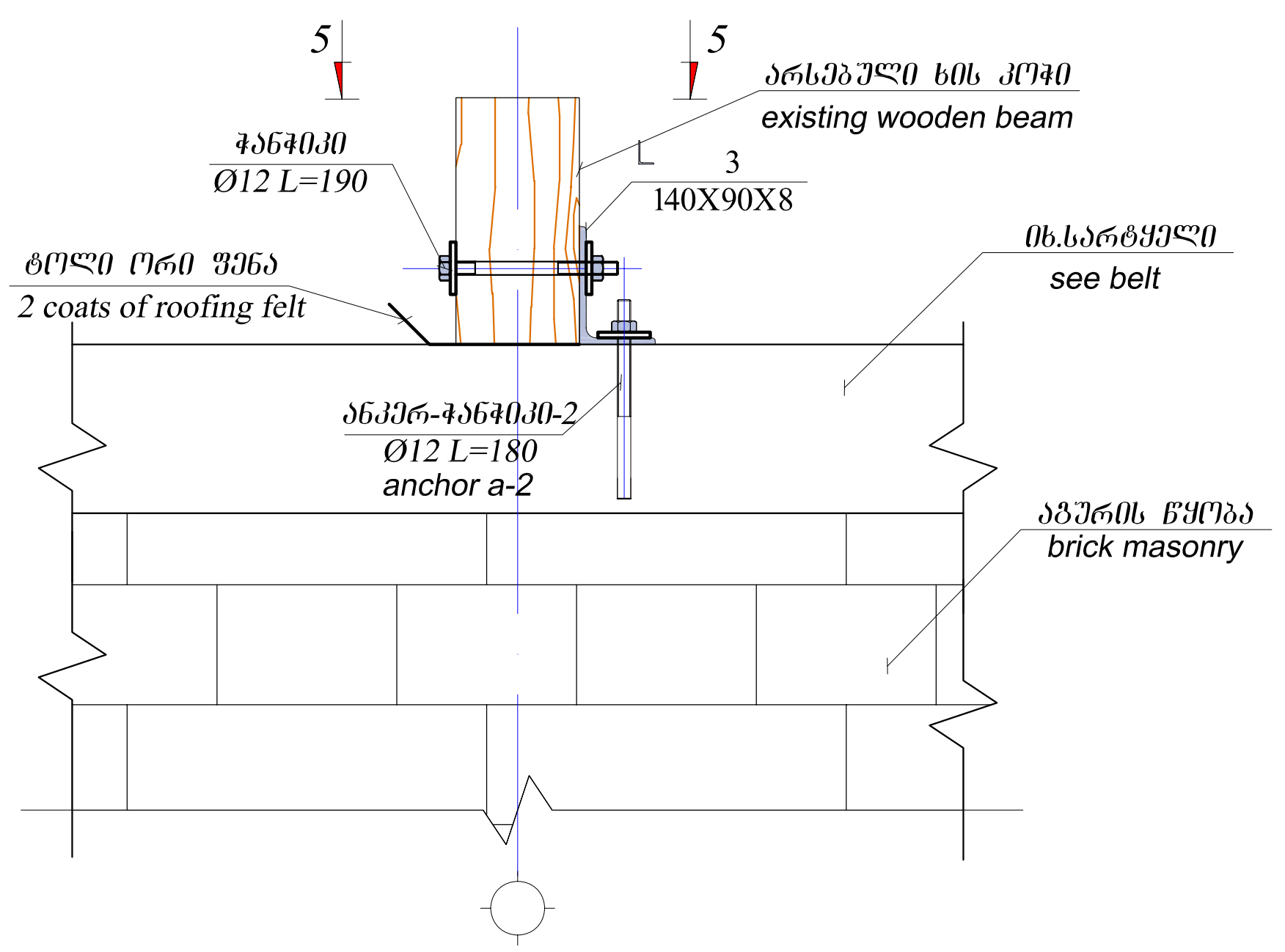

ფორმატი PAPER SIZE	დაკვეთა № CONTRACT #	პროექტის № PROJECT #	ფაილის სახელი FILE NAME
A-3		GE-0150.09	

პირობითი აღნიშვნები — LEGEND

1. ყველა ზომა დაზუსტდეს ადგილზე არქიტექტურული ნიშნულის დაცვით;

შენიშვნები

NOT FOR CONSTRUCTION
არასამშენებლო

სიტუაციური სქემა — SITUATIONAL PLAN

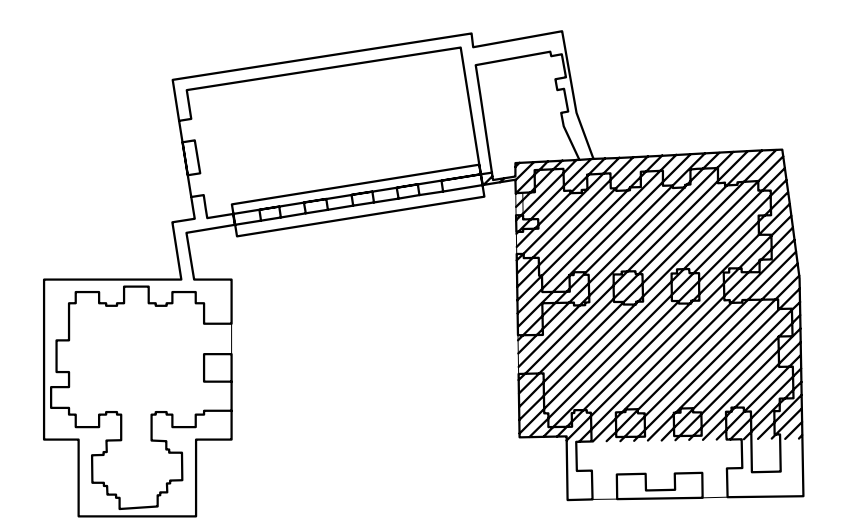

პროექტი / PROJECT: რეკონსტრუქცია და ახალი მშენებლობა გუდიაშვილის მოედანზე — RECONSTRUCTION AND NEW CONSTRUCTION OF GUDIASHVILI SQUARE

მისამართი / ADDRESS: თბილისი გუდიაშვილის მოედანი №2 — GUDIASHVILI SQUARE №2 TBILISI

თანამდებობა POSITION	გვარი NAME	ხელმოწერა SIGNATURE
დირექტორი DIRECTOR	ი.სახლვინი	
მთ.არქიტექტორი CHIEF ARCHITECT	გ. სულაბერიძე	
ავტორი AUTHORS	გ. სულაბერიძე	
კონსტრუქტორი STRUCT. ENGINEER	ს.კაკაშვილი	
დაამუშავა DRAWN BY	გ.თაბაგარი	

ავტორი DRAWING AUTHOR
შ.პ.ს. "არტსტუდიო პროექტი
გ. ტაბიძის ქ. 3/5
0709 თბილისი
ტელ.+995 32 231 52 54
ARTSTUDIO PROJECT, LTD.
GALAKTION TABIDZE №3/5
TEL.+995 32 291 52 54
0105 TBILISI

დამკვეთი BUILDER/LAND OWNER
IRAO MAGNAT GUDIASHVILI, LLC
TEL.+995 32 229 07 85
LARSI ST.3
0179 TBILISI
MAGNAT REAL ESTATE

კონსტრუქციული ნაწილი
STRUCTURAL

მასშტაბი SCALE	1:100	თარიღი DATE OF ISSUE	19/07/2012
ნახაზი DRWG.		ობიექტი № DATE OF ISSUE №	

ნახაზი: ნივნივების განლაგების გეგმა; კვანძი 1;2, კვეთი 3-3,4-4;5-5

კორექტირება — REVISIONS

№	კორექტ. REV.	თარიღი DATE
1		
2		
3		
4		

სტადია STAGE	ინდექსი INDEX	ფურცლები PAGES
პროექტი POJECT	კ-77	

ნივნივების განლაგების გეგმა
მ. 1:100

rafters location plan
s. 1:100

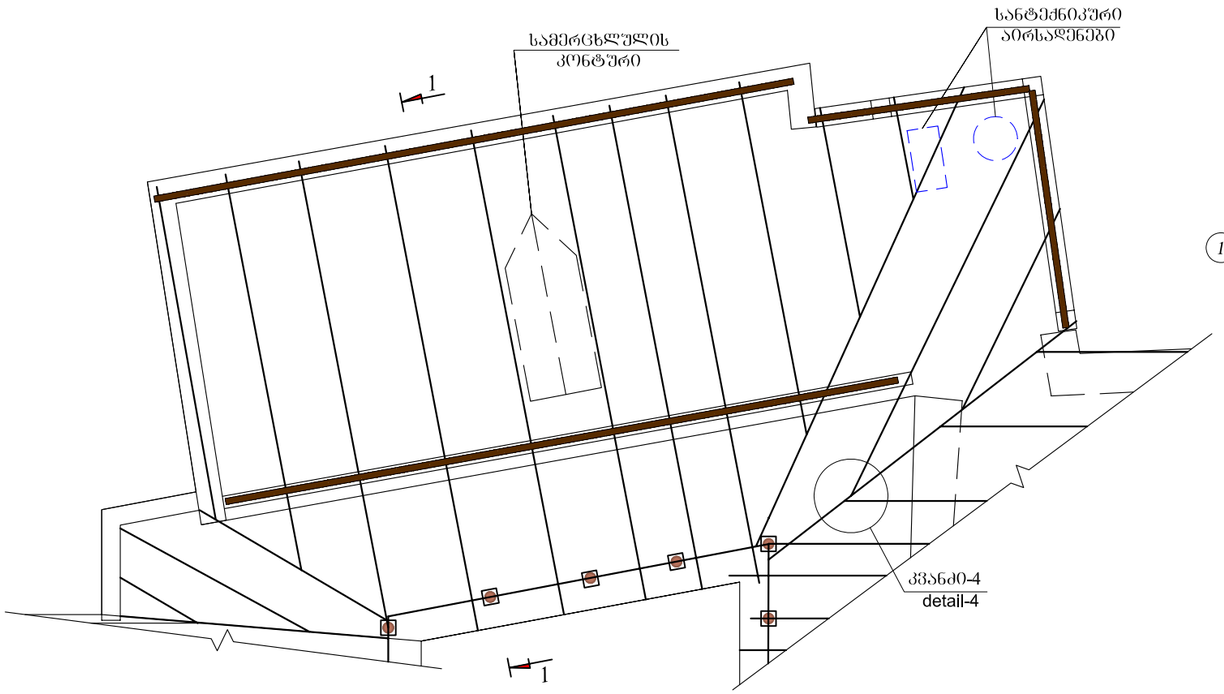

კვანძი – 1
მ. 1:10

detail - 1
s. 1:10

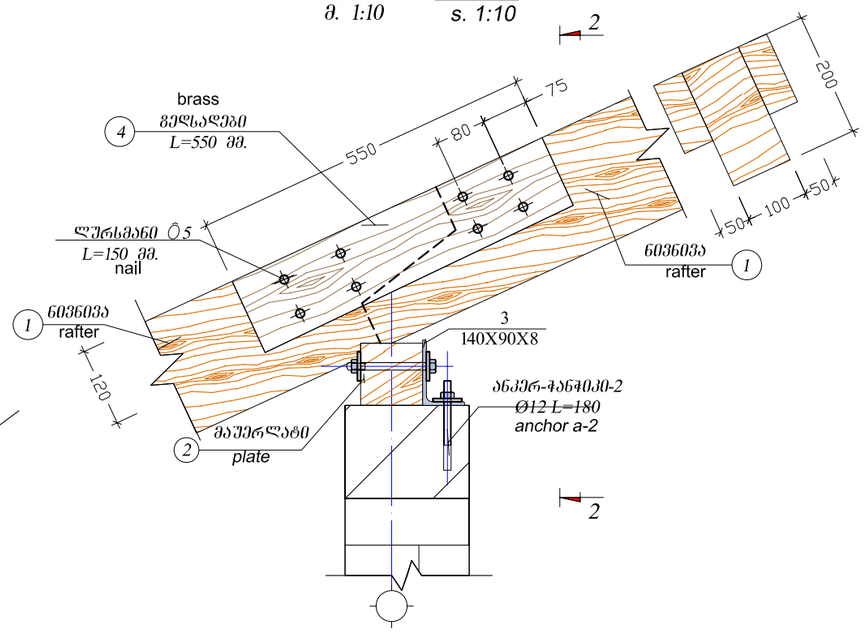

კვეთი 2- 2
მ.1:10

section 2 -2
s.1:10

კვეთი 1 - 1
მ 1:50

section 1-1
s 1:50

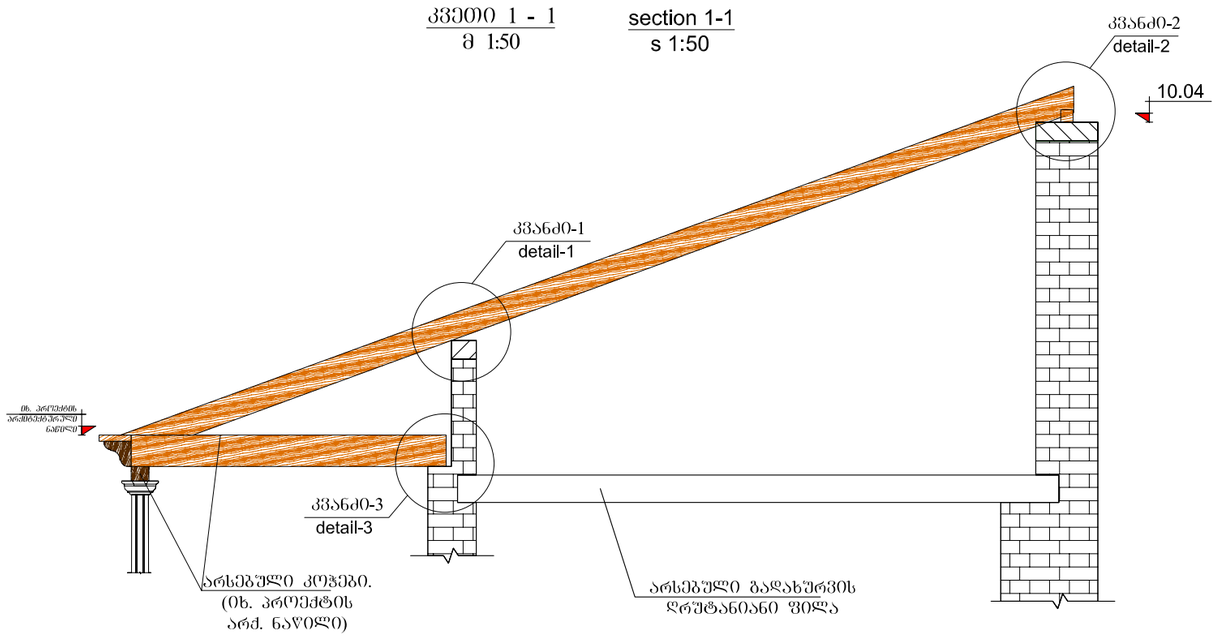

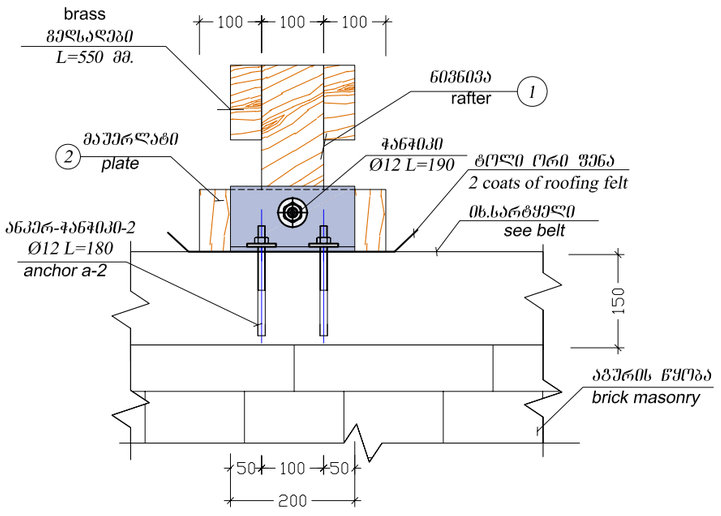

ფორმატი PAPER SIZE	ხელშეკრულების № CONTRACT #	პროექტის № PROJECT #	ფაილის სახელი FILE NAME
A-3		GE-0150.09	

პირობითი აღნიშვნები LEGEND

1. ყველა ზომა დაზუსტდეს ადგილზე არქიტექტურული ნიშნულის დაცვით;
2. ჯვეთი 1ა-1ა ანალოგიურია ჯვეთი 1-1-ის (იხ. პროექტის არიტექტურული ნაწილი)

შენიშვნები

NOT FOR CONSTRUCTION
ეკრასამშენებლოდ

სიტუაციური სქემა SITUATIONAL PLAN

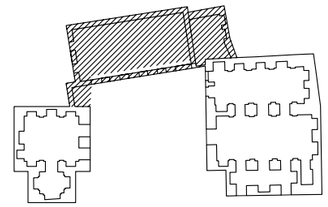

პროექტი PROJECT	რეკონსტრუქცია და ახალი მშენებლობა გუდიაშვილის მოედანზე RECONSTRUCTION AND NEW CONSTRUCTION OF GUDIASHVILI SQUARE
მისამართი ADDRESS	თბილისი გუდიაშვილის მოედანი №2 GUDIASHVILI SQUARE №2 TBILISI

თანამდებობა POSITION	გვარი NAME	ხელმოწერა SIGNATURE
დირექტორი DIRECTOR	ი.სალვინი	
მთ.არქიტექტორი CHIEF ARCHITECT	გ. სულაბერიძე	
ავტორი AUTHORS	გ. სულაბერიძე	
კონსტრუქტორი STRUCT. ENGINEER	ს.პაპაშვილი	
დაამუშავა DRAWN BY	გ.თაბაგარი	

ავტორი DRAWING AUTHOR

შ.პ.ს. "არტსტუდიო პროექტი
გ. ტაბიძის ქ. 3/5
0109 თბილისი
ტელ.+995 32 231 52 54
ARTSTUDIO PROJECT, LTD.
GALAKTION TABIDZE №3/5
TEL.+995 32 291 52 54
0105 TBILISI

დამკვეთი BUILDER/LAND OWNER

IRAO MAGNAT GUDIASHVILI, LLC
TEL.+995 32 229 07 85
LARSI ST.3
0179 TBILISI
MAGNAT REAL ESTATE

კონსტრუქციული ნაწილი STRUCTURAL

მასშტაბი SCALE	1:100	თარიღი DATE OF ISSUE	19/07/2012
ნახაზი DRWG.	ნივნივების განლაგების გეგმა; ჯვანძი 1;ჯვეთი 1-1,2-2,	ცვლილებები № DATE OF ISSUE №	

პროექტირება REVISIONS		
№	კორექტ. REV.	თარიღი DATE
1		
2		
3		
4		

სტადია STAGE	ინდექსი INDEX	ფურცლები PAGES
პროექტი POJECT	ა-81	