ნაწრთობი მინა

მილკვადრატი



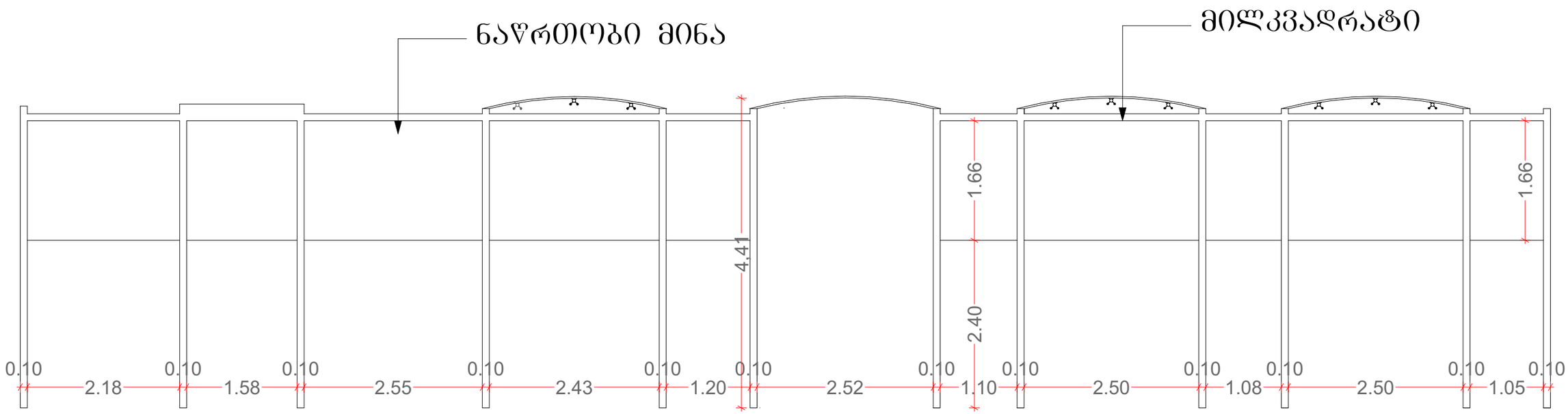

ფასადი

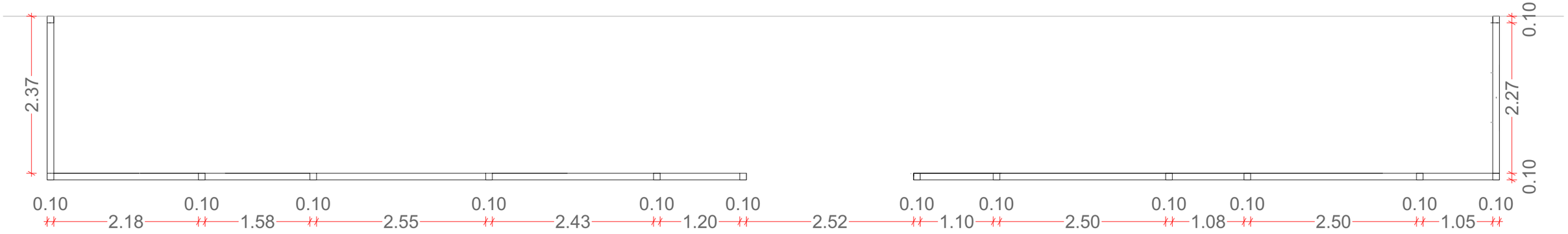

გეგმა