
ავტ. პ. ტაბატაძე ს.პირადობის №: 01 60 [illegible] ტელ: (+995 32) 237 30 50 xyz.ge@yahoo.com	ვერტიკალური ჭრილი ა-ა
	პროექტის ავტორი
	პროექტის ხელმძღვანელი
	არქიტექტურული ნაწილი
	ადგილმდებარეობა
	ობიექტის დასახელება
	ფურცლის ნომერი 8
	ფურცლების რაოდენობა
	მასშტაბი 1:100
	ფურცლის ზომა A3

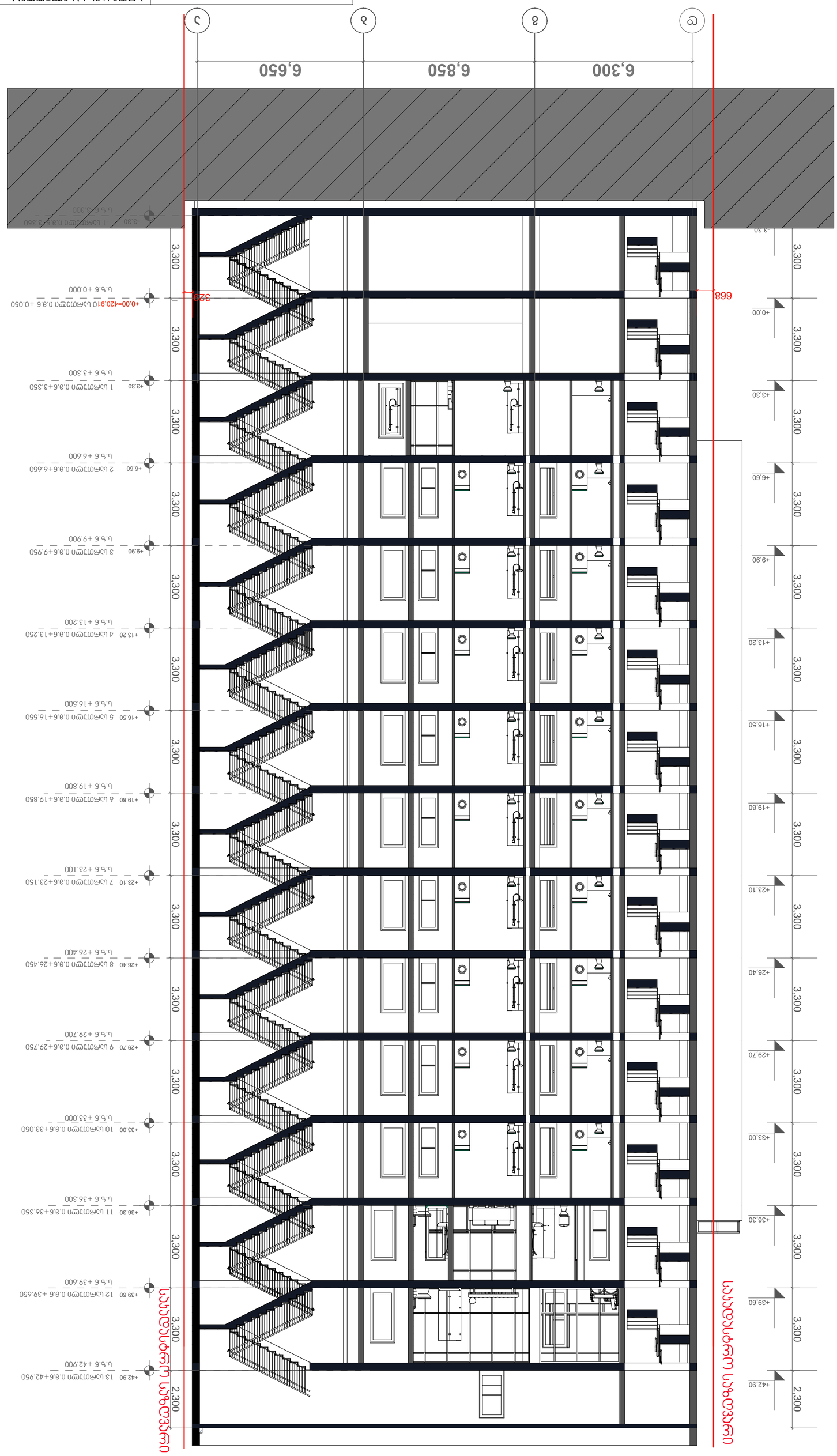

ავტორი	გ. ლომთათიძე		
ხელმძღვანელი	გ. ლომთათიძე		
კონსულტანტი			
კონტროლიორი	ე. ჭანტურია		
პროექტის დასახელება			
ნაგებობის ნაწილი			
ნახაზის დასახელება			
ნახაზის N	3-3	ფურცელი	8
მასშტაბი	1:100		

შპს. ლომთათიძე
ს.ს.პროექტირება
საქართველო, 0160
ქ.თბილისი, ი.ჭავჭავაძის გამზ. 1998 321 237 30 50
xyz.ge@yahoo.com

ბრძანებით დამტკიცებული საპროექტო დოკუმენტაციის ნაწილი

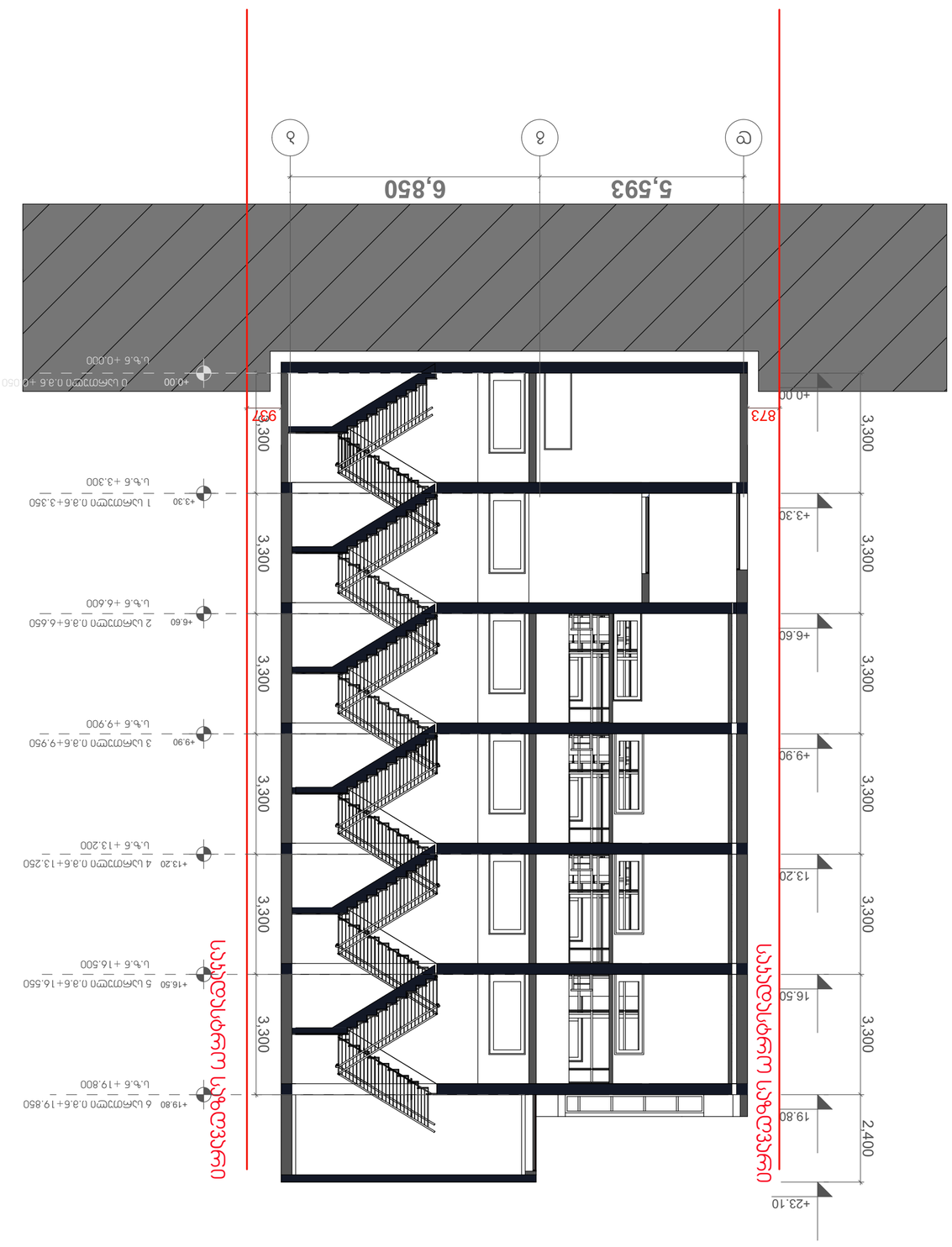

		ბინა: ქ. ტბილისი, ს.ანწუხელის ქ. №3 საკონტაქტო ტელეფონი: 0160 ელ.ფოსტა: (995 32) 237 30 50 xyz.ge@yahoo.com
შემსრულებლის ხელმოწერა	ი. ხუციშვილი	
ტექნიკური ზედამხედველი	ვ. ფოფხაძე	
ავტორი	ა. ჯინჭარაძე	
არქიტექტორი	ნ. ჭანტურია	
პროექტის ხელმძღვანელი	ნ. ჭანტურია	
დამკვეთი		

ბინათმშენებლობა ბაბანაურში

ბინათმშენებლობა ბაბანაურში ბინა №3-ის ფასადების ნახაზები

ფურცლების რაოდენობა	8
ფურცლის ნომერი	ფ-ბინა №3
მასშტაბი	1:100

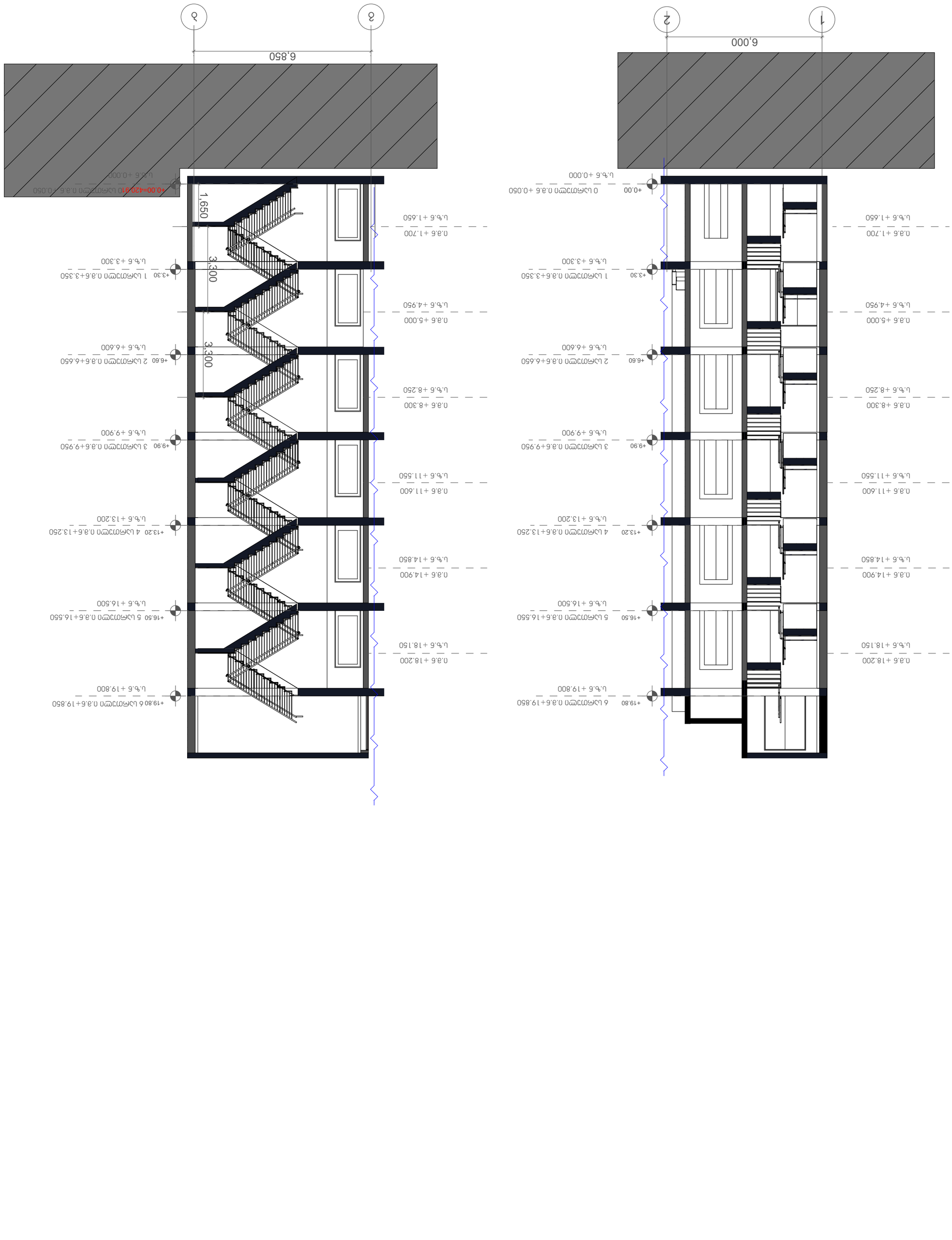

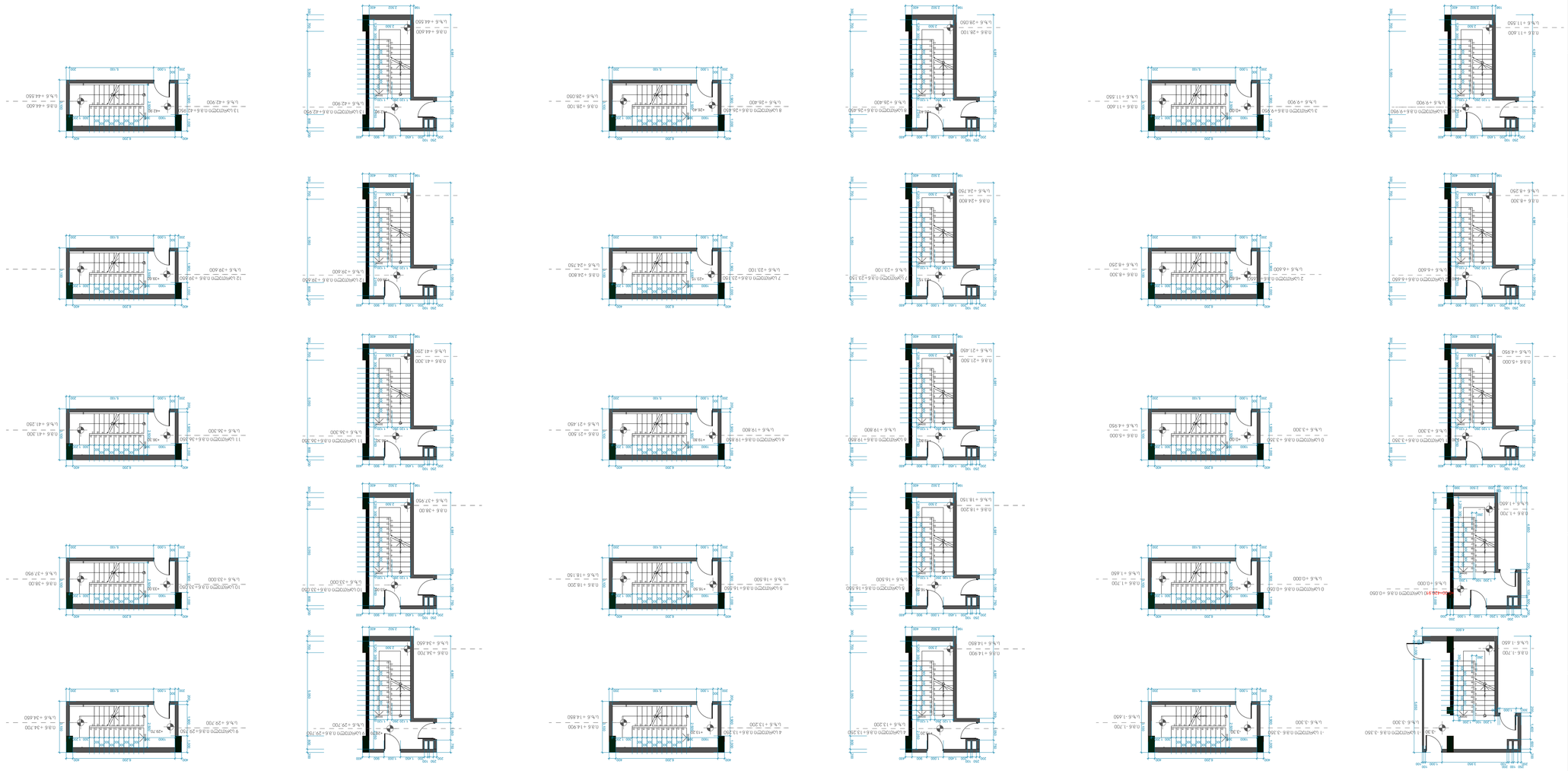
Z
X
Y
+0.00
+26.40
+23.10
+19.80
+16.50
+13.20
+9.90
+6.60
+3.30
-3.30
-1.65
0.00
1.65
3.30
4.95
6.60
8.25
9.90
11.55
13.20
14.85
16.50
18.15
19.80
21.45
23.10
24.75
26.40
28.05
29.70
31.35
33.00
34.65
36.30
41.25
42.90
44.55

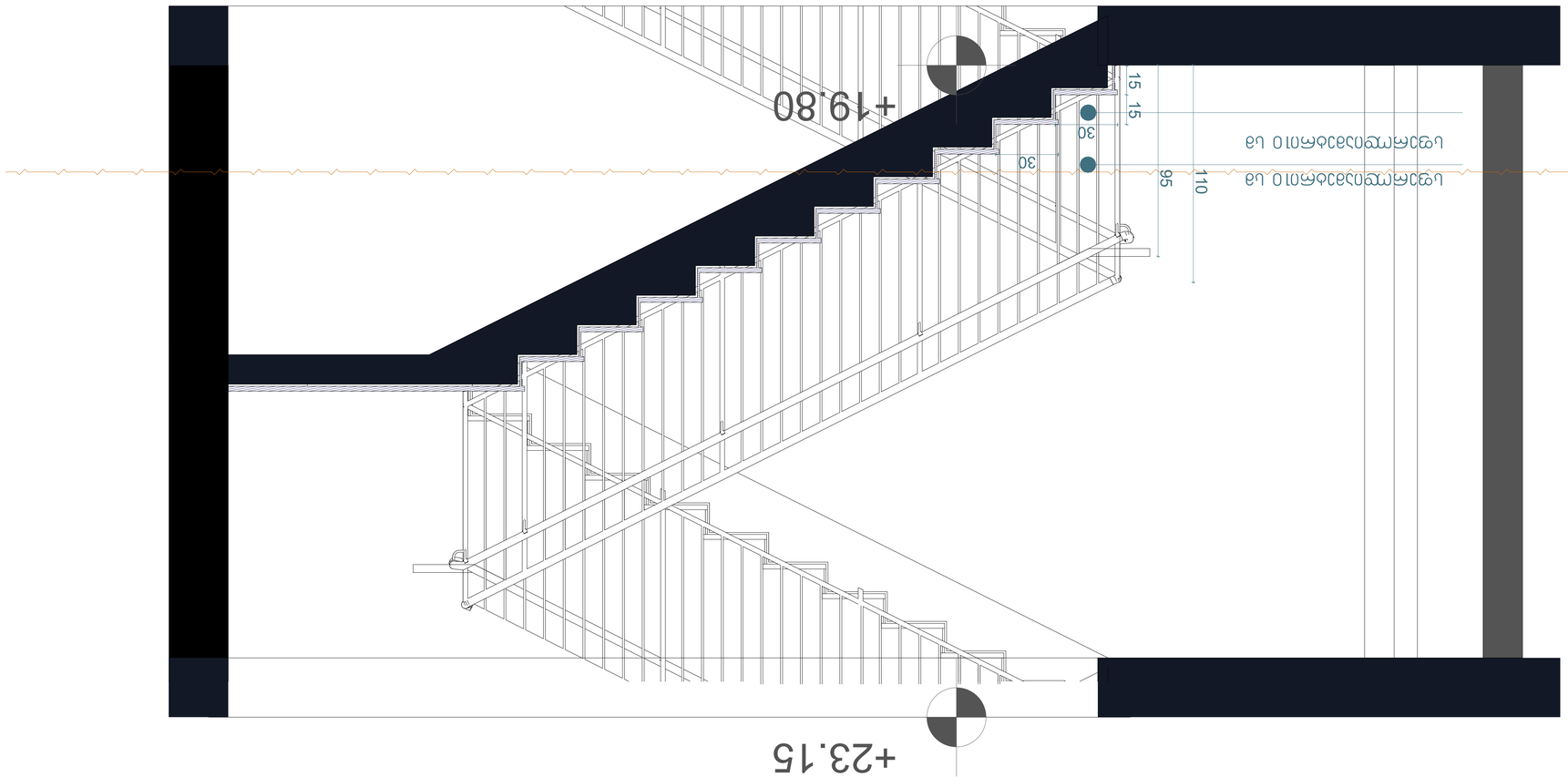

Гип. арх.	Ф.И.О.		
ГИП	Ф.И.О.		
Н.контр.	Ф.И.О.		
Разраб.	Ф.И.О.		
Изм.	Кол.уч.	Лист	№ док.

Адрес объекта: г. Москва, ул. Примерная, д. 1, корп. 2, стр. 3

Наименование объекта: Многоквартирный жилой комплекс с подземной автостоянкой

Стадия: Р

Наименование чертежа: Лестница Л1. Разрез 1-1

Масштаб: 1:100

Лист: 8

Листов: 12

Организация: ООО «Архитектурное бюро»

Адрес организации: г. Москва, ул. Примерная, д. 1, стр. 1, оф. 101

Телефон: +7 (495) 123-45-67

E-mail: info@example.com

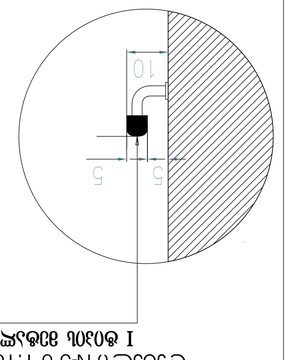

Фрагмент №3 в 1:10
Фрагмент ограждения лестницы (поз.1)

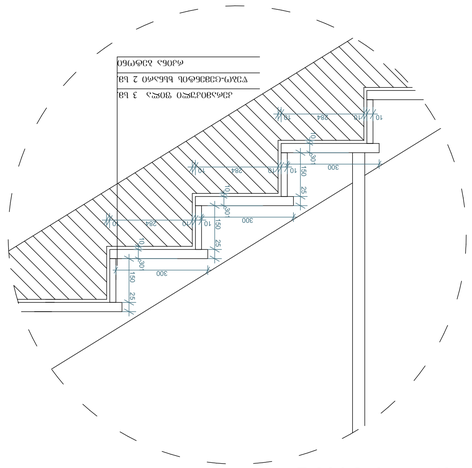

Фрагмент №2 в 1:10
Фрагмент ограждения лестницы (поз.2)

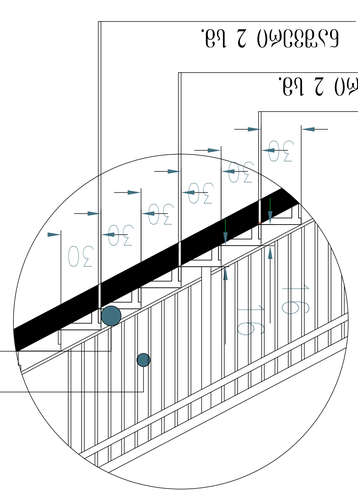

Фрагмент №1 в 1:10
Фрагмент ограждения лестницы (поз.3)

Разработал	Ивлев		Стадия: Р
Проверил	Ивлев		Лист 1
Н.контр.	Ивлев		Листов 1
ГИП	Ивлев		

Фрагмент ограждения лестницы (поз.1,2,3)

ООО "Проектная мастерская "Ивлев и К"
Адрес: 195112, г. Санкт-Петербург, Малоохтинский пр., д.64, к.2, лит.А, пом.1-Н, оф.20
Тел.: (812) 327-30-50
E-mail: xyz-pe@yahoo.com

Изм. Кол.уч. Лист № док. Подпись Дата

Согласовано

Инв.№ подл. | Подпись и дата | Взам.инв.№

Копирование и использование чертежей без разрешения автора запрещено

Формат А4

ფასადის დეტალი

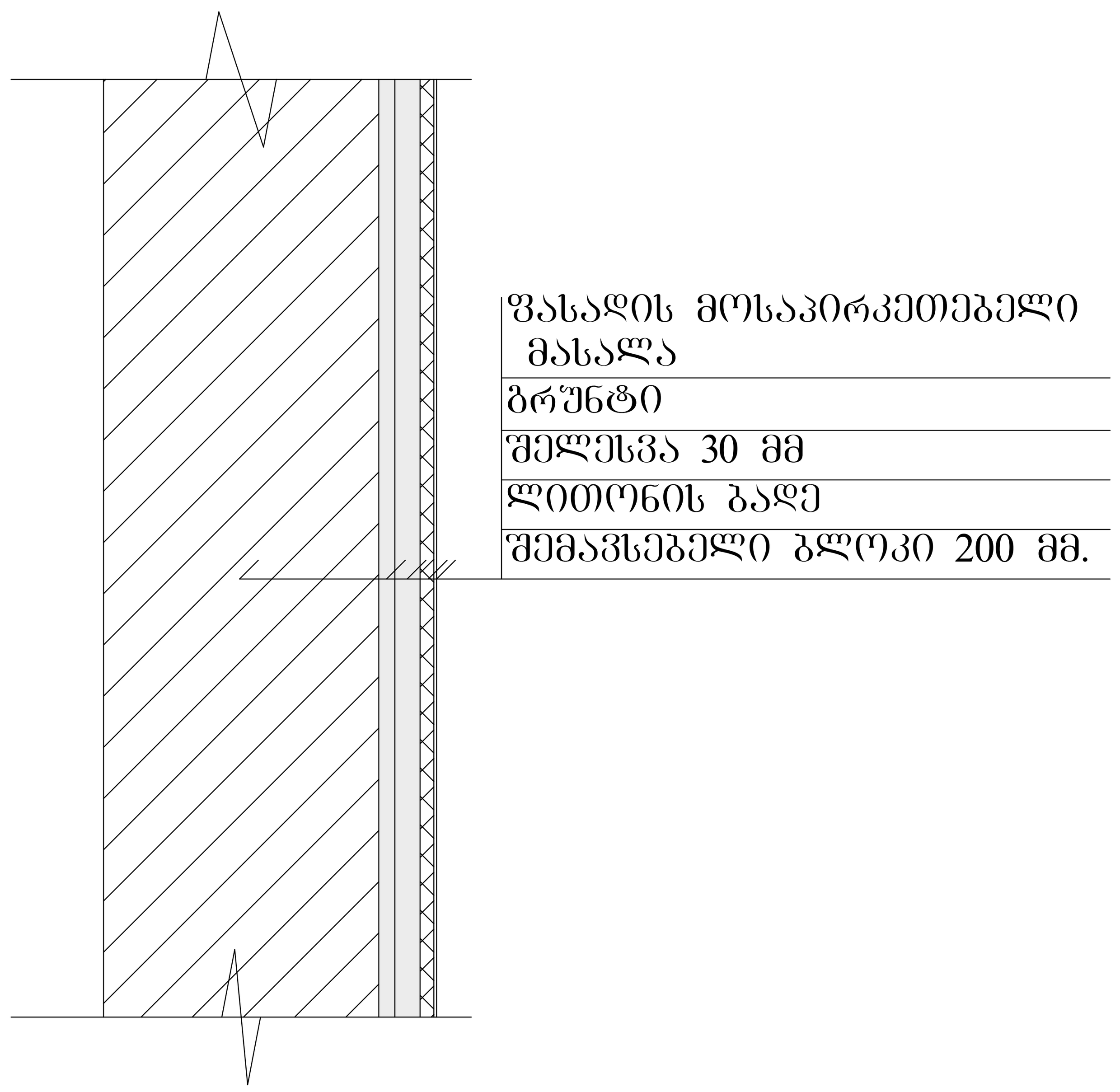

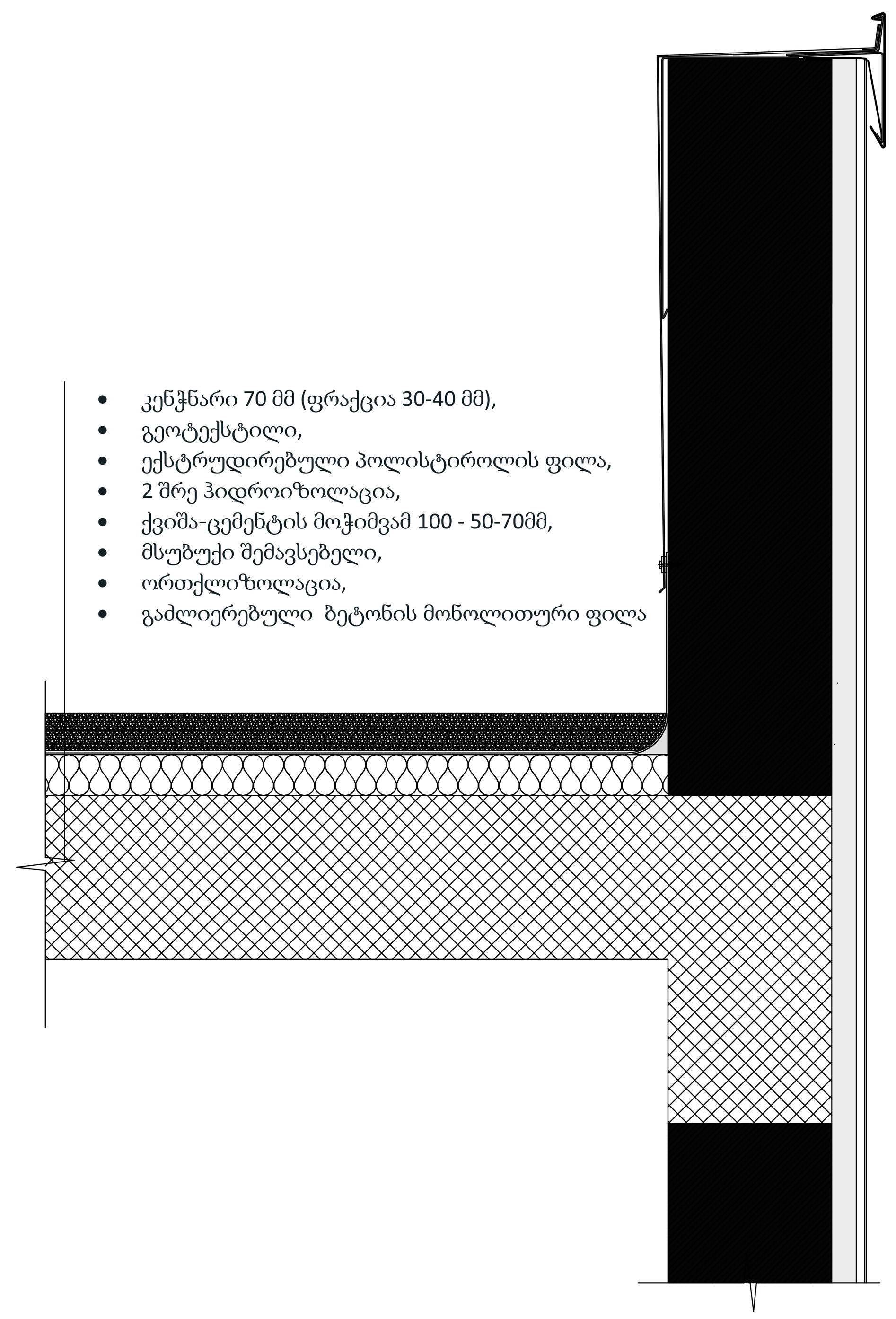

მის: ქ. თბილისი,
ს.ჯანდელაკის ქ. №3
საფოსტო ინდექსი: 0160
ტელ: (995 32) 237 30 50
ელ-ფოსტა:
xyz.ge@yahoo.com

			პროექტის სახელწოდება		
			მრავალბინიანი საცხოვრებელი სახლი		
დირექტორი	შ. ლეკიაშვილი				
პრ. მთ. არქ.	შ. ლეკიაშვილი		არქიტექტურული ნაწილი	ფურც.	ფ-ბი მასშტაბი
არქიტექტორი	თ. გველესიანი		დეტალები		1:100
პრ. მთ. კონსტრ.	ე. წოწერია				
დამკვეთი	ჰუსეინ უზუნ				
შეამოწმა	შ. ლეკიაშვილი		სტადია	მ	