სახანძრო უსაფრთხოება

არქ.პროექტი: სასტუმრო
საინჟინრო ნაწილი

ავტომატური ხანძარქრობისა და ვენტილაციის პროექტი

საპროექტო ობიექტის მისამართი:

ქ.თბილისი, ქ.ჩუბინიძე, №22; ქ.თბილსი, ქ.ჩუბინიძე, №24 ს/კ 01.17.01.027.032

დამკვეთი:
შ.პ.ს "საინვესტიციო
კომპანია თბილისი"

შემსრულებელი
შ.პ.ს. ჯეტექსი

თბილისი 2019 წ.

განმარტებითი ბარათი

შესავალი

მოცემული პროექტი ითვალისწინებს ქ.თბილისში ქ.ჩუბინიძე, №22; ქ.თბილსი, ქ.ჩუბინიძე, №24 ს/კ **01.17.01.027.032** საპროექტო შენობის (სასტუმრო) ავტომატური ხანძარქრობის ავტომატური საშხეფი სისტემის პროექტს, ქსელში ჩართული შიდა სახანძრო ჯარადებით და გარე სახანძრო ჰიდრანტით.

პროექტში გამოყენებული ნორმატიული მასალები

პროექტი შესრულებული NFPA-ს სტანდარტების და შენობა-ნაგებობების უსაფრთხოების საქართველოში მოქმედი 41-ე დადგენილების მიხედვით. სასტუმრო წარმოადგენს საზოგადოებრივ შენობას, სადაც მუდმივად იმყოფება ადამიანთა დიდი რაოდენობა. NFPA13 სტანდარტის მიხედვით, მთლიან შენობაში გათვალისწინებულია ხანძარქრობის ავტომატური საშხეფის მოწყობა.
პროექტის კრიტერიუმს წარმოადგენს: ადამიანების და მატერიალური ფასეულობების დაცვა ხანძრისგან, NFPA მოთხოვნათა შესაბამისად, სერტიფიცირებული მასალების და მოწყობილობების გამოყენება, ქრობისა და და სახანძრო სიგნალიზაციის მონიტორინგის სისტემის განხორციელება, უზრუნველყოს ინფორმაციის მიღება ხანძრის ჯერის გაჩენის, სისტემის ჩართვის და სხვათა შესახებ. აუცილებელია, სისტემის მონტაჟი განხორციელდეს სერტიფიცირებული ფორმის მიერ. პროექტში გამოყენებულია აგრეთვე **СниП** 2.04.09; **СниП** 2.04.01; **СниП** 2.04.02; **СП** 5.13130.

სისტემა და სქემები

ხანძარქრობის სიტემა შედგება ავტომატური საშხეფი სექციისგან. ავტომატური საშხეფი ჭერში მონტაჟდება თავით ქვემოთ, რომელიც შეკიდულ შერში ჩამონტაჟდება.
საშხეფი სისტემისათვის გათვალისწინებულია 23 კუბ.მ მოცულობის წყლის რეზერვუარი. ხანძარქრობის საანგარიშო ხარჯი გათვლილია შემდეგი ანგარიშით. სპრინკლერის მუშაობის ხარჯს -10 ლ/წმ-ს დამატებული სახანძრო ჯარადის მუშაობის ხარჯი, რაც შეადგენს 12.5 ლიტრ წამს. ხანძარქრობის დროდ აღებულია 0.5 საათი. 12.5* 1800=22.5 მ3
ავტომატურ საშხეფ სექციას ემსახურება წყალ-სასიგნალო სარქველი, ხოლო ყველა სართულზე მონტაჟდება ნაჯადის რელე, ავტომატური საშხეფი ტესტირების ჯვანძი და სისტემის დამცლელი(გამრეცხი) ჯვანძი. ხანძარქრობის წყლის ტუმბო მარაგდება 0.00 ნიშნულზე არსებული რეზერვუარის წყლით. პროექტში მითითებულია სახანძრო ჰიდრანტის განთავსების ადგილი რომლის დაერთებაც ცენტრალურ მილზე მოხდება GWP ის მოცემული ტექნიკური პირობების დადგენის შემდეგ. აუზში მუდმივად ინახება გამოსაყენებელი წყლის მარაგი. ტექნიკურ ოთახში განთავსებულია ტუმბოები SUMAK-ის ფირმის. ნომრების გათბობა/გაგრილება მოხდება ჩილერის მოწყობილობით, რომელიც განთავსებულია ტექნიკურ ოთახში 0.00 ნიშნულზე 2-3; ე-გ ღერძებს შორის ასევე ოთახში განთავსებულია წყლის გამათბობელი ბოილები რომლებიც მიბმაშია ჩილერის აპარატთან.
აღნიშნული სისტემა დათვლილია ევროპული სტანდარტების მიხედვით;
1.EN 54 ცეცხლგამძლე მასალები და სისტემები.

2.UNI EN 97 95:სახანძრო სისტემის გაიდლაინი.

პროექტში არსებული ხანძრის აღმომჩენი მოწყობილობა არის სამისამართო.
ნებისმიერ შესასვლელთან ან ჯიბის უჯრედთან დამონტაჟებულია საგანგაშო ღილაკი და ჯედლის ხმოვანი სიგნალიზაცია, ასევე ჰოლის ტერიტორიაზე დამოტაჟებულია ხმოვანი დეტექტორის ბაზა.
სახანძრო სისტემა ინტეგრირდება გახმოვანების სისტემასთან ერთად რომელიც გათვლილია საგანგაშო შეტყობინებისთვის.განგაშის დროს ავტომატურ რეჟიმში ირთვება ავარიული შეტყობინება.
ხანძარ-მედეგი დეტექციისა და შეტყობინების სისტემა,ხმოვანი ტექტსით მიუთითებს შენობაში მყოფ საზოგადოებას რომელი მიმართულებით დატოვოს შენობა საევაკუაციო მანიშნებლების მიხედვით.
სისტემა ჩაირთვება, ჯვამლის გაწოვის სისტემასთან ერთად; განგაშის დროს,
ჯვამლის გამწოვი/დამწნეხი მოწყობილობა მიაღწევს მაქსიმალურ სიჩქარეს, ამასთან ერთად დანარჩენი ვენტილაციის დანადგარები ავტომატურად გაითიშება.
სისტემა ინტეგრირებული იქნება ელექტრო სისტემასთანს და ავარიულ განათებასთან ერთად; განგაშის დროს, მთელი ელექტრო სისტემა,სახანძრო ვენტილაციის,გახმოვანების და ავარიული განათების გარდა,იქნება გათიშული. სასტუმრო სათადარიგო ელექტრომომარაგებას უზრუნველყოფს გენერატორი, რომელიც განთავსთდება ეზოში (იხ.ნახაზი)
მთავარი ხანძრის აღმომჩენი სისტემის მართვის პანელი დამონტაჟდება ლობში, რომელსაც აკონტროლებს დაცვის მუშაკი 7 დღე ჯვირაში 24 საათი.
შენობა მთლიანად აღჭურვილია ჯვამლსაწინააღმდეგო ვენტილაციით, ხდება ჯიბის უჯრედის დაწნევა შახტის მეშვეობით და დერეფნებში ჯვამლგამწოვი ვენტილაციის მოწყობა, ყველა ჯვამლსაწინააღმდეგო აგრეგატი განთავსებულია სახურავზე.

თბილისი 2019 წ.	ფორმატი A3
აღვნიშვნები	

პროექტის დასახელება:

სასტუმრო

საინჟინრო ნაწილი
ავტომატური ხანძარქრობა

ქ.თბილისი, ქ.ჩუბინიძე, №22;
ქ.თბილსი, ქ.ჩუბინიძე, №24
ს/კ 01.17.01.027.032

თანამდებობა	გვარი	ხელმოწერა
დირექტორი	ვ.მესხი	
არქიტექტორი		
დაამუშავა	მ.ბაქარაშვილი	
დამოწმეთი	შ.პ.ს "საინვესტიციო კომპანია თბილისი"	

შ.პ.ს. **"JETEX"**
ს/კ 405268491
მის: ქ.თბილისი ი.ჭავჭავაძის გამზ. 55 ტელ: 221 4848 ელ.ფოსტა
INFO@JETEX.GE WWW.JETEX.GE

მასშტაბი:	1:100
თარიღი:	27.12.2019
ფურცელი:	03

ჰიდრანტის მოწყობის სიტუაციური გეგმა

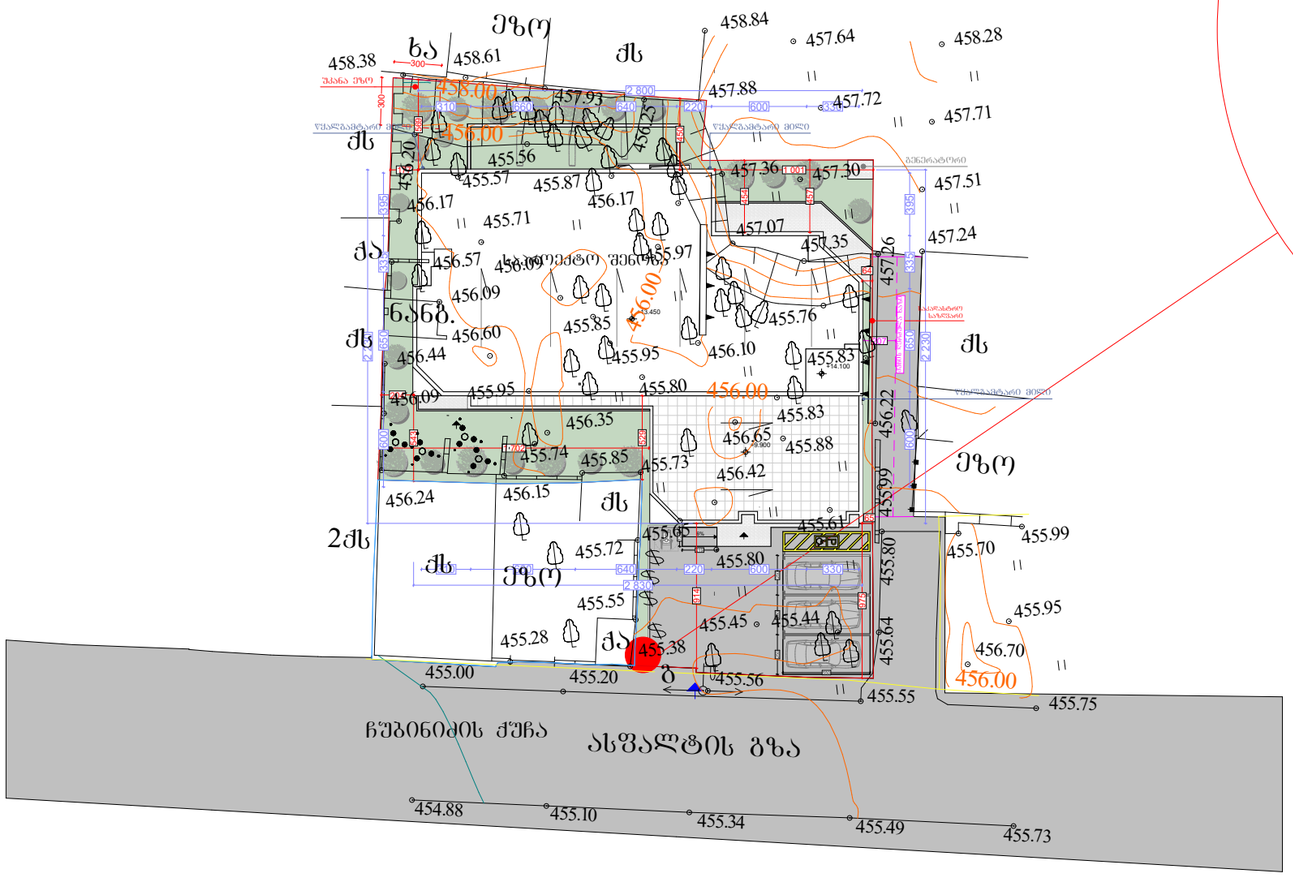

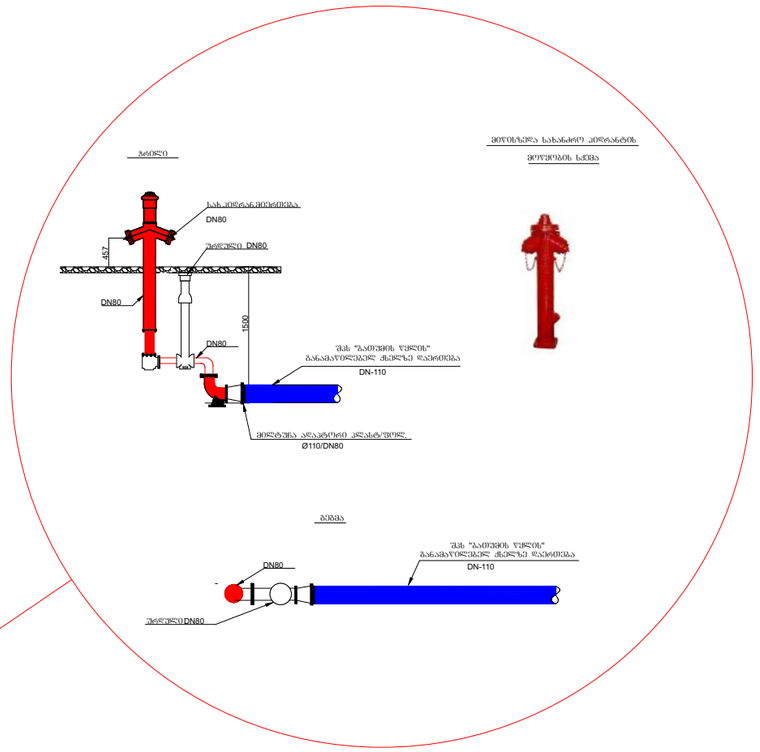



თბილისი 2019 წ.	ფორმატი A3
ალვნიშვნები	

ექსპლიკაცია

ჰიდრანტი

პროექტის დასახელება:

მრავალფუნქციური კომპლექსი/შენობა

საინჟინრო ნაწილი

ავტომატური ხანძარქრობა

ქ.თბილისი, ც.დადიანის ქუჩა, №221/ქ.თბილსი, ქ.დადიანი, №211/ქ.თბილისი, ქუჩა ც.დადიანი, №213-215-217-219/ქ.თბილისი, ქუჩა ც.დადიანი, №213-215
ს/კ 01.12.13.016.063

თანამდებობა	გვარი	ხელმოწერა
დირექტორი	ვ.მესხი	
არქიტექტორი		
დაამუშავა	მ.ბაძარაშვილი	
დამკვეთი	შ.პ.ს."პონსოლი"	

ჯეტექსი
სახანძრო უსაფრთხოების სისტემები და ელექტრიფიკაცია
შ.პ.ს. "JETEX"
ს/კ 405268491
მის: ქ.თბილისი ი.ჯავახიშვილის გამზ. 55
ტელ: 221 4848 ელ.ფოსტა
INFO@JETEX.GE WWW.JETEX.GE

მასშტაბი:	1:100
თარიღი:	25.12.2019
ფურცელი:	02

გეგმა -3,30 ნიშნულზე

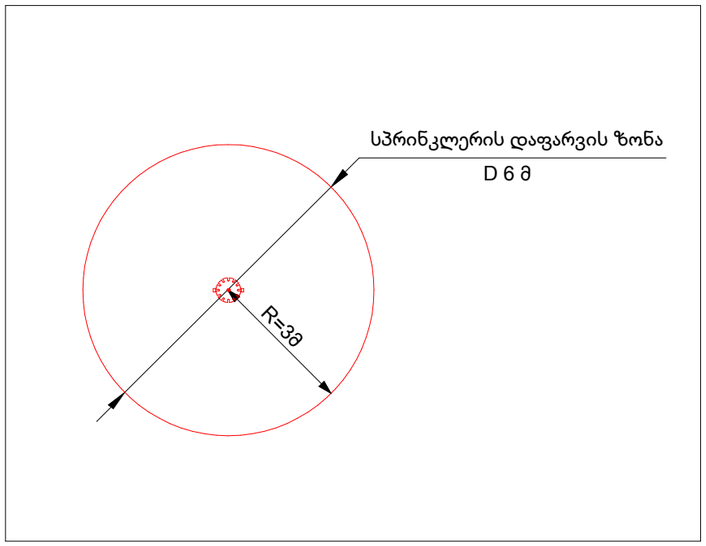

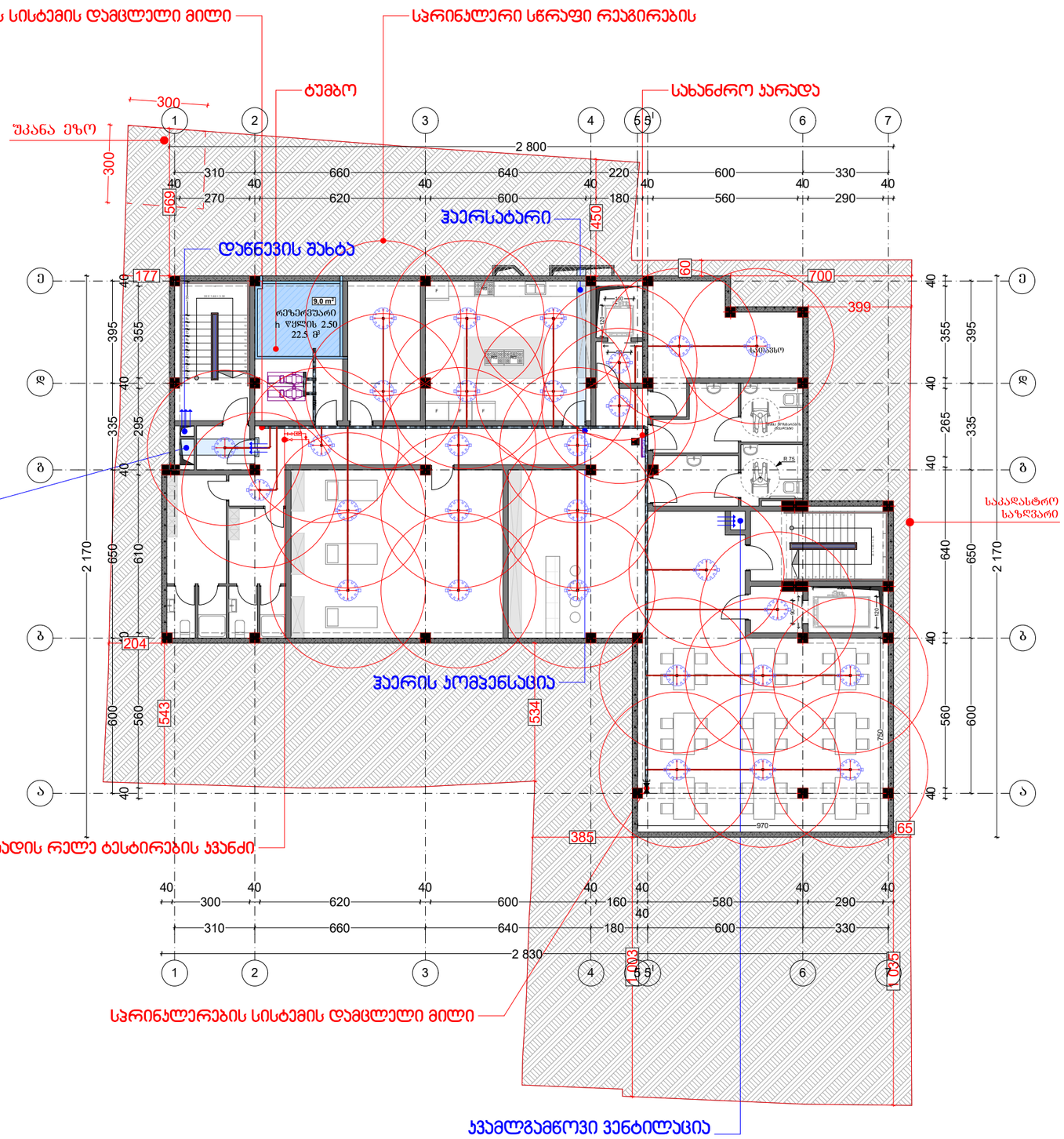
სპრინკლერების სისტემის დამცლელი მილი
სპრინკლერი სწრაფი რეაგირების
ტუმბო
სახანძრო ჯარადა
შესანა ეზო
ჰაერსატარი
დაწნევის შახტა
ჯვამლგამწოვი ვენტილაცია
სპრინკლერების სისტემის დამცლელი მილი
ნაკადის რელე ტესტირების ჯვანძი
ჰაერის პომპენსაცია
ჯვამლგამწოვი ვენტილაცია
სპრინკლერების სისტემის დამცლელი მილი
სპრინკლერების სისტემის დამცლელი მილი
სპრინკლერების სისტემის დამცლელი მილი

გეგმა ±0,00 ნიშნულზე

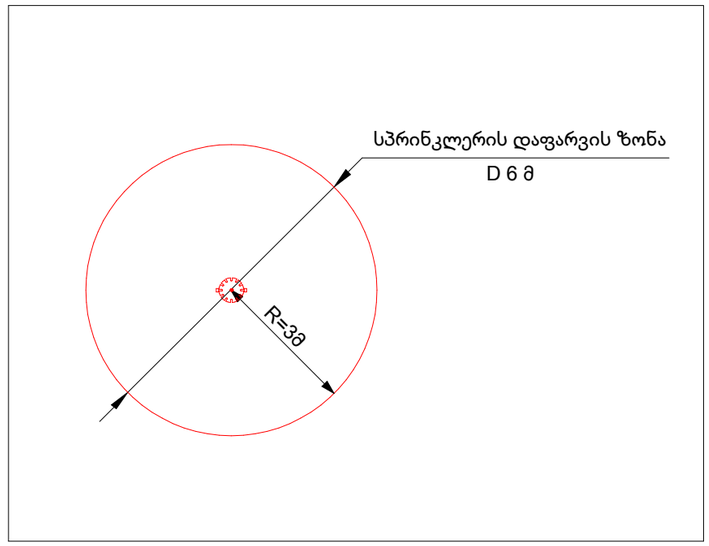

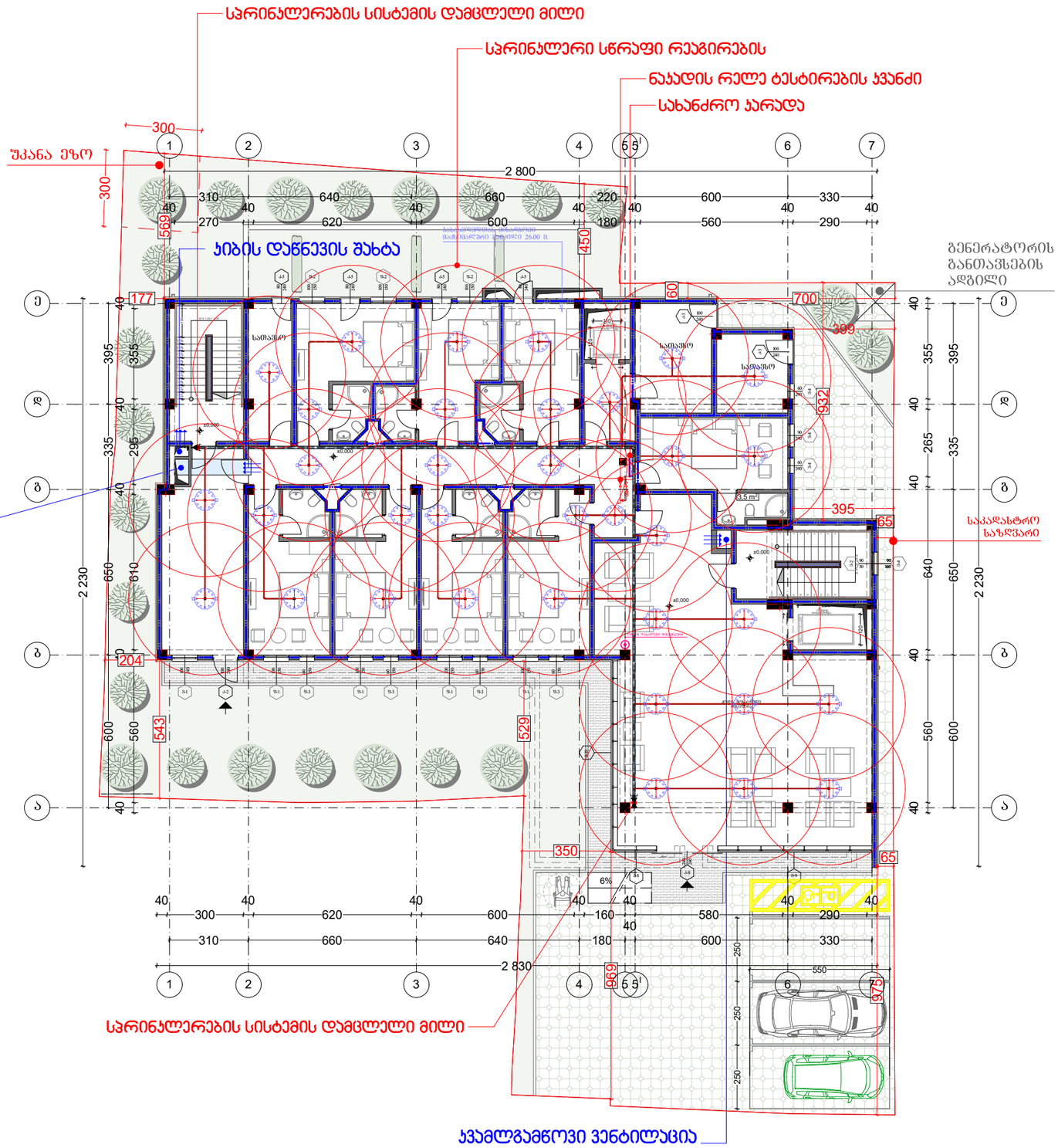
სპრინკლერების სისტემის დამცლელი მილი
სპრინკლერი სწრაფი რეაგირების
ნაკადის რელე ტესტირების ჯვანძი
სახანძრო კარადა
შესანა ეზო
ჯიხის დაწნევის შახტა
გენერატორის განთავსების ადგილი
სალარო
სალარო
სალარო
3,5 m²
სალარო
სალარო
სალარო

გეგმა +3,30 ნიშნულზე

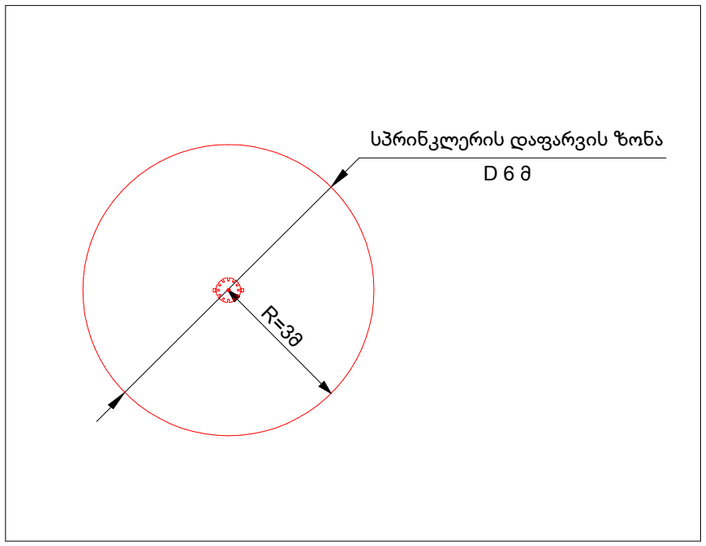

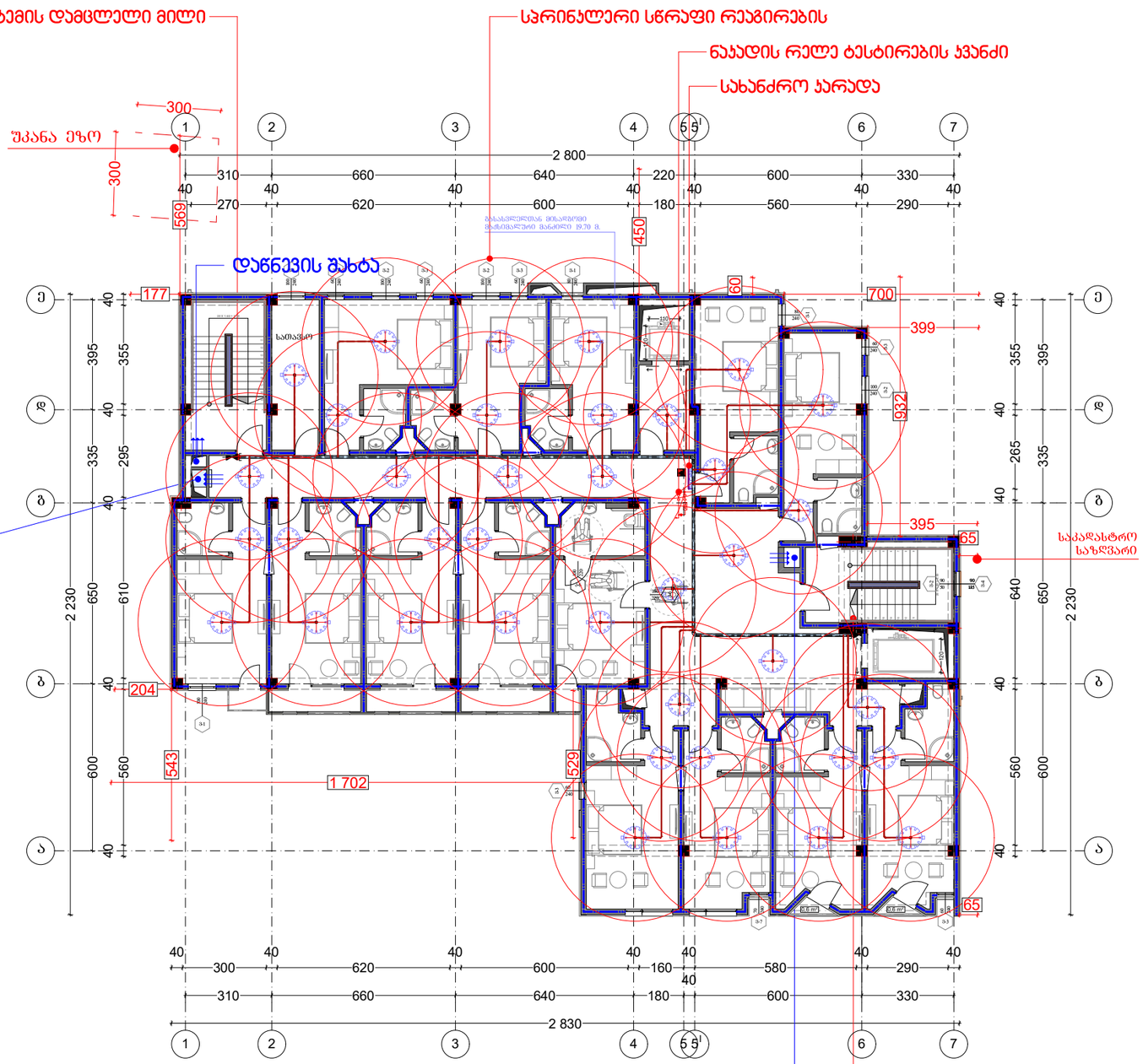

ზონის საკონტროლო ჯვანძის მოწყობის სქემა

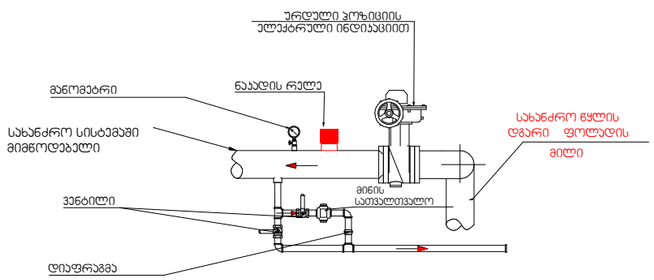

თბილისი 2019 წ.	ფორმატი A3

პირობითი აღნიშვნები

	საკადასტრო ნიშული ხაზი
+0,000	ნიშნული გეგმაზე
3-3	ჭრილის ხაზი
	ეტლის ცვლისტვეტვობის ხარისხი 1ს01
	ეტლის ცვლისტვეტვობის ხარისხი 2ს01
	გასასვლელას შორის მანძილი
	გასასვლელამდე საჭალი მანძილი
	მისაწვდომი სწლა გეზი
12 სარ. (0.8.6+36.00) (0.ზ.6+35.90)	ნიშნული ჭრილზე /ფასადზე
	გაძლიერებული ბეტონის კარკასი 2ს01 ცვლისტვეტვობის
	ბეტონის ბლოკის ეტლელი
	შახტის აღმნიშვნელი
1	ღერძის ხაზი
8%	ჯანდესის დახრის აღმნიშვნელი
	სახანძრო მილდგარი
	სახანძრო-სამაშველო სამსახურის მიერ გამოსაყენებელი მისაერთებელი - ჰიდრანტი
	ხელის ცეცხლსაქრობი
	სახანძრო განგაშის ხელით სამართავი ყოლოფი
	ჯამლის ავტომატური აღმოჩენი
	სპრინკლერი (სწრაფი რეაგირების ,
	საევაკუაციო გასასვლელის მაჩვენებელი
	სახანძრო წყალმომარაგების მილსადენი
	ნაკადის რელე
	სპრინკლერების სისტემის დამცლელი მილი
	სპრინკლერების ტესტირების ჯვანძი
	ნაკადის რელე ტესტირების ჯვანძი

პროექტის დასახელება:

სასტუმრო

საინჭინრო ნაწილი

ავტომატური ხანძარქრობა

ქ.თბილისი, ქ.ჩუბინიძე, №22;
ქ.თბილსი, ქ.ჩუბინიძე, №24
ს/ს 01.17.01.027.032

თანამდებობა	გვარი	ხელმოწერა
დირექტორი	ვ.მესხი	
არქიტექტორი		
დაამუშავა	მ.ბაქარაშვილი	
დამკვეთი	შ.პ.ს "საინვესტიციო კომპანია თბილისი"	

შ.პ.ს. "JETEX"
ს/კ 405268491
მის: ქ.თბილისი ი.ჭავჭავაძის გამზ. 55
ტელ: 221 4848 ელ.ფოსტა
INFO@JETEX.GE WWW.JETEX.GE

მასშტაბი:	1:100
თარიღი:	27.12.2019
ფურცელი:	3

გეგმა +6,60 ნიშნულზე

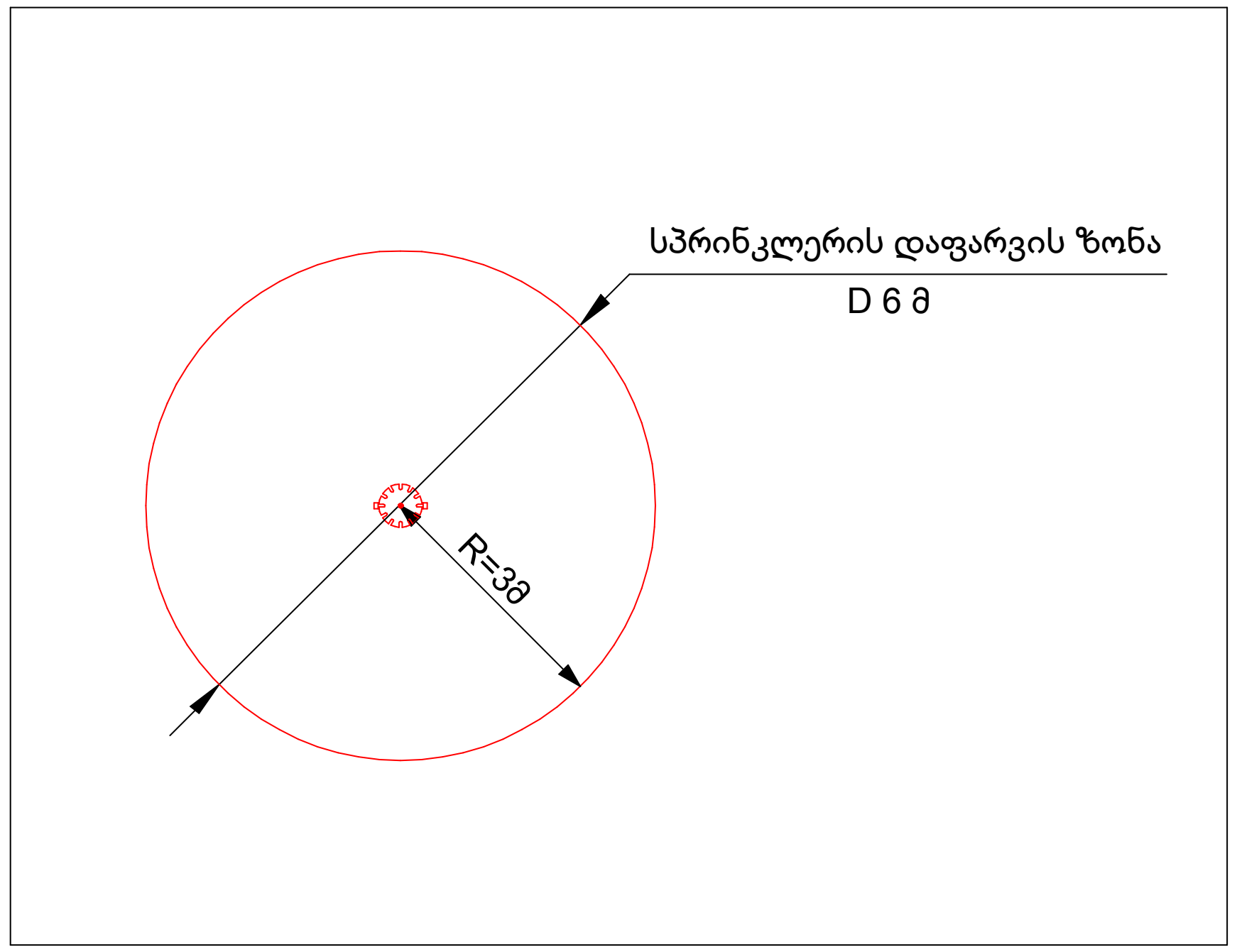

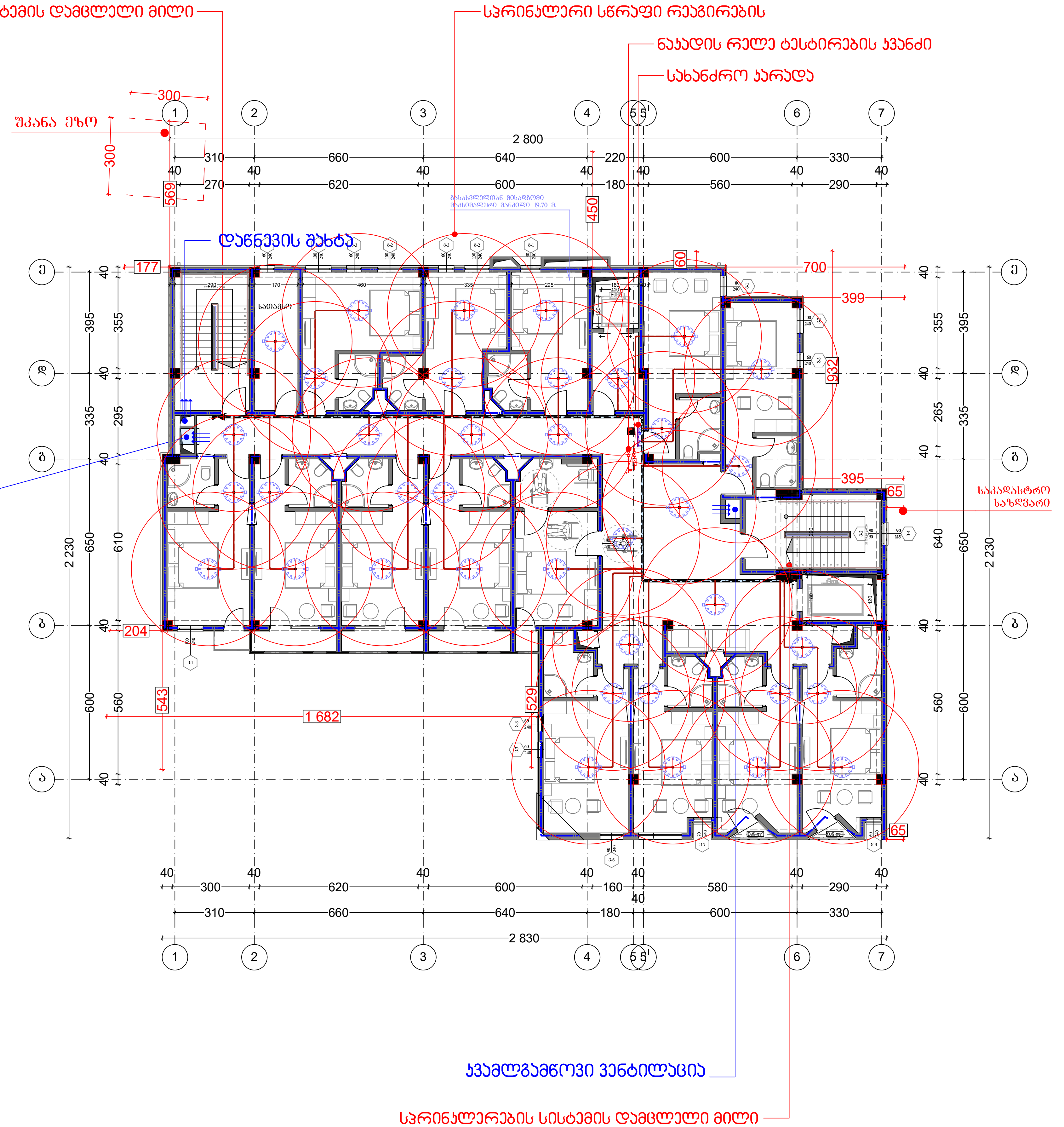

ზონის საკონტროლო კვანძის მოწყობის სქემა

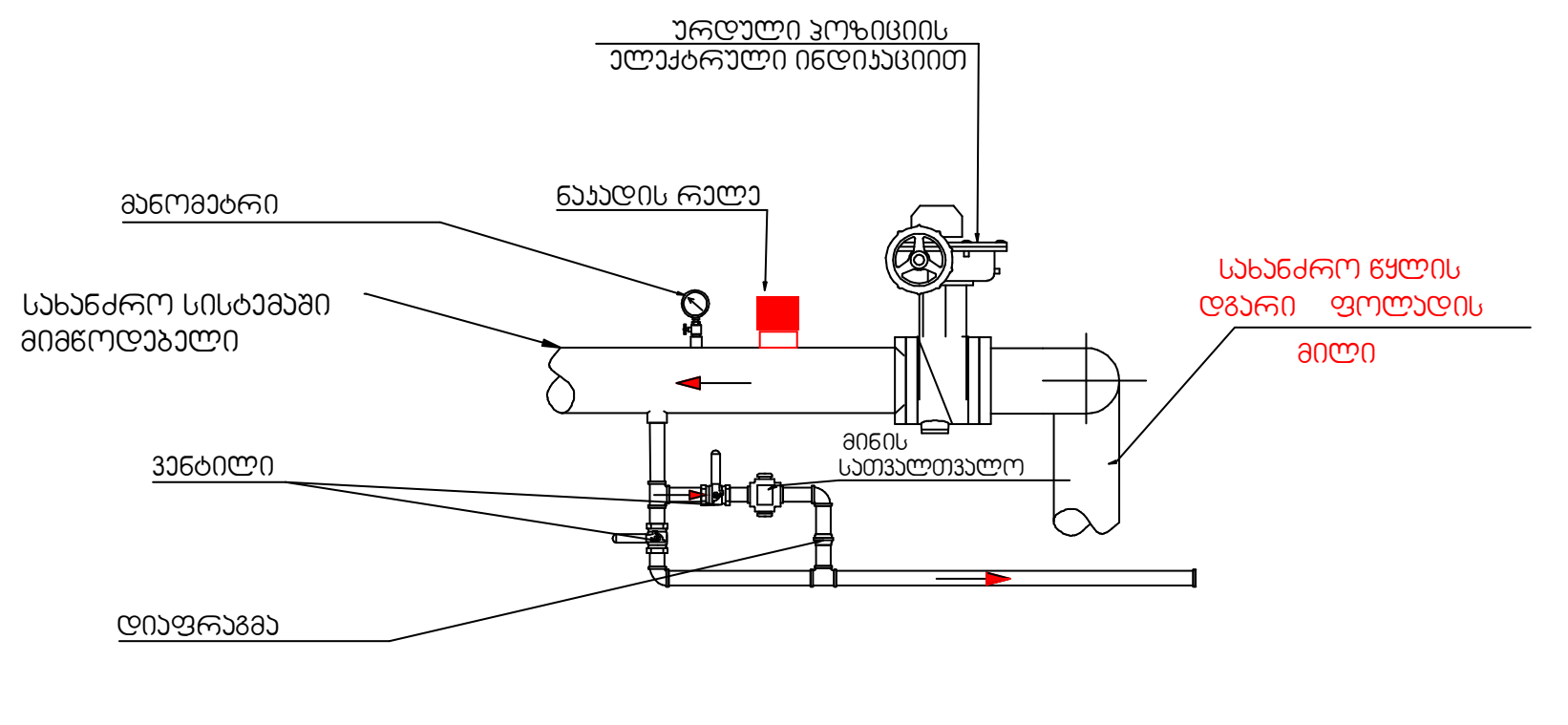

თბილისი 2019 წ.	ფორმატი A3

პირობითი აღნიშვნები

	საკადასტრო წითელი ხაზი
+0,000	ნიშნული გეგმაზე
3-3	ჭრილის ხაზი
	კედლის ცეცხლმედეგობის ხარისხი 1სთ
	კედლის ცეცხლმედეგობის ხარისხი 2სთ
	გასასვლელებს შორის მანძილი
	გასასვლელამდე სავალი მანძილი
	მისაწვდომი სვლა გეზი
12 სარ. (ი.მ.6+36,00) (ს.ზ.6 +35,90)	ნიშნული ჭრილზე /ფასადზე
	გაძლიერებული ბეტონის კარკასი 2სთ ცეცხლმედეგობით
	ბეტონის ბლოკის კედელი
	შახტის აღმნიშვნელი
1	ღერძის ხაზი
8%	პანდუსის დახრის აღმნიშვნელი
	სახანძრო მილდგარი
	სახანძრო-სამაშველო სამსახურის მიერ გამოსაყენებელი მისაერთებელი - ჰიდრანტი
	ხელის ცეცხლსაქრობი
	სახანძრო განგაშის ხელით სამართავი კოლოფი
	კვამლის ავტომატური აღმომჩენი
	სპრინკლერი (სწრაფი რეაგირების ,
	საევაკუაციო გასასვლელის მაჩვენებელი
	სახანძრო წყალმომარაგების მილსადენი
	ნაკადის რელე
	სპრინკლერების სისტემის დამცლელი მილი
	სპრინკლერების ტესტირების კვანძი
	ნაკადის რელე ტესტირების კვანძი

პროექტის დასახელება:

სასტუმრო

საინჟინრო ნაწილი

ავტომატური ხანძარქრობა

ქ.თბილისი, ქ.ჩუბინიძე, №22;
ქ.თბილსი, ქ.ჩუბინიძე, №24
ს/კ 01.17.01.027.032

თანამდებობა	გვარი	ხელმოწერა
დირექტორი	ვ.მესხი	
არქიტექტორი		
დაამუშავა	მ.ბაქარაშვილი	
დამკვეთი	შ.პ.ს "საინვესტიციო კომპანია თბილისი"	

ჯეტექსი
სახანძრო უსაფრთხოების სისტემები და აღჭურვილობა

შ.პ.ს. "JETEX"
ს/კ 405268491
მის: ქ.თბილისი ი.ჭავჭავაძის გამზ. 55
ტელ: 221 4848 ელ.ფოსტა
INFO@JETEX.GE WWW.JETEX.GE

მასშტაბი:	1:100
თარიღი:	27.12.2019
ფურცელი:	3

გეგმა +9,90 ნიშნულზე

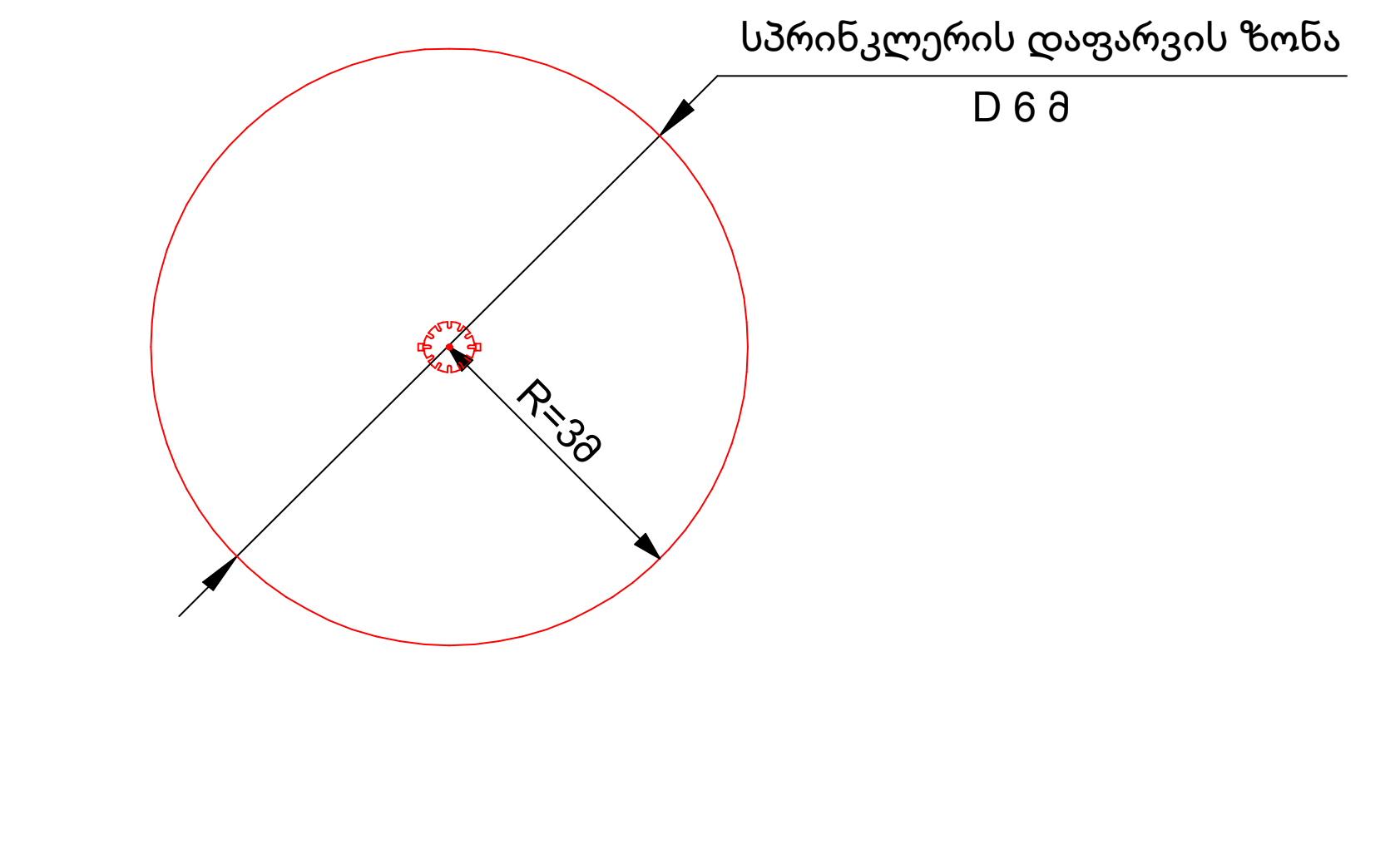

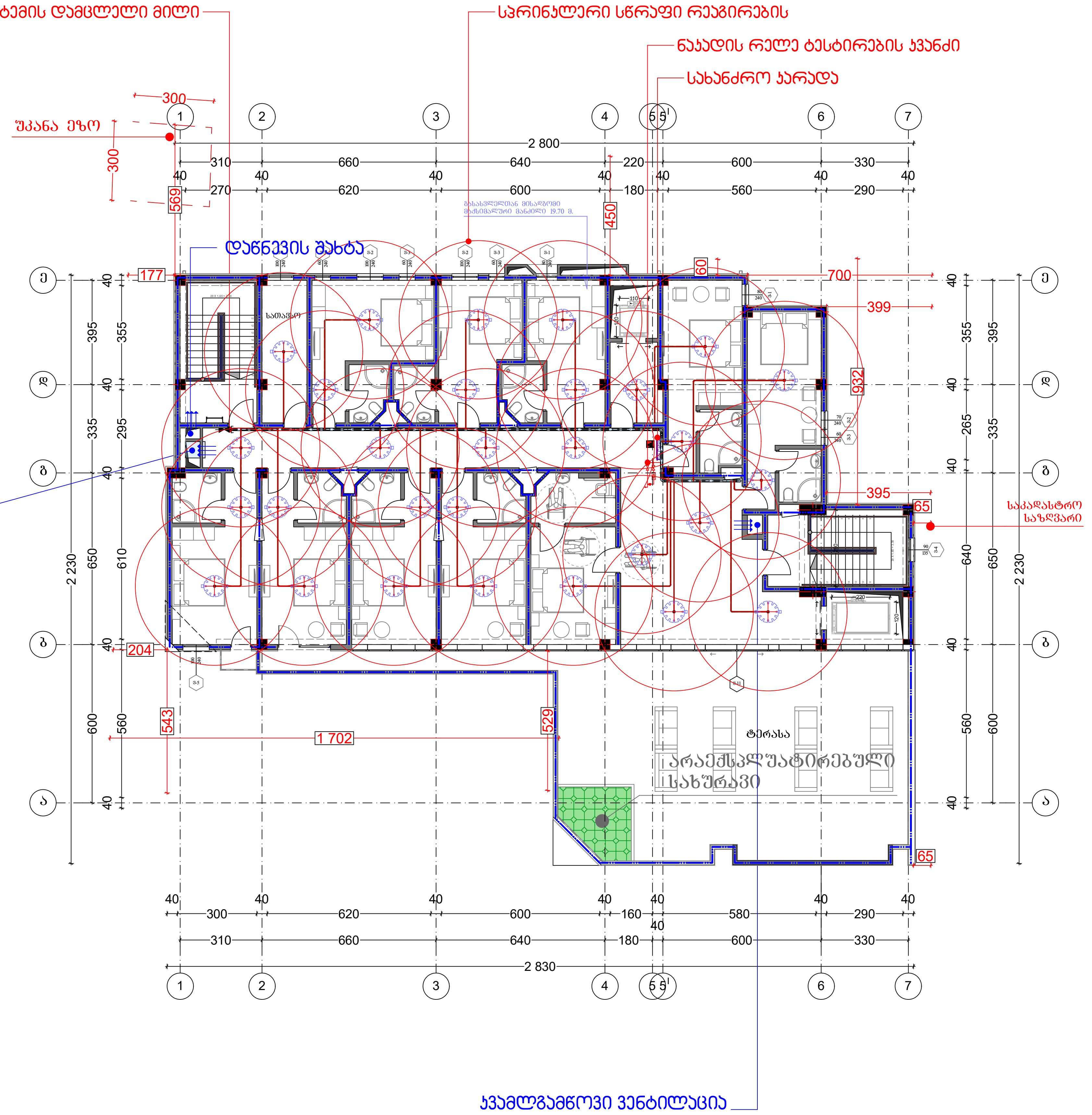

ზონის საკონტროლო კვანძის მოწყობის სქემა

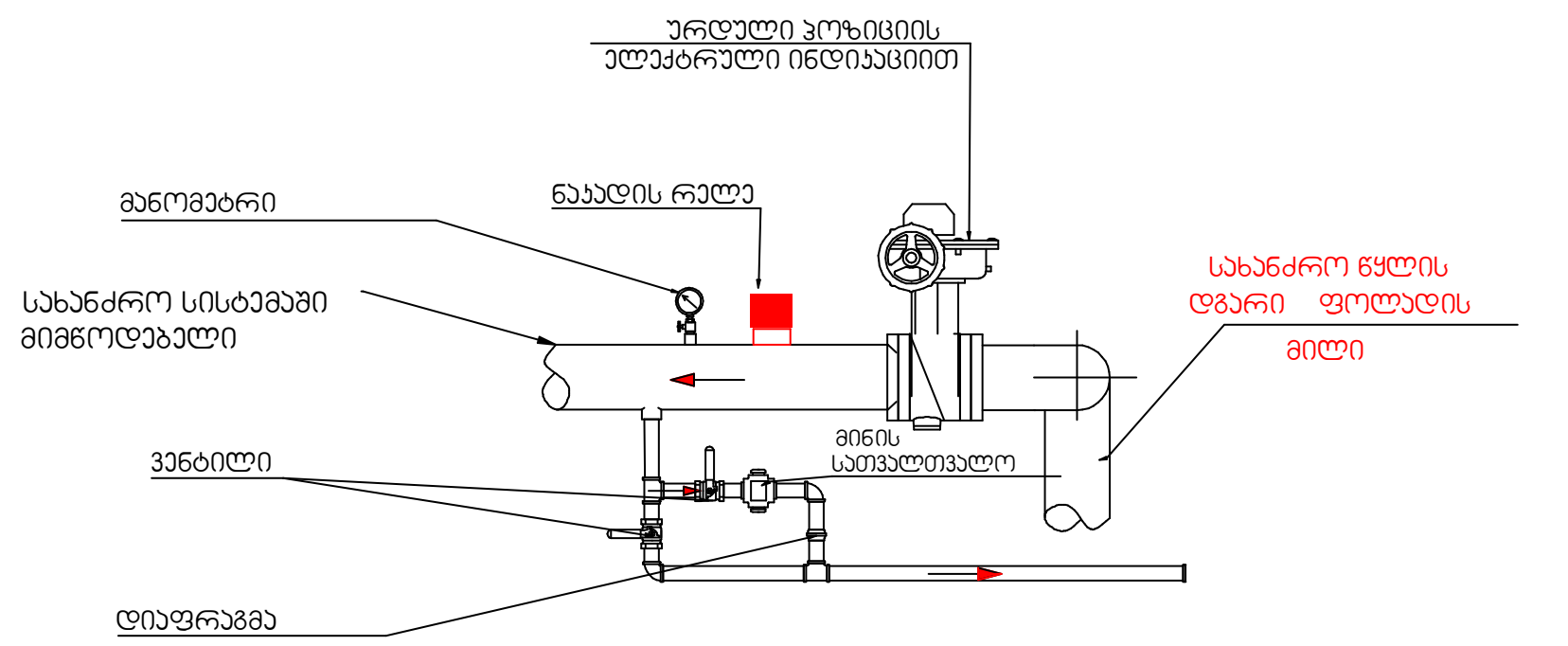

თბილისი 2019 წ.	ფორმატი A3

პირობითი აღნიშვნები

პირობითი აღნიშვნა	დასახელება
	საკადასტრო წითელი ხაზი
+0,000	ნიშნული გეგმაზე
3-3	ჭრილის ხაზი
	კედლის ცეცხლმედეგობის ხარისხი 1სთ
	კედლის ცეცხლმედეგობის ხარისხი 2სთ
	გასასვლელებს შორის მანძილი
	გასასვლელამდე სავალი მანძილი
	მისაწვდომი სვლა გეზი
12 სარ. (ი.ძ.6+36,00) (ს.ზ.6 +35,90)	ნიშნული ჭრილზე /ფასადზე
	გაძლიერებული ბეტონის კარკასი 2სთ ცეცხლმედეგობით
	ბეტონის ბლოკის კედელი
	შახტის აღმნიშვნელი
1	ღერძის ხაზი
8%	ქანდუსის დახრის აღმნიშვნელი
	სახანძრო მილდგარი
	სახანძრო-სამაშველო სამსახურის მიერ გამოსაყენებელი მისაერთებელი - ჰიდრანტი
	ხელის ცეცხლსაქრობი
	სახანძრო განგაშის ხელით სამართავი კოლოფი
	კვამლის ავტომატური აღმომჩენი
	სპრინკლერი (სწრაფი რეაგირების ,
	საევაკუაციო გასასვლელის მაჩვენებელი
	სახანძრო წყალმომარაგების მილსადენი
	ნაკადის რელე
	სპრინკლერების სისტემის დამცლელი მილი
	სპრინკლერების ტესტირების კვანძი
	ნაკადის რელე ტესტირების კვანძი

პროექტის დასახელება:

სასტუმრო

საინჟინრო ნაწილი

ავტომატური ხანძარქრობა

ქ.თბილისი, ქ.ჩუბინიძე, №22;
ქ.თბილსი, ქ.ჩუბინიძე, №24
ს/კ 01.17.01.027.032

თანამდებობა	გვარი	ხელმოწერა
დირექტორი	ვ.მესხი	
არქიტექტორი		
დაამუშავა	მ.ბაქარაშვილი	
დამკვეთი	შ.პ.ს "საინვესტიციო კომპანია თბილისი"	

ჯეტექსი
სახანძრო უსაფრთხოების სისტემები და აღჭურვილობა
შ.პ.ს. "JETEX"
ს/კ 405268491
მის: ქ.თბილისი ი.ჯავჯავაძის გამზ. 55
ტელ: 221 4848 ელ.ფოსტა
INFO@JETEX.GE WWW.JETEX.GE

მასშტაბი:	1:100
თარიღი:	27.12.2019
ფურცელი:	3

გეგმა +13.45 ნიშნულზე

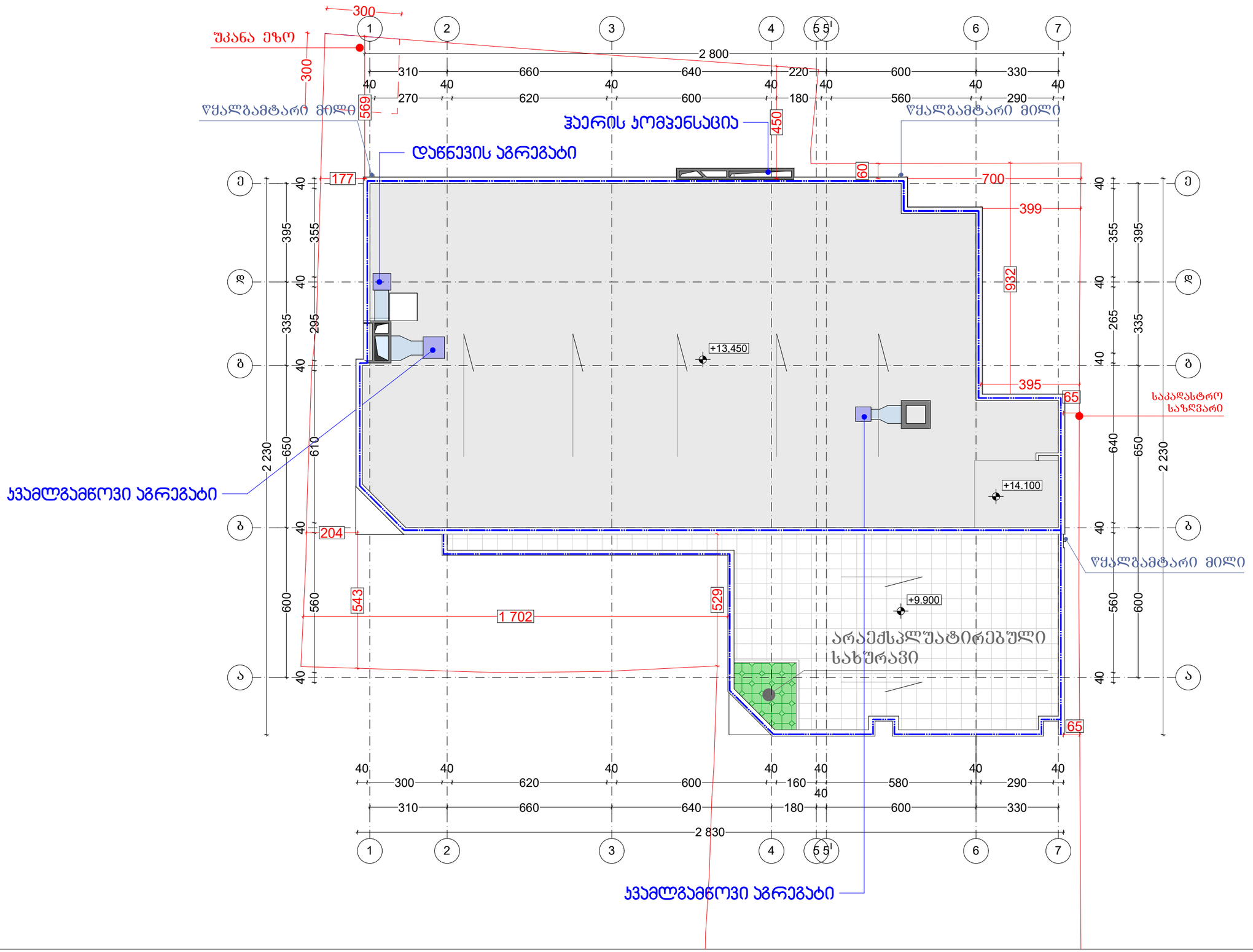
უკანა ეზო
წყალგამტარი მილი
ჰაერის ჟომპენსაცია
დაწნევის აგრეგატი
ჯამალგამწოვი აგრეგატი
+13,450
+14.100
+9.900
არაექსპლუატირებული სახურავი
სპეციალური საწვავის ავზი
სპეციალური საწვავის ავზი
სპეციალური საწვავის ავზ

სახანძრო სისტემის აქსონომეტრია

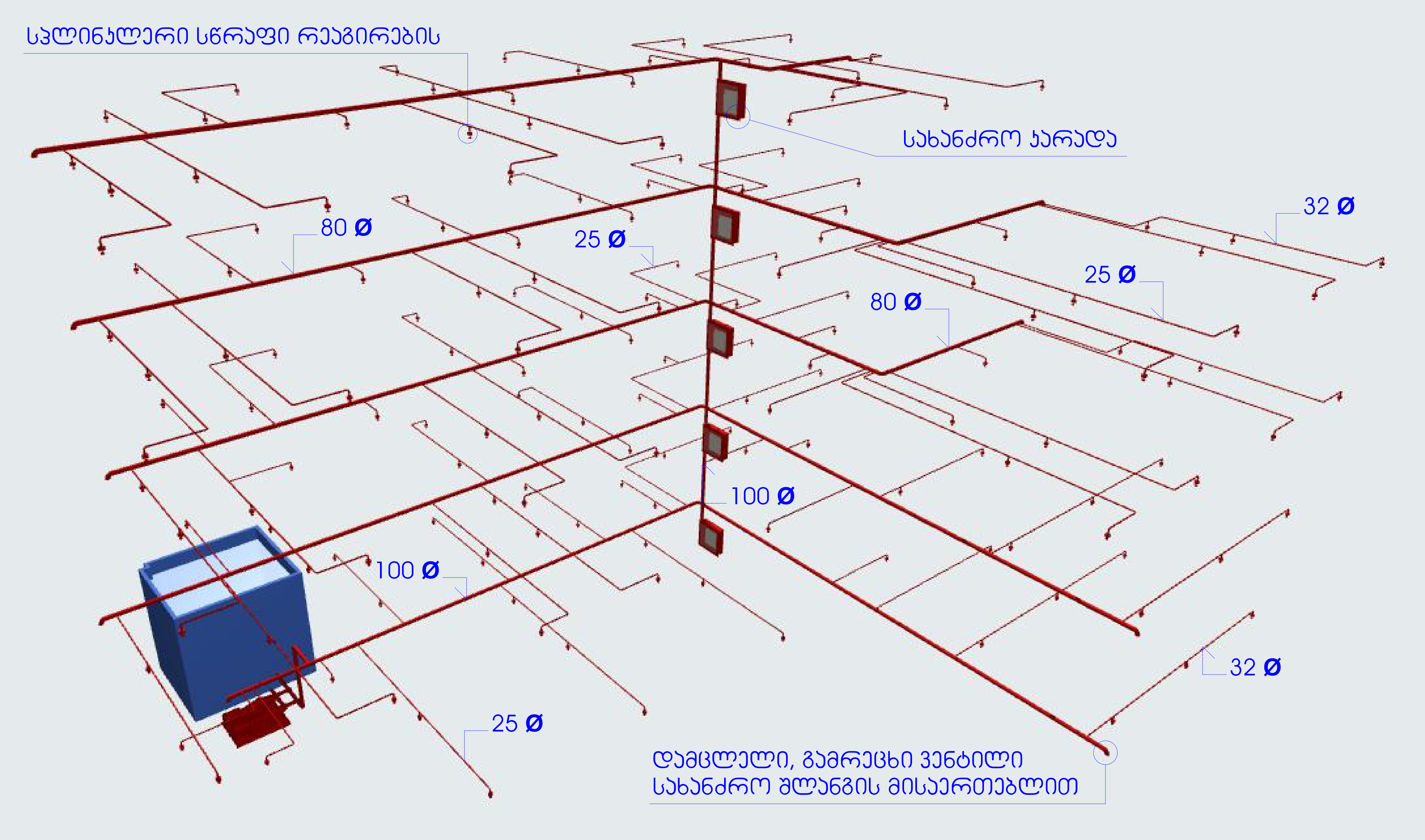

თბილისი 2019 წ.	ფორმატი A3
სქემატური გეგმა	

პირობითი აღნიშვნები

	სიმბოლოს სახელწოდება
	სახანძრო მილდგარი
	სახანძრო-სამაშველო სამსახურის მიერ გამოსაყენებელი მისაერთებელი - ჰიდრანტი
	ხელის ცეცხლსაქრობი
	სახანძრო განგაშის ხელით სამართავი კოლოფი
	კვამლის ავტომატური აღმომჩენი
	სპრინკლერი (სწრაფი რეაგირების ,
	საევაკუაციო გასასვლელის მაჩვენებელი
	სახანძრო წყალმომარაგების მილსადენი
	ნაკადის რელე
	სპრინკლერების სისტემის დამცლელი მილი
	სპრინკლერების ტესტირების კვანძი
	ნაკადის რელეს ტესტირების კვანძი

პროექტის დასახელება:

სასტუმრო

საინჟინრო ნაწილი

ავტომატური ხანძარქრობა

ქ.თბილისი, ქ.ჩუბინიძე, №22;
ქ.თბილსი, ქ.ჩუბინიძე, №24
ს/კ 01.17.01.027.032

თანამდებობა	გვარი	ხელმოწერა
დირექტორი	ვ.მესხი	
არქიტექტორი		
დაამუშავა	მ.ბაქარაშვილი	
დამკვეთი	შ.პ.ს "საინვესტიციო კომპანია თბილისი"	

ჯეტექსი
სახანძრო უსაფრთხოების სისტემები და აღჭურვილობა

შ.პ.ს. "JETEX"
ს/კ 405268491
მის: ქ.თბილისი ი.ჭავჭავაძის გამზ. 55 ტელ: 221 4848 ელ.ფოსტა
INFO@JETEX.GE WWW.JETEX.GE

მასშტაბი:	1:100
თარიღი:	27.12.2019
ფურცელი:	17

აქსონომეტრიული სქემა

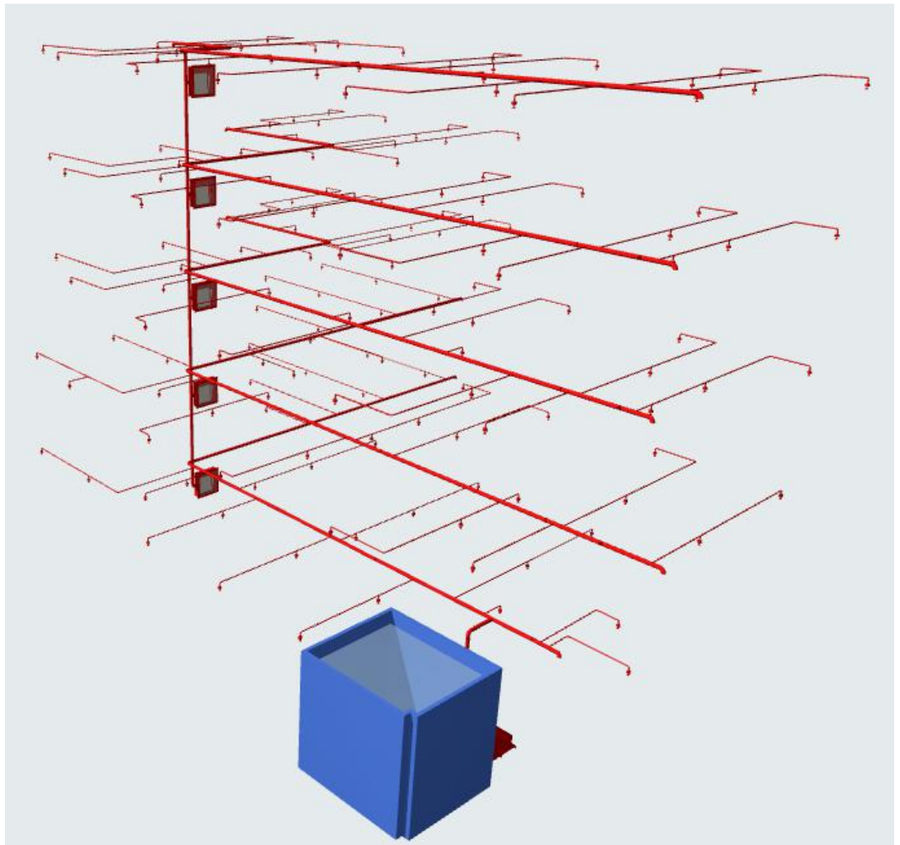

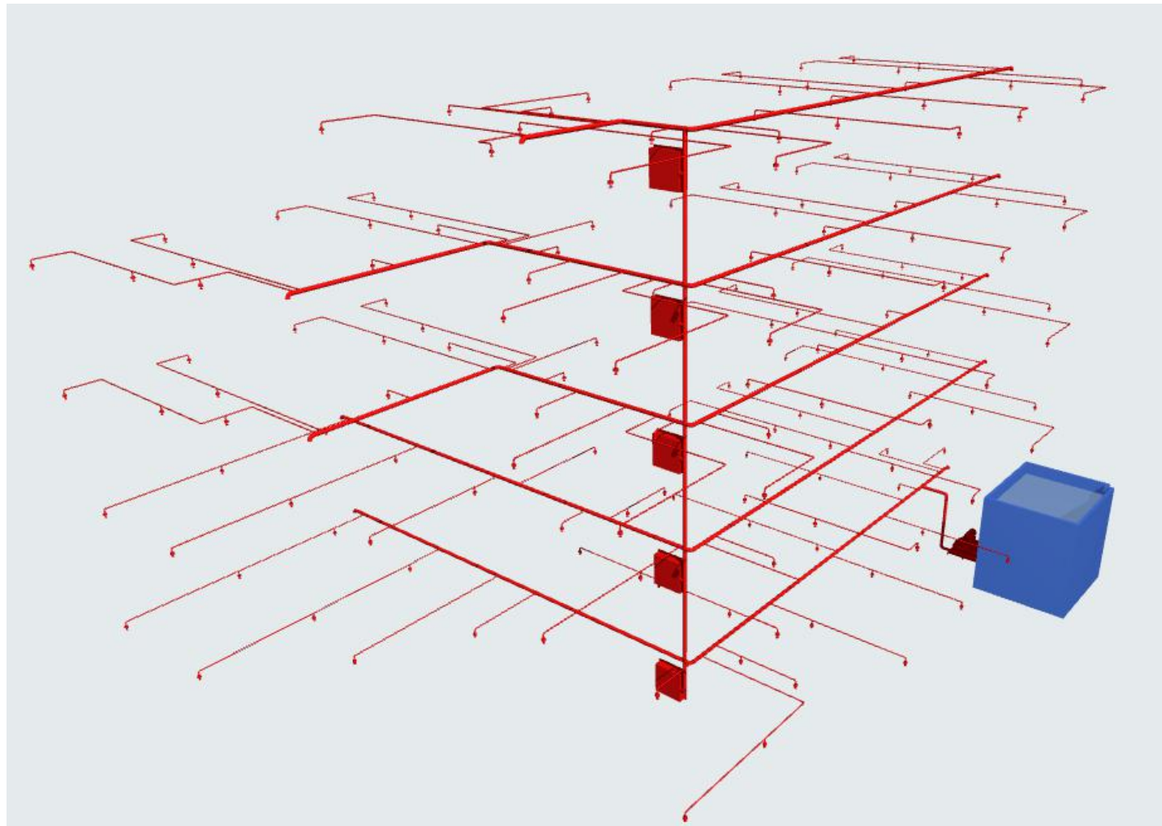

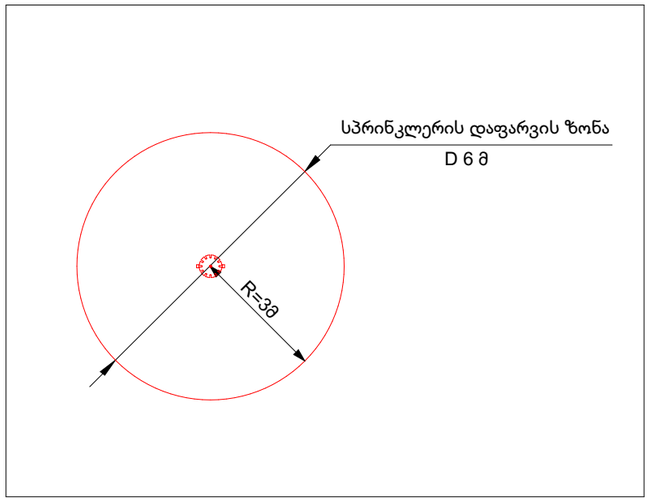

ზონის საკონტროლო ჯვანძის მოწყობის სქემა

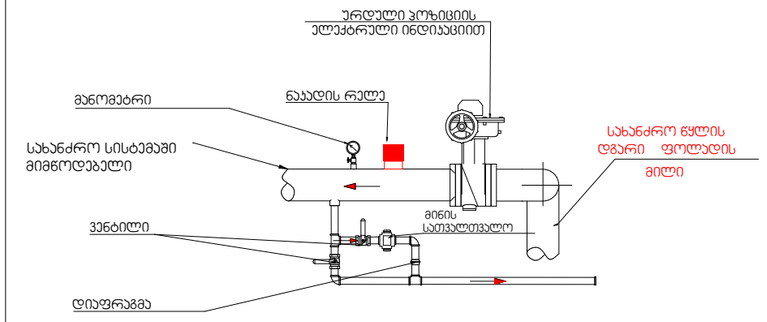

თბილისი 2019 წ. | ფორმატი A3

სქემატური გეგმა

პირობითი აღნიშვნები

	სიმბოლოს სახელწოდება
	სახანძრო მილღობარი
	სახანძრო-სამაშველო სამსახურის მიერ გამოსაყენებელი მისაერთებელი - ჰიდრანტი
	ხელის ცეცხლსაქრობი
	სახანძრო გაგმის ხელით სამართავი ყოლოფი
	ჯვამლის ავტომატური აღმოჩენი
	სპრინკლერი (სწრაფი რეაგირების ,
	საევაკუაციო გასაყლელის მაჩვენებელი
	სახანძრო წყალმომარაგების მილსადენი
	ნაკადის რელე
	სპრინკლერების სისტემის დამცლელი მილი
	სპრინკლერების ტესტირების ჯვანძი
	ნაკადის რელეს ტესტირების ჯვანძი

პროექტის დასახელება:

სასტუმრო

საინჭინრო ნაწილი

ავტომატური ხანძარქრობა

ქ.თბილისი, ქ.ჩუბინიძე, №22;
ქ.თბილსი, ქ.ჩუბინიძე, №24
ს/ს 01.17.01.027.032

თანამდებობა	გვარი	ხელმოწერა
დირექტორი	ვ.მესხი	
არქიტექტორი		
დამუშავა	მ.ბაძარაშვილი	
დამოწმა	შ.პ.ს "საინვესტიციო პრომპანია თბილისი"	

შ.პ.ს. "JETEX"
ს/კ 405268491
მის: ქ.თბილისი ი.ჯავჯავაძის გამზ. 55
ტელ: 221 4848 ელ.ფოსტა
INFO@JETEX.GE WWW.JETEX.GE

მასშტაბი:	1:100
თარიღი:	27.12.2019
ფურცელი:	19

სახანძრო სისტემის ჯვანძები

სახანძრო მილის კედელზე მიმაგრების ჯვანძო

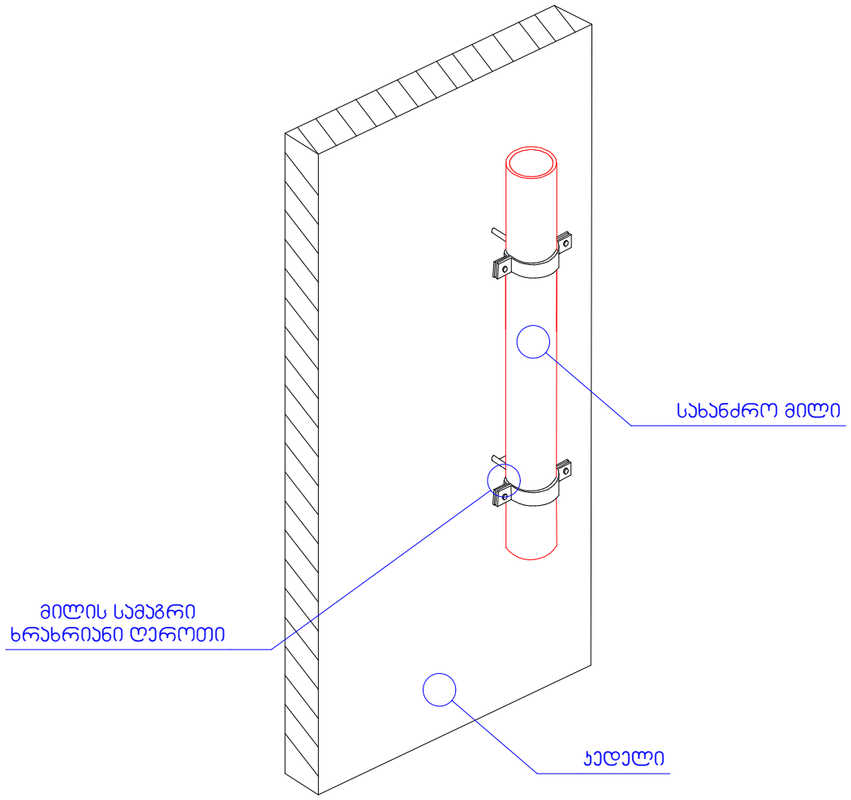

სახანძრო მილის კედელზე მიმაგრების ჯვანძო

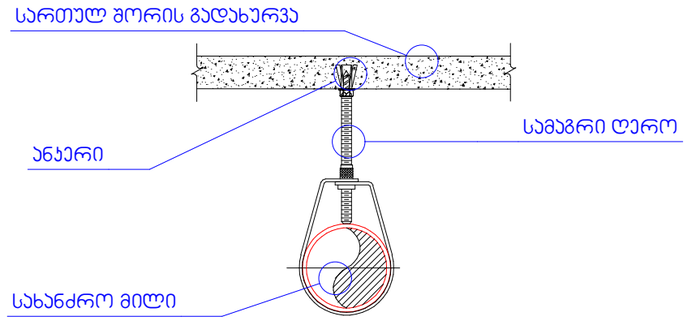

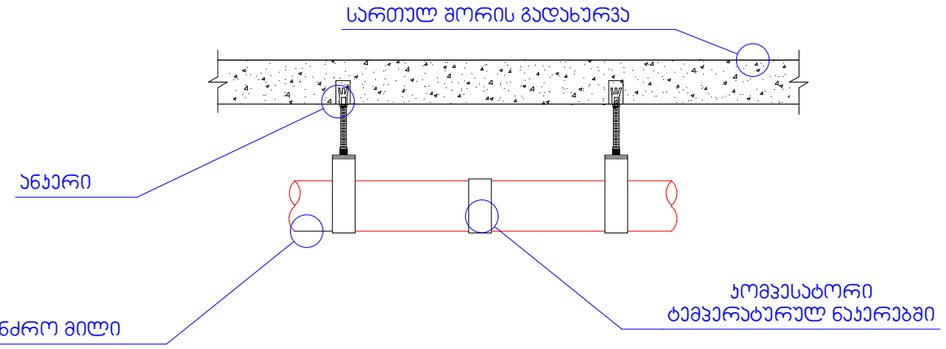

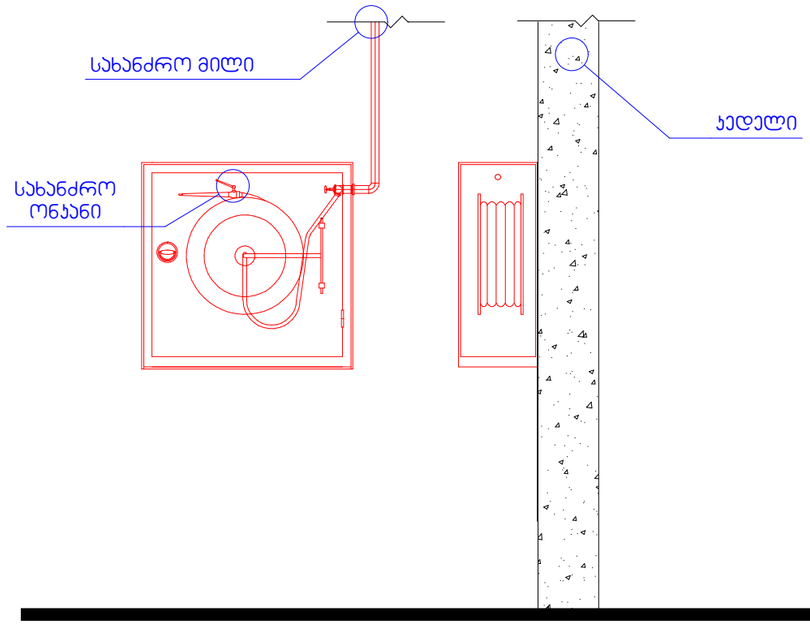

სპრინკლერების მიმაგრების პრინციპი

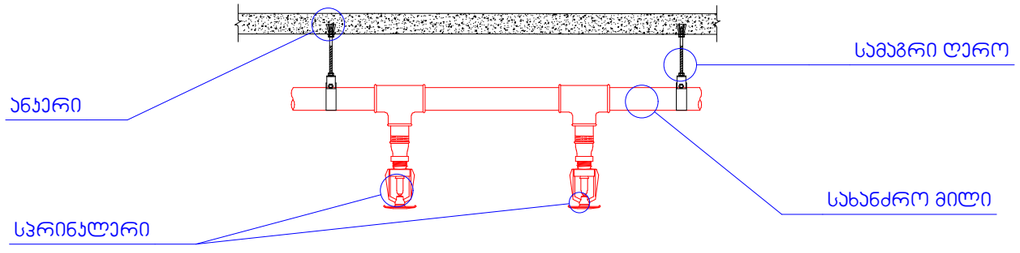

რეგულარული სამაგრები

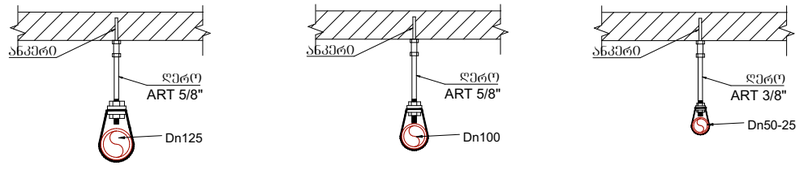

თბილისი 2019 წ.	ფორმატი A3
სქემატური გეგმა	

პირობითი აღნიშვნები

	სიმბოლოს სახელწოდება
	სახანძრო მილდგარი
	სახანძრო-სამაშველო სამსახურის მიერ გამოსაყენებელი მისაერთებელი - ჰიდრანტი
	ხელის ცეცხლსაქრობი
	სახანძრო განგაშის ხელით სამართავი პოლოფი
	ჯვამლის ავტომატური აღმოჩენი
	სპრინკლერი (სწრაფი რეაგირების ,
	საევაკუაციო გასასვლელის მაჩვენებელი
	სახანძრო წყალმომარაგების მილსადენი
	ნაკადის რელე
	სპრინკლერების სისტემის დამცლელი მილი
	სპრინკლერების ტესტირების ჯვანძი
	ნაკადის რელეს ტესტირების ჯვანძი

პროექტის დასახელება:

სასტუმრო

საინჟინრო ნაწილი

ავტომატური ხანძარქრობა

ქ.თბილისი, ქ.ჩუბინიძე, №22;
ქ.თბილსი, ქ.ჩუბინიძე, №24
ს/კ 01.17.01.027.032

თანამდებობა	გვარი	ხელმოწერა
დირექტორი	ვ.მესხი	
არქიტექტორი		
დაამოწმა	მ.ბაკარაშვილი	
დამკვეთი	შ.პ.ს "საინვესტიციო კომპანია თბილისი"	

ჯეტექსი
სახანძრო უსაფრთხოების სისტემები და ელექტრიფიკაცია
შ.პ.ს. "JETEX"
ს/კ 405268491
მის: ქ.თბილისი ი.ჭავჭავაძის გამზ. 55
ტელ: 221 4848 ელ.ფოსტა
INFO@JETEX.GE WWW.JETEX.GE

მასშტაბი:	1:100
თარიღი:	27.12.2019
ფურცელი:	18

ჯეტექსი

სახანძრო უსაფრთხოება

არქ.პროექტი: სასტუმრო

საინჟინრო ნაწილი

სახანძრო სიგნალიზაცია

საპროექტო ობიექტის მისამართი:

ქ.თბილისი, ქ.ჩუბინიძე, №22; ქ.თბილსი, ქ.ჩუბინიძე, №24 ს/კ 01.17.01.027.032

დამკვეთი:
შ.პ.ს "საინვესტიციო კომპანია თბილისი"

შემსრულებელი
შ.პ.ს. ჯეტექსი

თბილისი 2019 წ.

განმარტებითი ბარათი

მოცემული პროექტის ფარგლებში გამოიყენება როგორც თბური ცეცხლის აღმომჩენები, ასევე ჯვამლის ოპტიკური საჯვამლო ცეცხლის აღმომჩენი მოწყობილობა. პროექტში გათვალისწინებული აღმომჩენების მონტაჟი ხორციელდება ჭერზე. მოწყობილობების ტიპი არის სამისამართო, ისინი დაკავშირებულია სამართავ მოწყობილობასთან.
მოწყობილობების დაკავშირება წარმოებს ცეცხლგამძლე კაბელით, რომლის ცეცხლმდგრადობა არის მინ. 48 წთ. მიმღებ სამართავი სამისამართო მოწყობილობა მოცემული პროექტის ფარგლებში უნდა განთავსდეს შენობის 0 წერტილის დონიდან მინიმუმ 1.5 მეტრზე, რომელიც განთავსებულია 6-7; ა-ბ ღერძებს შორის ბუნებრივი განათებისა და სარემონტო ფართის მიდამოებში, სადაც 24 საათის განმავლობაში იმყოფება შესაბამისი კომპეტენციისა და უნარ ჩვევების მქონე პირი, რომელიც გამოყოფილია დაწესებულების მიერ, ასევე შეუძლია როგორც აპარატურის მონიტორინგი, ასევე ევაკუაციისა და სხვა საგანგებო სიტუაციასთან დაკავშირებული მოვლენების მართვა.
სამართავი მოწყობილობა აღჭურვილია სათადარიგო დენის წყაროთი, რომელიც წარმოადგენს აკუმულატორს 12, რომლის ტევადობაც საშუალებას იძლევა უზრუნველყოს აუცილებელი რესურსების გამოკვება 4 სთ-ის განმავლობაში, ამასთან ერთად გასათვალისწინებელია ის გარემოება, რომ ისეთი რესურსები, როგორიცაა საავარიო განათება, გასასვლელის მაჩვენებლები, შუქ-ბერითი სიგნალიზაცია და სხვა სამისამართო
მოწყობილობები, როგორიცაა ხელის, საკვამლო და თბური აღმომჩენი იკვებება ცენტრალური მაგისტრალით, რომელიც აღჭურვილია საიზოლაციო მოწყობილობით, რათა დაზიანებისა და მოკლე ჩართვის შემთხვევაში სისტემამ ქმედუნარიანობა შეინარჩუნოს.
ინტელექტუალური სამისამართო კვების ბლოკი უზრუნველყოფს სათადარიგო დენის წყაროს მდგომარეობის კონტროლს, დამატებითი სათადარიგო დენის წყაროს მიერთებასა და წყედში არსებული ნომინალების დეტალურ კონტროლს.
სამისამართო ცეცხლის აღმომჩენი მოწყობილობების ლაბორატორიული მინიმალური დაფარვის ზონა არის: სიმაღლე < 4.5მ, ფართობი < 186 მ^2. ასევე შესაძლებელია მიმღებ სამართავი მოწყობილობის საშუალებით (რომელიც აღჭურვილია LCD ეკრანით), თითოეული მოწყობილობის მდგომარეობის შეფასება და ხარვეზების დროულად აღმოფხვრა. აღმომჩენების შემდეგი რეჟიმები შეიძლება იყოს აღმოცენებული შესაბამისი პროექტის კონფიგურაციის თანახმად: “ყურადღება” - მდგომარეობა რომელსაც არსებობს სისტემური საფუძვლიანი ეჭვი ტემპერატურისა ან/და ჰაერის ოპტიკური ცვლილების, “ავარია” - რომელსაც მოწყობილობის პარამეტრები იძლევა ცნობას იმის შესახებ, რომ, შესაბამის მისამართზე (ადგილზე) მოწყობილობის მუშაობის რეჟიმი არ არის დამაკმაყოფილებელი, “ხანძარი” - რომელსაც დაზუსტებულია ცეცხლის აღმოცენა ან სისტემურად ჩაითვალა მსგავსი მდგომარეობა.
გარდა ამისა ხორციელდება სპეციალურ სადამკვირვებლო პულტზე ზემოთ აღნიშნული მდგომარეობები, რომელთა მართვა ასევე შესაძლებელია ინფრასტრუქტურის დონეზე.
მოქმედების ალგორითმი: მიმღებ-სამართავ მოწყობილობას აქვს შემდეგი შესაძლებლობები, რომელიც გათვალისწინებულია მოცემულ პროექტში:
განგაშის მდგომარეობაში, ცეცხლის ან საფრთხის აღმოჩენის შემთხვევაში ირთვება ავარიული განათება, გასასვლელის მაჩვენებელი სანათები აქტიურდება, ამოქმედდება საევაკუაციო გეგმა, სპეციალური ჯი-ეს-ემ მოწყობილობის საშუალებით გადაეცემა მოკლე ტექსტური შეტყობინება და ასევე სატელეფონო ელ.სმენის ზარი საგანგებო სამსახურში ემკ შესაბამისად დადგენილი წესით გათვალისწინებულ პირველი დონის ნომერზე 112.
მიმღებ სამართავი მოწყობილობა დაერთებულია დამოუკიდებელ იზოლირებულ დენის წყაროზე, რომელიც აღჭურვილია ტექნიკური ნორმებით გათვალისწინებული დამიწებით, ყოველი მიერთებული მოდული, როგორიცაა ჯი-ეს-ემ შემატყობინებელი, ქრობის სისტემა და სახანძრო ვენტილაცია კონტროლდება აღნიშნული მოწყობილობით, როგორც აღნიშნული მოწყობილობის გამართულობა კონტროლდება თანალოცირებული მოწყობილობებით, ელექტრონული ხერხისებური ბიოჰოლარული იმპულსით, რაც უზრუნველყოფს მაღალი სიხშირისა და ხარვეზების წარმომქმნელი წყაროებისადმი რეზისტენტულ დამოკიდებულებას.
მოცემულ სისტემას აქვს კომპიუტერთან მუშაობის მხარდაჭერა რს845 ინტერფეისის საშუალებით, რაც განაპირობებს დამოუკიდებელ იზოლირებულ ურთიერთქმედებას დაცული პროტოკოლის დონეზე, შესაბამისად ასეთი ინტერფეისით ურთიერთქმედება მინიმუმამდე ამცირებს კომპერნენტიკული შეტევისა და დივერსიული ხასიათის ზემოქმედების შედეგად გამოწვეულ გარემოებებს
(სისტემის გათიშვა ან ცრუ განგაში).
გარდა ამისა მოცემული პროტოკოლის ფარგლებში ასეთი ურთიერთქმედების ხერხი იძლევა მრავალდონიანი და მოქნილი მართვის შესაძლებლობას.
შუქ ბგერითი სიგნალიზაცია 96 დბ > ინტენსივობით იძლევა განგაშის სიგნალს, როდესაც სანათი მოწყობილობები აღჭურვილია “ლედ” ტექნოლოგიის ნახევარგამტარი ნათურებით, რაც პირველ რიგში არ იწვევს მოწყობილობის თბობას, დაცულია მოკლე ჩართვისგან, ხოლო ელ. ენერგიის მომხმარება დაყვანილია მინიმუმამდე, რაც ჰასიურ რეჟიმში სპეციალური მოწყობილობებისა და დართული ინდიკაციის გარეშე ძალიან რთული აღმოსაჩენია.

თბილისი 2019 წ.	ფორმატი A3
ალვნიშვნები	

საინჟინრო ნაწილი
სახანძრო სიგნალიზაცია

პროექტის დასახელება:

სასტუმრო

საპროექტო ობიექტის მისამართი:

ქ.თბილისი, ქ.ჩუბინიძე, №22;
ქ.თბილსი, ქ.ჩუბინიძე, №24
ს/კ 01.17.01.027.032

თანამდებობა	გვარი	ხელმოწერა
დირექტორი	ვ.მესხი	
არქიტექტორი		
დამამუშავა	მ.ბაძაღუაშვილი	
დამკვეთი	შ.პ.ს. "საინვესტიციო კომპანია თბილისი"	

ჯეტექსი
სახანძრო უსაფრთხოების სისტემები და აღჭურვილობა

შ.პ.ს. "JETEX"
ს/კ 405268491
მის: ქ.თბილისი, ჯავჯავაძე ქ.55
ტელ: 2214848; ელ.ფოსტა:
INFO@JETEX.GE
WWW.JETEX.GE

მასშტაბი:	1:100
თარიღი:	26.12.2019
ფურცელი:	01

გეგმა -3,30 ნიშნულზე

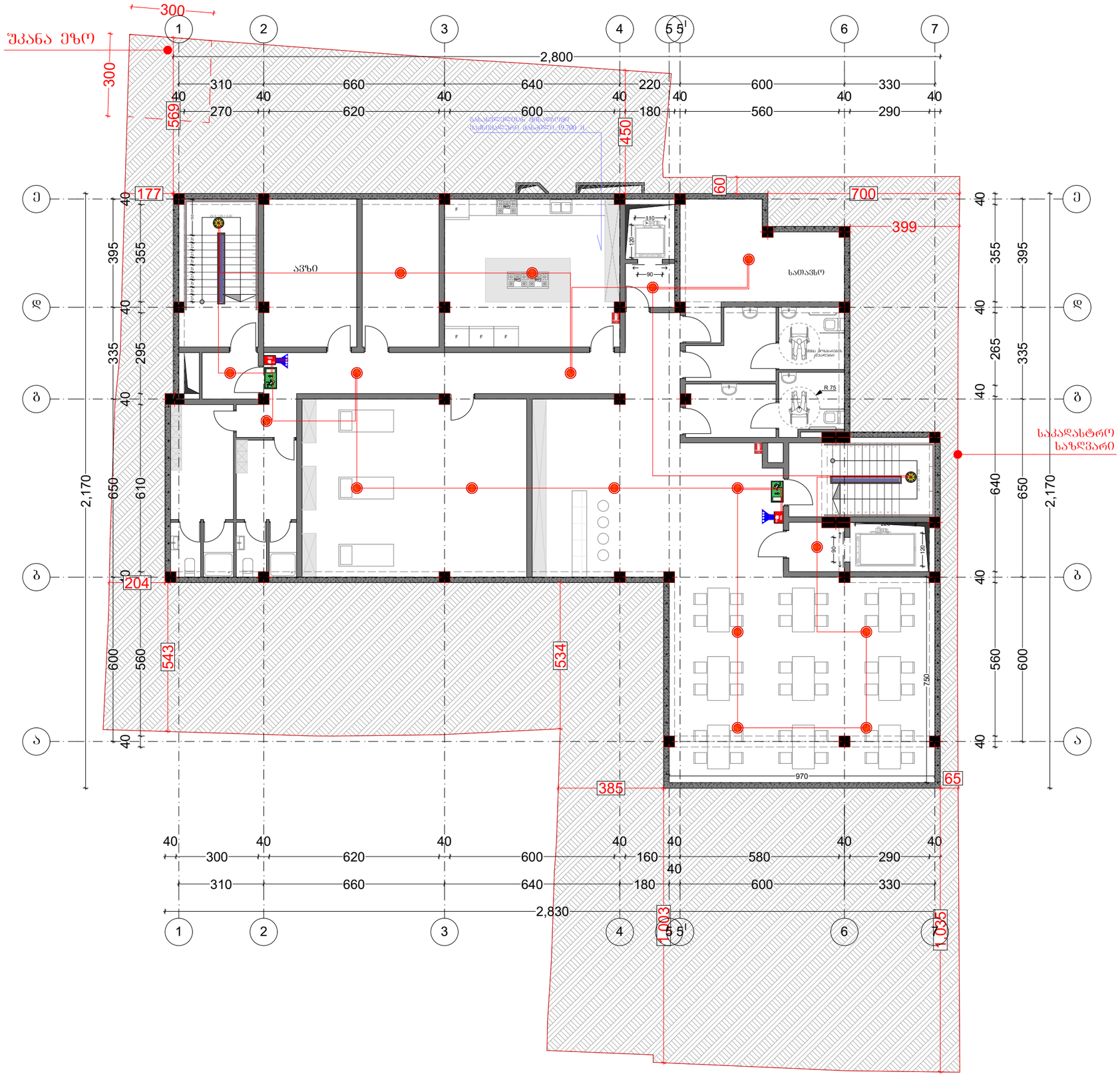

თბილისი 2019 წ.	ფორმატი A3

სქემატური გეგმა

პირობითი აღნიშვნები

სიმბოლოს სახელწოდება

	საკვამლო ტიპის მაუწყებელი
	გახმოვანება
EXIT	გასასვლელის მაჩვენებელი სანათი
	ცეცხლმაქრი
	სამართავი პულტი
	სახანძრო სიგნალიზაციის მაგისტრალი გახმოვანების მაგისტრალი
	სახანძრო განგაშის ღილაკი
	საავარიო განათება

პროექტის დასახელება:

სასტუმრო

საინჟინრო ნაწილი

სახანძრო სიგნალიზაცია

საპროექტო ობიექტის მისამართი:

ქ.თბილისი, ქ.ჩუბინიძე, №22;
ქ.თბილსი, ქ.ჩუბინიძე, №24
ს/კ 01.17.01.027.032

თანამდებობა	გვარი	ხელმოწერა
დირექტორი	ვ.მესხი	
არქიტექტორი		
დაამუშავა	მ.ბაკარაშვილი	
დამკვეთი	შ.პ.ს "საინვესტიციო პრომპანია თბილისი"	

შ.პ.ს. "JETEX"
ს/კ 405268491
მის: ქ.თბილისი, ჯავჯავაძე ქ.55
ტელ: 2214848; ელ.ფოსტა: INFO@JETEX.GE
WWW.JETEX.GE

მასშტაბი:	1:100
თარიღი:	26.12.2019
ფურცელი:	02

გეგმა ±0,00 ნიშნულზე

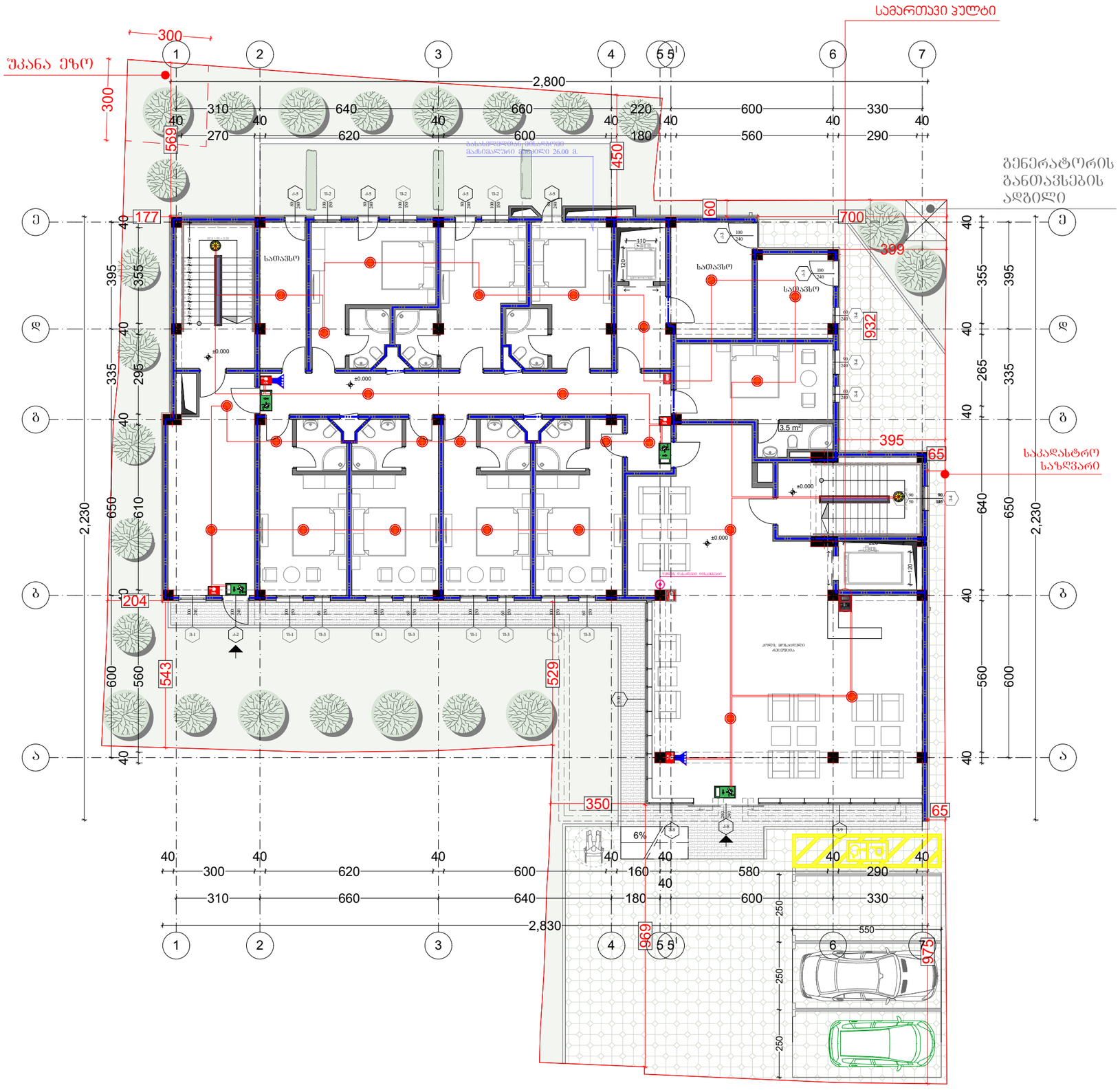

თბილისი 2019 წ.	ფორმატი A3

სქემატური გეგმა

პირობითი აღნიშვნები

სიმბოლოს სახელწოდება

	საჯარო ტიპის მაუწყებელი
	გახმოვანება
EXIT	გასასვლელის მაჩვენებელი სანათი
	ცეცხლმაქრი
	სამართავი ჯულტი
	სახანძრო სიგნალიზაციის მაგისტრალი გახმოვანების მაგისტრალი
	სახანძრო განგაშის ღილაკი
	საავარიო განათება

პროექტის დასახელება:

სასტუმრო

საინჟინრო ნაწილი

სახანძრო სიგნალიზაცია

საპროექტო ობიექტის მისამართი:

ქ.თბილისი, ქ.ჩუბინიძე, №22;
ქ.თბილსი, ქ.ჩუბინიძე, №24
ს/კ 01.17.01.027.032

თანამდებობა	გვარი	ხელმოწერა
დირექტორი	ვ.გესხი	
არქიტექტორი		
დამმუშავა	მ.ბაქარაშვილი	
დამკვეთი	შ.პ.ს "საინვესტიციო კომპანია თბილსი"	

შ.პ.ს. "JETEX"
ს/კ 405268491
მის: ქ.თბილისი, ჯავჯავაძე ქ.55
ტელ: 2214848; ელ.ფოსტა: INFO@JETEX.GE
WWW.JETEX.GE

მასშტაბი:	1:100
თარიღი:	26.12.2019
ფურცელი:	03

გეგმა +3,30 ნიშნულზე

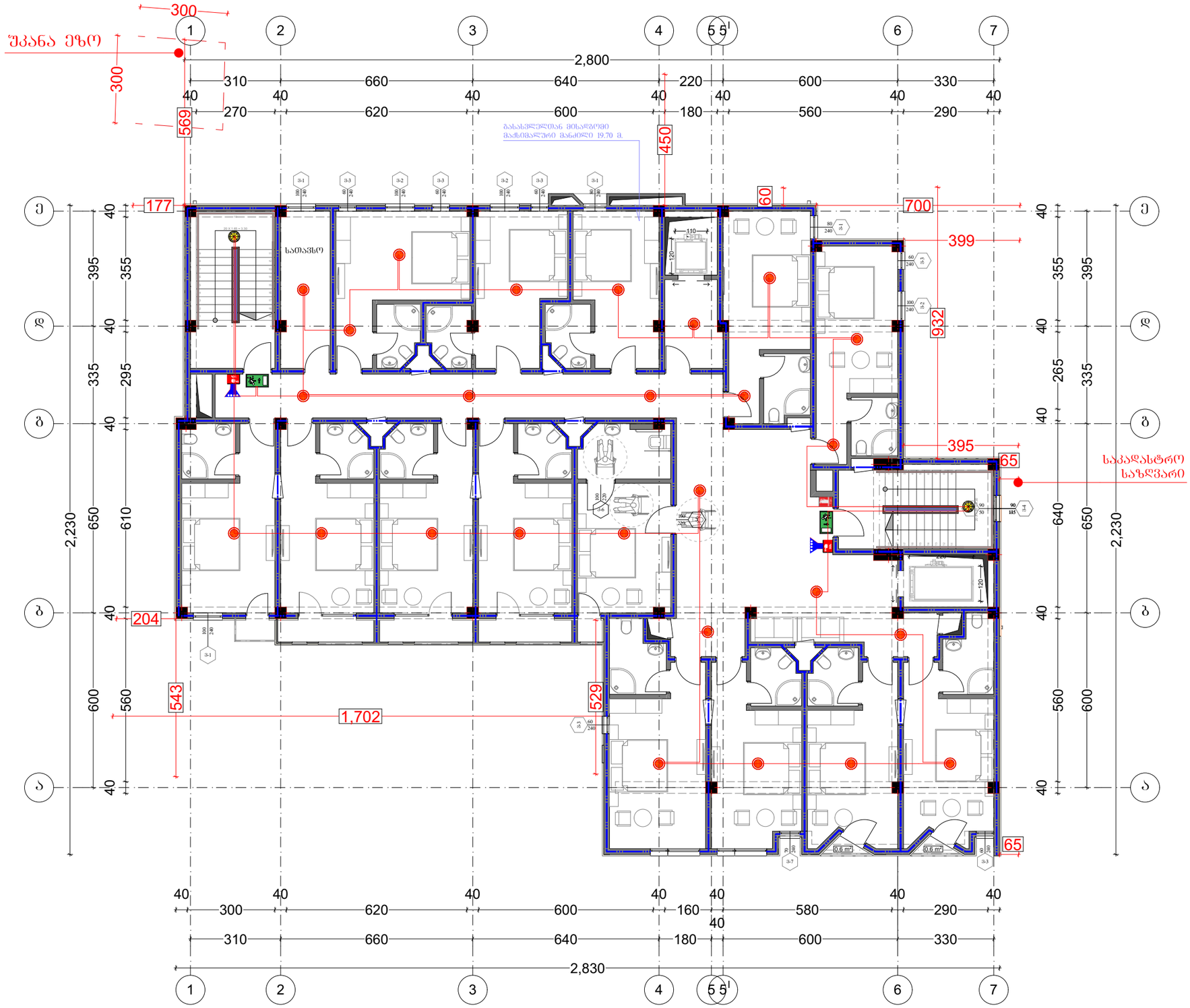

თბილისი 2019 წ.	ფორმატი A3

სქემატური გეგმა

პირობითი აღნიშვნები

სიმბოლოს სახელწოდება

	საკვამლო ტიპის მაუწყებელი
	გახმოვანება
EXIT	გასასვლელის მაჩვენებელი სანათი
	ცეცხლმაქრი
	სამართავი პულტი
	სახანძრო სიგნალიზაციის მაგისტრალი გახმოვანების მაგისტრალი
	სახანძრო განგაშის ღილაკი
	საკვარიო განათება

პროექტის დასახელება:

სასტუმრო

საინჟინრო ნაწილი

სახანძრო სიგნალიზაცია

საპროექტო ობიექტის მისამართი:

ქ.თბილისი, ქ.ჩუბინიძე, №22;
ქ.თბილსი, ქ.ჩუბინიძე, №24
ს/კ 01.17.01.027.032

თანამდებობა	გვარი	ხელმოწერა
დირექტორი	ვ.მესხი	
არქიტექტორი		
დამმუშავა	მ.ბაქარაშვილი	
დამკვეთი	შ.პ.ს "საინვესტიციო კორპორაცია თბილისი"	

ჯეტექსი
სახანძრო უსაფრთხოების სისტემები და ალტერნატივები

შ.პ.ს. "JETEX"
ს/კ 405268491
მის: ქ.თბილისი, ჯავჯავაძე ქ.55
ტელ: 2214848; ელ.ფოსტა: INFO@JETEX.GE
WWW.JETEX.GE

მასშტაბი:	1:100
თარიღი:	26.12.2019
ფურცელი:	04

გეგმა +6,60 ნიშნულზე

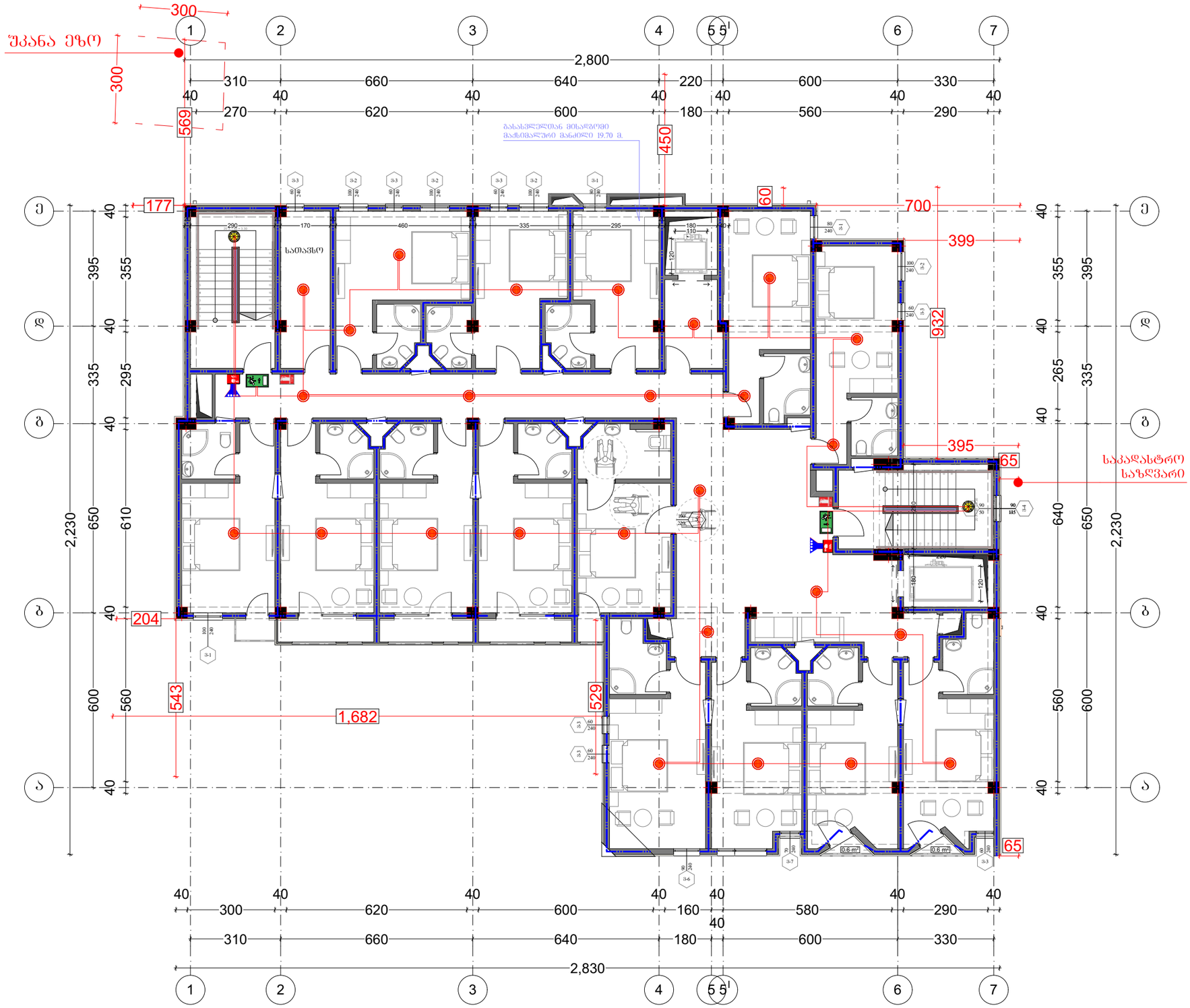

თბილისი 2019 წ.	ფორმატი A3

სქემატური გეგმა

პირობითი აღნიშვნები

სიმბოლოს სახელწოდება

	საკვამლო ტიპის მაუწყებელი
	გახმოვანება
EXIT	გასასვლელის მაჩვენებელი სანათი
	ცეცხლმაქრი
	სამართავი პულტი
	სახანძრო სიგნალიზაციის მავთულები გახმოვანების მავთულები
	სახანძრო განგაშის ღილაკი
	საკვარიო განათება

პროექტის დასახელება:

სასტუმრო

საინჟინრო ნაწილი

სახანძრო სიგნალიზაცია

საპროექტო ობიექტის მისამართი:

ქ.თბილისი, ქ.ჩუბინიძე, №22;
ქ.თბილსი, ქ.ჩუბინიძე, №24
ს/კ 01.17.01.027.032

თანამდებობა	გვარი	ხელმოწერა
დირექტორი	ვ.მესხი	
არქიტექტორი		
დამშვება	მ.ბაქარაშვილი	
დამკვეთი	შ.პ.ს "საინვესტიციო კომპანია თბილისი"	

შ.პ.ს. "JETEX"
ს/კ 405268491
მის: ქ.თბილისი, ჯავჯავაძე ქ.55
ტელ: 2214848; ელ.ფოსტა: INFO@JETEX.GE
WWW.JETEX.GE

მასშტაბი:	1:100
თარიღი:	26.12.2019
ფურცელი:	05

გეგმა +9,90 ნიშნულზე

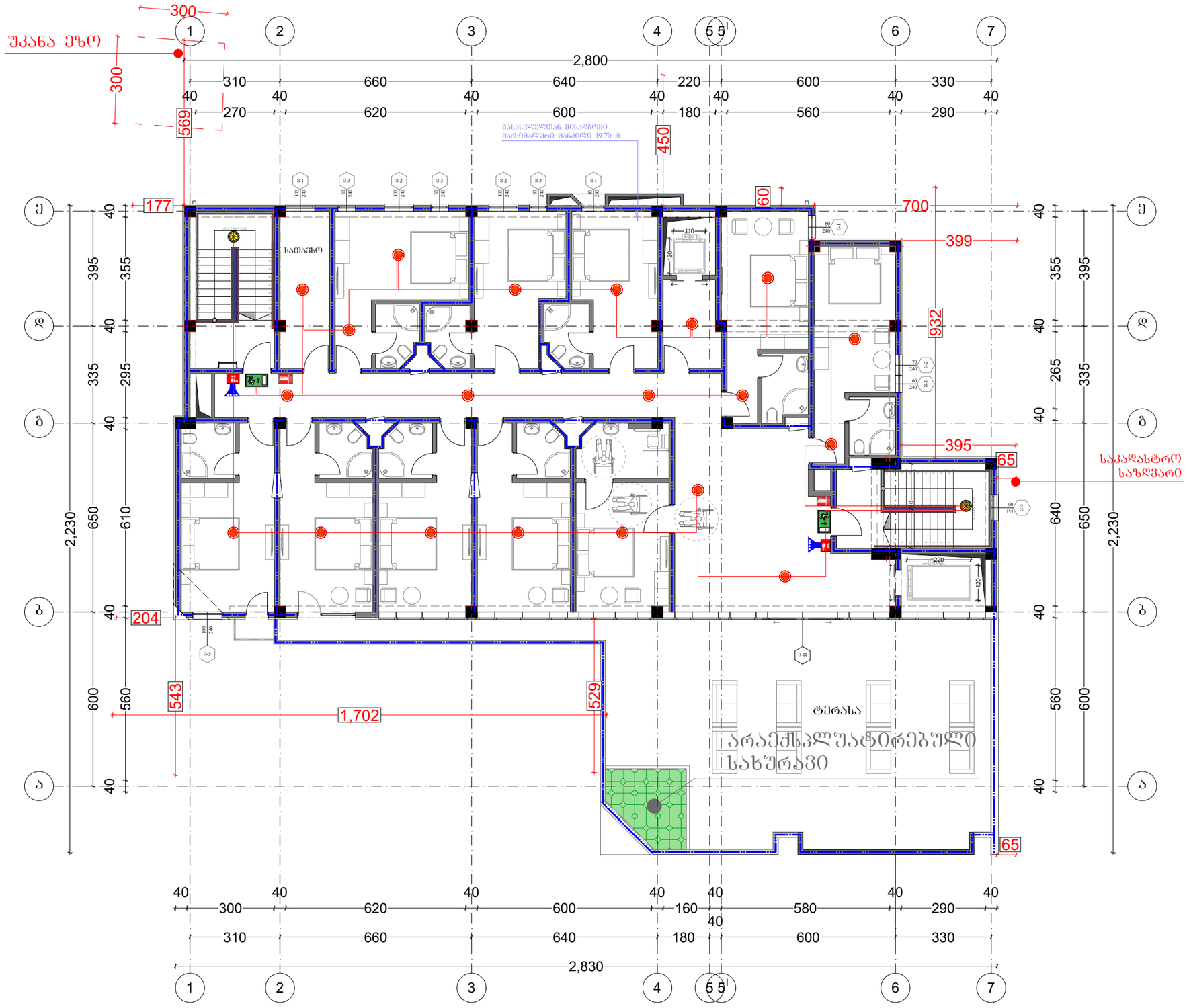

თბილისი 2019 წ. | ფორმატი A3

სქემატური გეგმა

პირობითი აღნიშვნები

სიმბოლოს სახელწოდება

- საკვამლო ტიპის მაუწყებელი
- გახმოვანება
- EXIT — გასასვლელის მაჩვენებელი სანათი
- ცეცხლმაქრი
- სამართავი პულტი
- სახანძრო სიგნალიზაციის მავთულის გახმოვანების მავთულის
- სახანძრო განგაშის ღილაკი
- საკვარიო განათება

პროექტის დასახელება:

სასტუმრო

საინჟინრო ნაწილი

სახანძრო სიგნალიზაცია

საპროექტო ობიექტის მისამართი:

ქ.თბილისი, ქ.ჩუბინიძე, №22;
ქ.თბილისი, ქ.ჩუბინიძე, №24
ს/კ 01.17.01.027.032

თანამდებობა	გვარი	ხელმოწერა
დირექტორი	ვ.მესხი	
არქიტექტორი		
დამმუშავა	მ.ბაქარაშვილი	
დამკვეთი	შ.პ.ს "საინვესტიციო კომპანია თბილისი"	

ჯეტექსი
სახანძრო უსაფრთხოების სისტემები და ალტერნატივა

შ.პ.ს. "JETEX"
ს/კ 405268491
მის: ქ.თბილისი, ჯავჯავაძე ქ.55
ტელ: 2214848; ელ.ფოსტა: INFO@JETEX.GE
WWW.JETEX.GE

მასშტაბი:	1:100
თარიღი:	26.12.2019
ფურცელი:	06