შ.პ.ს. “დიდგორი-2011” “Didgori-2011” Ltd
საქართველო, ქ. თბილისი, სოფელი დიღომი, ს/კ 404901111. ტელ.: 551147980
Village Dighomi, Tbilisi, Georgia, I/d: 404901111. Tel.: 551147980

ქ. თბილისი, მიხაი ზიჩის ქუჩა №4 ს/კ 01.15.05.043.009 საპროექტო შენობის გავლენის შეფასება მომიჯნავე შენობა-ნაგებობებზე

დირექტორი ნ. სილაგაძე

თბილისი 2019 წელი

ქ. თბილისი, მიხაი ზიჩის ქუჩა №4 ს/კ 01.15.05.043.009 საპროექტო შენობის გავლენის შეფასება მომიჯნავე შენობა-ნაგებობებზე

საპროექტო ტერიტორია, რომლის საკადასტრო კოდია 01.15.05.043.009, ფართი შეადგენს 351 მ^2-ს. მასზე განთავსებული ორსართულიანი ნაგებობა ფართით 168.42 მ^2 წარმოადგენს კულტურული მემკვიდრეობის ძეგლს. პროექტით გათვალისწინებულია ძეგლის რეკონსტრუქცია.

საპროექტო ტერიტორიას უშუალოდ ესაზღვრება შემდეგი საკადასტრო ერთეულები:

1. ს/კ 01.15.05.043.003 ტერიტორიის ფართი შეადგენს 631 მ^2-ს. მასზე განთავსებულია ექვსი შენობა-ნაგებობა. აქედან №2 და №4 არის ორსართულიანი ნაგებობები, დანარჩენი - ერთსართულიანი. შენობები აგებულია აგურით (ბლოკი), სართულშუა გადახურვები ხის კოჭებზე. სახურავი ქანობიანი, ლითონის ფენილით. შენობა დამაკმაყოფილებელ მდგომარეობაშია და ამჟამად ცხოვრობს რამდენიმე ოჯახი. საპროექტო შენობასთან სიახლოვის გამო აუცილებელია მოეწყოს რკინაბეტონის დამცავი ფარდა შპუნტების სახით.
2. ს/კ 01.15.05.043.013 ფართი შეადგენს 127 მ^2-ს. მასზე განთავსებული შენობის ფართია 238.11 მ^2. სართულიანობა ორი. შენობა დამაკმაყოფილებელ მდგომარეობაშია. იმყოფება ექსპლუატაციაში. საპროექტო შენობასთან სიახლოვის გამო აუცილებელია მოეწყოს დამცავი ფარდა შპუნტების სახით.

დანარჩენ შენობებს არ განვხილავთ მათი სიშორის გამო.

დასკვნა

პროექტში მითითებული ღონისძიებების გათვალისწინების , კერძოდ, რკ/ბ დამცავი კედლის მოწყობის შემთხვევაში, საპროექტო შენობა გავლენას ვერ მოახდენს მომიჯნავე შენობებზე ვერც აგებისა და ვერც ექსპლუატაციის პროცესში.

კონსტრუქტორი ზ. სილაგაძე

რკ/ბ დამცავი შპუნტების ფარდის მოწყობის გეგმა

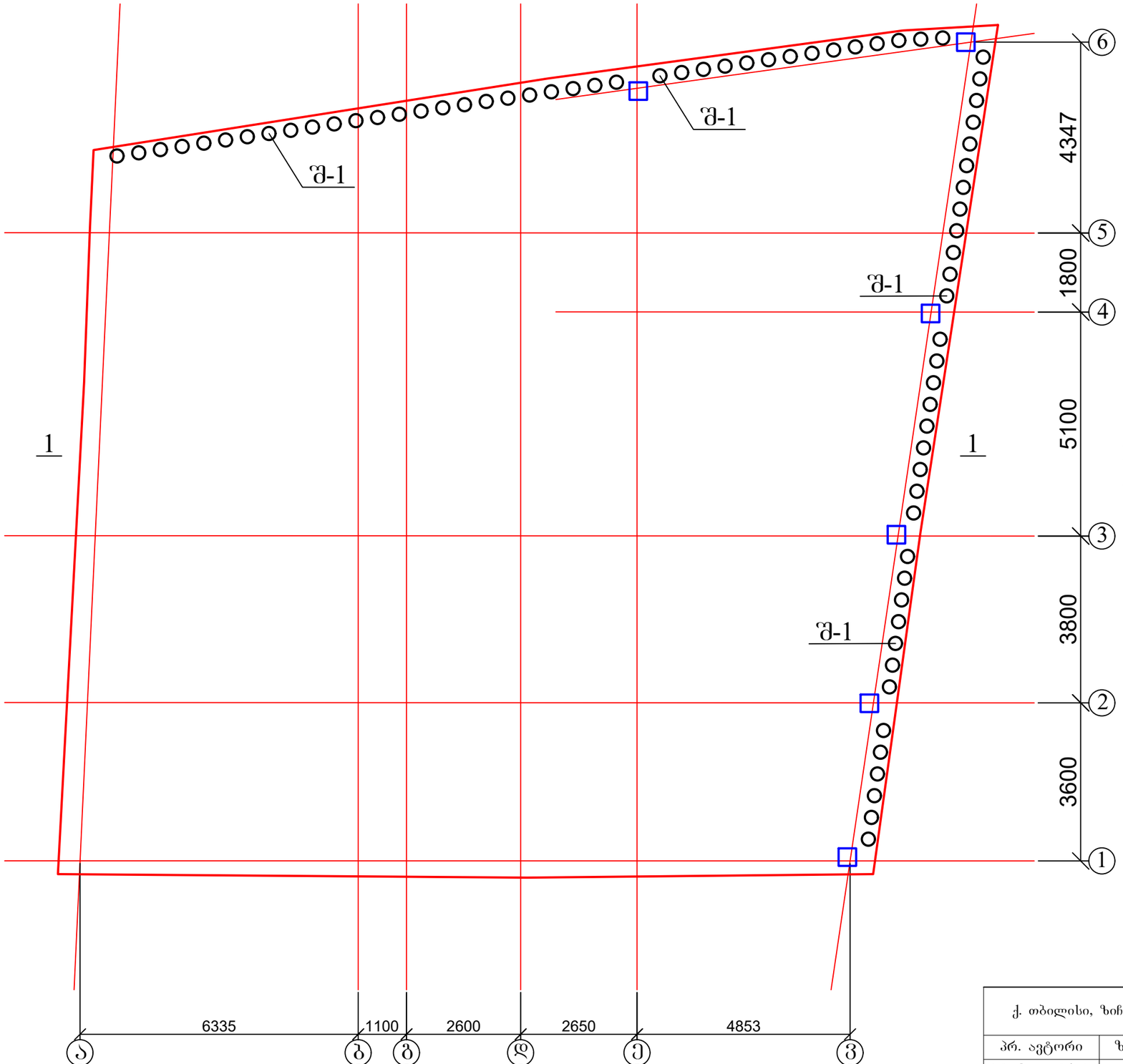

1. ჭრილი 1-1 იხ ფურც. კ-3-2;
2. შპუნტი შ-1 და შემკრავი კოჭი იხ. ფურც. კ-3-3.

ქ. თბილისი, ზიჩის ქუჩა №4, სასტუმროს პროექტი. კონსტრუქციული პროექტი				სტადია	ფურც. / რაოდ
					კ-3-1 /
პრ. ავტორი	ზ. ყანჩაველი				
პრ. მთ. არქიტ.	თ. მურვანიძე				
პრ. მთ. ინჟინ.	ზ. სილაგაძე		რკ/ბ დამცავი შპუნტების ფარდის მოწყობის გეგმა	მასშტაბი	შპს "არქიკოლეგიუმი"
შეასრულა	დ. მაისურაძე				
შეამოწმა	რ. სილაგაძე				

ჭრილი 1 - 1

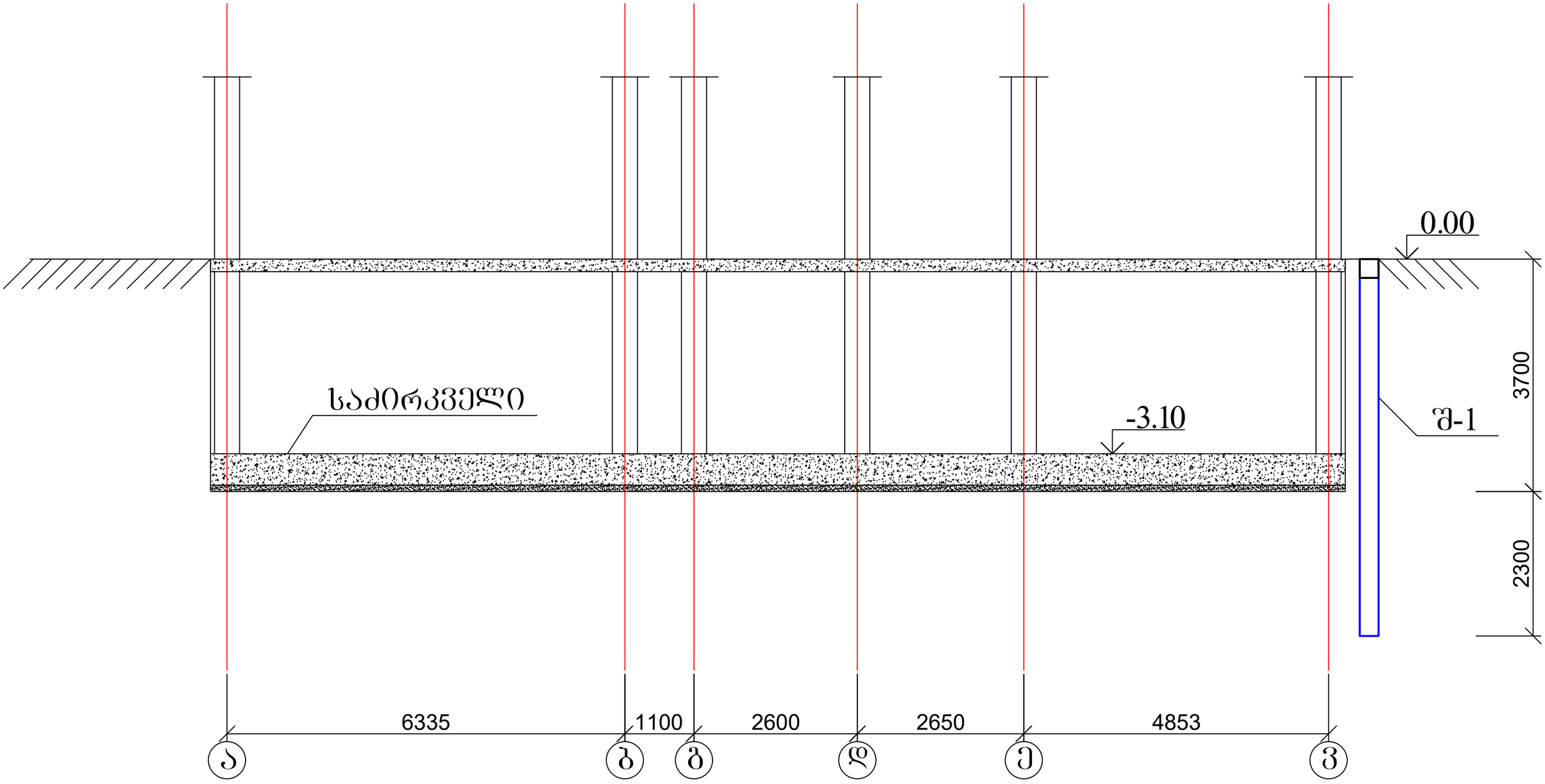

1. შპუნტი შ-1 და შემკრავი კოჭი იხ. ფურც. კ-3-3;
2. მასალის სპეციფიკაცია იხ. ფურც. კ-3-3.

ქ. თბილისი, ზიჩის ქუჩა №4, სასტუმროს პროექტი. კონსტრუქციული პროექტი				სტადია	ფურც.	რაოდ
					კ-3-2	
პრ. ავტორი	ზ. ყანჩაველი					
პრ. მთ. არქიტ.	თ. მურვანიძე					
პრ. მთ. ინჟინ.	ზ. სილაგაძე		ჭრილი 1 - 1	მასშტაბი	შპს "არქიკოლეგიუმი"	
შეასრულა	დ. მაისურაძე					
შეამოწმა	რ. სილაგაძე					

შპუნტი შ-1

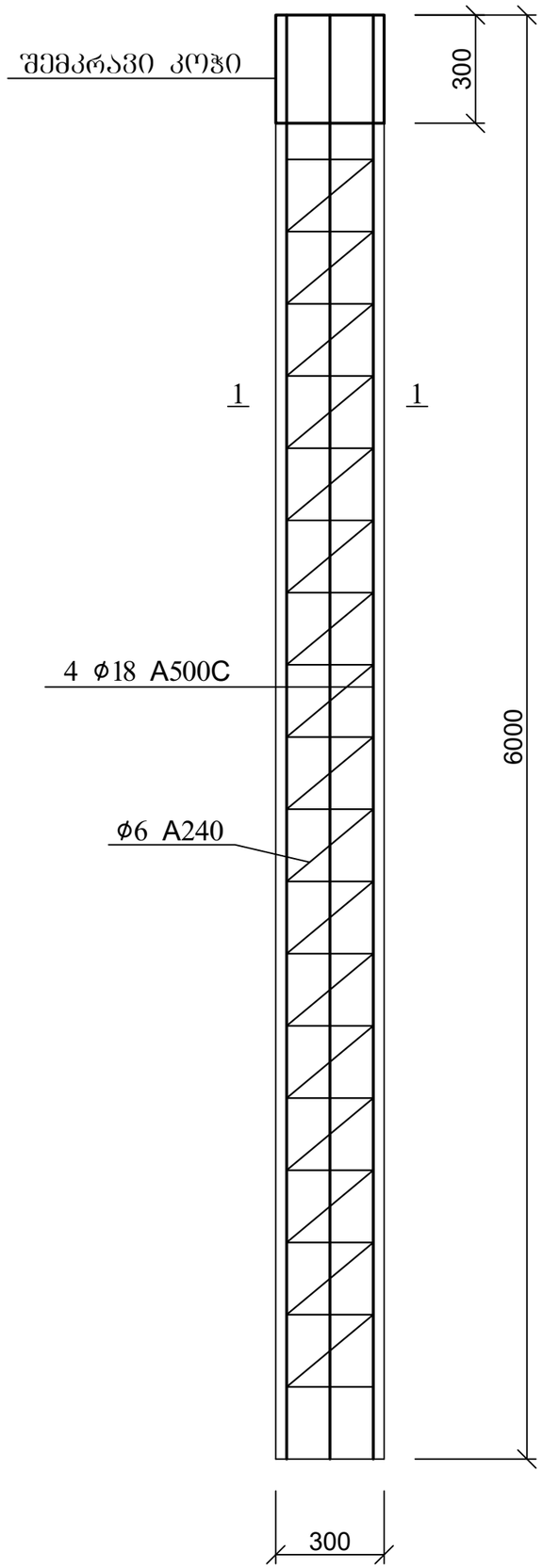

შპუნტის კვეთი 1-1

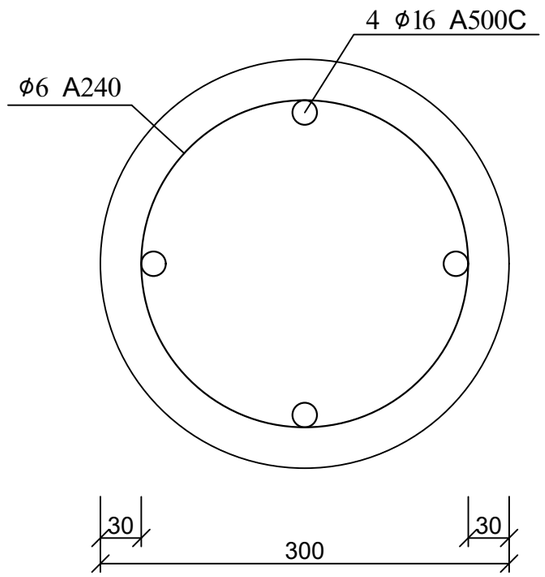

შპუნტების თავის შემკრავი კოჭი

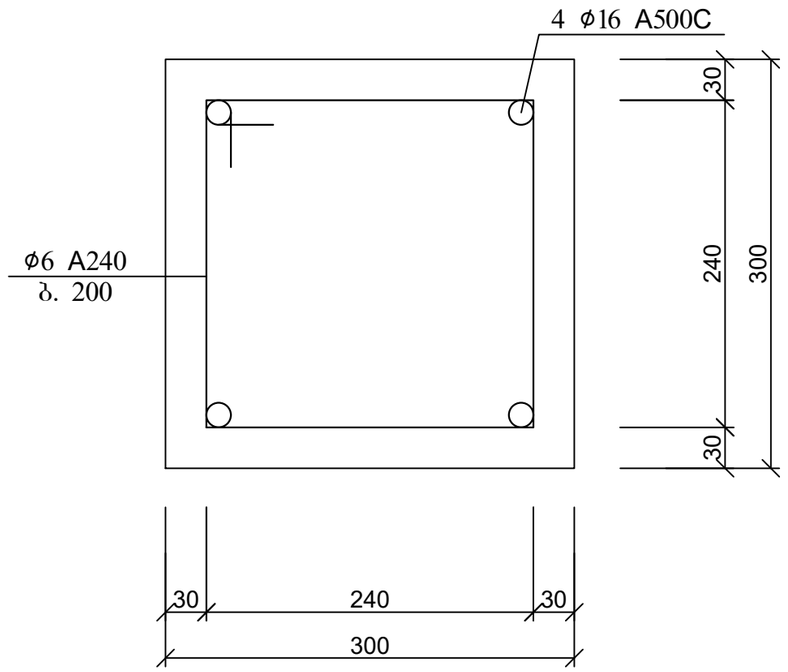

პოზ	დასახელება	რაოდ	წონა კგ	
			ერთ	სულ
	შპუნტი შ-1	79		
1	16 A500C L=6000	4	9.6	38.4
2	6 A240 ΣL=30 გ.მ	-	0.22	6.6
	ბეტონი B25			0.42 მ^3
	შპუნტების შემკრავი კოჭი	40 გ.მ		
1	16 A500C ΣL=160 გ.მ.	-	1.6	256
2	6 A240 L=1200	200	0.26	52
	ბეტონი B25			3.6 მ^3

ქ. თბილისი, ზიჩის ქუჩა №4, სასტუმროს პროექტი. კონსტრუქციული პროექტი				სტადია	ფურც.	რაოდ
					კ-3-3	
პრ. ავტორი	ზ. ყანჩაველი				შპს "არქიკოლეგიუმი"	
პრ. მთ. არქიტ.	თ. მურვანიძე					
პრ. მთ. ინჟინ.	ზ. სილაგაძე		შპუნტი შ-1	მასშტაბი		
შეასრულა	დ. მაისურაძე					
შეამოწმა	რ. სილაგაძე					

შ.პ.ს. “დიდგორი-2011” “Didgori-2011” Ltd
საქართველო, ქ. თბილისი, სოფელი დიღომი, ს/კ 404901111. ტელ.: 551147980
Village Dighomi, Tbilisi, Georgia, I/d: 404901111. Tel.: 551147980

ქ. თბილისი, მიხაი ზიჩის ქუჩა №4 ს/კ 01.15.05.043.009

ძეგლის რეაბილიტაცია-რესტავრაციის პროექტი

არსებული შენობის

კონსტრუქციული დასკვა

დირექტორი ნ. სილაგაძე

თბილისი 2019 წელი

ქ. თბილისი, მიხაი ზიჩის ქუჩა №4 ს/კ 01.15.05.043.009

ძეგლის რეაბილიტაცია-რესტავრაციის პროექტი

არსებული შენობის

კონსტრუქციული დასკვა

საპროექტო ტერიტორია, რომლის საკადასტრო კოდია ს/კ 01.15.05.043.009, ტერიტორიის ფართი შეადგენს 351 მ^2-ს.

აღნიშნულ მისამართზე განთავსებულ ნაგებობას აქვს კულტურული მემკვიდრეობის ძეგლის სტატუსი, რომელიც, კვლევის თანახმად (ლალი ანდრონიკაშვილი), საეჭვოდ აქვს მინიჭებული. ციტატა კვლევიდან:

“გარდა უმძიმესი ფიზიკური მდგომარეობისა სახლის სანიტარული ვითარებაც საგანგაშოა, რადგანაც მასში მცხოვრები ადამიანი, ასე ვთქვათ, ცხოველების “თავშესაფრის მფლობელია”.

კულტურული მემკვიდრეობის კვლევის რეკომენდაციაა დაშლა და აღდგენა.

ასევე არსებობს ლევან სამხარაულის ექსპერტიზის ბიუროს დასკვნა ანალოგიური რეკომენდაციებით დაშლა, აღდგენა.

ჩვენი გადაწყვეტილებით მოვახდენთ წინა ფასადის კედლის შენარჩუნებას დანარჩენი კი აღდგება თავიდან.

კონსტრუქტორი ზ. სილაგაძე

ზაურ სილაგაძე
(საპროექტო სამუშაოების გამოცდილება)

ქ. თბილისი, ვაკე-საბურთალოს რაიონი, სოფ. დიდგორი: (995 51)-14 79 80

დაბადების თარიღი: 2 იანვარი, 1951
ოჯახური მდგომარეობა: დაოჯახებული

განათლება:

1971 – 1976 ***საქართველოს პოლიტექნიკური ინსტიტუტი.***
სამშენებლო ფაკულტეტი
ინჟინერ-მშენებლის სპეციალობა

სამუშაო გამოცდილება:

2/08/1976 – 15/02/1992 ***თბილისის ზონალური სამეცნიერო კვლევითი და საპროექტო ინსტიტუტი "თბილზნიეპი"***
ინჟინერ კონსტრუქტორი
უფროსი ინჟინერი
ჯგუფის ხელმძღვანელი
პროექტის მთავარი ინჟინერი
პროექტის მთავარი კონსტრუქტორი

15/09/1989 – 15/01/1990 ***მივლინება კამბოჯის სახალხო რესპუბლიკაში, საპროექტო და სამშენებლო სამუშაოები***

10/11/1999 – 24/03/2004 ***შპს "არქგეოზი"-ს მთავარი ინჟინერი***

- კოსტავას ქ. 47-ში აშენებული 16 სართულიანი საცხოვრებელი სახლისა და სასტუმრო ვარაზის მთავარი კონსტრუქტორი და მშენებელი.
- ხორავას ქ. 4-ში 9 სართულიანი საცხოვრებელი სახლის მთავარი კონსტრუქტორი და მშენებელი.

07/06/2005 – 12/05/2006 ***შპს "გიკსი"-ს მთავარი ინჟინერი***

- სააქციო საზოგადოება "ცოდნის" შენობაზე 1 სართულის დაშენების მთავარი კონსტრუქტორი და მშენებელი.

10/07/2007 – 01/06/2010 ***შპს "გასნიკკომპანი"-ს მთავარი ინჟინერი***

- საცხოვრებელი სახლი დოლიძის ქუჩა №46-ში და ბალანჩივაძის ქუჩა №41-ში მთავარი კონსტრუქტორი და მშენებელი.

02/01/2007 – 16/07/2010 *შპს "პროექტი 21"*

- სასჯელაღსრულებისა და პრობაციის სამინისტროს დაკვეთით რუსთავის №6, გეგუთის №8 და ქსნის №7 სასჯელაღსრულების დაწესებულების პროექტების მთავარი კონსტრუქტორი.

1/06/2009 – 2011 წ. *შპს "გონი 2009"*
მთავარი ინჟინერი
შ.პ.ს. „გუნსან ტრაფიქ ელექტრიკ ვე ინშაათ მუჰენდისლიკ სანაი თიჯარეთ ლიმიტედ შირქეთი"-ს ქვეკონტრაქტორი

- იმერეთის რეგიონში შიდასახელმწიფოებრივი მნიშვნელობის საავტომობილო გზებზე დასახლებული პუნქტების გადასახვევებთან ინდივიდუალური პროექტირების საინფორმაციო-საგზაო ნიშნების მოწყობის სამუშაოები.

- კახეთის რეგიონში შიდასახელმწიფოებრივი მნიშვნელობის საავტომობილო გზებზე დასახლებული პუნქტების გადასახვევებთან ინდივიდუალური პროექტირების საინფორმაციო-საგზაო ნიშნების მოწყობის სამუშაოები.

2010-2013 წლები *შპს "ერდო"*
მიწვეული სპეციალისტი კონტრაქტით,
ლაითურის სასჯელაღსრულების პროექტების
მთავარი კონსტრუქტორი (მიმდინარეობს მშენებლობა)
დოკუმენტაცია გრიფით საიდუმლო.

2011 წლიდან დღემდე *შპს "დიდგორი-2011"*
დამფუძნებელი და მთავარი კონსტრუქტორი
მრავალსართულიანი საცხოვრებელი სახლების მთავარი კონსტრუქტორი

2014 წელი *მძლეოსნობის ოლიმპიური კომპლექსის მთავარი კონსტრუქტორი*

2014 წლიდან დღემდე *შპს "ბინექს"*
მთავარი კონსტრუქტორი
მრავალსართულიანი საცხოვრებელი სახლების მთავარი კონსტრუქტორი

კომპიუტერი და ენები:

- კომპიუტერული უნარ-ჩვევები: MONOMAKH Sapr, LIRA Sapr (მომხმარებლის დონეზე)
- ენები: ქართული, რუსული (სრულყოფილად).

IDENTITY CARD

მოქალაქის პირადობის მოწმობა

საქართველო

GEO



სახელი / FIRST NAME

ზაური

ZAUR

გვარი / LAST NAME

სილაგაძე

SILAGADZE

მოქ. / CIT | სქესი / SEX | პირადი No / PERSONAL No

GEO | მმ / M | 01003008527

დაბადების თარიღი / DATE OF BIRTH

20.01.1951

მოქმედების ვადა / DATE OF EXPIRY

14.05.2029

ბარათის No / CARD No

18IE40012

ხელმოწერა / SIGNATURE

დაბადების ადგილი / PLACE OF BIRTH

წყალტუბო

TSKALTUBO

გაცემის თარიღი / DATE OF ISSUE

14.05.2019

გამცემი ორგანო / ISSUING AUTHORITY

იუსტიციის სამინისტრო

MINISTRY OF JUSTICE

დამკვეთი: სრს; დამამზადებელი: MB-IDS 2018

სფს-ს რეგისტრაციის No 26-3184

IDGE018IE40012401003008527<<<<

5101201M2905143GE0<<<<<<<<<<<8

SILAGADZE<<ZAUR<<<<<<<<<<<<<<

დიპლომი

Г-I № 182323

ეს დიპლომი მიეცა სილაგაძე
ზაური აპოლონის ძეს
მასზე, რომ იგი 1971 წელს შევიდა
ვ.ი. ლენინის სახ. საქართველოს
პოლიტექნიკურ ინსტიტუტში
და 1976წელს დაამთავრა
ალნიშნული ინსტიტუტის
სრული კურსი სპეციალობით
სამრეწველო და სამოქალაქო
მშენებლობა
სახელმწიფო საგამოცდო კომისიის 1976 წ.
„22“ ივნისის გადაწყვეტილებით
ზ.ა. სილაგაძეს მიენიჭა
ინჟინერ-მშენებლის კვალიფიკაცია.

სახელმწიფო საგამოცდო კომისიის თავმჯდომარე
რექტორი
მდივანი

ქალაქი თბილისი 1980წ. „17“ IV

სარეგისტრაციო № 4993-Сгр

Грузинский яз.

ДИПЛОМ

Г-I № 182323

Настоящий диплом выдан Силагадзе
Заури Аполлоновичу
в том, что он в 1971 году поступил
в Грузинский политехнический
ин-т им. В.И. Ленина
и в 1976 году окончил полный курс
названного института
по специальности
Промышленное и гражданское
строительство

Решением Государственной экзаменационной
комиссии от „22“ июня 1976 г.
Силагадзе З.А.
присвоена квалификация
инженера-строителя

Председатель Государственной
экзаменационной комиссии
Ректор
Секретарь

м. п.

Город Тбилиси „17“ IV 1980 г.

Регистрационный № 4993-Сгр.

Московская типография Гознака. 1976.