არსებული შეთანხმებული გეგმები

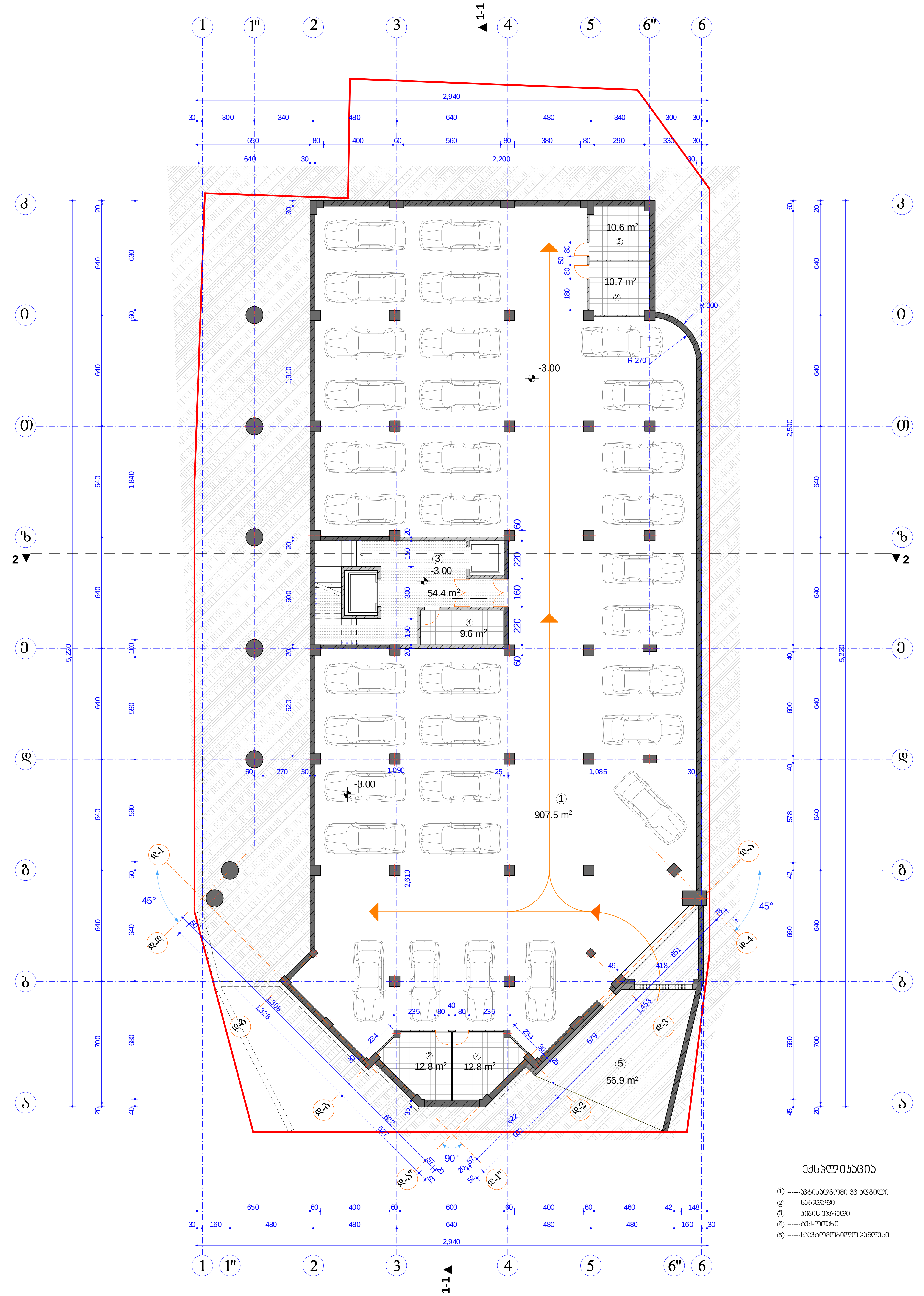

ექსპლიკაცია

1. -----ავტოსადგომი 33 ადგილი
2. -----სარდაფი
3. -----კიბის უჯრედი
4. -----ტექ-ოთახი
5. -----საავტომობილო პანდუსი

ფორმატი PAPER SIZE	პირობითი ნიშნები	
A - 3	(red rectangle)	ტერიტორიის საზღვარი
	(circles)	ღერძის ხაზი
	1 ▲___▲ 1	ჭრილის ღერძი
პროექტის № PROJECT #	(hatching)	გრუნტი

ტექნიკურ-ეკონომიკური მონაცემები

ტერიტორიის ფართი ....1690,0 მ²

ავტოსადგომის ფართი (ავტოსადგომი, პანდუსი) ....964,4 მ²

სარდაფის ფართი (სარდაფი)..................46,9 მ²

დამხმარე ფართი........................9,6 მ²

კიბის უჯრედი, ლიფტი..............54,4 მ²

შენიშვნები

დამკვეთი CLIENT	შ.პ.ს. „NGS group"
პროექტი PROJECT	მრავალბინიანი საცხოვრებელი სახლი
მისამართი ADDRESS	ქ. თბილისი, ამაღლების ქ. №47

თანამდებობა	გვარი	ხელმოწერა
პრ. ავტორი	ა. მიქუჭაძე	
	ა. მორჩილაძე	
შეასრულა	ი. სუჯაშვილი	

ფიზიკური პირი ა. მიქუჭაძე
ს/კ № 01019012603

არქიტექტურული ნაწილი

მასშტაბი SCALE	თარიღი DATE OF ISSUE 30/07/2014	
1:200	ნახაზი DRVG. გეგმა -3,00 ნიშნულზე	
სტადია STAGE	ფურც. PAGES	სულ ALL
პროექტი	ა-	ა-

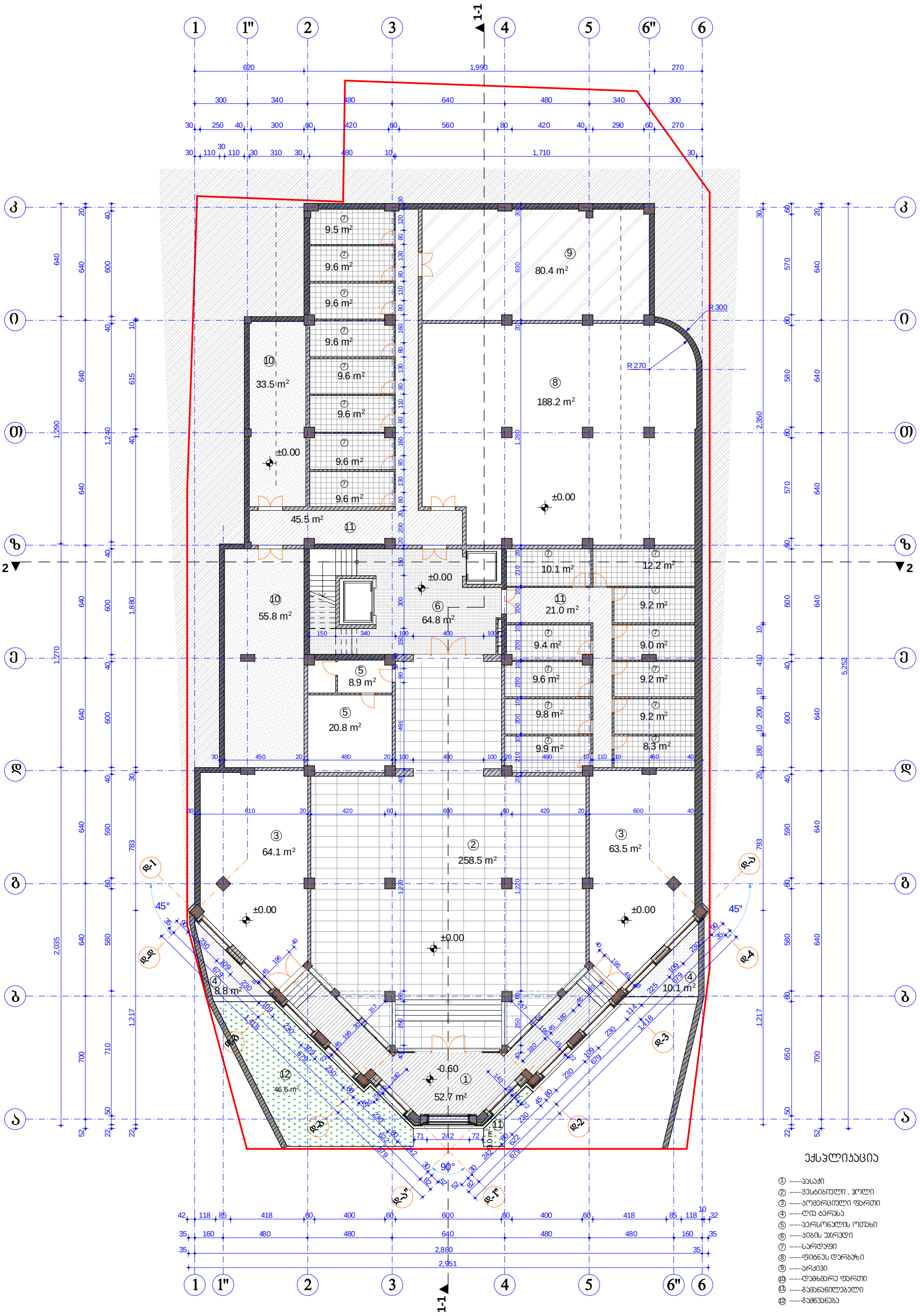

ფორმატი PAPER SIZE	პირობითი ნიშნები	ტექნიკურ-ეკონომიკური მონაცემები	შენიშვნები	დამკვეთი CLIENT: შ.პ.ს. „NGS group“
A - 3	ტერიტორიის საზღვარი	კომერციული ფართი (კომერციული, ჰოლი)……386,2 მ²		პროექტი PROJECT: მრავალბინიანი საცხოვრებელი სახლი
	ღერძის ხაზი	საოფისე ფართი (ვერანდის ოთახი)……29,7 მ²		მისამართი ADDRESS: ქ. თბილისი, ამაღლების ქ. №47
	1 ▲ ▲ 1 ჭრილის ღერძი	საზაფხულო ფართი (ბასაჭი, ღია ტერასა)……71,6 მ²		
	გრუნტი	სარდაფის ფართი (სარდაფი, ფიტნეს დარბაზი, არქივი)…..451,2 მ²		
		პიბის უჯრედი, ლიფტი……64,8 მ²		
		დამხმარე ფართი (დამხმ. ფართი, გამანაწილებელი) ……155.8 მ²		

თანამდებობა	გვარი	ხელმოწერა
პრ. ავტორი	ა. მიქუჯაძე	
	ბ. მორჩილაძე	
შეასრულა	ი. სეხნაშვილი	

ფიზიკური პირი ა. მიქუჯაძე
ს/კ № 01019012603

არქიტექტურული ნაწილი

მასშტაბი SCALE	თარიღი DATE OF ISSUE	30/07/2014
1:200	ნახაზი DRVG.	გეგმა +0,00 ნიშნულზე
	STAGE: პროექტი	PAGES: ა- / ALL: ა-

პროექტის № PROJECT #

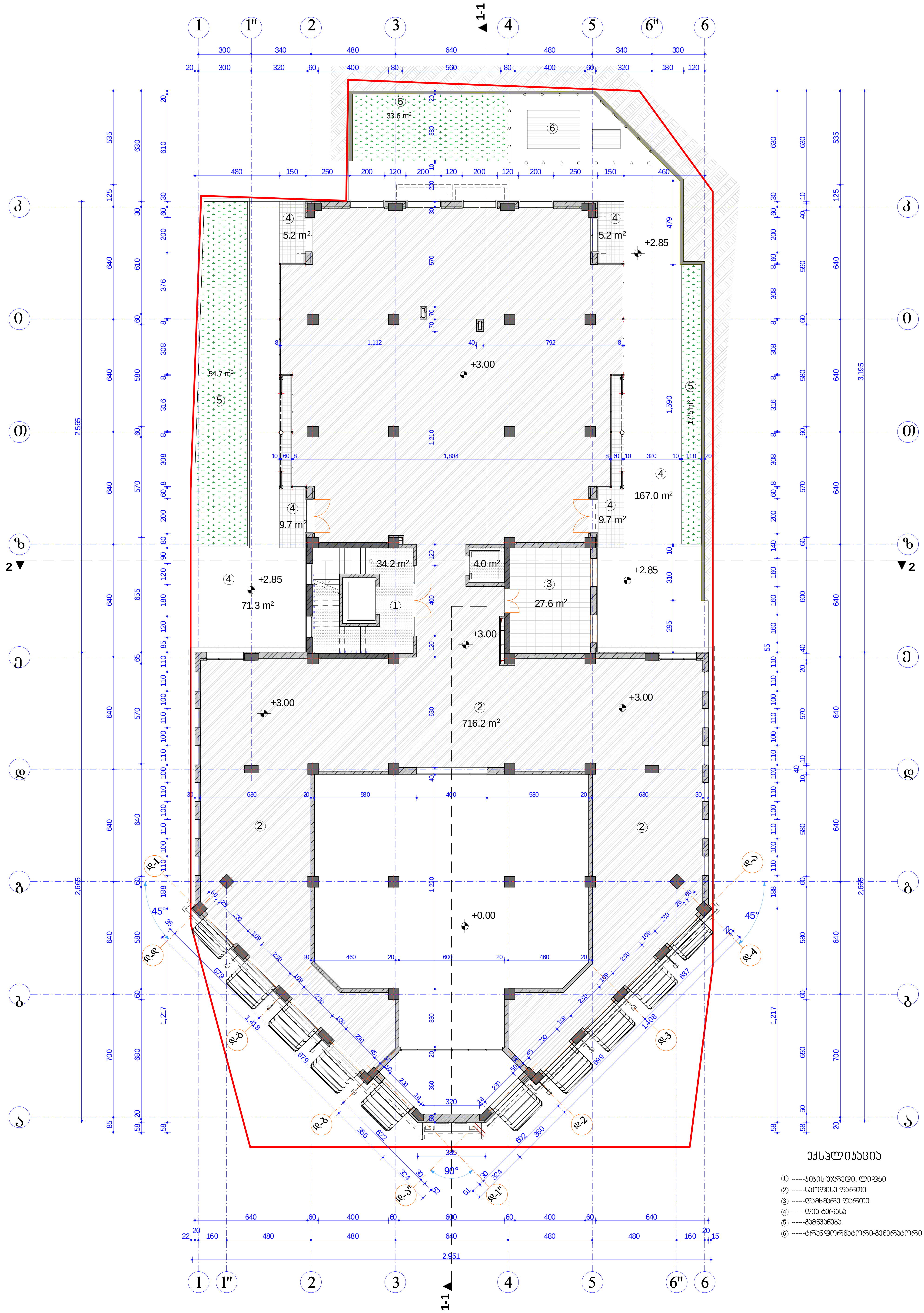

ექსპლიკაცია

① -----კიბის უჯრედი, ლიფტი
② -----საოფისე ფართი
③ -----დამხმარე ფართი
④ -----ღია ტერასა
⑤ -----გამწვანება
⑥ -----ტრანსფორმატორი-გენერატორი

ფორმატი PAPER SIZE	პირობითი ნიშნები	
A - 3	ტერიტორიის საზღვარი	
	ღერძის ხაზი	
	1 1 ჭრილის ღერძი	
	გრუნტი	
პროექტის № PROJECT #		

ტექნიკურ-ეკონომიკური მონაცემები

საოფისე ფართი ....716,2 მ²
საზაფხულო ფართი (ღია ტერასა).......................268,3 მ²
კიბის უჯრედი, ლიფტი......................................38,2 მ²
დამხმარე ფართი ....27,6 მ²

შენიშვნები

დამკვეთი CLIENT	შ.პ.ს. „NGS group"
პროექტი PROJECT	მრავალბინიანი საცხოვრებელი სახლი
მისამართი ADDRESS	ქ. თბილისი, ამაღლების ქ. №47

თანამდებობა	გვარი	ხელმოწერა
პრ. ავტორი	ა. მიქუჩაძე	
	ა. მორჩილაძე	
შემსრულებელი	ი. სუჯაშვილი	

ფიზიკური პირი ა. მიქუჩაძე
ს/კ № 01019012603

არქიტექტურული ნაწილი

მასშტაბი SCALE	თარიღი DATE OF ISSUE	30/07/2014
1:200	ნახაზი DRVG. გეგმა +3,00 ნიშნულზე	
სტადია STAGE	ფურც. PAGES	სულ ALL
პროექტი	ა-	ა-

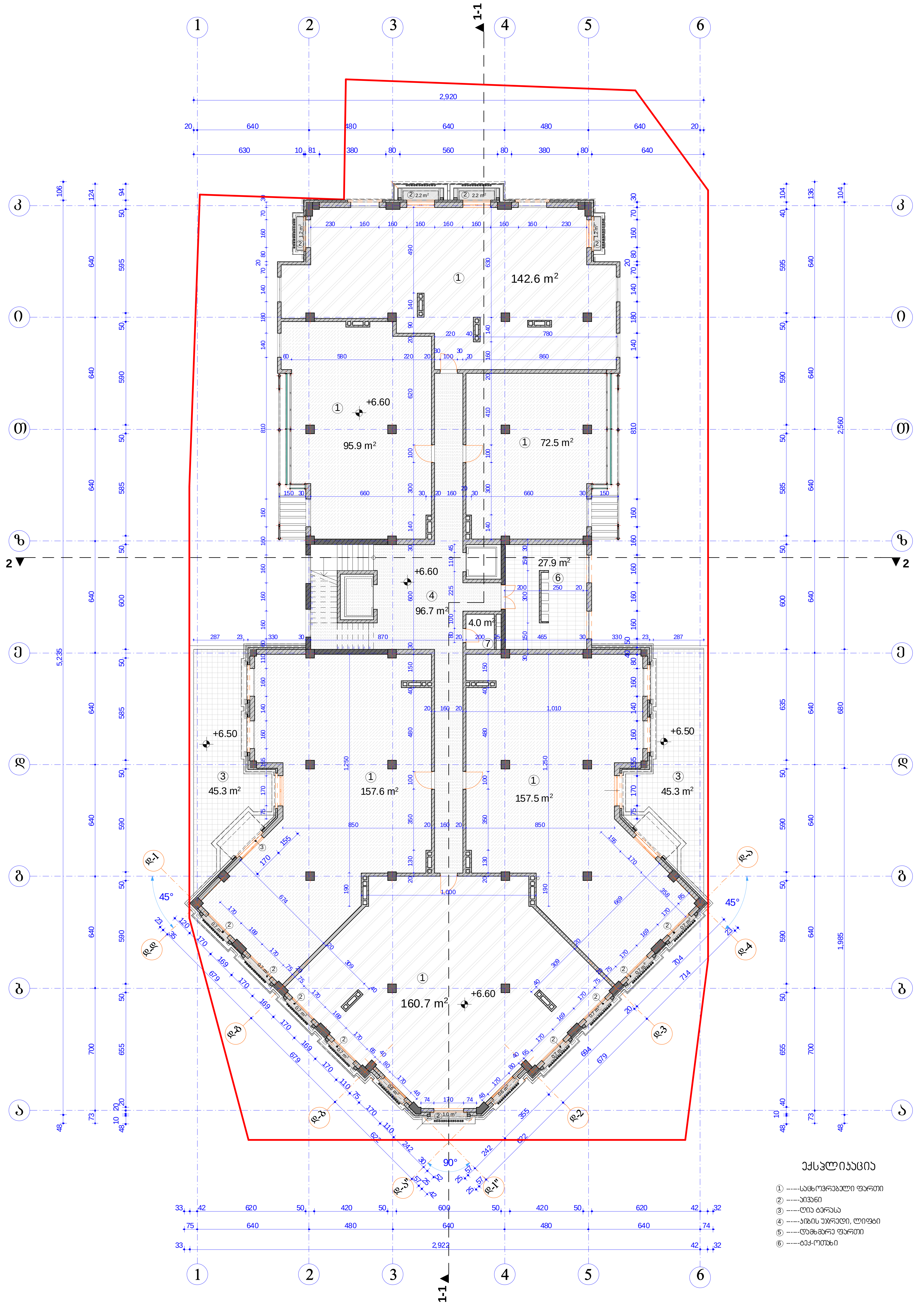

ექსპლიკაცია

① -----საცხოვრებელი ფართი
② -----აივანი
③ -----ღია ტერასა
④ -----კიბის უჯრედი, ლიფტი
⑤ -----დამხმარე ფართი
⑥ -----ტექ-ოთახი

ფორმატი PAPER SIZE: A - 3

პირობითი ნიშნები

- ტერიტორიის საზღვარი
- ღერძის ხაზი
- 1 ▲ ▲ 1 ჭრილის ღერძი
- გრუნტი

ტექნიკურ-ეკონომიკური მონაცემები

საცხოვრებელი ფართი..........................786,7 მ²
საზაფხულო ფართი (აივანი, ტერასა)..........105,1 მ²
კიბის უჯრედი, ლიფტი..............................96,7 მ²
დამხმარე ფართი (დამხმ. ფართი, ტექ-ოთახი).....31,9 მ²

შენიშვნები

პროექტის № PROJECT #

დამკვეთი CLIENT	შ.პ.ს. „NGS group"
პროექტი PROJECT	მრავალბინიანი საცხოვრებელი სახლი
მისამართი ADDRESS	ქ. თბილისი, ამაღლების ქ. №47

თანამდებობა	გვარი	ხელმოწერა
პრ. ავტორი	ა. მიქუჩაძე	
	ხ. მორჩილაძე	
შეასრულა	ი. სუჯაშვილი	

ფიზიკური პირი ა. მიქუჩაძე
ს/კ № 01019012603

არქიტექტურული ნაწილი

მასშტაბი SCALE	თარიღი DATE OF ISSUE 30/07/2014	
1:200	ნახაზი DRVG.: გეგმა +6,60 ნიშნულზე	
სტადია STAGE	ფურც. PAGES	სულ ALL
პროექტი	ა -	ა -

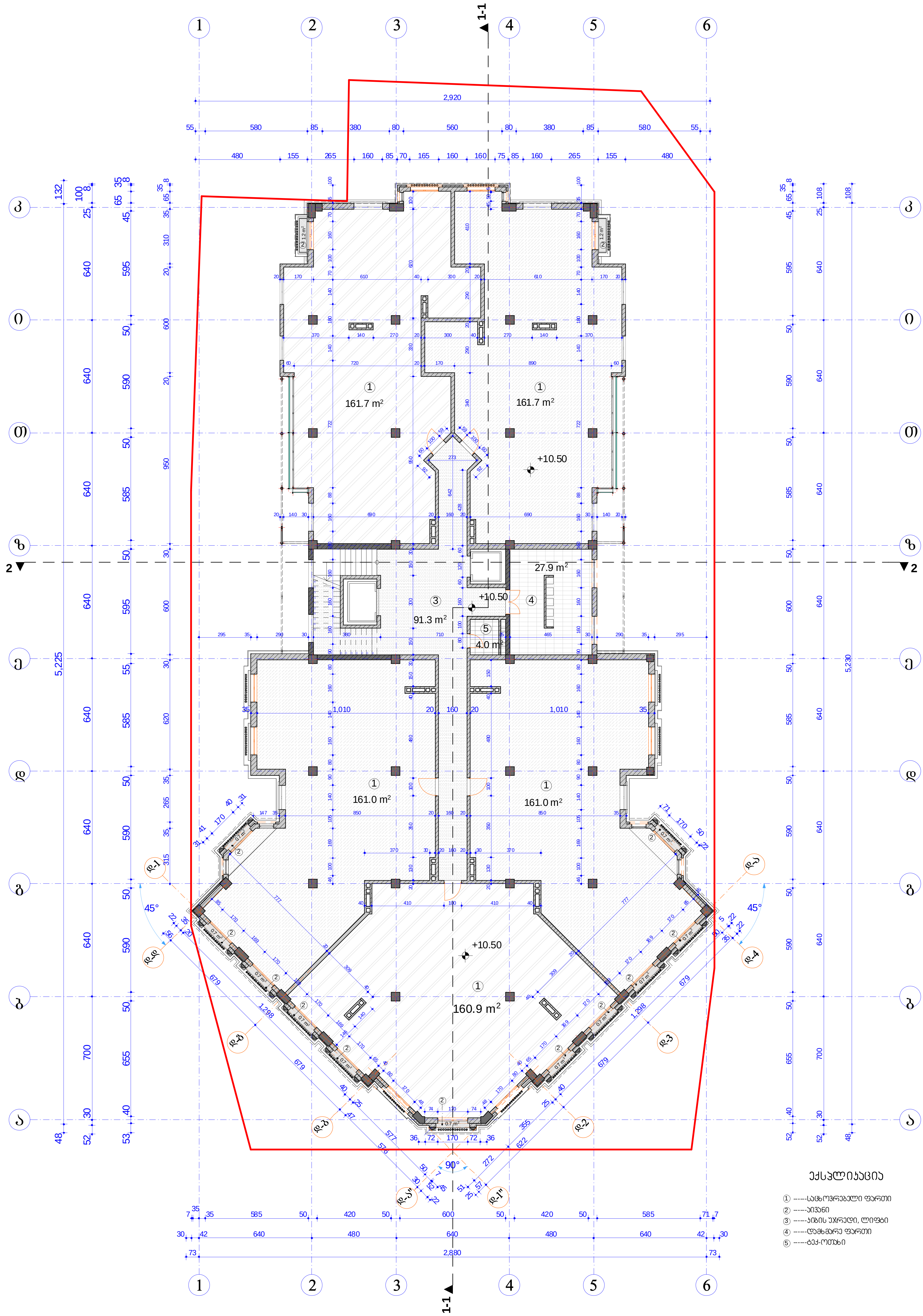

ექსპლიკაცია

① -----საცხოვრებელი ფართი
② -----აივანი
③ -----კიბის უჯრედი, ლიფტი
④ -----დამხმარე ფართი
⑤ -----ტექ-ოთახი

ფორმატი PAPER SIZE	პირობითი ნიშნები		ტექნიკურ-ეკონომიკური მონაცემები
A - 3		ტერიტორიის საზღვარი	საცხოვრებელი ფართი..........................806,5 მ²
		ღერძის ხაზი	საზაფხულო ფართი (აივანი)....................10,4 მ²
	1 ▲ ▲ 1	ჭრილის ღერძი	კიბის უჯრედი, ლიფტი.............................91,3 მ²
		გრუნტი	დამხმარე ფართი ....31,9 მ²
პროექტის № PROJECT #			

შენიშვნები

დამკვეთი CLIENT	შ.პ.ს. „NGS group"		ფიზიკური პირი ა. მიქუჩაძე ს/კ № 01019012603	
პროექტი PROJECT	მრავალბინიანი საცხოვრებელი სახლი		არქიტექტურული ნაწილი	
მისამართი ADDRESS	ქ. თბილისი, ამაღლების ქ. №47		მასშტაბი SCALE	თარიღი DATE OF ISSUE 30/07/2014
თანამდებობა	გვარი	ხელმოწერა	1:200	ნახაზი DRVG. გეგმა +10,50 ნიშნულზე
პრ. ავტორი	ა. მიქუჩაძე			
	ა. მორჩილაძე			
შეასრულა	ი. სუჯაშვილი		სტადია STAGE: პროექტი	ფურც. PAGES: ა- ; სულ ALL: ა-

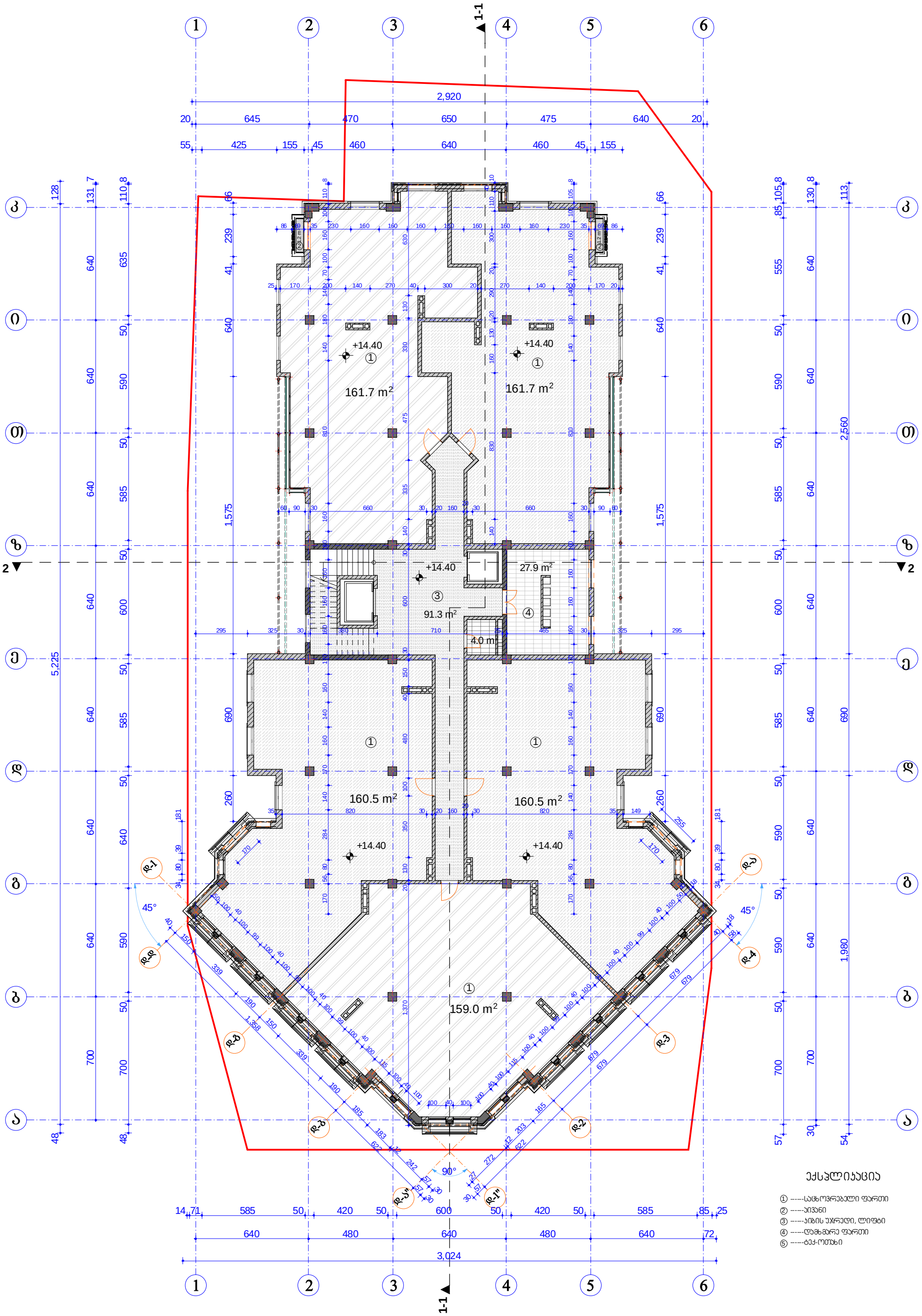

ფორმატი PAPER SIZE	პირობითი ნიშნები	ტექნიკურ-ეკონომიკური მონაცემები	შენიშვნები
A - 3	ტერიტორიის საზღვარი ღერძის ხაზი ჭრილის ღერძი გრუნტი	საცხოვრებელი ფართი.....803,4 მ² საზაფხულო ფართი (აივანი).....2,4 მ² პიბის უჯრედი, ლიფტი.....91,3 მ² დამხმარე ფართი .....31,9 მ²	

დამკვეთი CLIENT	შ.პ.ს. „NGS group"	შიზიკური პირი ა. მიქუშაძე ს/კ № 01019012603
პროექტი PROJECT	მრავალბინიანი საცხოვრებელი სახლი	არქიტექტურული ნაწილი
მისამართი ADDRESS	ქ. თბილისი, ამაღლების ქ. №47	მასშტაბი SCALE 1:200 · თარიღი DATE OF ISSUE 30/07/2014 · ნახაზი DRVG.
თანამდებობა	გვარი	ხელმოწერა
პრ. ავტორი	ა. მიქუშაძე	
	ბ. მორჩილაძე	
შესრულა	ი. სუხამვილი	

ნახაზის დასახელება: **გეგმა +14,40 ნიშნულზე**

სტადია STAGE	ფურც. PAGES	სულ ALL
პროექტი	ა-	ა-

პროექტის № PROJECT #

ფურცლის ზომა PAPER SIZE	ნახაზის დასახელება		
A - 3	ექსპლიკაცია ფართობების EXPLICATION OF AREAS		
პროექტის № PROJECT #			

ექსპლიკაცია ფართობების EXPLICATION OF AREAS

1 ▲ 1	ფილიალის ბაზა
	ვაჭრობის ფართი
	ტერიტორია

საერთო ფართობი TOTAL AREA	818.6 მ²
ექსპლუატაციაში მიღებული ფართობი (ექსპლ.)	2.4 მ²
ბაზის ტერიტორია, ფილიალი	91.3 მ²
ვაჭრობის ფართობი	38.8 მ²

ნახაზის დასახელება	ექსპლიკაცია ფართობების EXPLICATION OF AREAS
პროექტის დასახელება PROJECT	ფილიალის და ბაზის მშენებლობა ნ. ბოქაულაშვილის ქ. №47
მისამართი ADDRESS	
დამკვეთი CLIENT	შ.პ.ს. „NGS group"
არქიტექტორი ARCHITECT	ნ. ბოქაულაშვილი
კონსტრუქტორი CONSTRUCTOR	
ინჟინერი ENGINEER	
ინჟინერი ENGINEER	
ინჟინერი ENGINEER

ფურცლის № PAPER SIZE	A - 3	ЗОМОМЗОЗОЗО ЗОЗОЗО	
პროექტის № PROJECT #		აქონომონოლი სხვებისა ეკონომი ბაზა ზონირება ტერიტორიის ტერიტორიის საზღვარი	
		ზედაპირული ნაკადების მართვა-კონტროლის ტერიტორია ..... 42,1 მ² ტერიტორიის ზედაპირული ნაკადების კონტროლის სისტემა ..... 91,3 მ² ტერიტორიის ზედაპირული ნაკადების კონტროლის სისტემა (ავტომ. ბალანსი)..... 55,6 მ² სულ მოწყობილი ტერიტორია ..... 775,4 მ²	ზედაპირული ნაკადების მართვა-კონტროლის ტერიტორია
			ზედაპირული ნაკადების მართვა-კონტროლის ტერიტორია

დამკვეთი CLIENT	შ.პ.ს. „NGS group"		
პროექტის დასახელება PROJECT	მრავალბინიანი საცხოვრებელი სახლების კომპლექსი ს/კ 01:09:0125:603		
ობიექტის მისამართი ADDRESS	ქ. თბილისი, ვაჟა-ფშაველას ქ. №47		
ნახაზის დასახელება DRAWING TITLE	ზედაპირული ნაკადების მართვა-კონტროლის ტერიტორია		
ავტორი AUTHOR	ა. ბიქტაშვილი		
ხელმძღვანელი SUPERVISOR	ა. ოქროპირიძე		
პროექტის ხელმძღვანელი PROJECT MANAGER	ი. ჭანტურია		
მასშტაბი SCALE	1:200	ფურცელი SHEET	3
თარიღი DATE OF ISSUE	30/07/2014	ფურცლების რაოდენობა SHEETS	5
ნახაზის № DRWG.	8		

① ----- სულ ოთახების ფართობი	
② ----- პანდუსი	
③ ----- ტერასა, ლოჯია	
④ ----- ტექნიკური სართული	
⑤ ----- ავტომობილების პარკინგი	

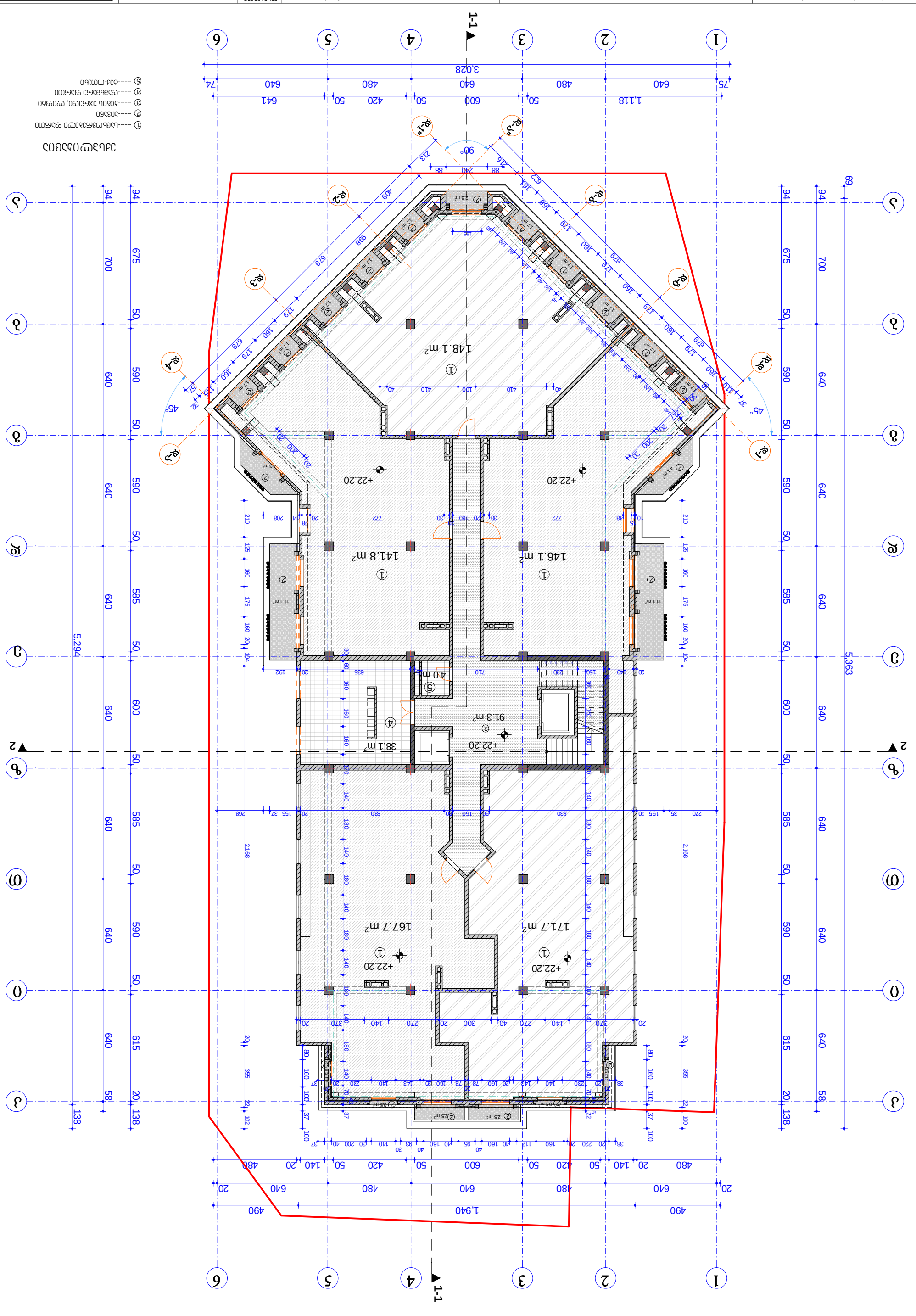

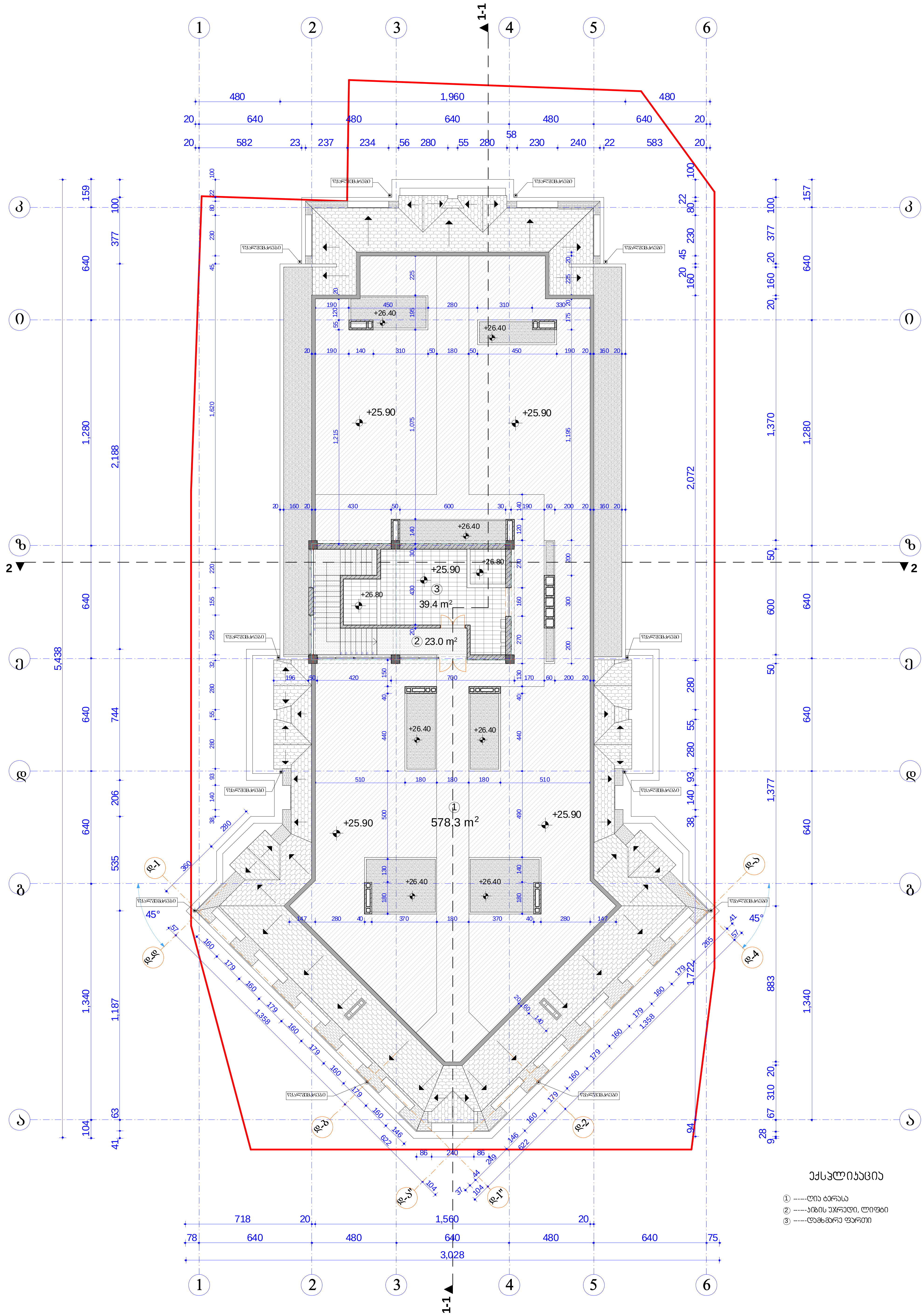

ექსპლიკაცია

1 -----ღია ტერასა
2 -----კიბის უჯრედი, ლიფტი
3 -----დამხმარე ფართი

ფორმატი PAPER SIZE	პირობითი ნიშნები	ტექნიკურ-ეკონომიკური მონაცემები	შენიშვნები
A - 3	ტერიტორიის საზღვარი ღერძის ხაზი ჭრილის ღერძი გრუნტი	საზაფხულო ფართი (ტერასა)....................578,3 მ² კიბის უჯრედი ....23,0 მ² დამხმარე ფართი ....39,4 მ²	
პროექტის № PROJECT #			

დამკვეთი CLIENT	შ.პ.ს. „NGS group"
პროექტი PROJECT	მრავალბინიანი საცხოვრებელი სახლი
მისამართი ADDRESS	ქ. თბილისი, ამაღლების ქ. №47

თანამდებობა	გვარი	ხელმოწერა
პრ. ავტორი	ა. მიქუჩაძე	
	ა. მორჩილაძე	
შეასრულა	ი. სუჯაშვილი	

ფიზიკური პირი ა. მიქუჩაძე
ს/კ № 01019012603

არქიტექტურული ნაწილი

მასშტაბი SCALE	თარიღი DATE OF ISSUE 30/07/2014	
1:200	ნახაზი DRVG. გეგმა +25,90 ნიშნულზე	
სტადია STAGE	ფურც. PAGES	სულ ALL
პროექტი	ა -	ა -

საპროექტო გეგმები

ЗОБЛ. ЧЗЗЛ " ЗД ЄД " 406073895

ЄОБЗЗЗЛОБ(У)БО. ЗОБ(У)БЗО ДБ(ЛОЗЗЗОЄО

ЗБО(У)ЗЗЗЛОБ ЗЗЛОБ(У)БЗО(У)БО:

ЗБО(У)ЗЗЗЛОБ ЗЗЛОБ(У)БЗО(У)БО:
ЗЄЄЗЛОБЛЗЄЗЗ ВЗЗЄЄ(У)ЗЗЛОБЛЗЄЗЗО
ФЗЄ: 599 75 00 50

ЗЗЛЗО(У)ЗЗЛОБ ЛЗЗЗЗЛ(У)ЗЗЛОБ
ЗЗЛЗЄЛОБЛЗЗЗЗЛОБ ЛЗЗЗЄОЛЗЄЛОБО
(41 ЄЛЗЄЗЗБОЗЄЗЗЛОБ)
ЗЛЛЗЗЛЄЗЛОБО-ЗЛЄЛОБОЗЛЛЄЗЛ(У)ЛЄО:
ЄЗЗЛЗЄ ЛЗЛЄ(У)ЛЗЛЄЛОЛЗ
ФЗЄ: 595 651556

ЗЛЄЛ(У)ЗЛОБ ЛЗЛЄЛЗЄЗЛЛЛЛЗЛЗ

ЗЛЄ(У)ЗЄЗЛОБ ЗЛЛЛЗЛЛЛЗЛЗ(У)ЛЄО ЗЛЄ(У)ЗЛОБ.
ЛЗЄЛЛЗЛЛЛЗЛОБ ЗЛЄЛОБЛЗЛЛЗЄЗЛЄО ЗЛЄ(У)ЗЛОБ.
ЗЗЗЛЛЗЛОБ ЛЗЛЛЛЗЗЛЛЛ(У)

ЛЗЛЄЗЛЛЗЛЛЛЗЛЗ
ЗЛЄЛЗЛЛЗЛЛЛЗЛЗ
ЛЗЛЄЗЛЛЗЛЛЛЗЛЗ
ЗЛЄЛ

შენობა-ნაგებობის უსაფრთხოების წესებთან შესაბამისობის ანალიზი

გამოყენებული წესები - **„შენობა-ნაგებობის უსაფრთხოების წესები“**

ჩამოთვალეთ შენობის დაკავებულებები და აღწერეთ თითოეული გამოყენება	
სწ-1 (311.2) სასაწყობე ჯგუფი	-6.00; -3.00; +0.00; +3.60; +7.50; +11.40; 15.30 +19.20 ნიშნულებზე
სმ (306.2) სამრეწველო ჯგუფი	-6.00 ნიშნულზე
სვ (309.1) სავაჭრო ჯგუფი	-3.00 ნიშნულზე
სქ (304.1) საქმიანი ჯგუფი	-6.00; -3.00; +0.00 ნიშნულზე
სც-1 (310.3) საცხოვრებელი ჯგუფი	+3.60; +7.50; +11.40; 15.30 +19.20 ნიშნულებზე
თვ-3 (303.4) თავშეყრის ჯგუფი	-6.00; ნიშნულზე
თვ-2 (303.2) თავშეყრის ჯგუფი	-3.00 ნიშნულზე

კონსტრუქციის ტიპი:	
განსაზღვრეთ კონსტრუქციის ტიპი ახალი შენობისთვის: მაგალითი: II-A, II-B, V-A, V-B	**I-B** ტიპი

სიმაღლის შეზღუდვები ცხრილი 503 -ის მიხედვით		
დაკავებულობები	**დასაშვები სართულიანობა**	**შემოთავაზებული სართულიანობა**
სწ-1 (311.2) სასაწყობე ჯგუფი	11	8 სართული.
სმ-1 (306.2) სამრეწველო ჯგუფი	11	1 სართული.
სვ (309.1) სავაჭრო ჯგუფი	11	1 სართული.
სქ (304.1) საქმიანი ჯგუფი	11	3 სართული.
სც-1 (310.3) საცხოვრებელი ჯგუფი	11	5 სართული.
თვ-3 (303.4) თავშეყრის ჯგუფი	11	2 სართული.
თვ-2 (303.2) თავშეყრის ჯგუფი	11	1 სართული.
	დასაშვები	**შემოთავაზებული**
საერთო სიმაღლე =	შეუზღუდავი	26.1 მ
მიწის ზემოთ სართულის რაოდენობა =		7 სართული

ფართობის შეზღუდვები ცხრილი 503 -ის მიხედვით		
დაკავებულობები	**დასაშვები ფართობი**	**შემოთავაზებული ფართობი**
სწ-1 (311.2) სასაწყობე ჯგუფი	4460	271.0 მ2
სმ-1 (306.2) სამრეწველო ჯგუფი	შეუზღუდავი	104.4 მ2
სვ (309.1) სავაჭრო ჯგუფი	შეუზღუდავი	23.4 მ2
სქ (304.1) საქმიანი ჯგუფი	შეუზღუდავი	583.6 მ2
სც-1 (310.3) საცხოვრებელი ჯგუფი	შეუზღუდავი	624.3 მ2
თვ-3 (303.4) თავშეყრის ჯგუფი	შეუზღუდავი	283.8 მ2
თვ-2 (303.3) თავშეყრის ჯგუფი	შეუზღუდავი	504.5 მ2
იატაკის საერთო ფართობი =	5557.6 მ2	
იატაკების რაოდენობა =	8	
შენობის საერთო ფართობი სართულების გარე პერიმეტრებით =	8500 მ2	

გარე კედლის ცეცხლმედეგობისა და ღიობისადმი მოთხოვნები ცხრილების 602-ის და 705.8 -ის მიხედვით									
გარე კედელი	**ხანძარსაწინააღმდეგო მანძილი** (მეტრი)	**ცეცხლმედეგობის ხარისხი** (საათი)		**კედლის ღიობების ფართობი** (კედლის %)					
		მოთხოვნილი	**გათვალისწინებული**	**დასაშვები**			**გათვალისწინებული**		
				დაცული	**დაუცველი საშხეფით**	**დაუცველი**	**დაცული**	**დაუცველი საშხეფებით**	**დაუცველი**
ფასადი 1-6	>9.0 მ	0	2	შეუზღუდავი	შეუზღუდავი	შეუზღუდავი	-	აკმაყოფილებს	-
ფასადი 6-1	>9.0 მ	0	2	შეუზღუდავი	შეუზღუდავი	შეუზღუდავი	-	აკმაყოფილებს	-
ფასადი ა-კ	8.0 მ	0	2	შეუზღუდავი	შეუზღუდავი	70%	-	აკმაყოფილებს	-
ფასადი კ-ა	5.4 მ	0	2	75%	75%	25%	-	აკმაყოფილებს	-

ხანძრისაგან დაცვის სისტემებისადმი მოთხოვნები							
დაკავებულობები/სივრცეები/გასასვლელი საშუალებები	ავტოსახანძრო სისტემა	ალტერნატიული ავტომატური ცეცხლსაქრობი სისტემები	სახანძრო განგაშის სისტემები	სახანძრო მილდგარების სისტემები	კვამლის საკონტროლო სისტემები	ხელის ცეცხლმაქრები	საავარიო განგაშის სისტემები
სწ-1	კი	-	კი	-	-	კი	-
სმ-1	კი	-	კი	-	-	კი	-
სვ	კი	-	კი	-	-	კი	-
სქ	კი	-	კი	-	-	კი	-
სც-1	კი	-	კი	-	-	კი	-
თვ-3	კი	-	კი	-	-	კი	-
თვ-2	კი	-	კი	-	-	კი	-
დერეფნები	კი	-	კი	კი	მექანიკური განიავება / კვამლის გაწოვა	კი	-
კიბის უჯრედი	-	-	კი	-	დაწნევის სისტემა	-	-
ლიფტის შახტა	-	-	-	-	დაწნევის სისტემა	-	-
სახანძრო-ამაშველო სამსახურის მიერ გამოსაყენებელი მისაერთებლები				კი			

განიავების მოთხოვნა		
დაკავებულობები/სივრცეები/გასასვლელი საშუალებები	ბუნებრივი განიავება	ხელოვნური განიავება
სწ-1	-	კი
სმ-1	-	კი
სვ	-	კი
სქ	კი	კი
სც-1	კი	კი
თვ-3	-	კი
თვ-2	-	კი
დერეფნები	-	კი
კიბის უჯრედი	-	კი
ლიფტის შახტა	-	კი

თითოეული სართულიდან გასასვლელი საშუალება									
სართულები	დაკავებულობა და დაკავებულობის დატვირთვის ჯამური მაჩვენებელი	მოთხოვნილი გასასვლელების/გასასვლელთან მისადგომის რაოდენობა	გათვალისწინებული გასასვლელების/გასასვლელთან მისადგომის რაოდენობა და ტიპი	გასასვლელი საშუალებების სიგანე					
				გზა-კიბეები		დერაფანი,		გასასვლელის გზა-კარი	
				მოთხოვნილი	გათვალისწინებული	მოთხოვნილი	გათვალისწინებული	მოთხოვნილი	გათვალისწინებული
-1 სართული	**77**	**3**	**2** (შიგა გასასვლელი გზა-კიბე) 1 (გასასვლელი გზა-კარი)	**1,1**	**>1,1**	**-**	**-**	**0,82**	**>0,82**
+1 სართული	**303**	**2**	**2** (შიგა გასასვლელი გზა-კიბე) 3 (გასასვლელი გზა-კარი)	**1,1**	**>1,1**	**1,2**	**>1,2**	**0,82**	**>0,82**
+2 სართული	**64**	**2**	4 (გასასვლელი გზა-კარი)	**1,1**	**>1,1**	**1,2**	**>1,2**	**0,82**	**>0,82**
+3-7 სართული	**51**	**2**	**2** (შიგა გასასვლელი გზა-კიბე)	**1,1**	**>1,1**	**1,2**	**>1,2**	**0,82**	**>0,82**

წყალსადენი სისტემის ფიქსირებული მოწყობილობების რაოდენობა ცხრილი 1602.1-ის მიხედვით											
დაკავებულობა	დაკავებულობის დატვირთვის ჯამური მაჩვენებელი	ფიქსირებული მოწყობილობები									
		უნიტაზი		ხელსაბანი		აბაზანა/შხაპი		წყლის დასალევი შადრევნები		სამომსახურეო ნიჟარა	
		მოთხოვნილი	გათვალისწინებული	მოთხოვნილი	გათვალისწინებული	მოთხოვნილი	გათვალისწინებული	მოთხოვნილი	გათვალისწინებული	მოთხოვნილი	გათვალისწინებული
სვ, სქ, სმ-1, სწ-1, თვ-3, თვ-2	**461**	**10**	**12**	**8**	**12**	-	-	**3**	**3**	**1**	**2**

წყალსადენი სისტემის ფიქსირებული მოწყობილობების რაოდენობა-საცხოვრებელი ჯგუფი სც-1 და სც-2 დაკავებულობებისათვის ცხრილი 1602.1-ის მიხედვით											
დაკავებულობა	საცხოვრებელი ერთეული რაოდენობა	ფიქსირებული მოწყობილობები									
		უნიტაზი (ერთ საცხოვრებელ ერთეულზე)		ტუალეტის ხელსაბანები (ერთ საცხოვრებელ ერთეულზე)		აბაზანა/შხაპი (ერთ საცხოვრებელ ერთეულზე)		სამზარეულოს ნიჟარა (ერთ საცხოვრებელ ერთეულზე)		სამომსახურეო ნიჟარა (სართულზე)	
		მოთხოვნილი	გათვალისწინებული	მოთხოვნილი	გათვალისწინებული	მოთხოვნილი	გათვალისწინებული	მოთხოვნილი	გათვალისწინებული	მოთხოვნილი	გათვალისწინებული
სც-1	**96**	1	1	1	1	1	1	-	-	1	1

მისაწვდომი საცხოვრებელი და საძინებელი ერთეულები სც-1 დაკავებულობაში ცხრილი 1107.6.1.1 მიხედვით				
სართულები	სც-1 ნომრების რაოდენობა	ეტლის შესაგორებელი საშხაპის არმქონე მისაწვდომი ერთეულების რაოდენობა	ეტლის შესაგორებელი საშხაპის მქონე მისაწვდომი ერთეულების რაოდენობა	აუცილებელი მისაწვდომი ერთეულების საერთო რაოდენობა
+2 სართული	96	-	5	5 ცალი (აკმაყოფილებს)

ՀԱՏԱԿԱԳԾԱՅԻՆ ՊԼԱՆ

մասշտաբ՝ 1:100

ծրագրի անվանումը՝	ՀՀ, ք. Երևան, Արաբկիր 1-ին թաղամաս, 47-րդ փողոց թիվ 1/15 հասցեում գտնվող հողամասի կադաստրային N 01.15.05.088.004 հողամասի վրա նախատեսվող բազմաբնակարան բնակելի շենքի նախագծային փաթեթ
գլխ. ճարտ. «NGS GROUP» 40607389	
գլխ. ինժեներ՝	
գլխ. ճարտ.	
գլխ. տեխնոլոգ՝	
գլխ. էլեկտրիկ՝	
գլխ. ջեռուցում, օդափոխություն և տաքացում՝	
գլխ. ջրամատակարարում և ջրահեռացում՝	
գլխ. ինժեներ՝	
գլխ. ինժեներ՝	
գլխ. ինժեներ

1 հարկի հատակագիծ մ. 1:100

ՀՀ, ք. Երևան, Արաբկիր 1-ին թաղամաս, 2-րդ փողոց, 7/1 հասցեում գտնվող հողամասի վրա նախատեսվող բազմաբնակարան բնակելի տների շինարարություն

Գլխավոր նախագիծ

ՀՀ ԿԱ-ԱՃԱՓՁԲ-2025/0004

Գլխավոր ճարտարապետ՝ Ա. Ղազարյան

Գլխավոր ինժեներ՝ Ա. Ղազարյան

Գլխավոր նախագծող՝ Ա. Ղազարյան

Գլխավոր տեխնոլոգ՝ Ա. Ղազարյան

Գլխավոր էլեկտրիկ՝ Ա. Ղազարյան

Գլխավոր սանտեխնիկ՝ Ա. Ղազարյան

Գլխավոր կոնստրուկտոր՝ Ա. Ղազարյան

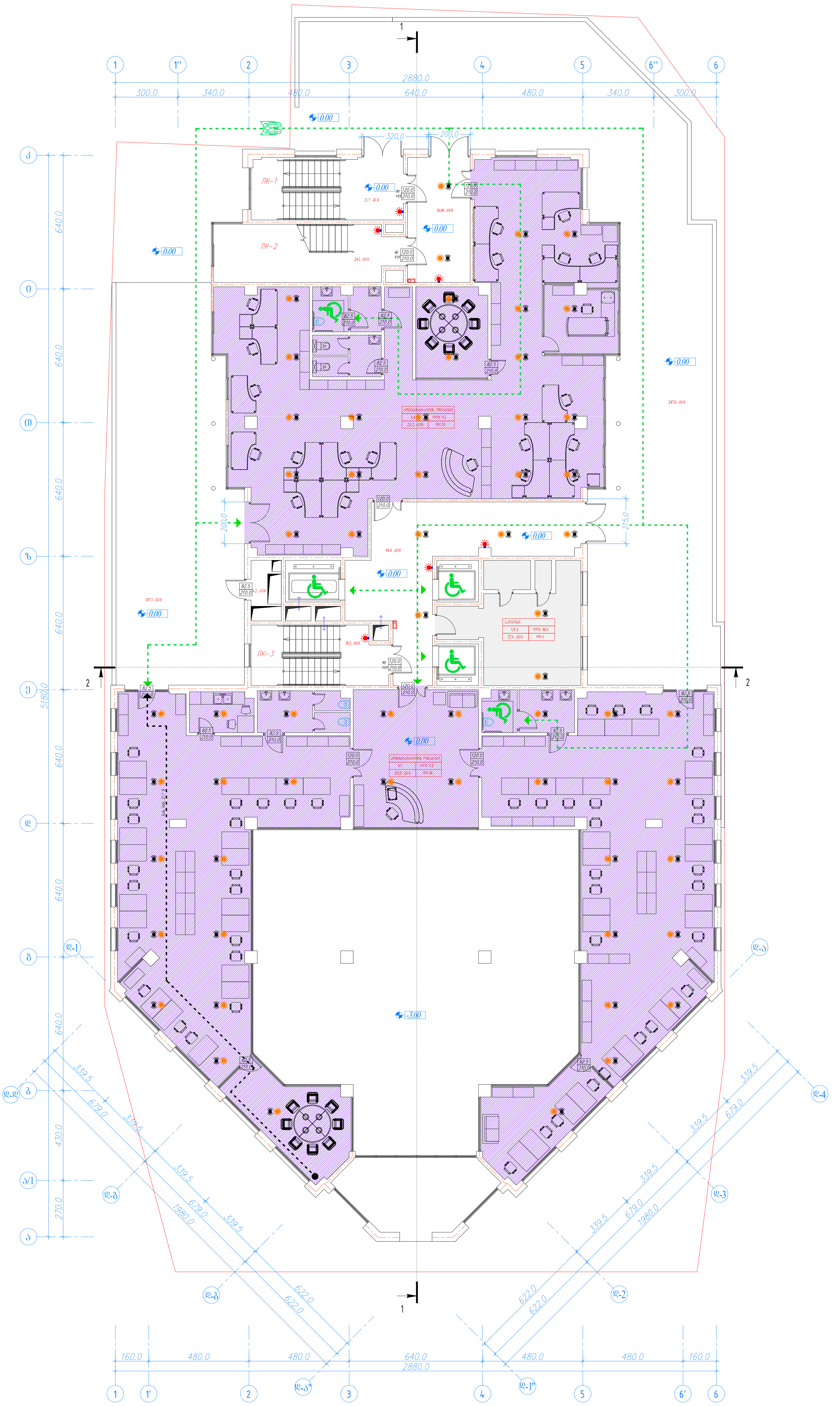

2 სართულის გეგმა მ. 1:100

პროექტის სახელწოდება

მის: ქალაქი თბილისი, ამაღლების ქუჩა №47. 01.15.05.088.004 საკადასტრო ერთეულზე არსებული შენობის გადაკეთების არქიტექტურული პროექტი. ფუნქცია სასტუმრო

დამკვეთი:
შპს. "შპს "NGS GROUP" 406073895

დირექტორი: გიორგი ქოჩიაშვილი

პროექტის ავტორი არქიტექტორი:
ალექსანდრე მგალობლიშვილი
ტელ: 599 75 00 50

შეამოწმა: შნობა ნაგებობის უსაფრთხოების წესების სპეციალისტი (41 დადგენილების)
ექსპერტი-არქიტექტორი:
ლევანი ოქროპირიძე
ტელ: 595 651556

3 სართული ფრაგმენტი ა. 1:100
არქიტექტურული ნაწილი
ობიექტი: ქალაქ თბილისის მუნიციპალიტეტის ტერიტორიაზე მდებარე №47. 01.15.05.088.004 საკადასტრო კოდით განთავსებული ორსართულიანი საცხოვრებელი სახლის. შენობა-ნაგებობის (მ/ბლოკის)
ავტორი სახელოსნო
ნახაზის დასახელება: არქიტექტურული ნაწილი
ობიექტის მისამართი: ქალაქ თბილისის მუნიციპალიტეტი,
შემსრულებლის ხელმოწერა
დამკვეთი: შპს "NGS GROUP" 406073895
ხელშეკრულების: ნომერი და თარიღი
ავტორის სახელი, გვარი და სერტიფიკატის ტიპი, ნომერი: ქ. თბილისი, ვაჟა-ფშაველას გამზ. №71, ბინა №5 ტელ: 595 651556
შპს "არქიტექტურული ბიურო ნიკო ნიკოლაძის"
(41 ფაილის ნომერი)
ელექტრონული ფოსტის მისამართი:
ელექტრონული (ვებ) ფოსტის მისამართი
ტელ: 595 651556

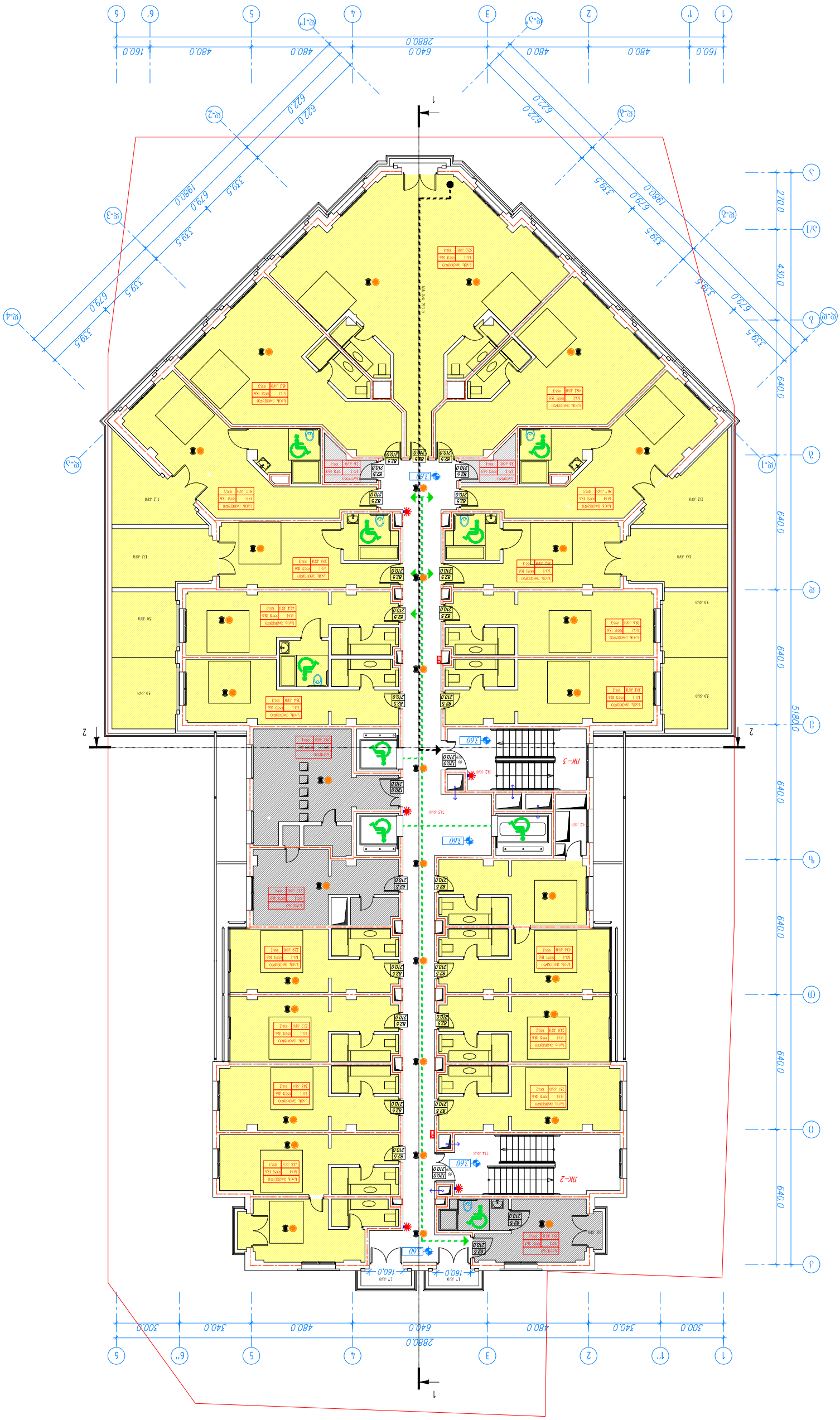
1
1'
2
3
4
5
6
6'
Ⓐ
Ⓑ
Ⓒ
Ⓓ
Ⓔ
Ⓕ
Ⓖ
Ⓗ
Ⓘ
Ⓙ
Ⓚ
Ⓛ
Ⓜ
Ⓝ
Ⓞ
Ⓟ
Ⓠ
Ⓡ
Ⓢ
Ⓣ
Ⓤ
Ⓥ
Ⓦ
Ⓧ
Ⓨ
Ⓩ
Ⓐ-1
Ⓐ-2
Ⓐ-3
Ⓐ-4
Ⓑ-1
Ⓑ-2
Ⓑ-3
Ⓒ-1
Ⓒ-2
Ⓒ-3
160.0
480.0
640.0
480.0
480.0
640.0
480.0
160.0
2880.0
300.0
340.0
480.0
640.0
480.0
340.0
300.0
2880.0
622.0
622.0
339.5
679.0
1980.0
339.5
339.5
679.0
1980.0
339.5
270.0
430.0
640.0
640.0
640.0
640.0
640.0
5180.0
ЛК-3
ЛК-2
3.60
17 ადგ
234 ადგ
ტიპი
ფილა
ფილა
ფილა

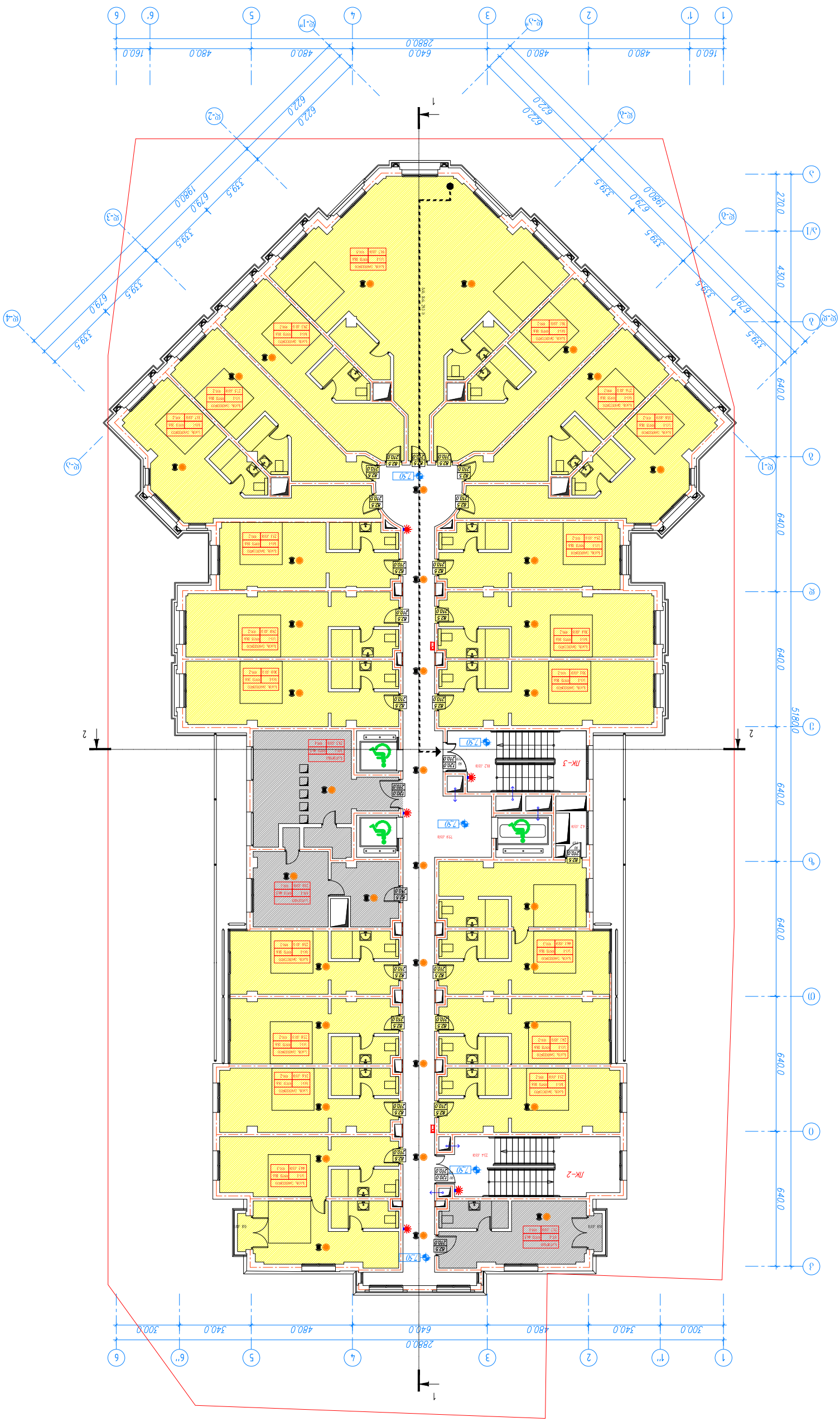

Ответственный специалист	Ф.И.О.
ГИП	Ф.И.О.
Н. контроль	Ф.И.О.
Разработал	Ф.И.О.

Жилой комплекс с объектами социально-культурного и бытового обслуживания, расположенный по адресу: г. Москва, ЮЗАО, район Ясенево, ул. Новоясеневская, вл. 1

Раздел 4 Архитектурные решения

Стадия: Р | Лист: 1 | Листов: 1

Генеральный директор: Ф.И.О.

Главный инженер проекта: Ф.И.О.

Главный архитектор проекта: Ф.И.О.

Заказчик: ООО «СЗ «Ясенево Парк»

Адрес объекта: г. Москва, ЮЗАО, район Ясенево, ул. Новоясеневская, вл. 1

Шифр: 01.15.05.088.004 ПЗУ

Наименование: Планировочная организация земельного участка

Масштаб: 1:100

Формат: А1

5 նախագծային փուլ
Հատակագիծ 8. 1:100

Ծրագրի անվանում, հասցե՝ Արցախի Հանրապետություն Մարտունու շրջան, գ. Ներքին Հանդ, 1-ին փողոց թիվ 47, 01.15.05.088.004 կադաստրային ծածկագրով հողամասի վրա նախագծվող ինքնաշխատ գործող հրդեհաշիջման կայանի շինարարություն
Գլխավոր ճարտարապետ՝ Արամ Ղազարյան
Գլխավոր ինժեներ՝ Արամ Ղազարյան

Պատվիրատու՝ "NGS GROUP" 40607389 ՓԲԸ
Գլխավոր կապալառու՝ Ծրագրի անվանման համաձայն

Նախագծման ենթակա է՝ Հողամասի կադաստրային ծածկագիր՝ 01.15.05.088.004
Հողամասի մակերես՝ 595 651556 քմ:

Ղեկավարվել՝ Հայաստանի Հանրապետության կառավարության 2017 թվականի դեկտեմբերի 28-ի N 1395-Ն որոշմամբ հաստատված հրդեհային անվտանգության տեխնիկական կանոնակարգերի պահանջներով
Նախագիծը կազմվել է՝ ՀՀ կառավարության 2016 թվականի մարտի 31-ի N 276-Ն որոշմամբ հաստատված կարգի համաձայն

6 նախագծային փուլ
հղման գ. 1:100

ՀԱՅԱՍՏԱՆԻ ՀԱՆՐԱՊԵՏՈՒԹՅԱՆ ԿԱՊԱՆ ՔԱՂԱՔԻ ՀԱՄԱՅՆՔԱՅԻՆ ԾԱՌԱՅՈՒԹՅՈՒՆ

ՀՀ, ք. Կապան, Ս. Նազարյան 1/1, Ս. Նազարյան 1/2 և Ս. Նազարյան 1/3 հասցեներում գտնվող համայնքային ծառայությունների և առևտրի օբյեկտների շինարարություն

№47. 01.15.05.088.004 նախագծանախահաշվային փաստաթղթերի մշակում

ՀՀ, ք. Կապան, Ս. Նազարյան 1/1, Ս. Նազարյան 1/2 և Ս. Նազարյան 1/3 հասցեներում գտնվող համայնքային ծառայությունների և առևտրի օբյեկտների շինարարություն

7 հարկի պլան մ. 1:100
ՀՀԿԱԳԱՏԱՐԱԿՈՒԹՅԱՆ ՊՈՒՇԿԻՆԻ ԱՆՎԱՆ ՊԵՏԱԿԱՆ ՀԱՄԱԼՍԱՐԱՆ
ՀԱՅԱՍՏԱՆԻ ՀԱՆՐԱՊԵՏՈՒԹՅԱՆ ԿՐԹՈՒԹՅԱՆ, ԳԻՏՈՒԹՅԱՆ ԵՎ ՄՇԱԿՈՒՅԹԻ ՆԱԽԱՐԱՐՈՒԹՅԱՆ ԿՈՄԻՏԵԻ ԱՇԽԱՏԱԿԱԶՄԻ ՂԵԿԱՎԱՐ՝ ՊՐՈՖԵՍՈՐ ՀԱՅԿ ՀԱՐՈՒԹՅՈՒՆՅԱՆ
ՀՀ, ք. Երևան, Պուշկինի 8, ՀԱՊՀ, 0015, հեռ.՝ (+374 10) 56 81 55, էլ. փոստ՝ info@spa.am
Նախագիծ՝ ՀՀ ԿԳՄՍՆ ՊՈԱԿ-ի շենքի վերանորոգում և հարակից տարածքի բարեկարգում
Նախագծի հասցե՝ ՀՀ, ք. Երևան, Կենտրոն վարչական շրջան, Ամիրյան փող. թիվ 47. 01.15.05.088.004
Գլխավոր ճարտարապետ՝ ՀՀ ԿԳՄՍՆ ՊՈԱԿ-ի ճարտարապետական ծառայության պետ՝ Ա. Ղազարյան
Գլխավոր նախագծող՝ ՀՀ ԿԳՄՍՆ ՊՈԱԿ-ի ճարտարապետական ծառայության ավագ մասնագետ՝ Ա. Ղազարյան
Նախագծի փուլ

ՀԱՍԱՐԱԿԱՎԱՐՈՒԹՅՈՒՆ
ՀԱՅԱՍՏԱՆԻ ՀԱՆՐԱՊԵՏՈՒԹՅԱՆ ԱՐԱՐԱՏԻ ՄԱՐԶԻ ԱՐՏԱՇԱՏ ՀԱՄԱՅՆՔԻ ԳՅՈՒՂԵՐԻ ՄԱՍՆԱԿԻ ՀԱՍԱՐԱԿԱՅԻՆ ԿԱՌԱՎԱՐՄԱՆ ՀԱՄԱՁԱՅՆԱԳՐԱՅԻՆ ՏԱՐԱԾՔԻ ՀԱՍՑԵՆԵՐԻ ՇԻՆԱՐԱՐՈՒԹՅԱՆ ՏԵՂԱԿԱՆ ՄԱՐՄՆԻ ՂԵԿԱՎԱՐ

ՀԱՍՑԵՆԵՐԻ ՇԻՆԱՐԱՐՈՒԹՅԱՆ ՏԵՂԱԿԱՆ ՄԱՐՄՆԻ ՂԵԿԱՎԱՐ

Հասցե՝ ՀՀ, Արարատի մարզ, Արտաշատ համայնք, գյուղ Մասնակ, Ա փողոց, թիվ 47, 01.15.05.088.004 հասցեական միավոր

Հողամասի նկատմամբ սահմանափակումների (ծանրությունների) մասին

Ծրագրի հեղինակ՝ Ա. Ղազարյան

Ճարտարապետական լուծումներ

Ծրագրի փուլ՝ նախագծային փաստաթղթեր

Ծրագրի անվանում՝ Բազմաբնակարան բնակելի շենքի շինարարության նախագիծ

Գլխավոր ճարտարապետ՝ Ա. Ղազարյան

Գլխավոր ինժեներ (դիզայներ)՝

Ծրագրի համարը՝ 595 651556

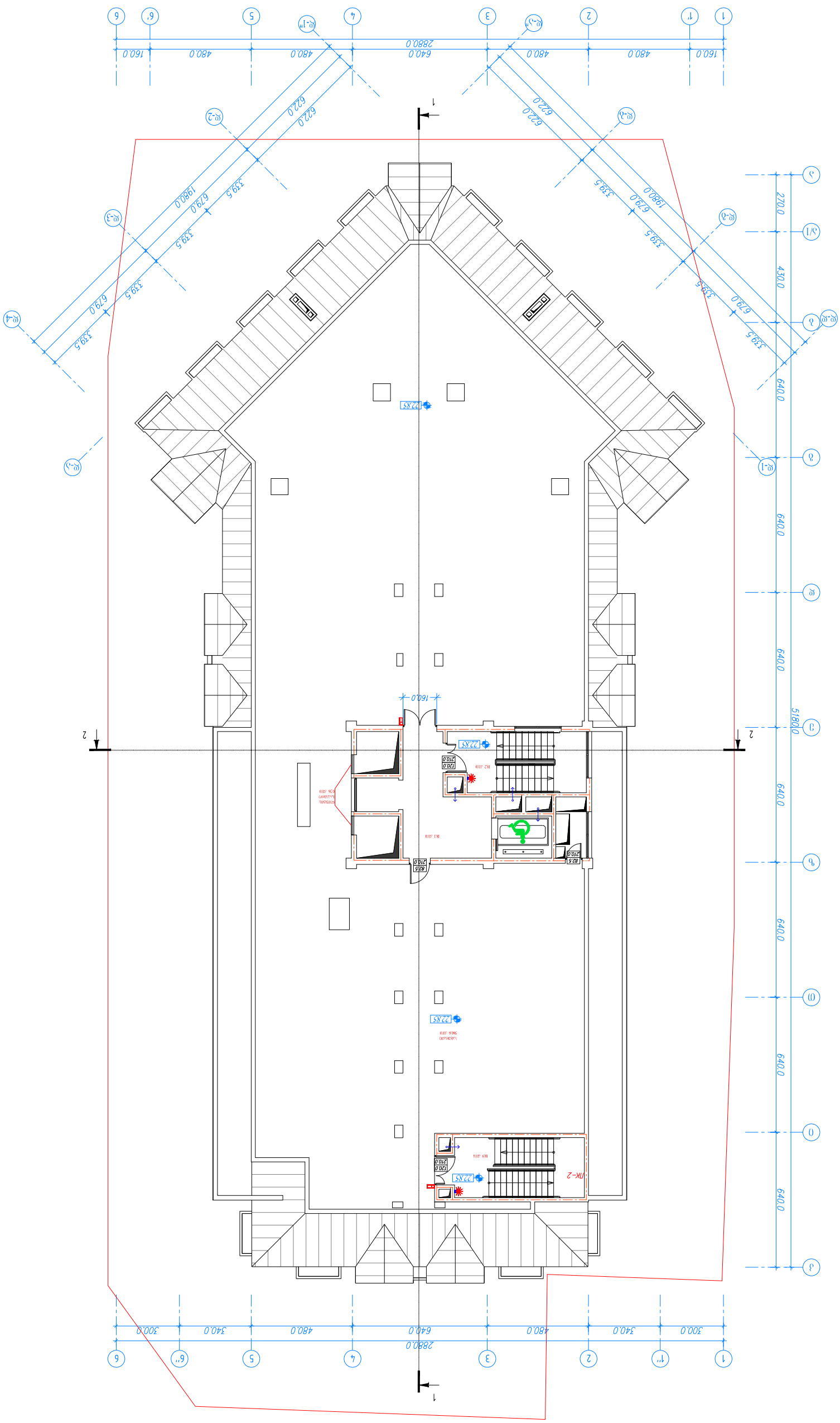

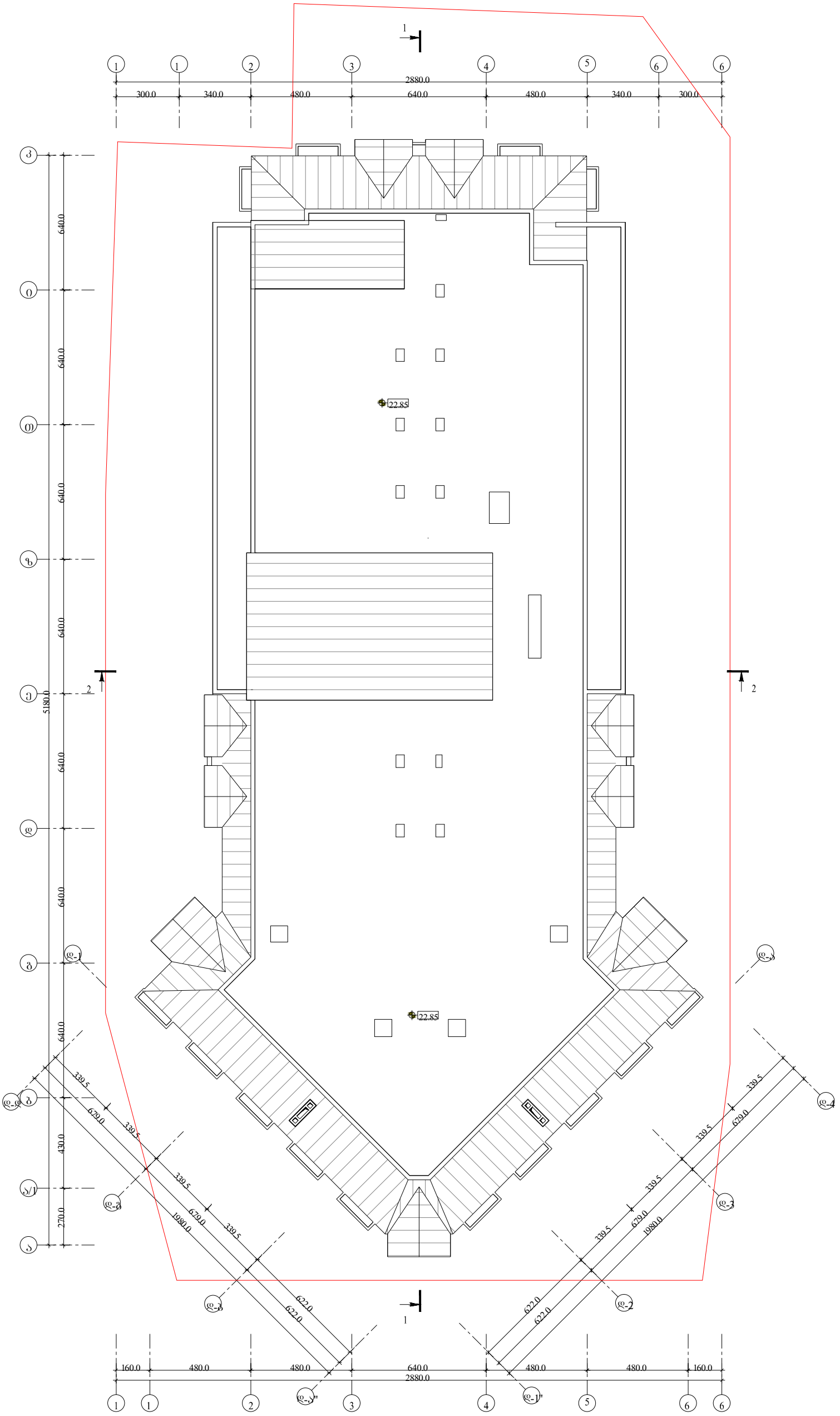

სახურავის გეგმა

გეგმა მ. 1:100

პროექტის სახელწოდება

მის: ქალაქი თბილისი,
ამაღლების ქუჩა №47.
01.15.05.088.004 საკადასტრო ერთეულზე არსებული შენობის გადაკეთების არქიტექტურული პროექტი.
შენიშვნა სასტუმრო

დამკვეთი:
შპს. "შპს NGS GROUP"
406073895

დირექტორი: გიორგი ქოჩიაშვილი

პროექტის ავტორი
არქიტექტორი: ალექსანდრე მგალობლიშვილი
ტელ: 599 75 00 50

შეამოწმა: შნობა ნაგებობის უსაფრთხოების ფესეების სპეციალისტი (41 დადგენილების)
ექსპერტი-არქიტექტორი:
ლევანი ოქროპირიძე
ტელ: 595 651556

კიბის ჯურვედი N2
(M 1:100) 4-4

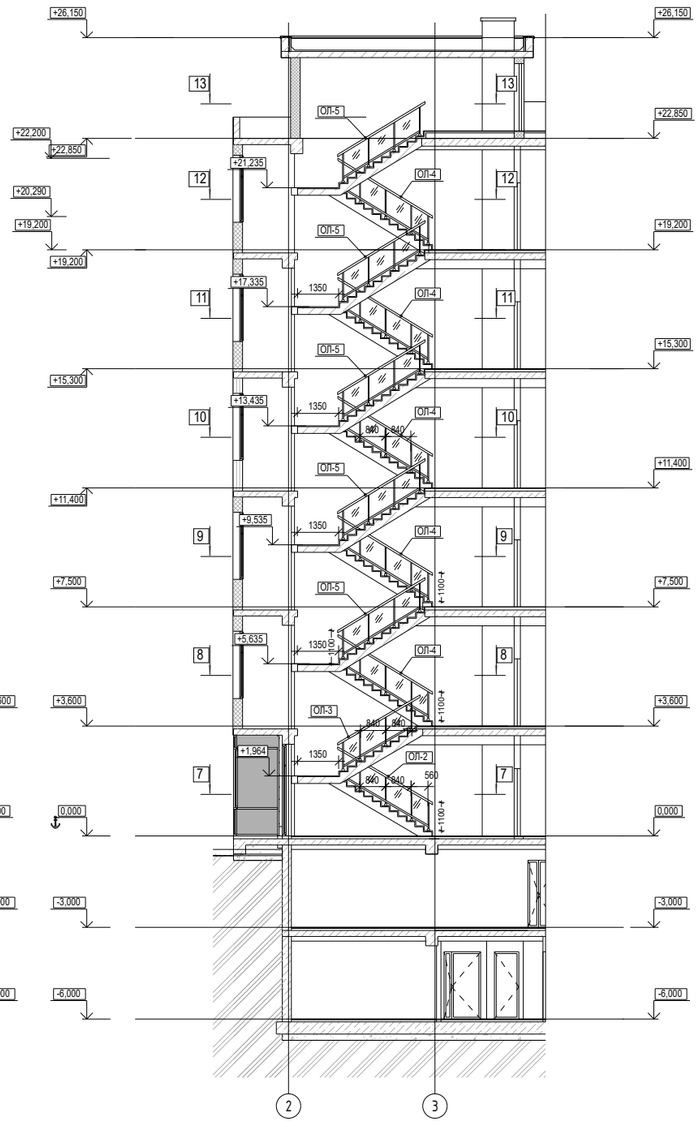

კიბის ჯურვედი N1
(M 1:100) 3-3

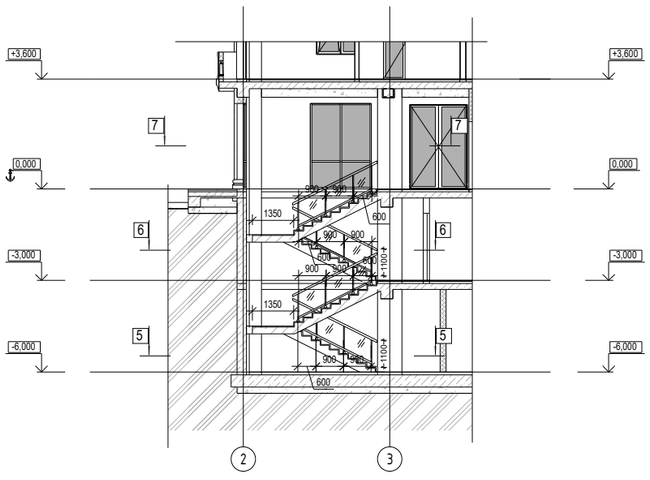

კიბის ჯურვედი N1
5-5 (M 1:100)

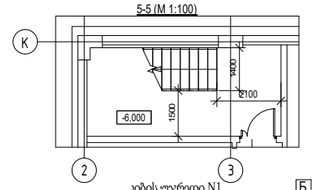

კიბის ჯურვედი N1
6-6 (M 1:100)

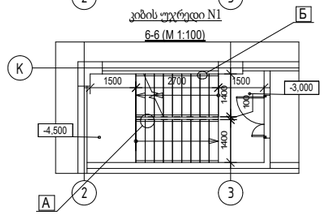

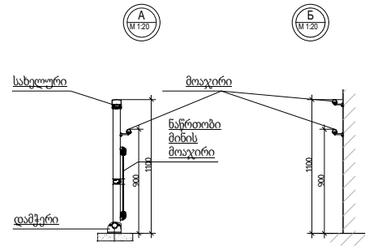

დეტალები

პროექტის სახელწოდება

მის: ქალაქი თბილისი,
ამაღლების ქუჩა №47.
01.15.05.088.004 საკადასტრო
ერთეულზე არსებული შენობის
გადაკეთების არქიტექტურული
პროექტი.
ფუნქცია სასტუმრო

დამკვეთი:
შპს. "შპს " □□შ □ღ□რ
406073895

დირექტორი: გიორგი
ქოჩიაშვილი

პროექტის ავტორი
არქიტექტორი: ალექსანდრე
გგალობლიშვილი
ტელ: 599 75 00 50

შეამოწმა: შნობა ნაგებობის
უსაფრთხოების წესების
სპეციალისტი (41
დადგენილების)
ექსპერტი-არქიტექტორი:
ლევანი ოქროპირიძე
ტელ: 595 651556

ლიფტის სამანქანის პარაპეტის კვანძი

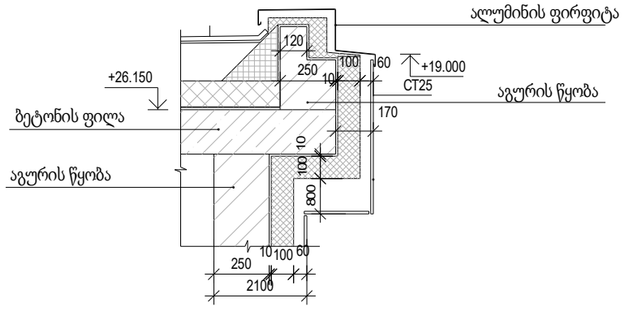

პარაპეტის კვანძი

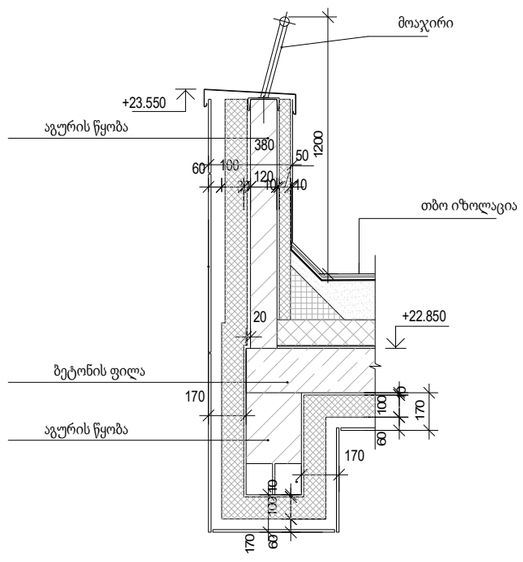

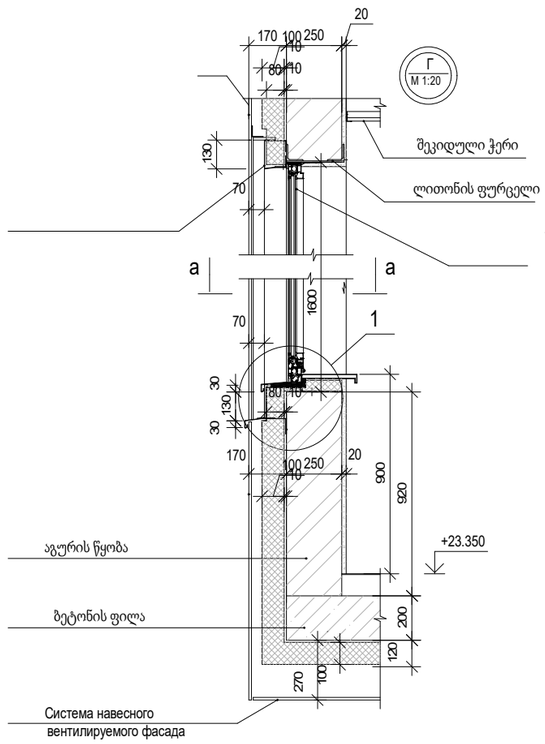

a-a

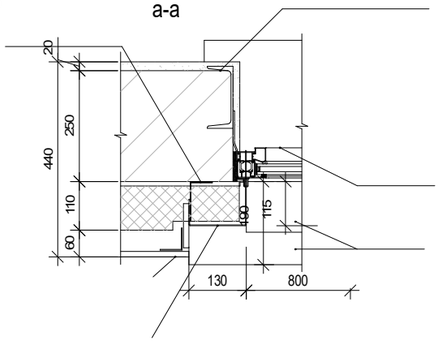

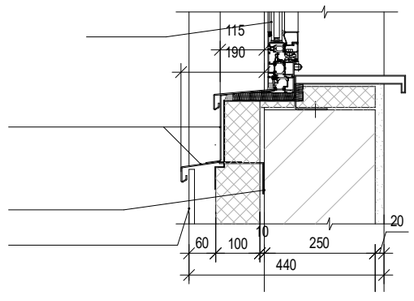

დეტალები

პროექტის სახელწოდება

მის: ქალაქი თბილისი,
ამაღლების ქუჩა №47.
01.15.05.088.004 საკადასტრო
ერთეულზე არსებული შენობის
გადაკეთების არქიტექტურული
პროექტი.
ფუნქცია სასტუმრო

დამკვეთი:
შპს. "შპს " □□შ □ღი□რ
406073895

დირექტორი: გიორგი
ქოჩიაშვილი

პროექტის ავტორი
არქიტექტორი: ალექსანდრე
მგალობლიშვილი
ტელ: 599 75 00 50

შეამოწმა: შნობა ნაგებობის
უსაფრთხოების წესების
სპეციალისტი (41
დადგენილების)
ექსპერტი-არქიტექტორი:
ლევანი ოქროპირიძე
ტელ: 595 651556