საპროექტო ბენზინის რეზერვუარების ჭრილი

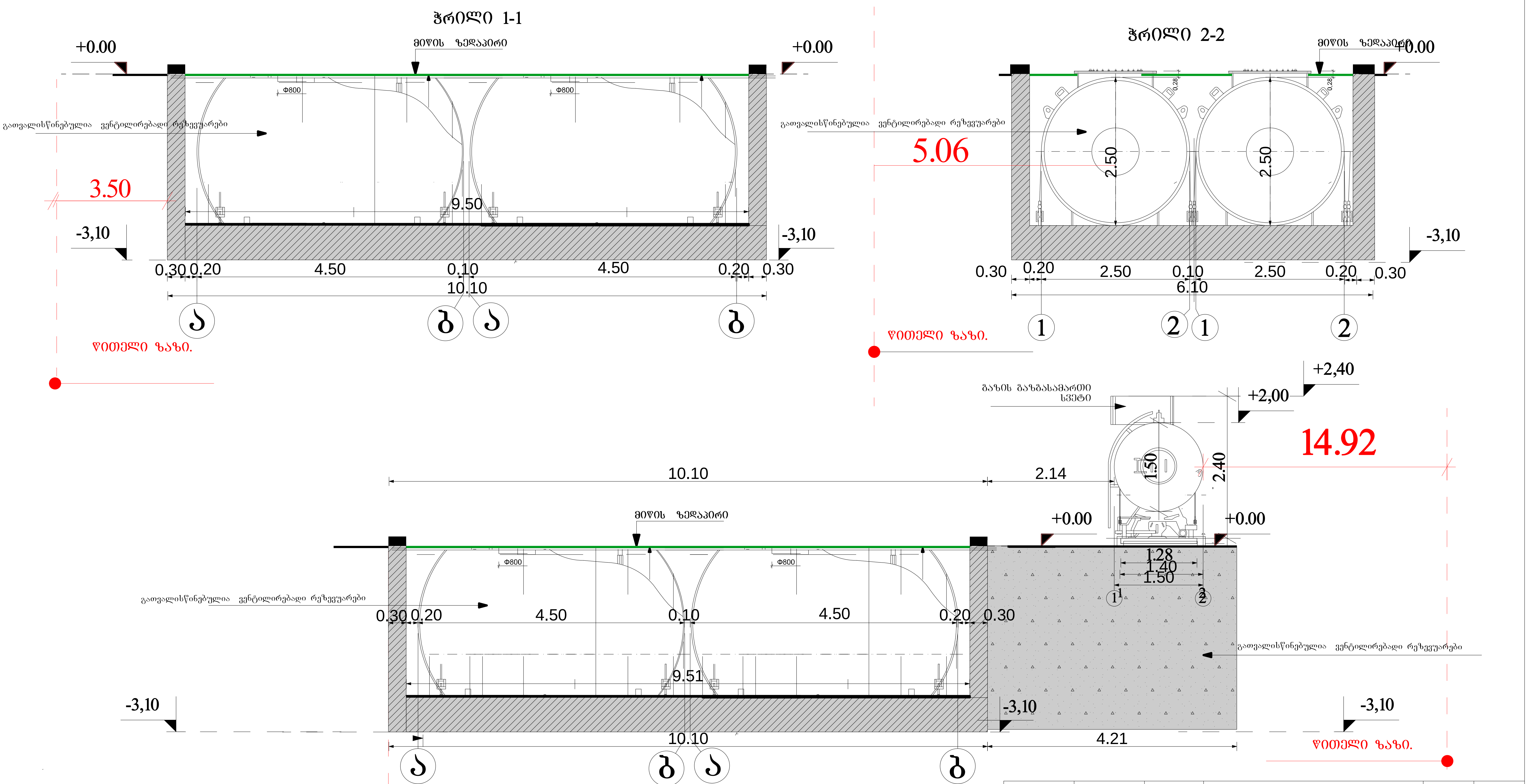

პრ.მთ.არქ.	გიორგი ბარამიძე			ინვენტ. №	
არქიტექტორი	გიორგი ბარამიძე				
დამკვეთი	შ.პ.ს გამა			თარიღი	08.04.2019
			ქ. თბილისში, ბურამიშვილის გამზირიდან გლდანისკენ მიმავალ ავტომაგისტრალზე. ნაკვეთის საკადასტრო კოდი 01.11.12.020.007		
			სტადია	ფურცელი	ფურ-ბი
			ა.პ.	7	10

არსებული ადმინისტრაციული შენობის ჭრილი 1:100 მ.

ჭრილი 1–1
მ 1:100

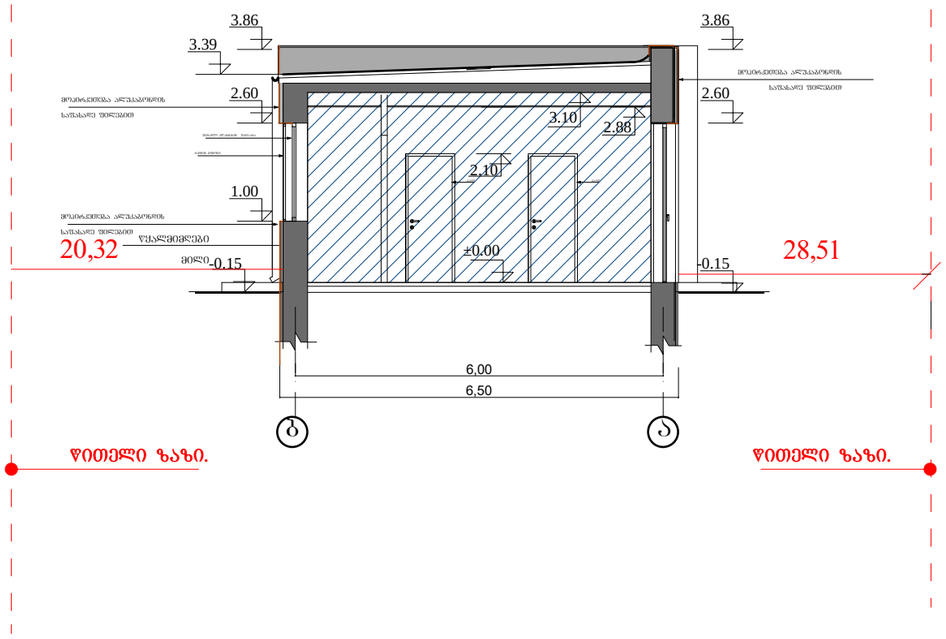

წითელი ზაზი.

წითელი ზაზი.

ჭრილი 2–2
მ 1:100

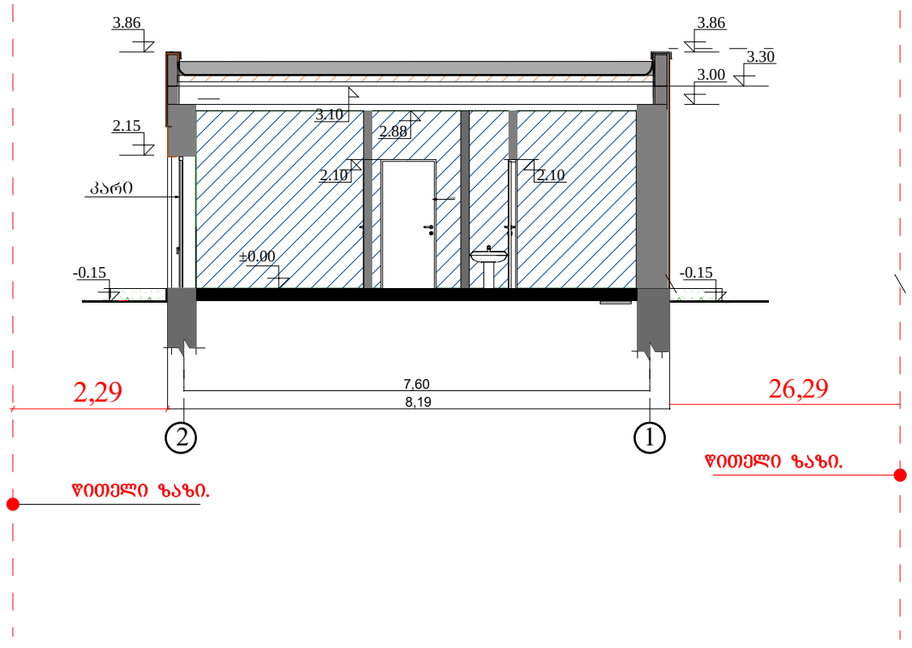

წითელი ზაზი.

წითელი ზაზი.

არქ.მთ.არქ.	გიორგი ბარამიძე			ნივნ.№	
არქიტექტორი	გიორგი ბარამიძე				
დამკვეთი	შ.პ.ს გამა			თარიღი	08.04.2019
			ქ. თბილისში, გურამიშვილის გამზირიდან გლდანისკენ მიმავალ ავტომაგისტრალზე.		
			ნაკვეთის საკადასტრო კოდი 01.11.12.020.007		
				სტადია	ფურცალი ფურ-ბი
				მ. 1:100	1 10
			არსებული ადმინისტრაციული შენობის ჭრილების ბ-ა 2-1		

არსებული საკომპრესოროს ჭრილი 2- 1 ღერძებში 1:100 მ.

ჭრილი 1-1
მ 1:100

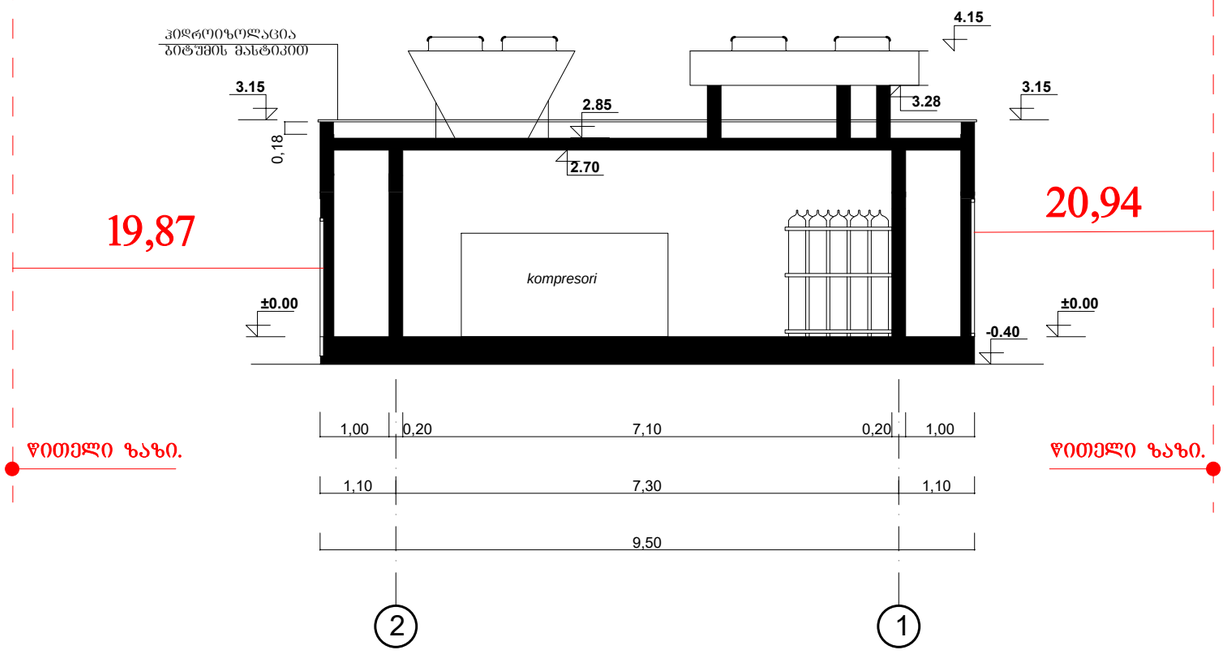

შენიშვნა

1. ნახაზზე ზომები მოცემულია სმ, ნიშნულები მ.

პრ.მთ.არქ.	გიორგი ბარამიძე			ინვენტ. №	
არქიტექტორი	გიორგი ბარამიძე				
დამკვეთი	შ.პ.ს გამა			თარიღი	08.04.2019
			ქ. თბილისში, გურამიშვილის გამზირიდან გლდანისკენ მიმავალ ავტომაგისტრალზე.		
			ნაკვეთის საკადასტრო კოდი 01.11.12.020.007		
				სტადია	ფურცელი / ფურ-ბი
				ა.პ.	3 / 10
			არსებული საკომპრესოროს ჭრილი 2- 1 ღერძებში 1:100 მ.		

არსებული ფარდულის ჭრილი 1-1 ღერძებში 1:100 მ.

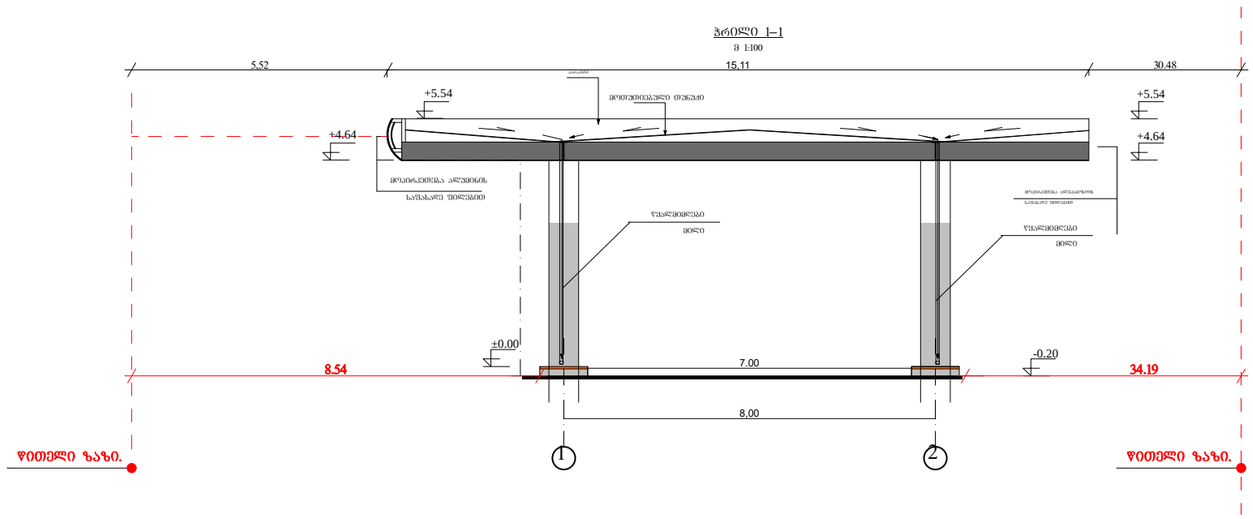

პრ.მთ.არქ.	გიორგი ბარამიძე			ინვენტ. №	
არქიტექტორი	გიორგი ბარამიძე				
დამკვეთი	შ.პ.ს გამა			თარიღი	08.04.2019
			ქ. თბილისში, გურამიშვილის გამზირიდან გლდანისკენ მიმავალ ავტომაგისტრალზე.		
			ნაკვეთის საკადასტრო კოდი 01.11.12.020.007		
				სტადია	ფურცელი	ფურ-ბი
				ა.პ.	2	10
			ფარდულის ჭრილი 1-1 ღერძებში		

არსებული ელექტრო ქვესადგური ჭრილი 1 :100 მ

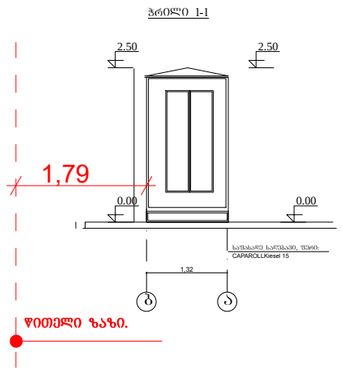

პრ.მთ.არქ.	გიორგი ბარამიძე			ნიშნტ. №	
არქიტექტორი	გიორგი ბარამიძე				
დამკვეთი	შ.პ.ს ბამა			თარიღი	08.04.2019
			ქ. თბილისში, შურამიშვილის ბამზირიდან გლდანისკენ მიმავალ ავტომაგისტრალზე.		
			ნაკვეთის საკადასტრო კოდი 01.11.12.020.007		
				სტადია	ფურცელი	ფურ-ბი
				ა.პ.	6	10
			ჭრილი ბ -ა ღერძებში		

დახურული მოსაცდელი W კლასის 1 საათიანი ჭრილში. მ. 1:100

დახურული მოსაცდელი W კლასის 1 საათიანი ჭრილი 1-1

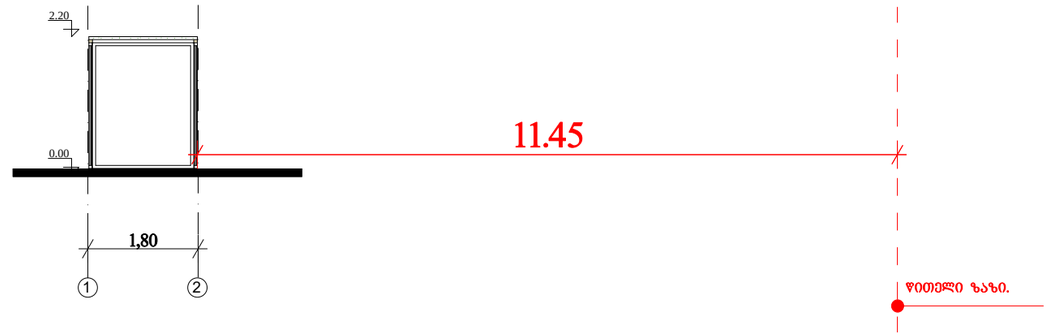

პრ.მთ.არქ.	გიორგი ბარამიძე			ინვენტ. №	
არქიტექტორი	გიორგი ბარამიძე				
დამკვეთი	შ.პ.ს ბამა			თარიღი	08.04.2019
			ქ. თბილისში, გურამიშვილის გამზირიდან გლდანისკენ მიმავალ ავტომაგისტრალზე.		
			ნაკვეთის საკადასტრო კოდი 01.11.12.020.007		
				სტადია / ფურცელი / ფურ-ბი	
				ა.პ. / 9 / 10	
			დახურული მოსაცდელი W კლასის 1 საათიანი ჭრილი 1-1		

საპროექტო ფასის მაჩვენებლის ჭრილი 1-1

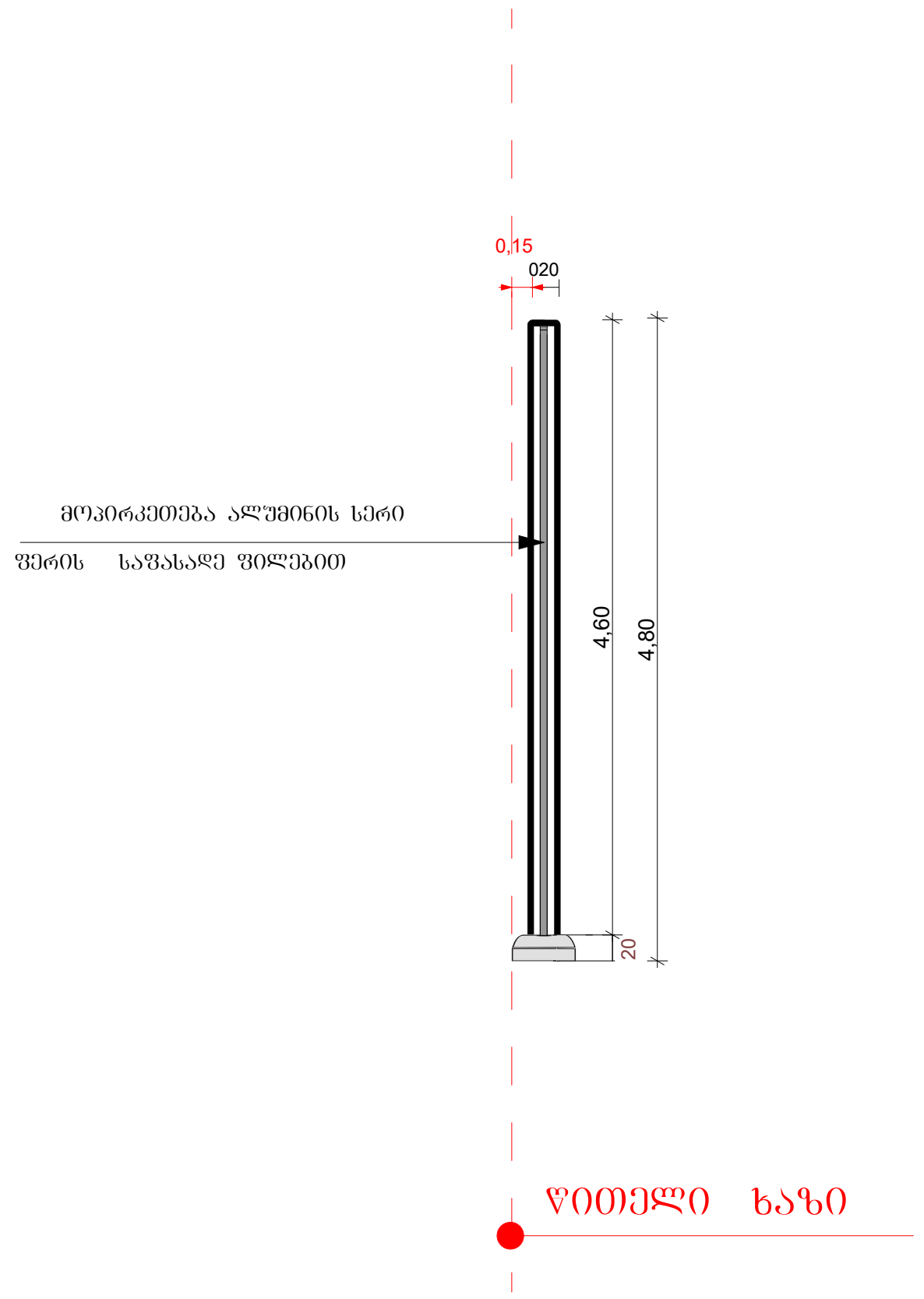

პრ.მთ.არქ.	გიორგი ბარამიძე			ინვენ..№	
არქიტექტორი	გიორგი ბარამიძე				
დამკვეთი	შ.პ.ს გამა			თარიღი	08.04.2019
			ქ. თბილისში, გურამიშვილის გამზირიდან გლდანისკენ მიმავალ ავტომაგისტრალზე. ნაკვეთის საკადასტრო კოდი 01.11.12.020.007		
				სტადია	ფურცელი / ფურ-ბი
				მ. 1:100	10 / 11
			ფასის მაჩვენებლის ჭრილი		

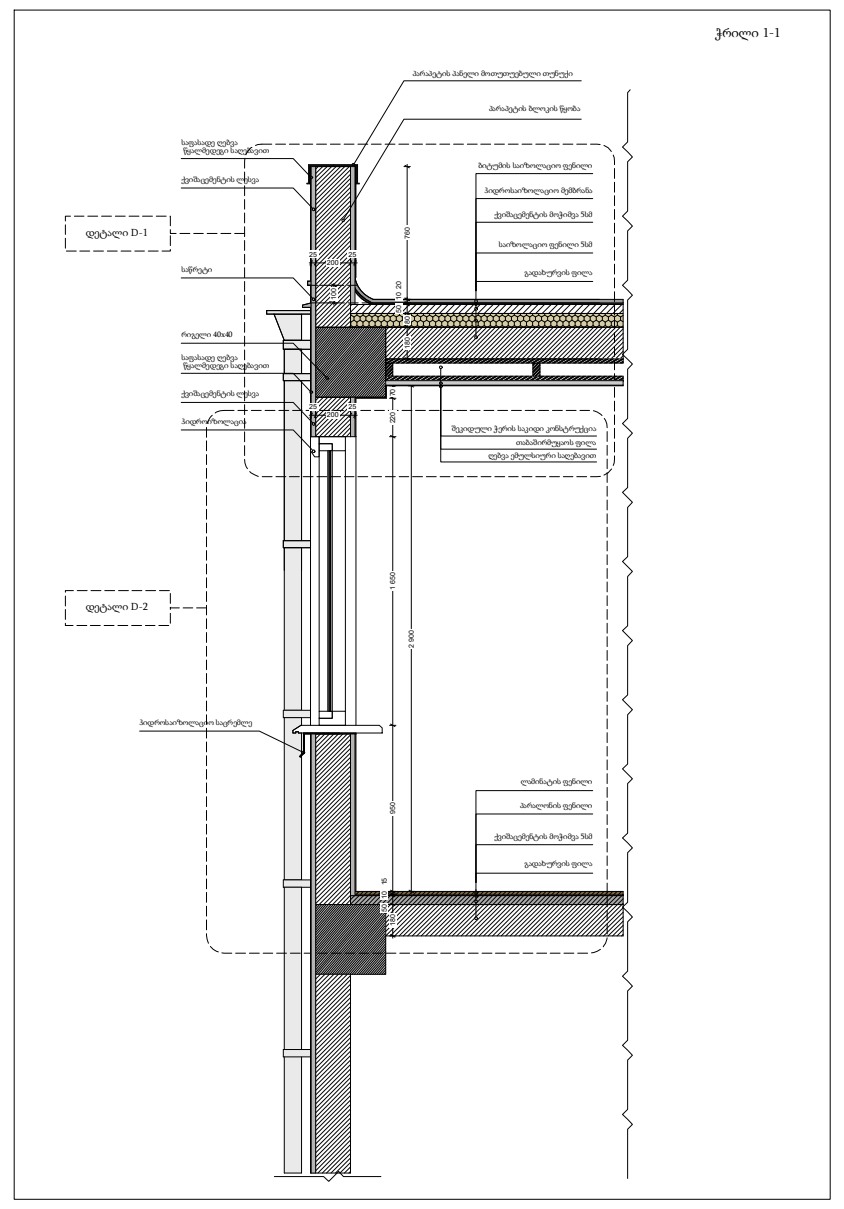

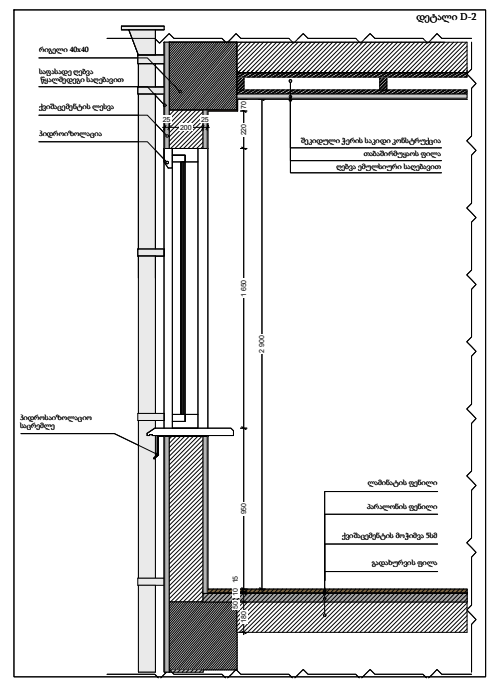

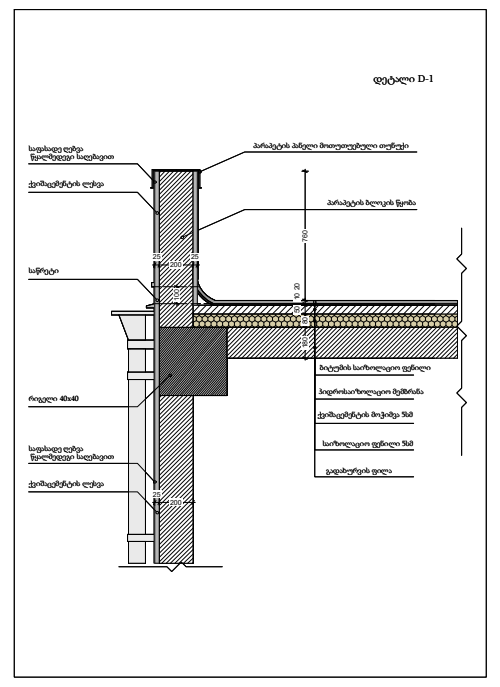

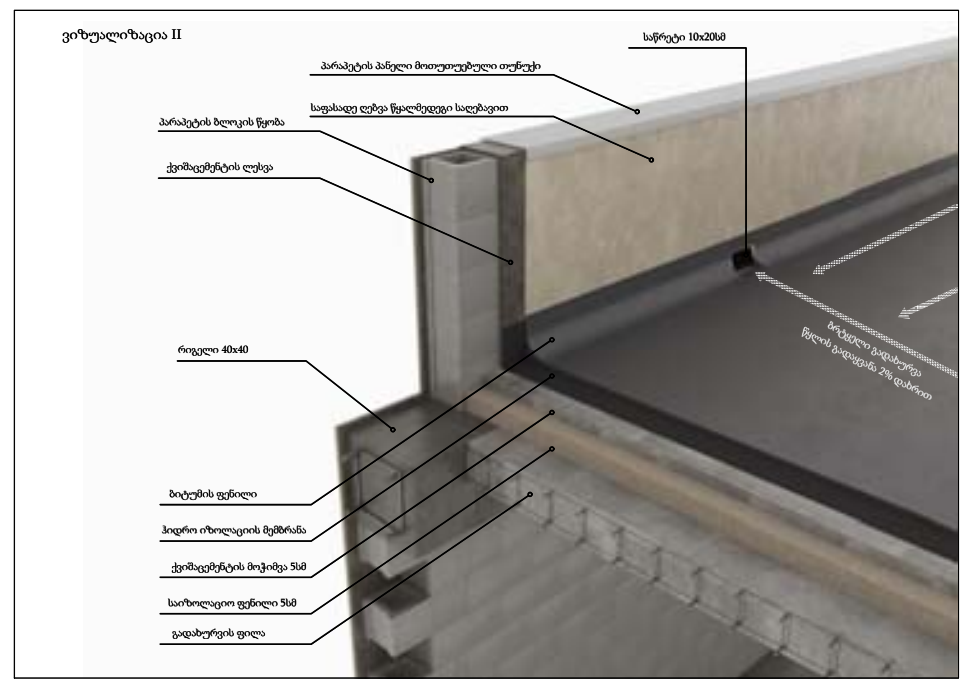

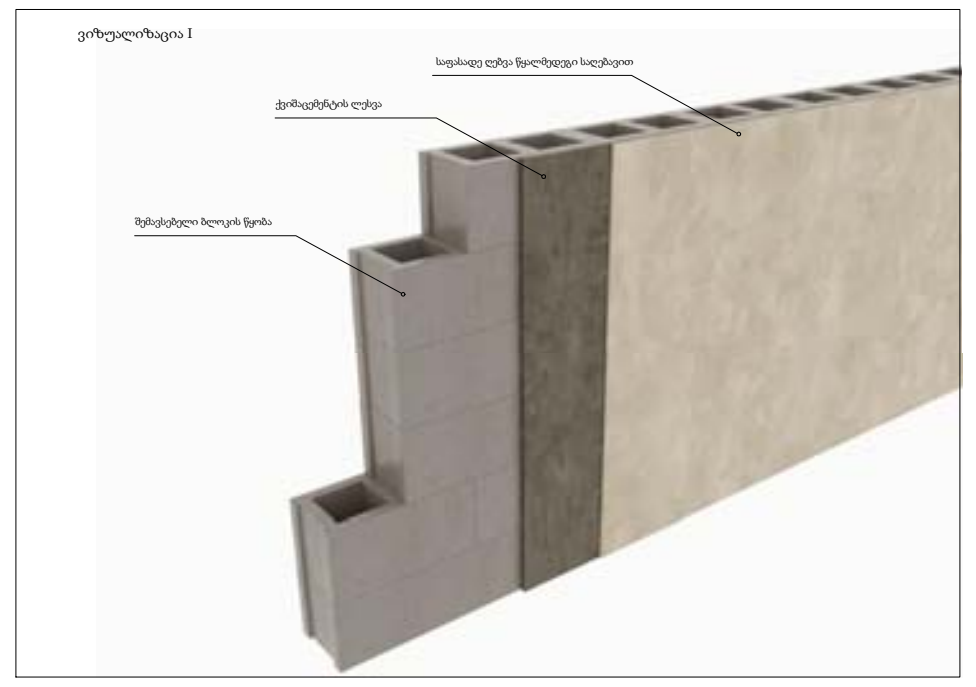

პრ.მთ.არქ.	გიორგი ბარამი			ინვენტ. №	
არქიტექტორი	გიორგი ბარამი				
დამკვეთი	შ.პ.ს გამა			თარიღი	08.04.2019
			ქ. თბილისში, გურამიშვილის გამზირიდან გლდანისკენ მიმავალ ავტომაგისტრალზე. ნაკვეთის საკადასტრო კოდი 01.11.12.020.007		
			ავტოგაზგასამართი სადგური ადმინისტრაციული შენობა	სტადია / ა.პ.	ფურცელი 11 / ფურ-ბი 11
			საპროექტო ფასის მაჩვენებლის ფასადი		

შენობა-ნაგებობების უსაფრთხოების წესების შესაბამისობა

ჭრილი 2-2

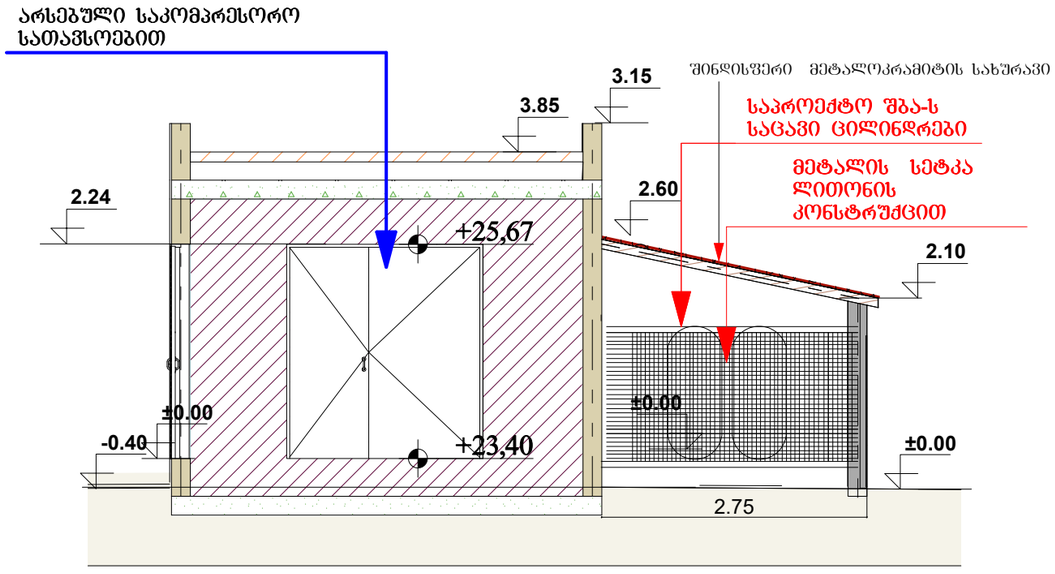

შენობა-ნაგებობების უსაფრთხოების წესების შესაბამისობა
ჭრილი 1-1

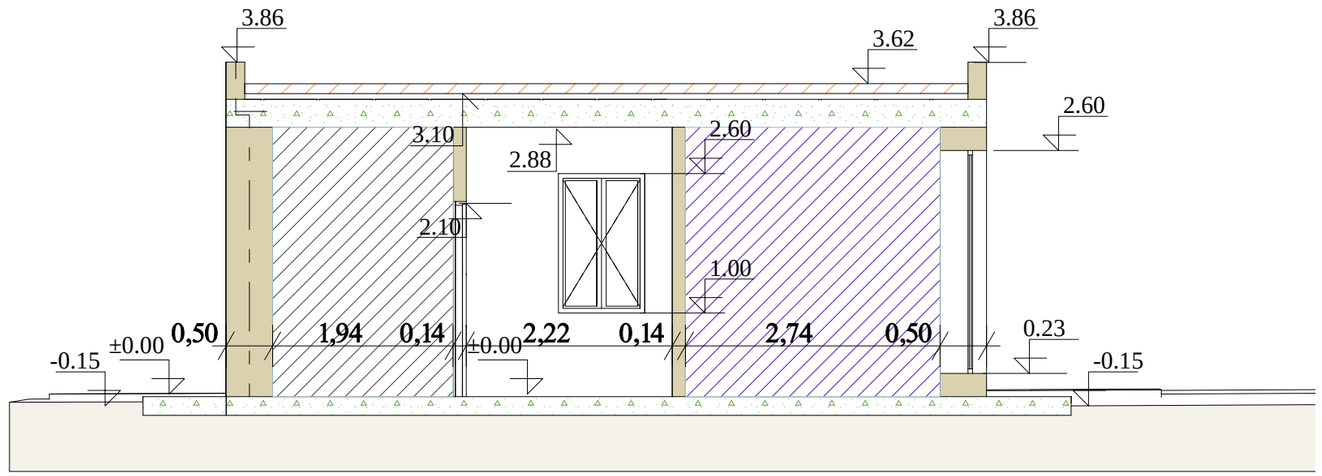

საპროექტო თხევადი აირის მიწისზედა საცავი(საპრ/) ჭრილი

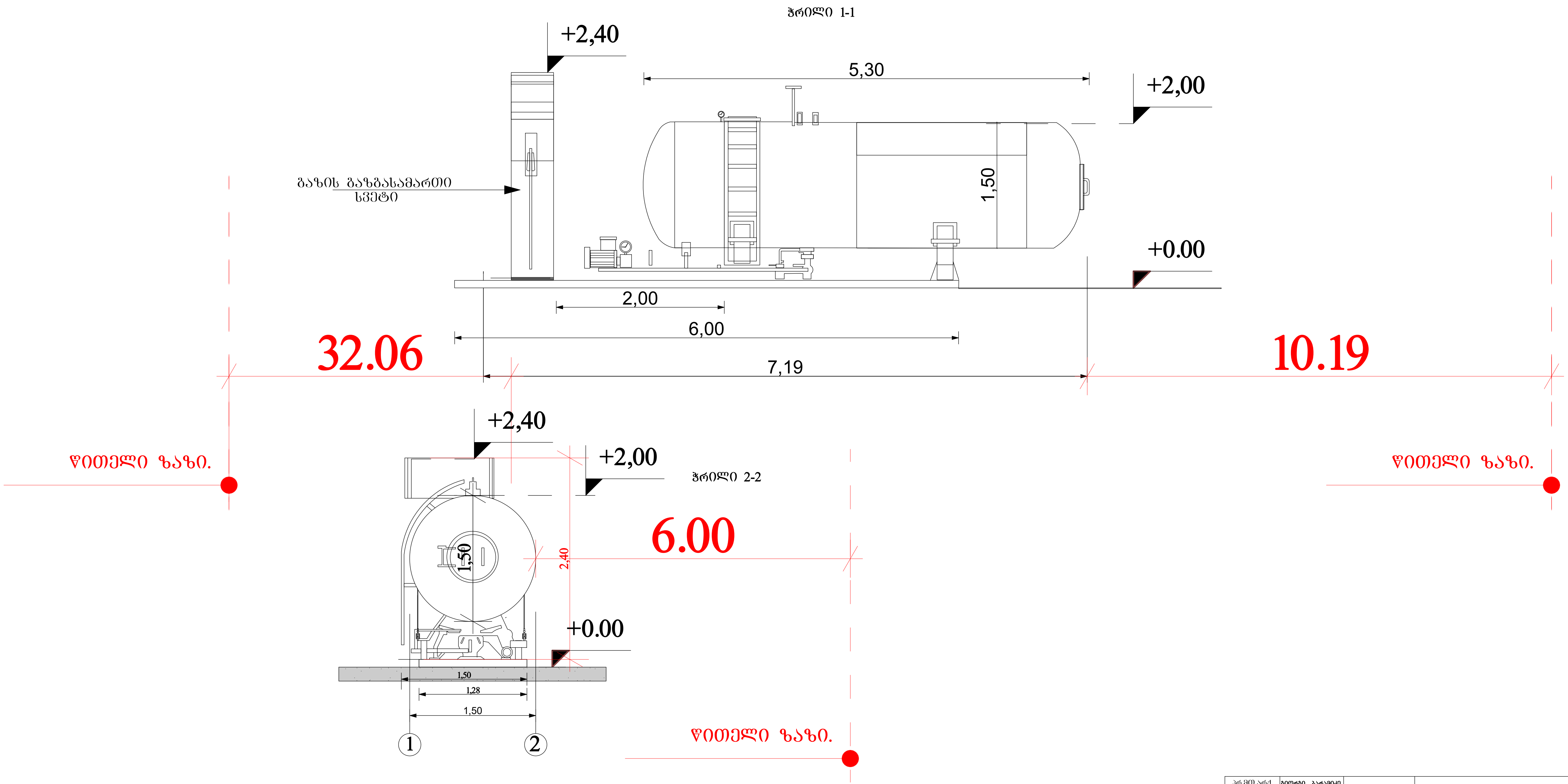

პრ.მთ.არქ.	გიორგი ბარამიძე			ინვენ.№	
არქიტექტორი	გიორგი ბარამიძე				
დამკვეთი	შ.პ.ს გამა			თარიღი	08.04.2019
			ქ. თბილისში, გურამიშვილის გამზირიდან გლდანისკენ მიმავალ ავტომაგისტრალზე. ნაკვეთის საკადასტრო კოდი 01.11.12.020.007		
				სტადია	ფურცელი / ფურ-ბი
				მ. 1:100	8 / 10
			საპროექტო თხევადი აირის მიწისზედა საცავი(საპრ/) ჭრილი		

შენობა-ნაგებობების უსაფრთხოების წესების შესაბამისობა

ჭრილი 3-3

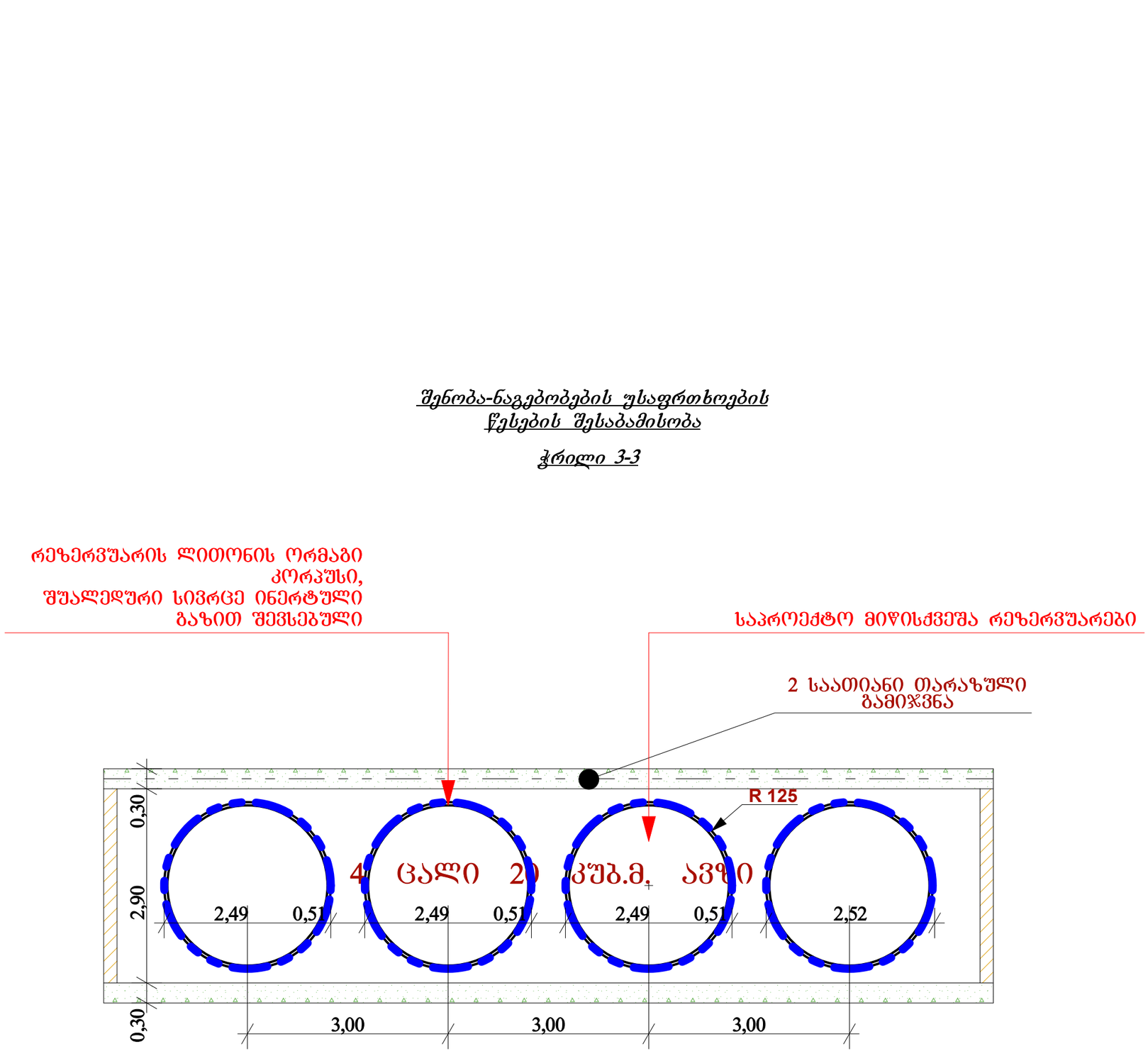

საპროექტო ტუალტის ჭრილი 1-1 1:100 მ.

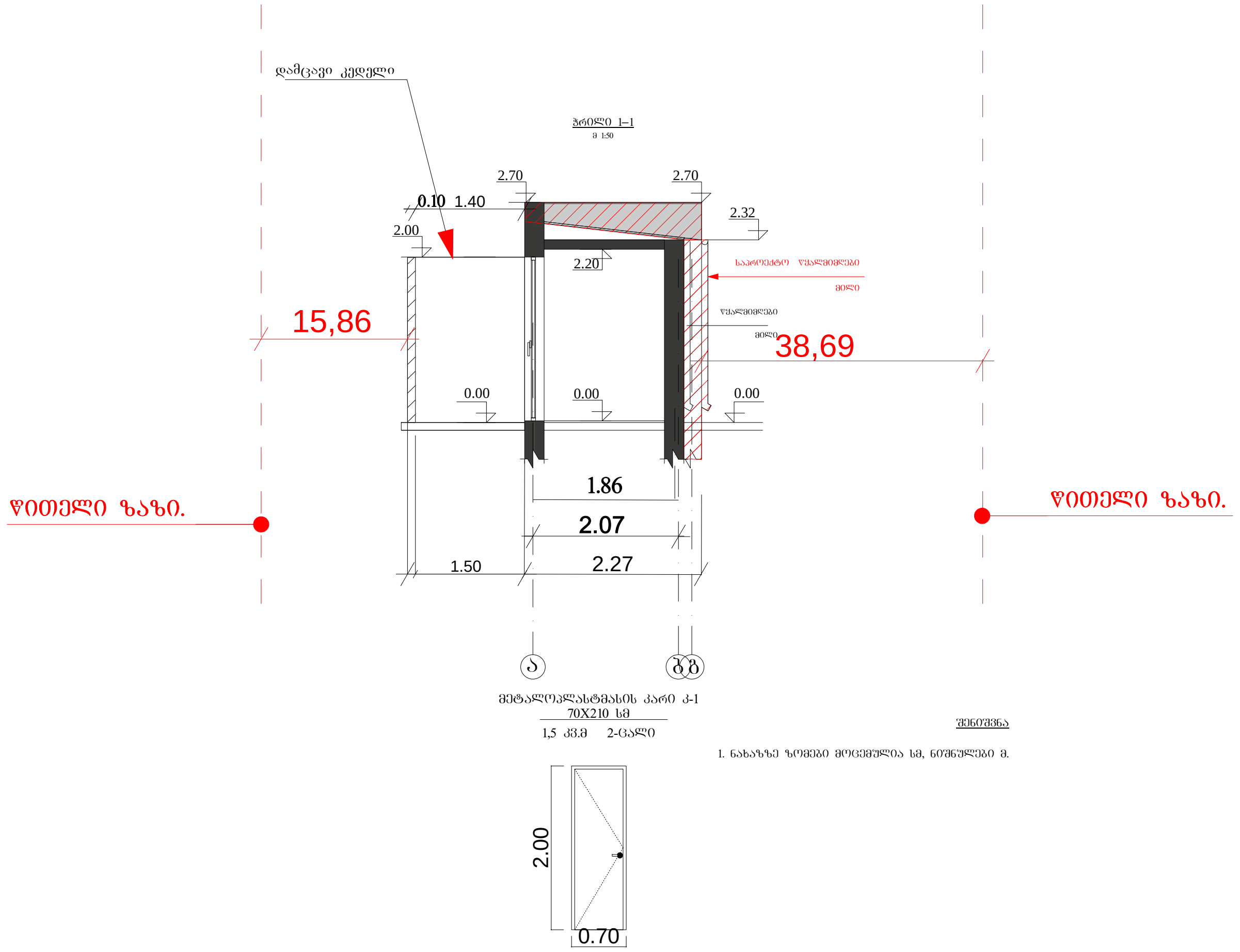

პრ.მთ.არქ.	გიორგი ბარამიძე			ინვენტ. №		
არქიტექტორი	გიორგი ბარამიძე					
დამკვეთი	შ.პ.ს გამა			თარიღი	08.04.2019	
			ქ. თბილისში, გურამიშვილის გამზირიდან გლდანისკენ მიმავალ ავტომაგისტრალზე. ნაკვეთის საკადასტრო კოდი 01.11.12.020.007			
				სტადია	ფურცელი	ფურ-ბი
				ა.პ.	4	10
			საპროექტო ჭრილი 1-1;			