საპროექტო ბენზინის რეზერვუარების ფასადი

არსებული რეზერვუარების ფასადი ა-ბ ღერძებში

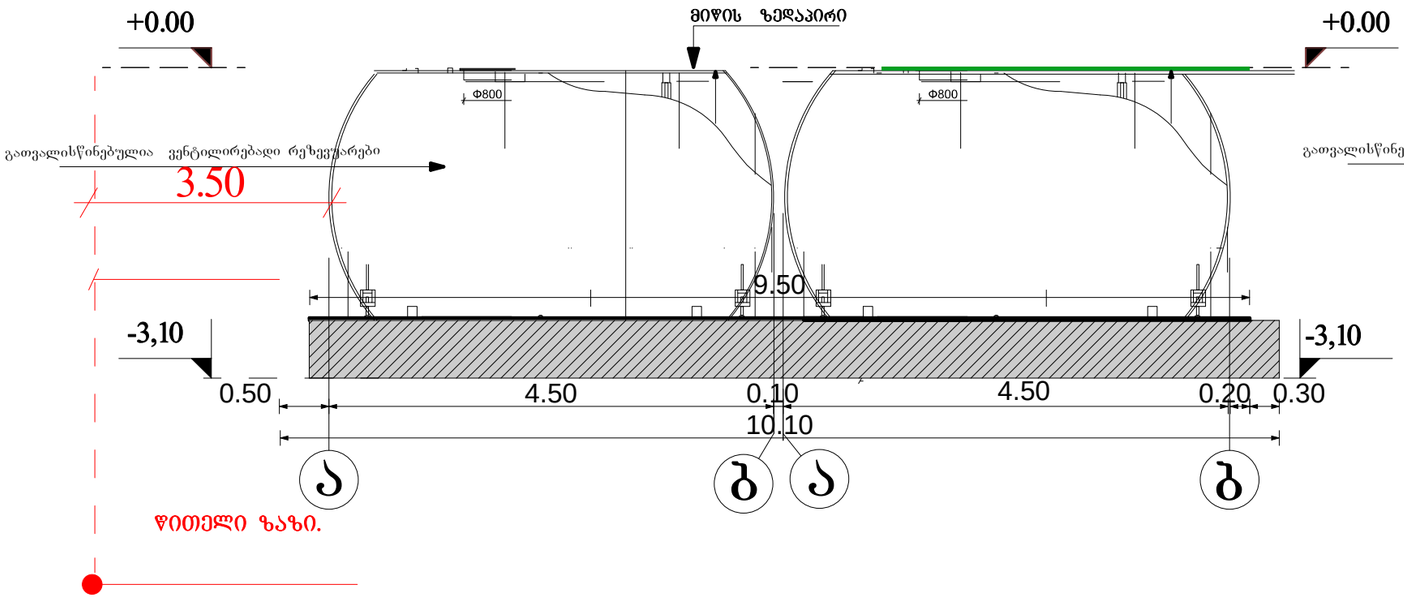

არსებული რეზერვუარების ფასადი 1-2 ღერძებში

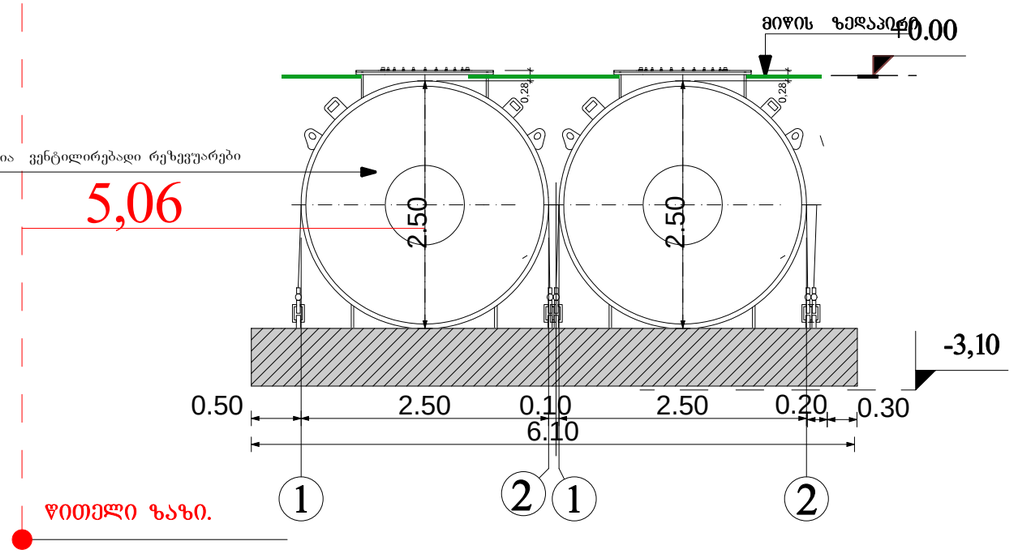

არსებული რეზერვუარების ფასადი ა-ბ ღერძებში

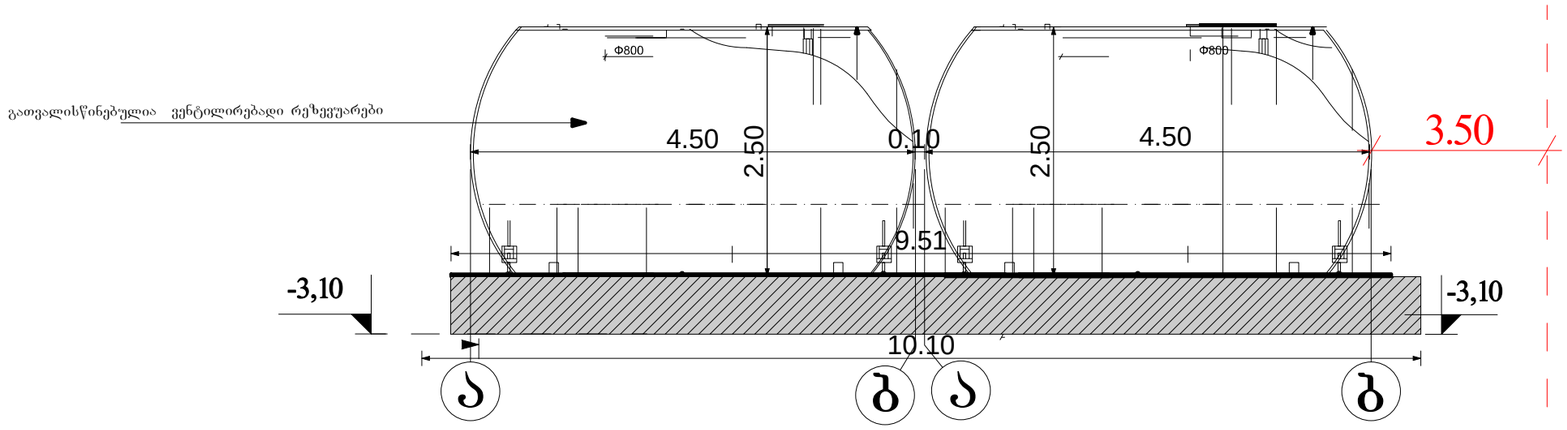

პრ.მთ.არქ.	ბიორბი ბარამიძე			ობიექტ. №	
არქიტექტორი	ბიორბი ბარამიძე				
დამკვეთი	შ.პ.ს ბამა			თარიღი	08.04.2019
			ქ. ოზორციხე, ბურჯამოვების ბაგონირა ბლოკანის ჭიქასარ ავტოგასამართალზე.		
			ნაკვეთის საკადასტრო კოდი 01.11.12.020.007		
				სტადია	შეკვეთი	შენ-ბი
				ა.პ.	7	10

საპროექტო ფასადი ა-ბ ღერძებში 1:100 მ.

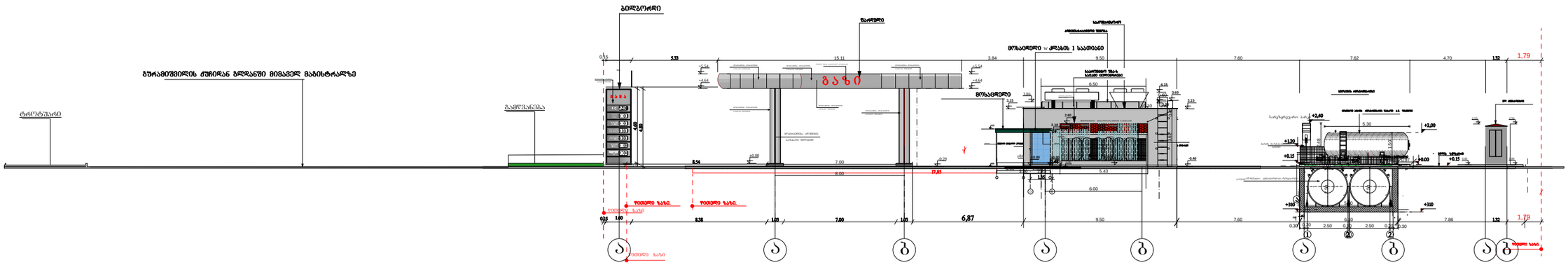
ბეტონის საძირკველი
ბეტონის საძირკველი
ბეტონის საძირკველი

საპროექტო ტუალტის ფასადი 1:100 მ.

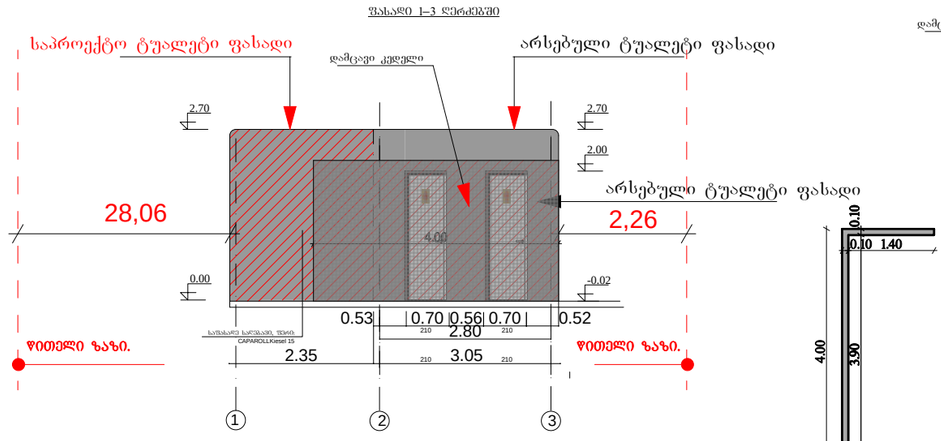
ფასადი 1–3 ღერძებში
საპროექტო ტუალეტი ფასადი
დამცავი კედელი
არსებული ტუალეტი ფასადი
2.70
2.70
2.00
28,06
2,26
4.00
0.00
-0.02
0.53
0.70
0.56
0.70
0.52
2.80
2.35
3.05
210
210
210
CAPAROLLKiesel 15
წყალმიმღები მილი
ფყალმიმღები მილი
ფყალმიმღები მილი
ფ

არსებული ადმინისტრაციული შენობის ფადადი 1:100 მ.

ფასადი 1-2 ღერძებში

m 1:100



ფასადი ბ-ა ღერძებში

m 1:100

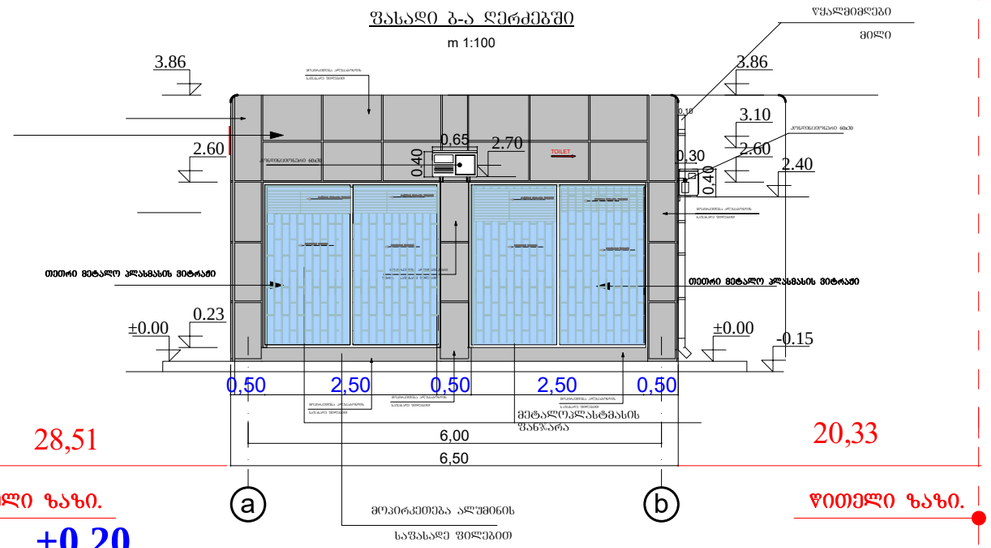

ფასადი 2-1 ღერძებში

m 1:100

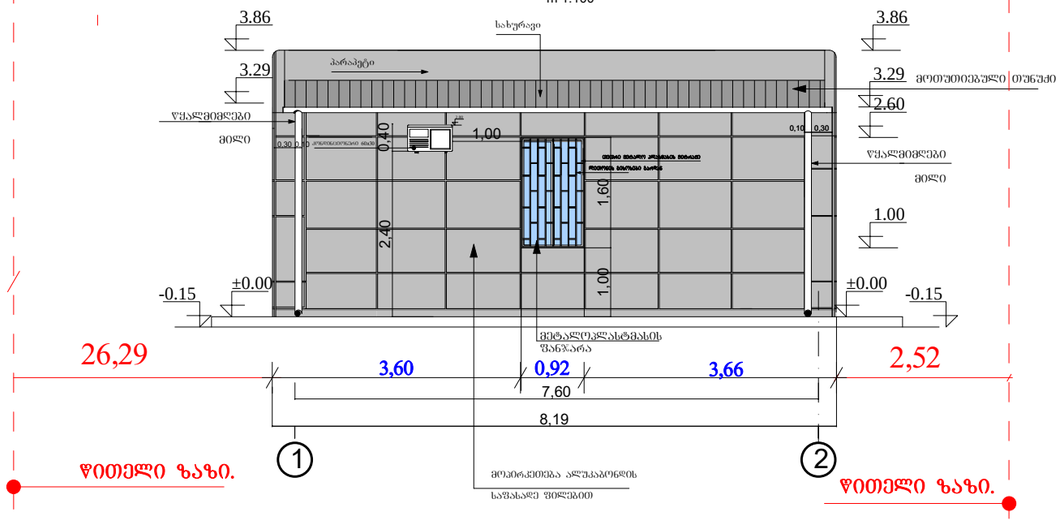

ფასადი ა-ბ ღერძებში

m 1:100

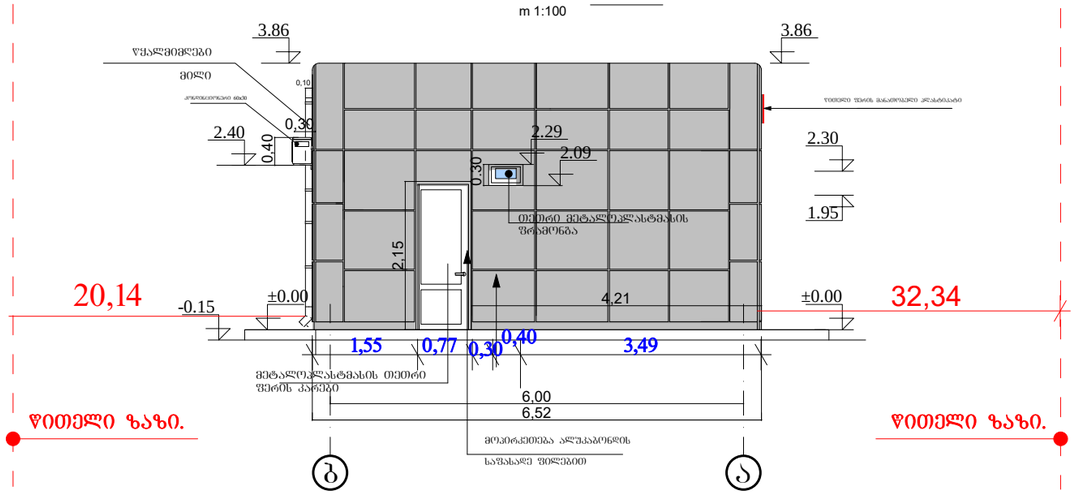

შენიშვნა

1. ნახაზზე ზომები მოცემულია სმ, ნიშნულები მ.

პრ.მთ.არქ.	გიორგი ბარამიძე			ინვენტ. №	
არქიტექტორი	გიორგი ბარამიძე				
დამკვეთი	შ.პ.ს ბამა			თარიღი	08.04.2019
			ქ. თბილისში, გურამიშვილის გამზირიდან გლდანისკენ მიმავალ ავტომაგისტრალზე.		
			ნაკვეთის საკადასტრო კოდი 01.11.12.020.007		
				სტადია	ფურცელი / ფურ-ბი
				ა.პ.	5 / 11
			არსებული ავტომაზასამართი სადგური ადმინისტრაციული შენობა ფასადი 2-1 ა-ბ 1-2 ბ-ა ღერძებში		

არსებული ფარდულის ფასადები 1:100 მ.

არსებული ფარდულის ფასადები 1-2 ღერძებში 1:100 მ.

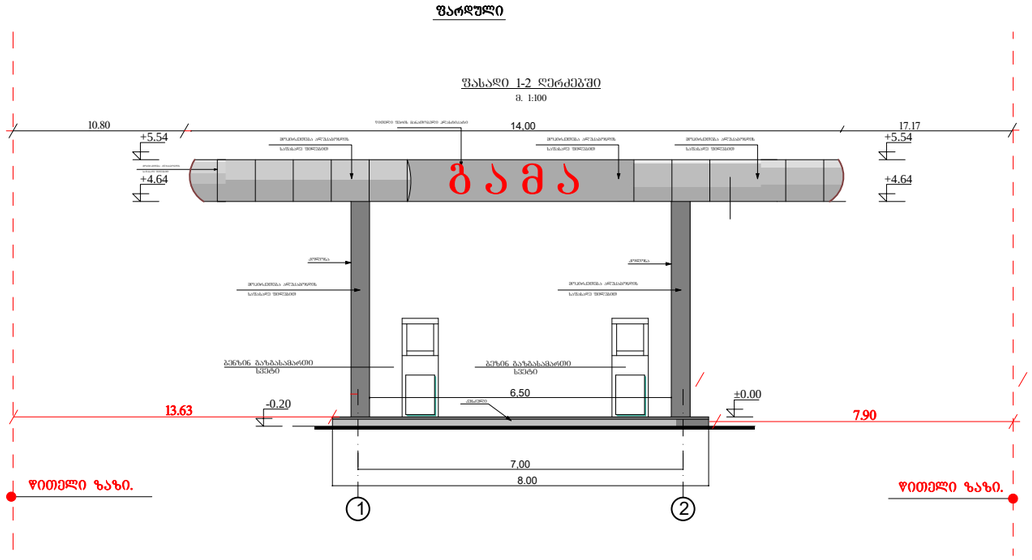

არსებული ფარდულის ფასადები ა-ბ ღერძებში 1:100 მ.

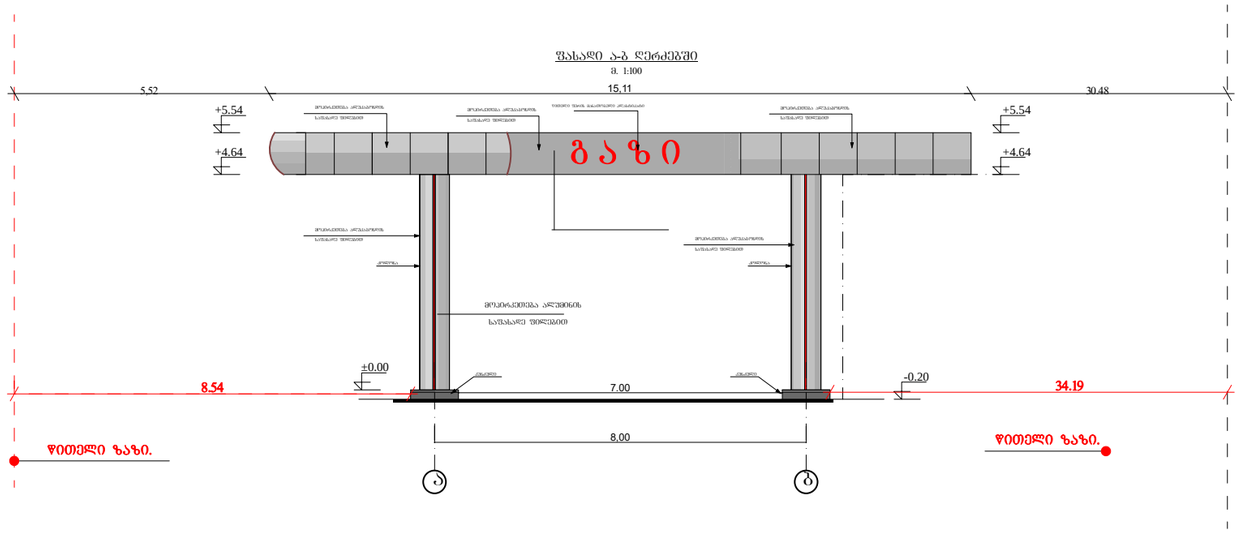

არსებული ფარდულის გებმა 2-1 ღერძებში 1:100 მ.

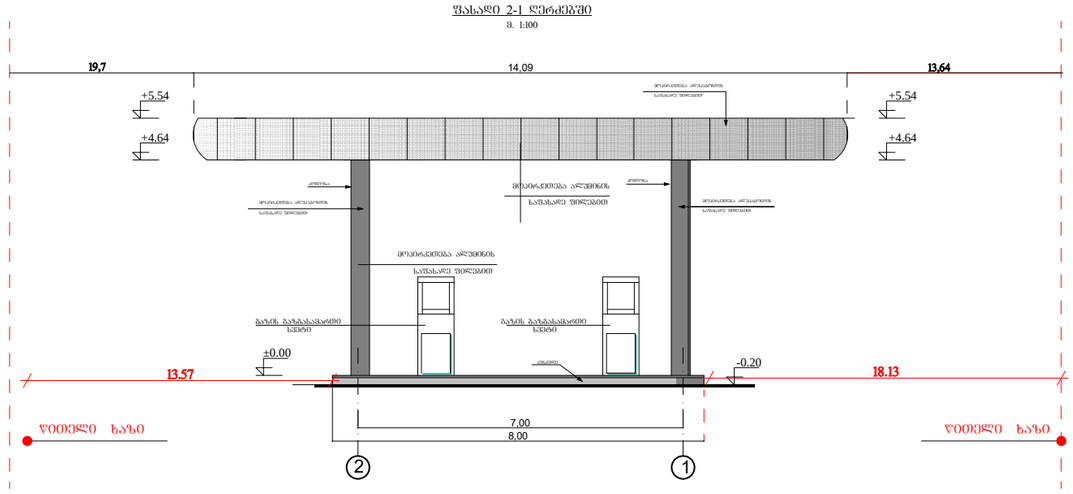

არსებული ფარდულის გებმა ბ-ა ღერძებში 1:100 მ.

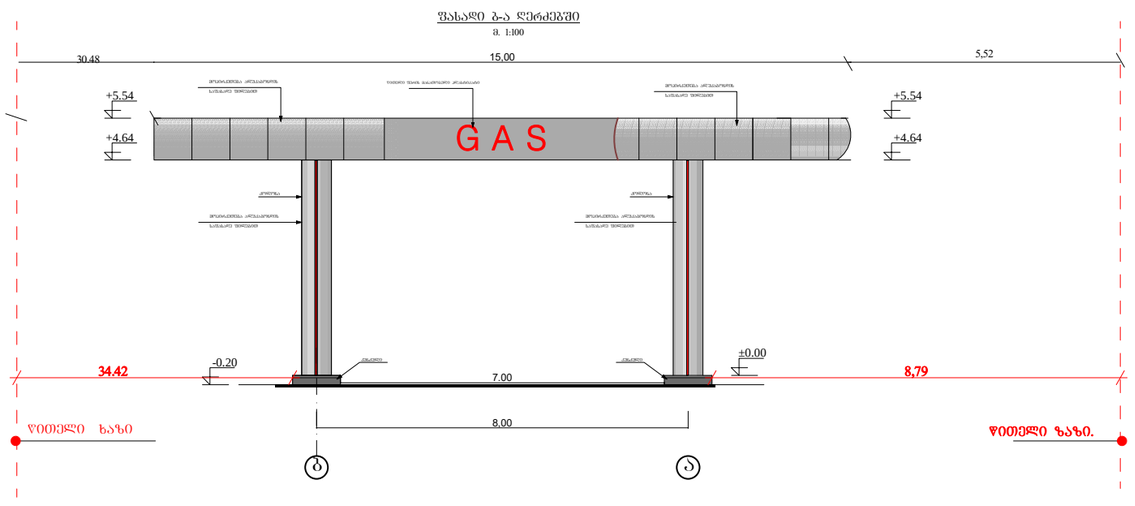

პრ.მთ.არქ.	გიორგი ბარამიძე			ობიექტი№	
არქიტექტორი	გიორგი ბარამიძე				
დამკვეთი	შ.პ.ს ბამა			თარიღი	08.04.2019
			ქ. ონალებში, ბურამოვნის ბამზირიდან გლდანის ქ.ქმ მიმდ. ავტოგაბარიტულზე.		
			ნაკვეთის საკადასტრო კოდი 01.11.12.020.007		
			არსებული ფარდულის ფასადი	სტადია	ფურცალი ფურ-ბი
				1:100	6 11

არსებული საკომპრესოროს ფასადი 1:100 მ.

ფასადი 2-1
მ 1:100

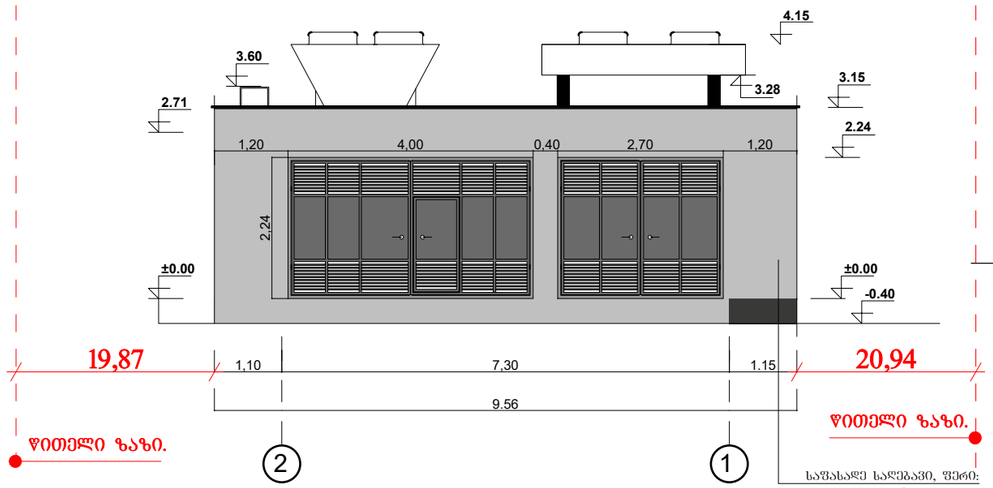

ფასადი 1-2
მ 1:100

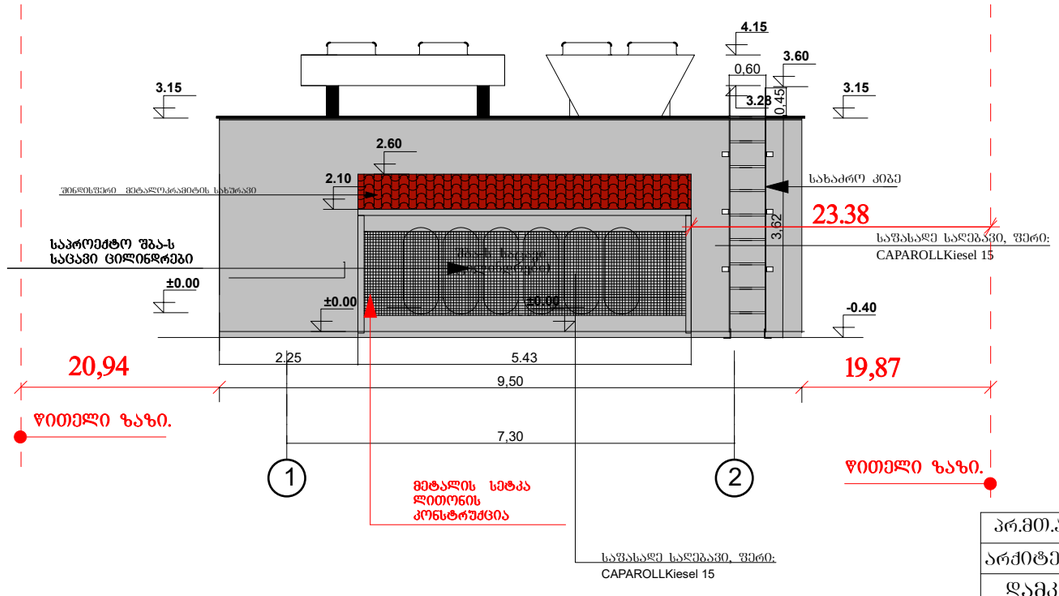

ფასადი ა-ბ
მ 1:100

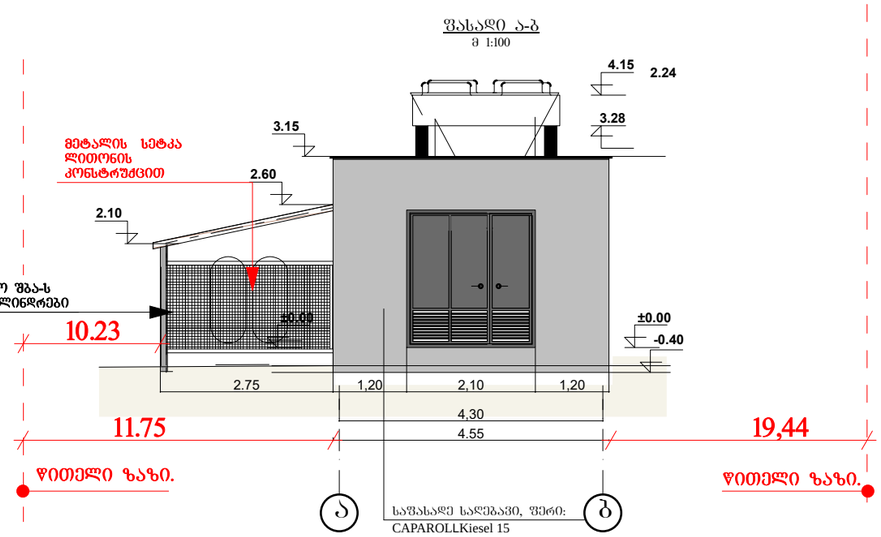

ფასადი ბ-ა
მ 1:100

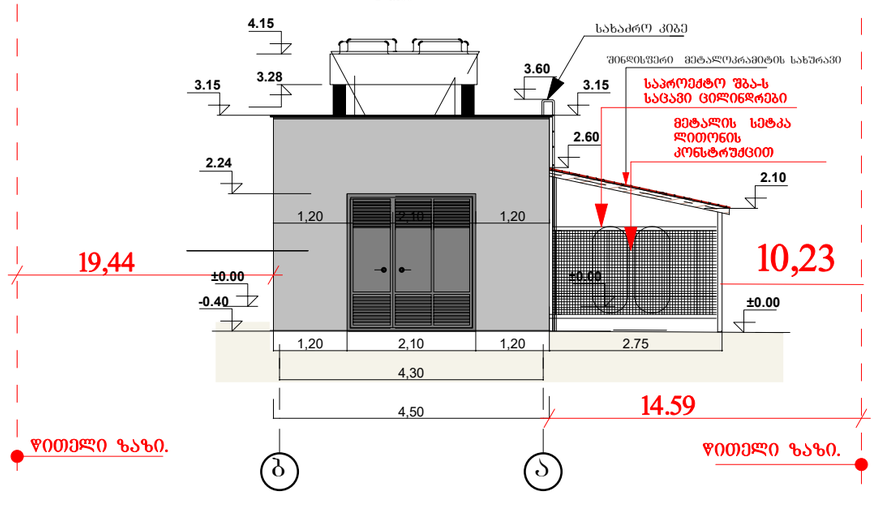

შენიშვნა

1. ნახაზზე ზომები მოცემულია სმ, ნიშნულები მ.

პრ.მთ.არქ.	გიორგი ბარამიძე			ობიექტ. №	
არქიტექტორი	გიორგი ბარამიძე				
დამკვეთი	შ.პ.ს ბამა			თარიღი	08.04.2019
			ქ. თბილისში, გურამიშვილის გამზირიდან გლდანისკენ მიმავალ ავტომაგისტრალზე.		
			ნაკვეთის საკადასტრო კოდი 01.11.12.020.007		
				სტადია	ფურცელი ფურ-ბი
				ა.პ.	5 10
			არსებული საკომპრესოროს ფასადი ფასადი 2-1; 1-2; ა-ბ; ბ-ა ღერძებში		

არსებული ელექტრო ქვესადგური ფასადი 1 :100 მ

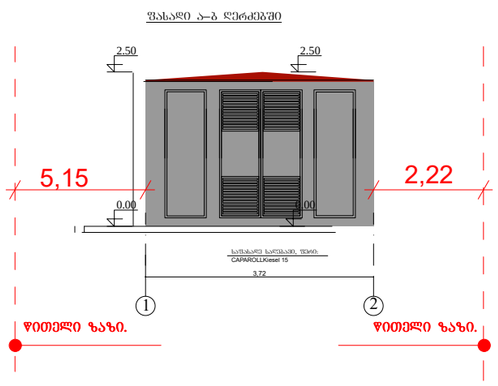

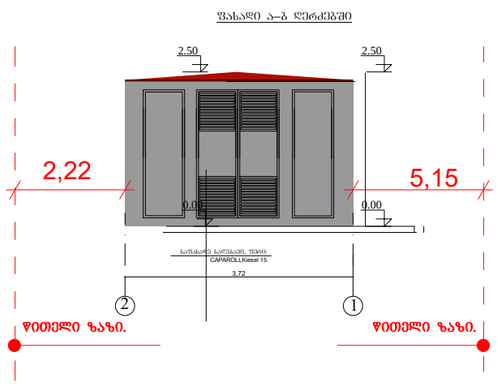

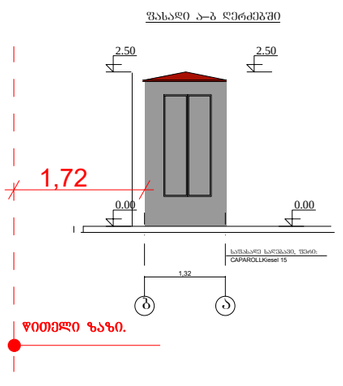

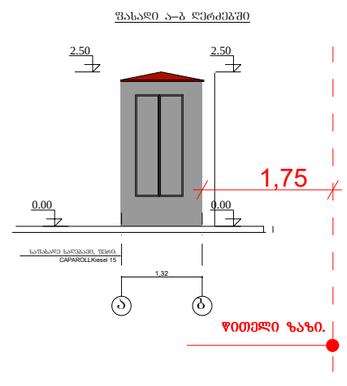

პრ.მთ.არქ.	ბიორგი ბარამიძე			ინვენტ. №	
არქიტექტორი	ბიორგი ბარამიძე				
დამკვეთი	შ.პ.ს გამა			თარიღი	08.04.2019
				სტადია	ფურცელი ფურ-ბი
				ა.პ.	7 10
			ფასადი 1-2; 2-1 ა-ბ; ბ-ა; ღერძებში		

დახურული მოსაცდელი W კლასის 1 საათიანი ფასადები მ. 1:100

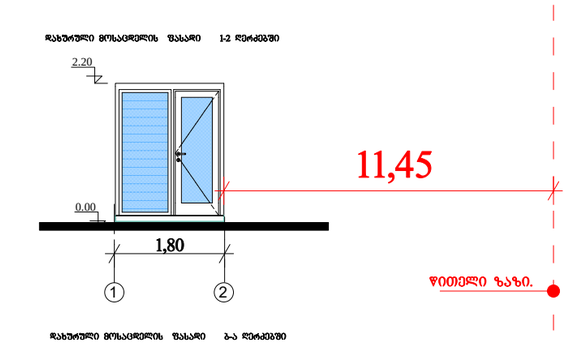

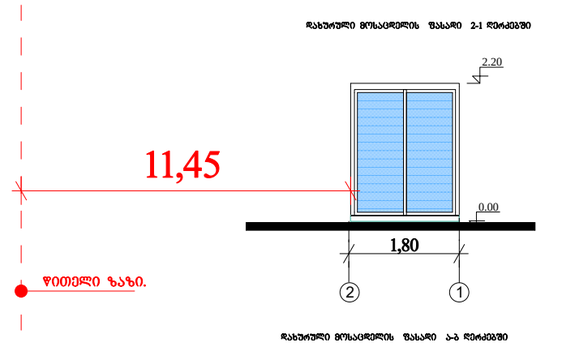

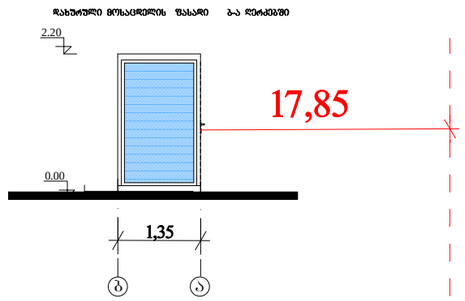

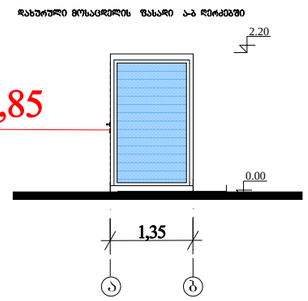

პრ.მთ.არქ.	გიორგი ბარამიძე			ინვენტ. №	
არქიტექტორი	გიორგი ბარამიძე				
დამკვეთი	შ.პ.ს ბამა			თარიღი	08.04.2019
			ქ. ობილისში, გურამიშვილის გამზირიდან გლდანისკენ მიმავალ ავტომაგისტრალზე.		
			ნაკვეთის საკადასტრო კოდი 01.11.12.020.007		
			ავტომაზასამართი სადგურის	სტადია	ფურცელი / ფურ-ბი
				ა.პ.	8 / 10
			საკომპრესორო ბრილი		
			ფასადი 1-2; 2-1 ა-ბ; ბ-ა ღერძებში		

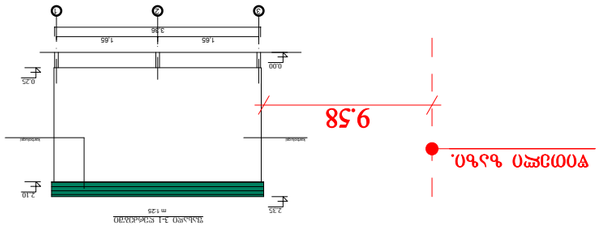

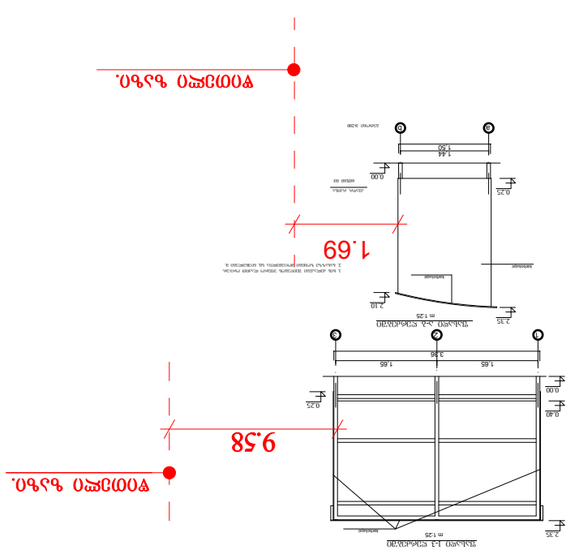

Ведомость рабочих чертежей основного комплекта

Лист	Наименование	Примечание
1	Общие данные. Ведомость рабочих чертежей	
2	План фундаментной плиты. Разрезы 1-1, 2-2	
3	Схема армирования плиты. Спецификация арматуры	
4	Узлы сопряжения с колоннами. Деталь закладной	
5	Ведомость объёмов работ. Ведомость расхода стали	

Примечания:

1. Чертежи выполнены в программе AutoCAD 2020 (DEMO-версия).
2. Все размеры даны в миллиметрах, если не указано иное.
3. Бетон тяжёлый класса В25, марки по морозостойкости F150, по водонепроницаемости W6.
4. Арматура класса А500С по ГОСТ Р 52544-2006; закладные детали — из стали С245.
5. Защитный слой бетона принят 30 мм, если не указано иное.
6. Монтажные петли и строповочные устройства — по отдельному чертежу.
7. Все сварные соединения выполнять электродами Э42А по ГОСТ 9467-75.
8. Перед бетонированием принять скрытые работы по акту.
9. Отклонения от проектных размеров не должны превышать величин, указанных в СП 70.13330.2012.
10. Работы вести в соответствии с ППР и требованиями СНиП 12-03-2001, часть 1.

Изм.	Кол.уч.	Лист	№ док.	Подпись	Дата
Разраб.					
Пров.					
Н. контр.					
ГИП					

Общие данные. Ведомость рабочих чертежей

Стадия: Р | Лист 1 | Листов 5

ООО «ПромСтройПроект»

Инв. № подл. | Подпись и дата | Взам. инв. № | Инв. № дубл. | Подпись и дата

Согласовано: Начальник ПТО — 14.03.2019

Утверждено: Главный инженер — 15.03.2019

Копировал: Ведущий инженер — 16.03.2019

Формат А1 (594×841 мм)

საპროექტო ფასის მაჩვენებელის ფასადი

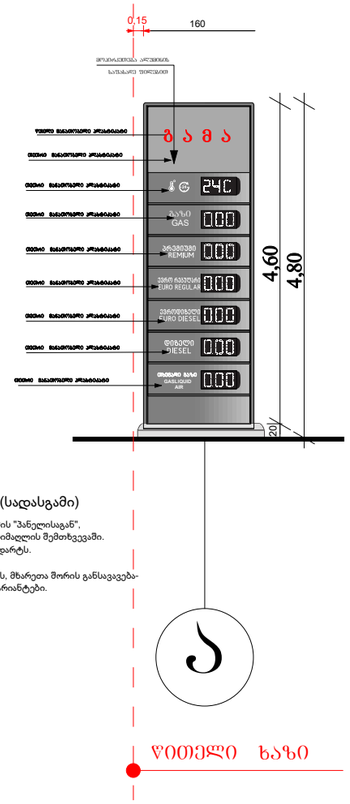

აგს - ის საინფორმაციო სტელა (სადასგამი)

1. დასადგამი სტელა შედგება სხვადასხვა ზომის "პანელისაგან", მათი სიგანე უცვლელია სტელის ნებისმიერი სიმაღლის შემთხვევაში. აღნიშნული სტელას ზომა წარმოადგენს სტანდარტს.

სტელა წარმოადგენს ორმხვრივ კონსტრუქციას, მხარეთა შორის განსავავება-ლოგოს სიმბოლო ჭართული და ინგლისური ვარიანტები.

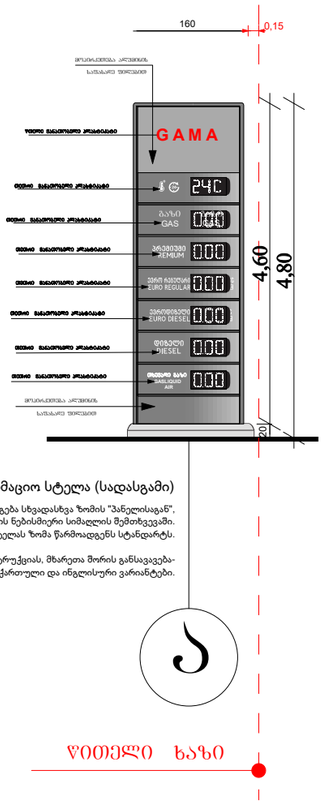

აგს - ის საინფორმაციო სტელა (სადასგამი)

1. დასადგამი სტელა შედგება სხვადასხვა ზომის "პანელისაგან", მათი სიგანე უცვლელია სტელის ნებისმიერი სიმაღლის შემთხვევაში. აღნიშნული სტელას ზომა წარმოადგენს სტანდარტს.

სტელა წარმოადგენს ორმხვრივ კონსტრუქციას, მხარეთა შორის განსავავება-ლოგოს სიმბოლო ჭართული და ინგლისური ვარიანტები.

პრ.მთ.არქ.	**გიორგი ბარამიძე**			ინვენტ. №	
არქიტექტორი	**გიორგი ბარამიძე**				
დამკვეთი	შ.პ.ს ბამა			თარიღი	08.04.2019
			ქ. თბილისში, ბურამოშვილის ბამზირიდან გლდანისკენ მიმავალ ავტომაგისტრალზე.		
			ნაკვეთის საკადასტრო კოდი 01.11.12.020.007		
				სტადია	ფურცელი	ფურ-ბი
				ა.პ.	10	11
			საპროექტო ფასის მაჩვენებელის ფასადი		