# შ.პ.ს " დ-გრუპი "

საიდენტიფიკაციო ნომერი

405220648

დამკვეთი: შ.პ.ს. "რენო",

საიდენტიფიკაციო ნომერი 211352917

**არსებული საშხაპეს დემონტაჟის პროექტი**

თბილისი ჰეიდარ ალიევის სახელობის მარჯვენა სანაპირო № 1

**მშენებლობის ორგანიზაციის ნაწილი**

ქ. თბილისი 2020წ

# შინაარსი

ა/ განმარტებითი ბარათი;

ბ/ კალენდარული გეგმა;

გ/ გრაფიკული ნაწილი:
-ნახაზი მო-1----------სამშენებლო გენგეგმა;
-ნახაზი მო-2----------სამონტაჟო სქემა.

# ა) განმარტებითი ბარათი

1 სამშენებლო ტერიტორიაზე, ქ. თბილისი, ჰეიდარ ალიევის სახელობის მარჯვენა სანაპირო №1 /ს.კ 01.10.18.001.003/ არსებობს რვა ნაგებობა, რომელიც უნდა იყოს დემონტირებული. დემონტაჟს ექვემდებარება 1/1 მიდგმულ ფანჩატური.

--შენობა 1/1----------მონოლითური რკინაბეტონის კონსტრუქციებით აგებული ნაგებობა;
--შენობა 2/1----------მსუბუქი ლითონის კონსტრუქციებით აგებული სამრეცხაო;
--შენობა 3/1----------მსუბუქი ლითონის კონსტრუქციებით აგებული სამრეცხაო;
--შენობა 4/1----------მონოლითური რკინაბეტონის კონსტრუქციებით აგებული ნაგებობა;
--შენობა 5/1----------მონოლითური რკინაბეტონის კონსტრუქციებით აგებული ნაგებობა;
--შენობა 6/1----------მონოლითური რკინაბეტონის კონსტრუქციებით აგებული ნაგებობა;
--შენობა 7/1----------მსუბუქი ლითონის კონსტრუქციებით აგებული სამრეცხაო;
--შენობა 8/1----------მონოლითური რკინაბეტონის კონსტრუქციებით აგებული ნაგებობა.

## ტექნო-ეკონომიკური მაჩვენებლები:

| N | შენობა№ | სართულ | მოშენების ფართი, მ² | საერთო ფართი, მ² | დემონტაჟის რიგი |
|---|---|---|---|---|---|
| 1 | 1/1 | 1 | 308.95 | 284.30 | 1 |
| 2 | 2/1 | 1 | 30.83 | 30.83 | 1 |
| 3 | 3/1 | 1 | 254.95 | 244.11 | 1 |
| 4 | 4/1 | 1 | 55.94 | 49.49 | 1 |
| 5 | 5/1 | 1 | 117.22 | 103.18 | 1 |
| 6 | 6/1 | 1 | 217.36 | 201.50 | 2 |
| 7 | 7/1 | 1 | 263.65 | 257.25 | 1 |
| 8 | 8/1 | 1 | 12.54 | 9.79 | 1 |

**2** ვინაიდან მშენებლობის ხანგრძლივობა არ განისაზღვრება СниП 1.04.03-85, ხანგრძლივობა პირობითად მიღებულია **T=2.0 თვე**, სამუშაოთა მოცულობიდან გამომდინარე.

**მოსამზადებელ პერიოდში** უნდა მოხდეს: უცხო ხალხის გაყვანა "სადემონტაჟო უბნიდან", სამშენებლო ნაგვის გატანა ტერიტორიიდან და შიდა სივრციდან, გარე და შიგა ქსელების გამორთვა, სახურავიდან ქსელების მოხსნა /არსებობის შემთხვევაში/, დროებითი "ნაგებობების" დაყენება თავისუფალ უსაფრთხო ტერიტორიაზე, დროებითი ღობის დაყენება, სამშენებლო მოედნის უზრუნველყოფა დროებითი წყლით და ენერგიით არსებული ქალაქის ქსელებიდან, აქტის შედგენა მოსამზადებელი პერიოდის სამუშაობის შესახებ.

**3** სამშენებლო ორგანიზაცია ამუშავებს სამუშაოთა წარმოების პროექტს. ამ პროექტის შედგენა უნდა ხდებოდეს მშენებლობის ორგანიზაციის პროექტში მიღებული გადაწყვეტილების შესაბამისად.

სადემონტაჟო სამუშაოების განხორციელება უნდა მოხდეს ზემოდან ქვევით სათანადო კომისიის დასწრებით ორ როგად.

--სამუშაოების პირველი რიგი: შენობა-ნაგებობა 1/1, 2/1, 3/1, 4/1, 5/1, 7/1, 8/1;

--სამუშაოების მეორე რიგი: შენობა-ნაგებობა 6/1.

**აკრძალულია**: სადემონტაჟო სამუშაოების განხორციელება **ორი-სამი კონსტრუქციების ერთად**!

სამუშოების დროს უნდა იყოს გათვალისწინებული: მუშების სათანადო ინსტრუქტაჟი და უზრუნველყოფა სპეციალური ქამრებით და სათვალეებით, ლითონის კიბეებით, დემონტირებული კონსტრუქციების დროებითი დასალაგებელი ადგილით. უნდა მოხდეს აქტის შედგენა ძირითადი პერიოდის სამუშაოების შესახებ. ავარიული სიტუაციის შემთხვევაში უნდა მოხდეს სამუშაოების **შეჩერება** და ყველა სადემონტაჟო კონსტრუქციის **გამაგრება.** ყველა საშიში ადგილი უნდა იყოს შემოღობილი სათანადო განათებით ღამის საათებში. სამშენებლო ნაგავი დროულად უნდა იქნას გატანილი სამშენებლო უბნიდან.

ლითონის კონსტრუქციების დემონტაჟი და დემონტირებული ნაწილების ტრანსპორტზე დატვირთვა მოხდეს საავტომობილო ამწე **KC-3575A**-ს საშუალებით. ამწის შერჩევა განპირობებულია კონსტრუქციების წონით და სამუშაოების განხორციელების მეთოდით. ამწის მუშაობისას გამოყენებული იქნას სპეციალური ტრავერსები. მონოლითური რკინაბეტონის კონსტრუქციების დაშლა მოხდეს სანგრევი ჩაქუჩებით.

**4.** ყველა სამუშაოს განხორციელება მოხდეს საქართველოს მთავრობის 2007წ 28 მარტის №62 დადგენილების – **"მშენებლობის უსაფრთხოების წესები"**-ს მოთხოვნათა გათვალისწინებით.

5. სამუშაოების დაწყებამდე აუცილებლად მოხდეს **მშენებლობის წარმოების პროექტის** დამუშავება სამშენებლო ორგანიზაციის მიერ.

## მანქანა-მექანიზმების უწყისი

| N | დ ა ს ა ხ ე ლ ე ბ ა | ერთ გან. | რ-ბა |
|---|---|---|---|
| 1 | სამშენებლო ლითონის კიბე ბაქნით | ც | 2 |
| 2 | საკომპრესორო დანადგარი | ც | 1 |
| 3 | სანგრევი ჩაქუჩები | ც | 2 |
| 4 | ნიჩაბი | ც | 2 |
| 5 | ელექტროსახერხი | ც | 1 |
| 6 | სპეცტრანსპორტი | ც | 2 |
| 7 | შემდუღებელი აპარატი | ც | 2 |
| 8 | საავტომობილო ამწე | ც | 1 |
| 9 | ექსკავატორი /ნაგვის და გრუნტის დატვირთვა/ | ც | 1 |

## საავტომობილო ამწე **KC-3575A**-ის ტექნიკური დახასიათება

1 ისრის სიგრძე----------15.50მ
2 ისრის შვერა----------9.00-20.60მ
3 ტვირთამწეობა----------0.30-1.50ტნ
4 აწევის სიმაღლე----------21.50-1.50მ
5 ბატიტელის სიგრძე----------6.00მ

## ბ) კალენდარული გეგმა T=2.0 თვე

| N | სამუშაოს დასახელება | დღე | 1 თვე | | | | | | 2 თვე | | | | | | | | | | | |
|---|---|---|---|---|---|---|---|---|---|---|---|---|---|---|---|---|---|---|---|---|
| | | | 5 | 10 | 15 | 20 | 25 | 30 | 5 | 10 | 15 | 20 | 25 | 30 | | | | | | |
| I | მოსამზადებელი პერიოდის სამუშაოები | | | | | | | | | | | | | | | | | | | |
| 1 | მოსამზადებელი სამუშაოების ჩატარება | 5 | — | | | | | | | | | | | | | | | | | |
| | ძირითადი პერიოდის სადემონტაჟო სამუშაოები | | | | | | | | | | | | | | | | | | | |
| II | -პირველი რიგი | | | | | | | | | | | | | | | | | | | |
| | შენობა №№1/1, 2/1, 3/1, 4/1, 5/1, 7/1, 8/1 დემონტაჟი: | | | | | | | | | | | | | | | | | | | |
| 1 | --სახურავის აყრა; | | | | | | | | | | | | | | | | | | | |
| 2 | --ლითონის კონსტრუქციების დემონტაჟი; | 55 | | — | — | — | — | — | — | — | — | — | — | — | | | | | | |
| 3 | --კარ-ფანჯრების ამოღება; | | | | | | | | | | | | | | | | | | | |
| 4 | --გადახურვის დაშლა; | | | | | | | | | | | | | | | | | | | |
| 5 | --შიდა ტიხრების და კედლების დემონტაჟი; | | | | | | | | | | | | | | | | | | | |
| 6 | --გრუნტის დამუშავება ხელით; | | | | | | | | | | | | | | | | | | | |
| 7 | --საძირკვლის დანგრევა-ამოღება | | | | | | | | | | | | | | | | | | | |
| III | - მეორე რიგი | | | | | | | | | | | | | | | | | | | |
| | შენობა № 6/1 დემონტაჟი: | | | | | | | | | | | | | | | | | | | |
| 1 | --სახურავის აყრა; | | | | | | | | | | | | | | | | | | | |
| 2 | --კარ-ფანჯრების ამოღება; | 15 | | | | | | | | | | — | — | — | | | | | | |
| 3 | --გადახურვის დაშლა; | | | | | | | | | | | | | | | | | | | |
| 4 | --შიდა ტიხრების და კედლების დემონტაჟი; | | | | | | | | | | | | | | | | | | | |
| 5 | --გრუნტის დამუშავება ხელით; | | | | | | | | | | | | | | | | | | | |
| 6 | --საძირკვლის დანგრევა-ამოღება | | | | | | | | | | | | | | | | | | | |
| IY | საერთო სამუშაოები | | | | | | | | | | | | | | | | | | | |
| 1 | სამშენებლო ნაგვის გატანა | - | | — | — | — | — | — | — | — | — | — | — | — | | | | | | |
| 2 | სხვადასხვა სამუშაოები | - | — | — | — | — | — | — | — | — | — | — | — | — | | | | | | |

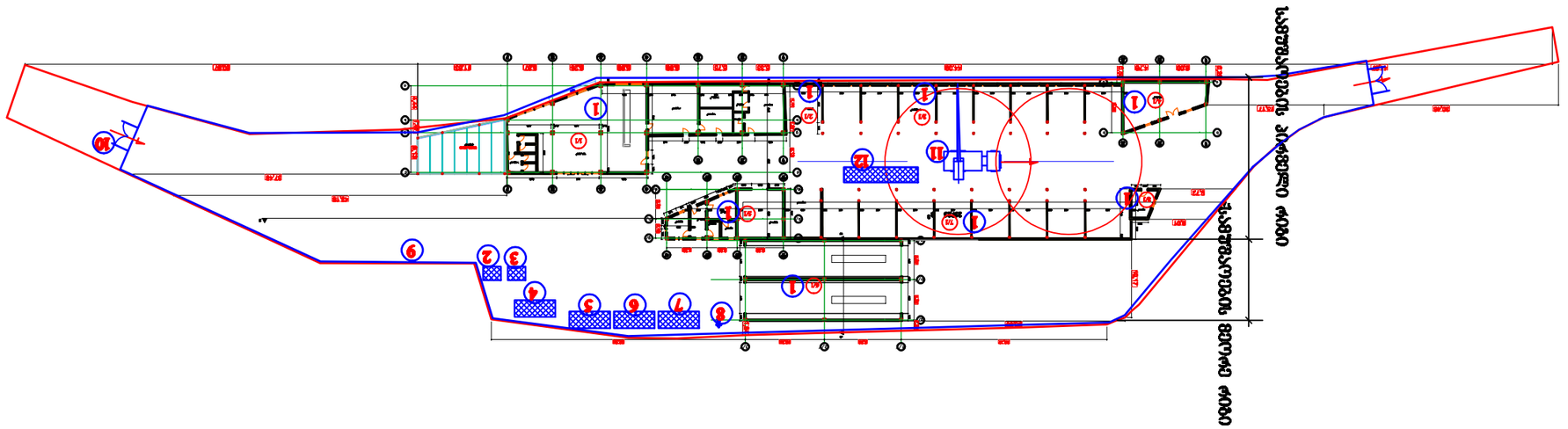
1:1000 ,0.00 ,0.00 ,0.00

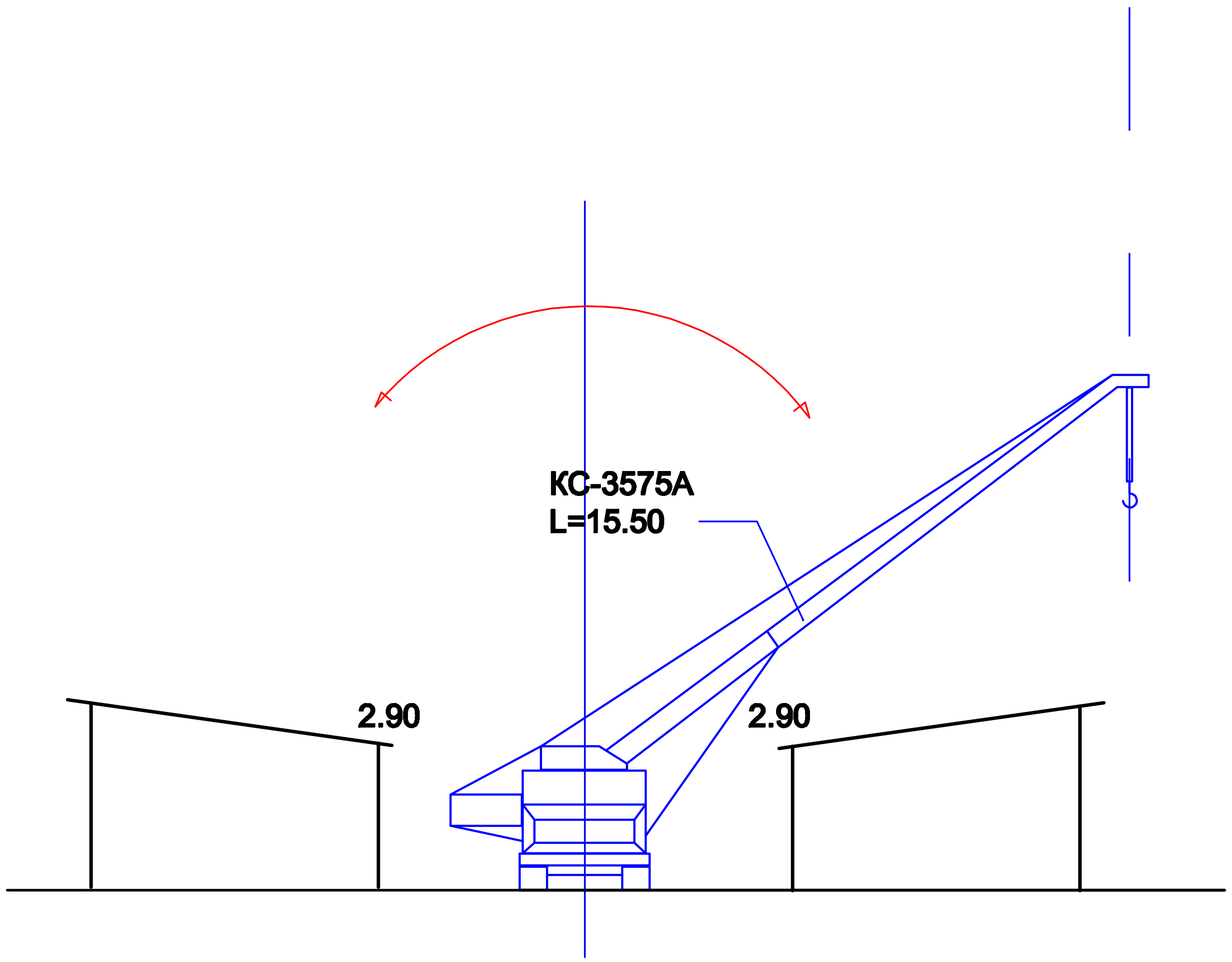


**შენიშვნა:** სამონტაჟო მექანიზმის მარკა შეიძლება შეცვლილი იქნას ანალოგიურ მარკაზე სამშენებლო ორგანიზაციის სურვილის თანახმად

| | | | |
|---|---|---|---|
| ფორმატი A-3 | თბილისი 2020წ | | |
| ექსპლიკაცია | | | |
| პირობითი ნიშნები | | | |
| შენიშვნები | | | |
| 1. ნახაზზე ზომები მოცემულია მეტრებში | | | |
| დამკვეთი | | | |
| შ.პ.ს. "რენო"<br>შ.პ.ს. "საშხაპე" | | | |
| მისამართი | | | |
| შეთანხმებულია დამკვეთთან | | ხელმოწერა | |
| ქ თბილისი ჰეიდარ ალიევის სახელობის მარჯვენა სანაპირო № 1 | | | |
| შემსრულებელი | | | |
| შ.პ.ს " დ-გრუპ"<br>საიდენტიფიკაციო ნომერი 405220648 | | მისამართი<br>ქ.თბილისი, ვაჟაფშაველას გამზირი №57, ბ.№100 | |
| თანამდებ. | გვარი | ხელმოწერა | თარიღი |
| დირექტორი | ი.ჯიჯიეიშვილი | | |
| პრ მთ | . | | |
| | | | |
| შეასრულა | ბ. გოგოლაური | [signature] | |
| მასშტაბი | 1 : 120 | სამონტაჟო სქემა | |
| თარიღი | 17.03.2020 | | |
| სტადია | | ფურცლები | ფურცელი |
| | | 2 | მო-2 |