მთავარი ნაგებობის კორექტირებული ჭრილი 1 - 1

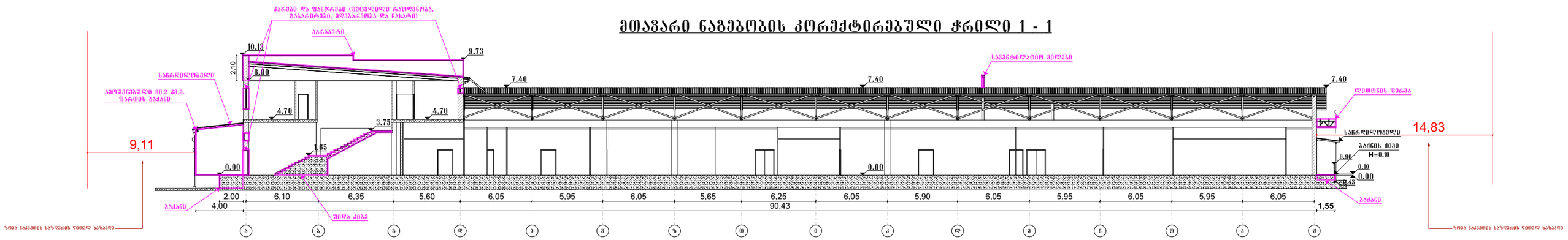

მთავარი ნაგებობის კორექტირებული ჭრილი 2 - 2

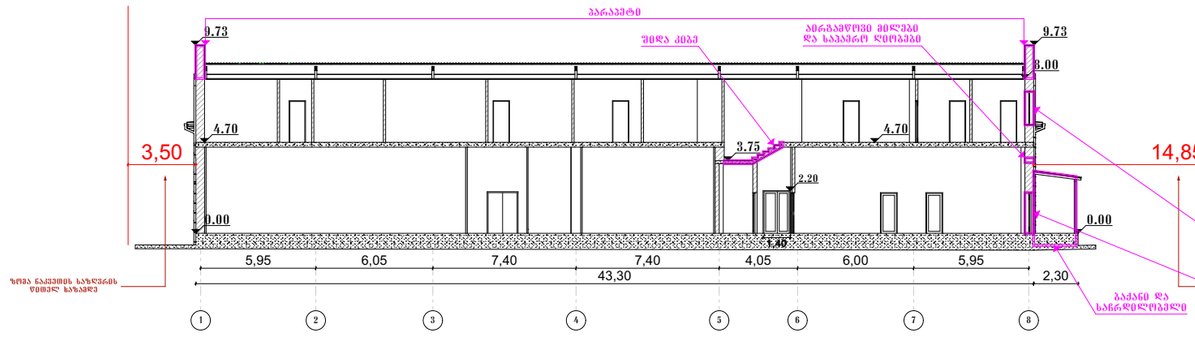

მთავარი ნაგებობის კორექტირებული ჭრილი 3 - 3

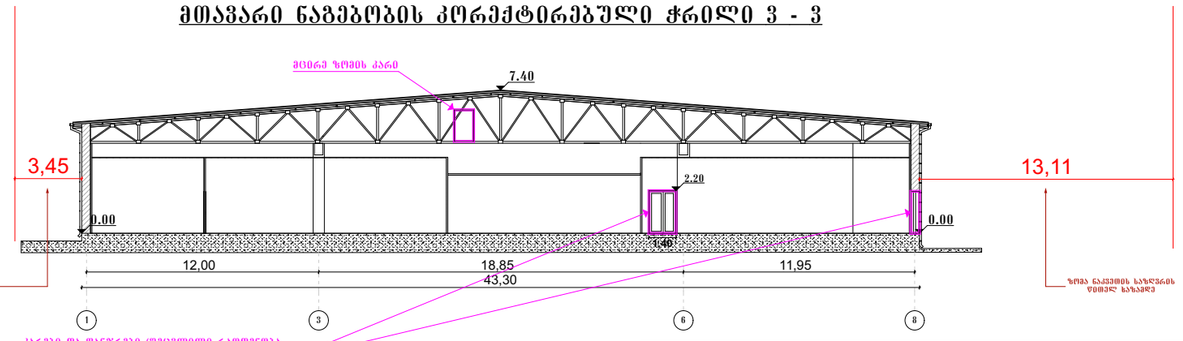

ქარებმი და შანთრებმი (შეცვლილი რაოდენობა, გაბარიტებმი, მდებარეობა და ნახატი)

პროექტის დასახელება:
ხორცის პროდუქტების საწარმოო შენობა - ნაგებობა

მისამართი:
ქ. თბილისში, კვლა ახმლურმული, მიწის ნაკვეთი №1;
ქ. თბილისში, კვლა ახმლურმული, მიწის ნაკვეთი, (02/004)

ზონა	სექტორი	კვარტალი	ნაკვეთი
01	19	16	002/165

ნახაზის:
მთავარი ნაგებობის კორექტირებული ჭრილი 1 - 1
მთავარი ნაგებობის კორექტირებული ჭრილი 2 - 2
მთავარი ნაგებობის კორექტირებული ჭრილი 3 - 3

მასშტაბი: 1:200

შენიშვნა:

მთანამდებობა	გვარი	ხელმოწერა
მთ.არქიტექტორი	ზ. ლორქიპ	
შემსრულა	ზ. ლორქიპ	

ერთ სართულიანი დამხმარე ნაგებობების ჭრილი 1 - 1

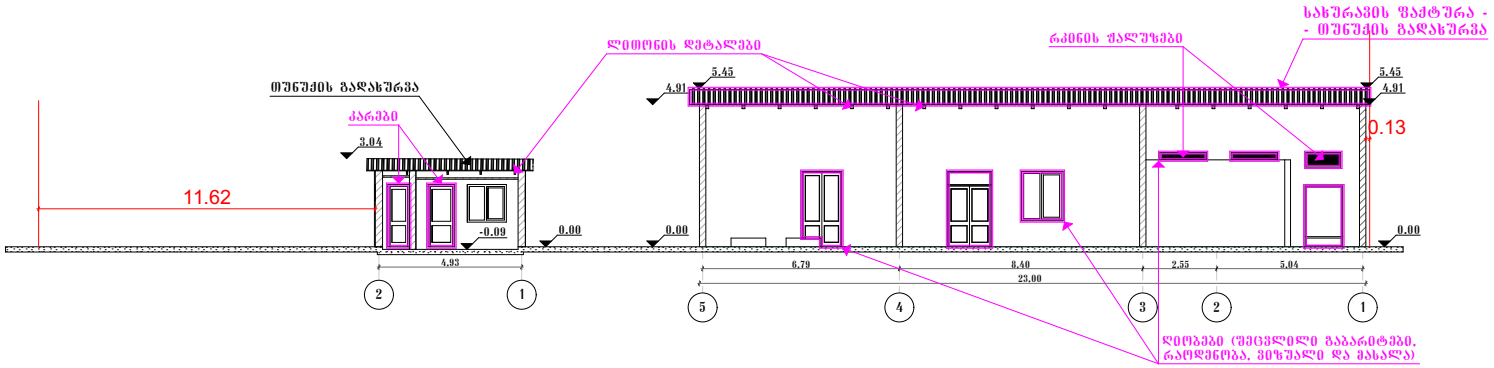

ორ სართულიანი დამხმარე ნაგებობის ჭრილი 1 - 1

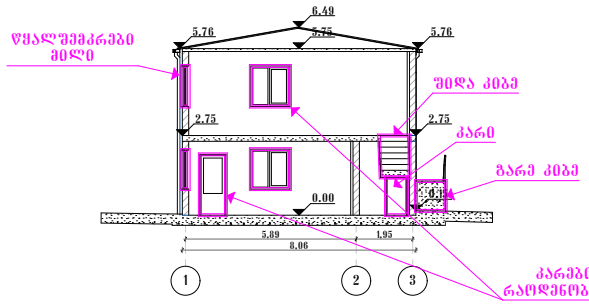

ორ სართულიანი დამხმარე ნაგებობის ჭრილი 2 - 2

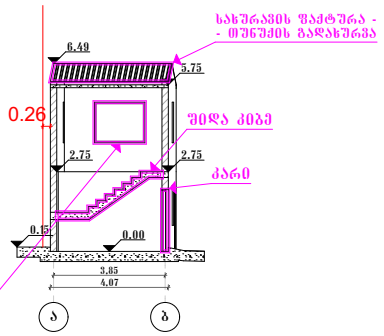

პროექტის დასახელება:	ნახაზი:	თანამდებობა	გვარი	ხელმოწერა
ხორცის პროდუქტების საწარმოო შენობა - ნაგებობა	ერთ სართულიანი დამხმარე ნაგებობების ჭრილი 1 - 1 ორ სართულიანი დამხმარე ნაგებობის ჭრილი 2 - 2	მთ.არქიტექტორი	გ. ლოლაძე	
	მასშტაბი: 1:200	შეასრულა	გ. ლოლაძე	
მისამართი: ქ. თბილისი, ქუჩა ახვლედიანი, მარჯვენა მხარეს; ქ. თბილისი, ქუჩა ახვლედიანი, მარჯვენა მხარეს, (02/006)	შენიშვნა:			

ზონა	სექტორი	კვარტალი	ნაკვეთი
01	19	16	002/165