საპროექტო ფოტომონრაჟი


A 2659
6 kV


+9.12
131
117
+6.08
+4.92
177
+3.80
A 2659
6 kV
საპროექტო კიბე

არსებული აქსონომეტრია

აქსონომეტრიული ხედი #1

მ 1:100

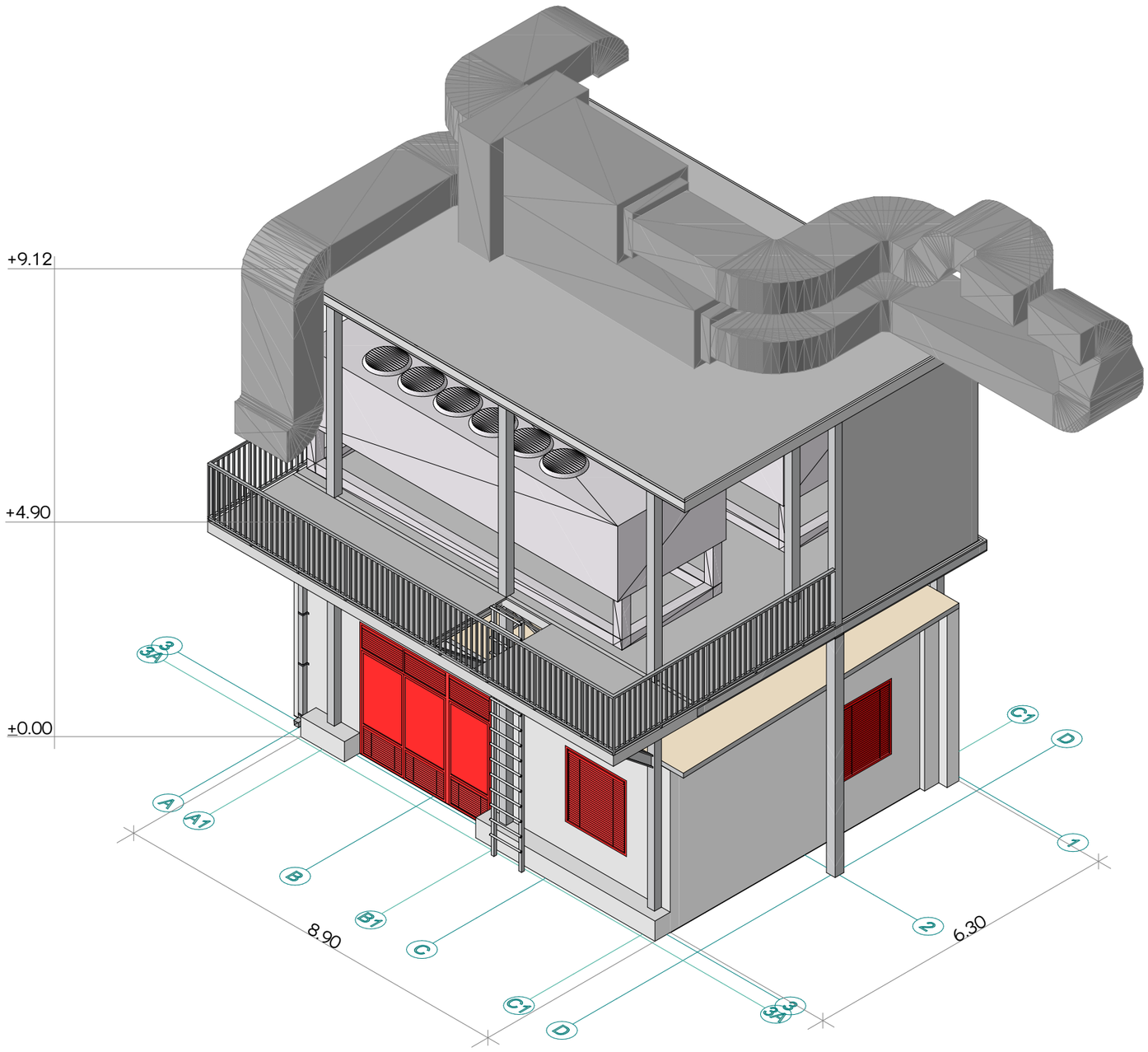

აქსონომეტრიული ხედი #2

მ 1:100

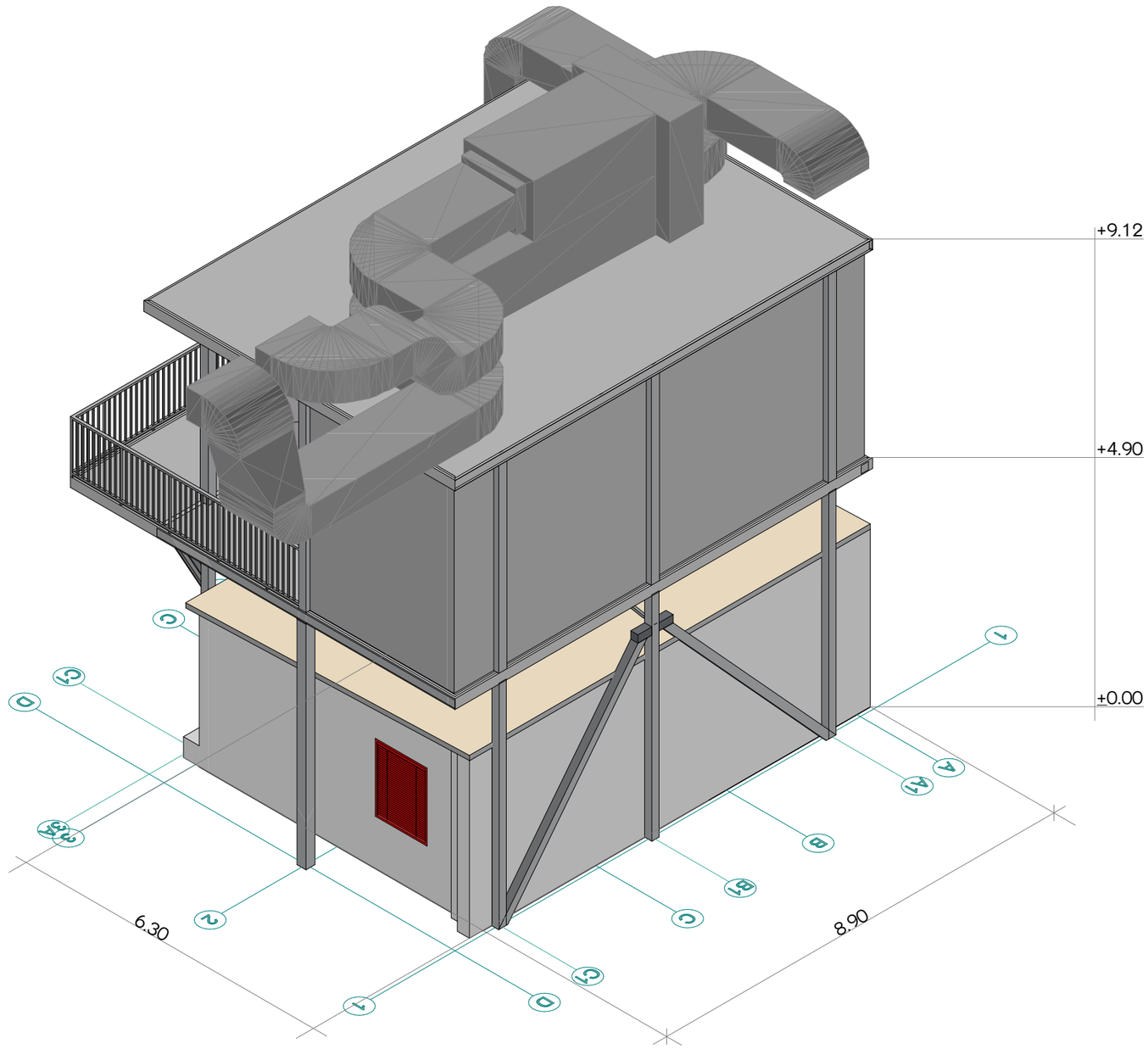

აქსონომეტრიული ხედი #3

მ 1:100

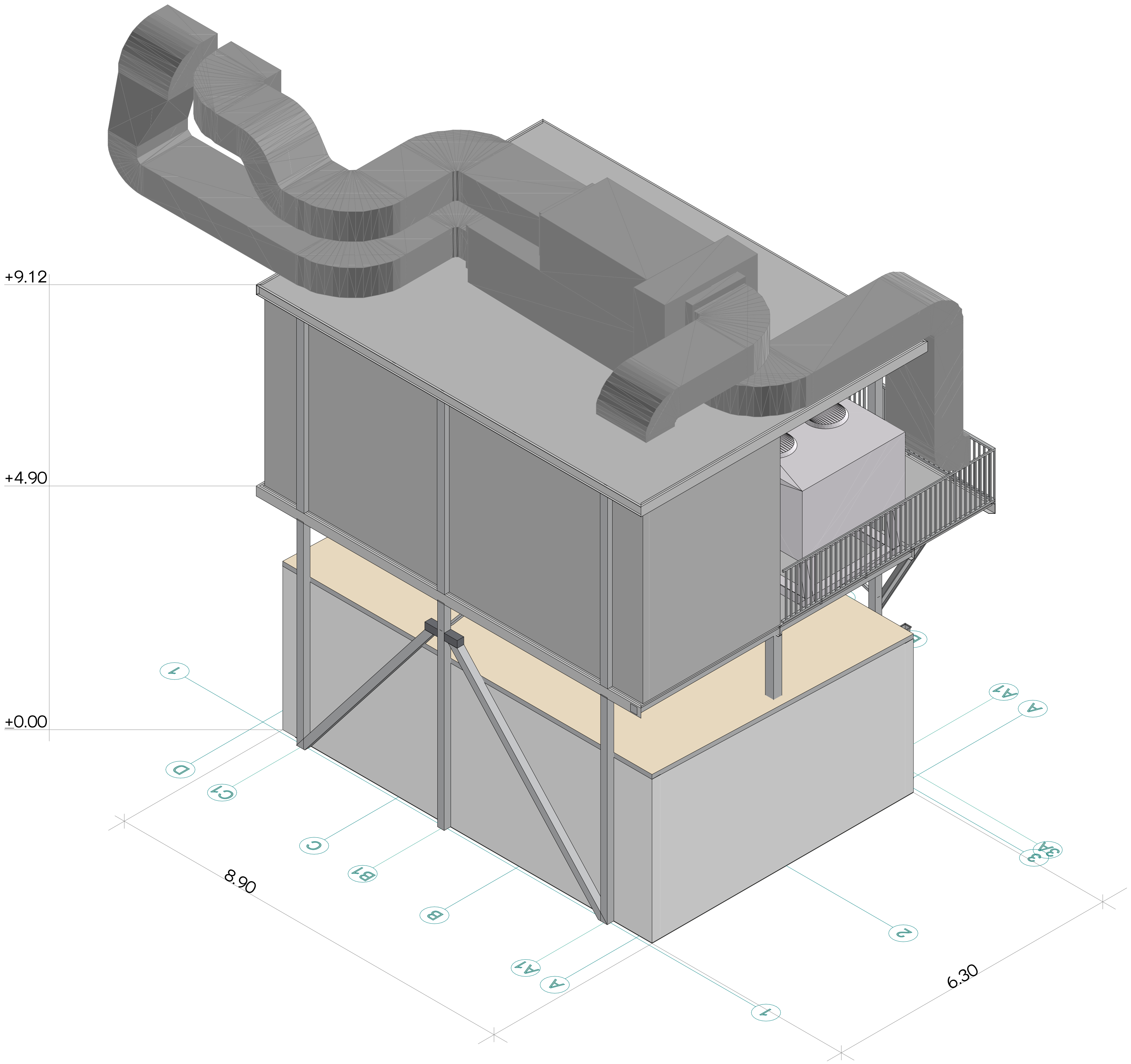

აქსონომეტრიული ხედი #4

მ 1:100

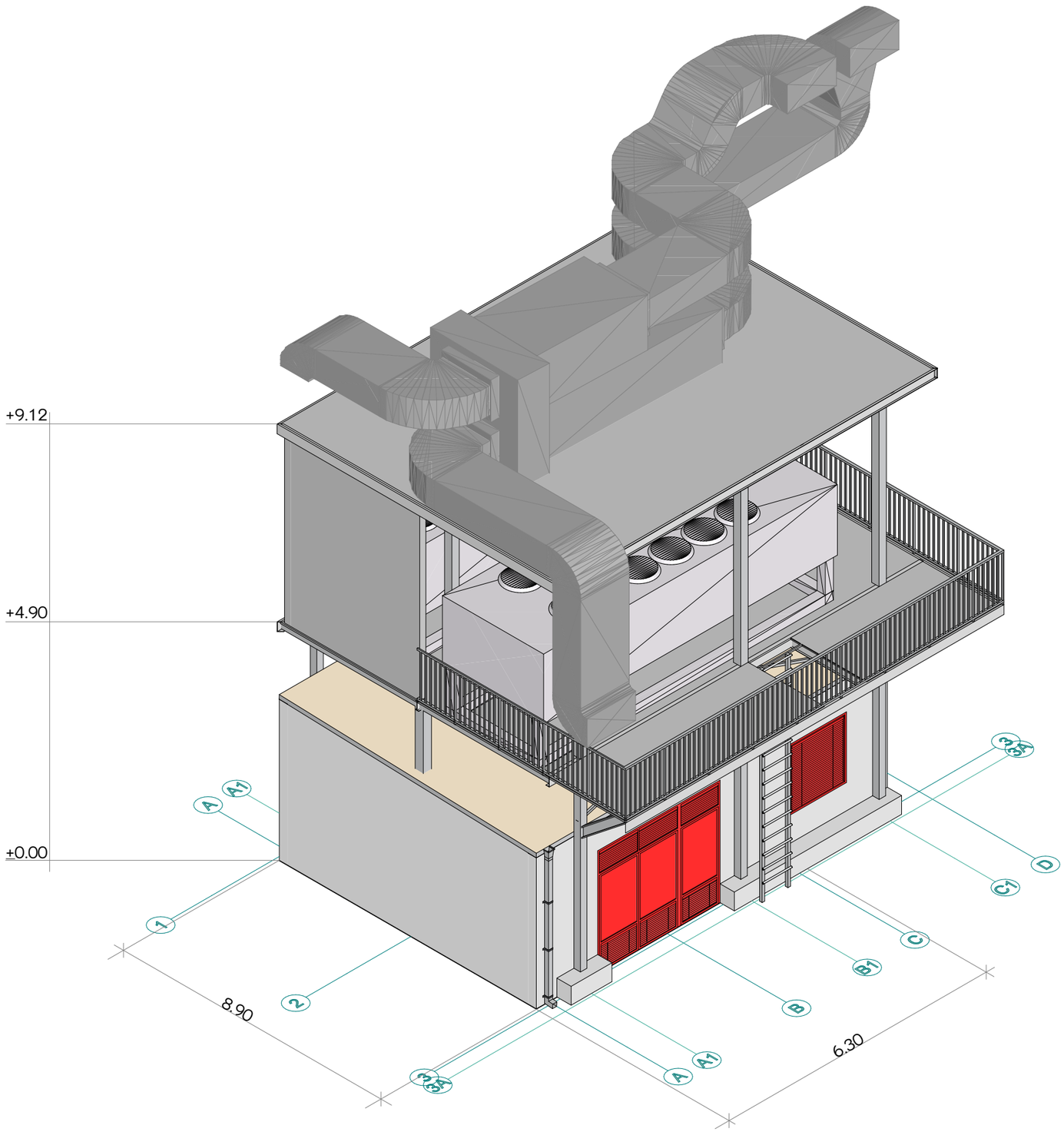

საპროექტო აქსონომეტრია

აქსონომეტრიული ხედი #1

მ 1:100

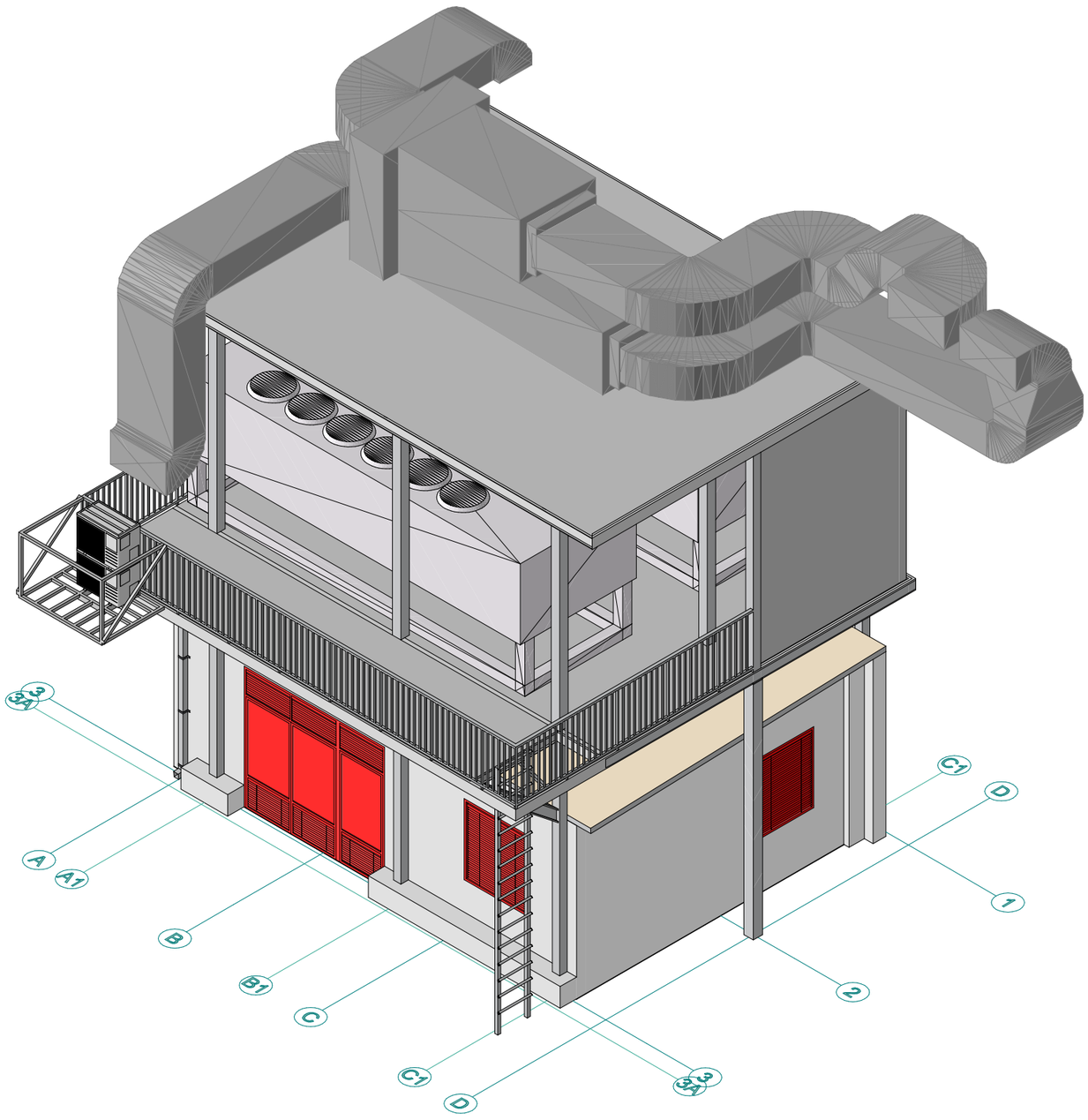

აქსონომეტრიული ხედი #2

მ 1:100

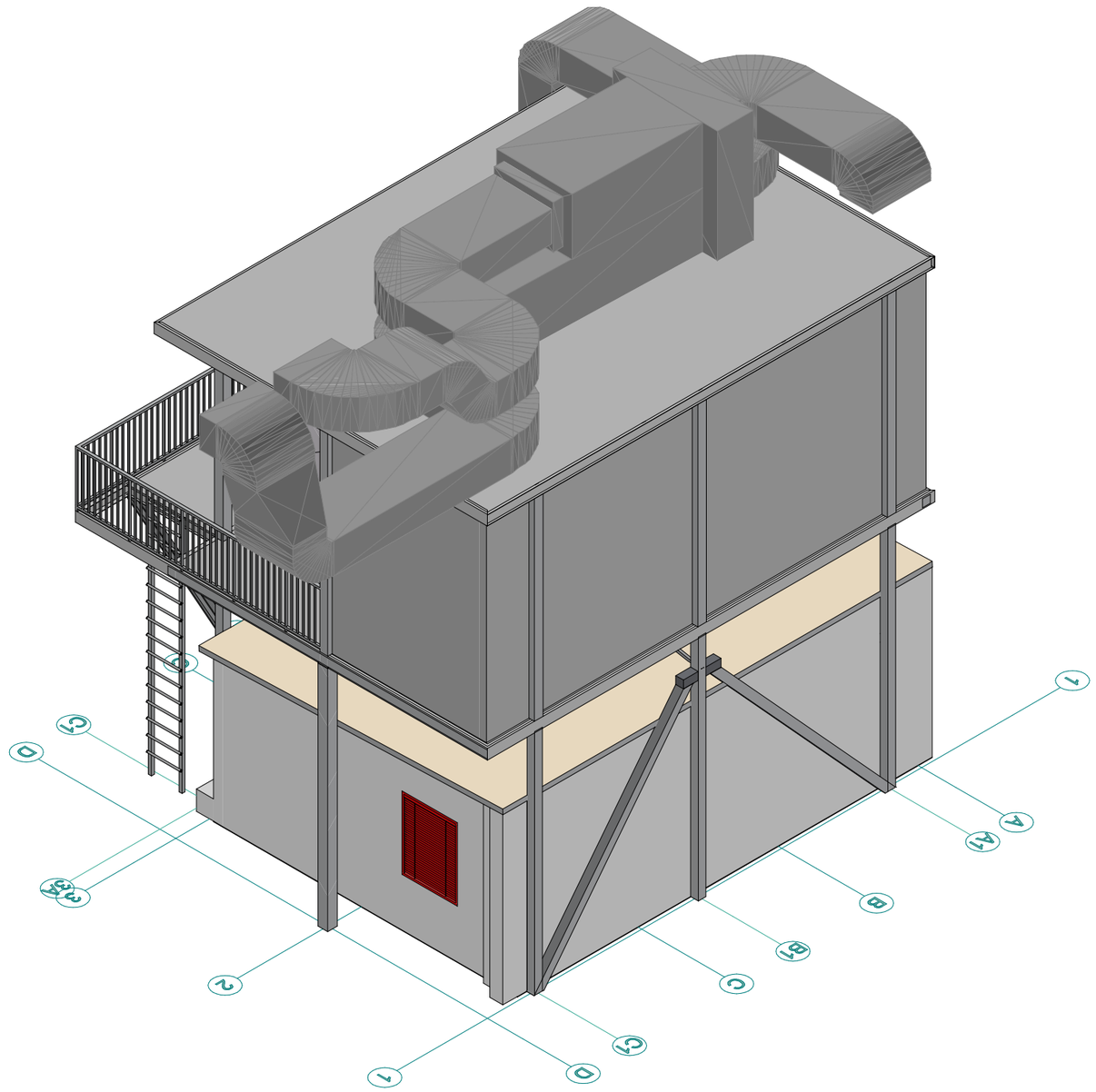

აქსონომეტრიული ხედი #3

მ 1:100

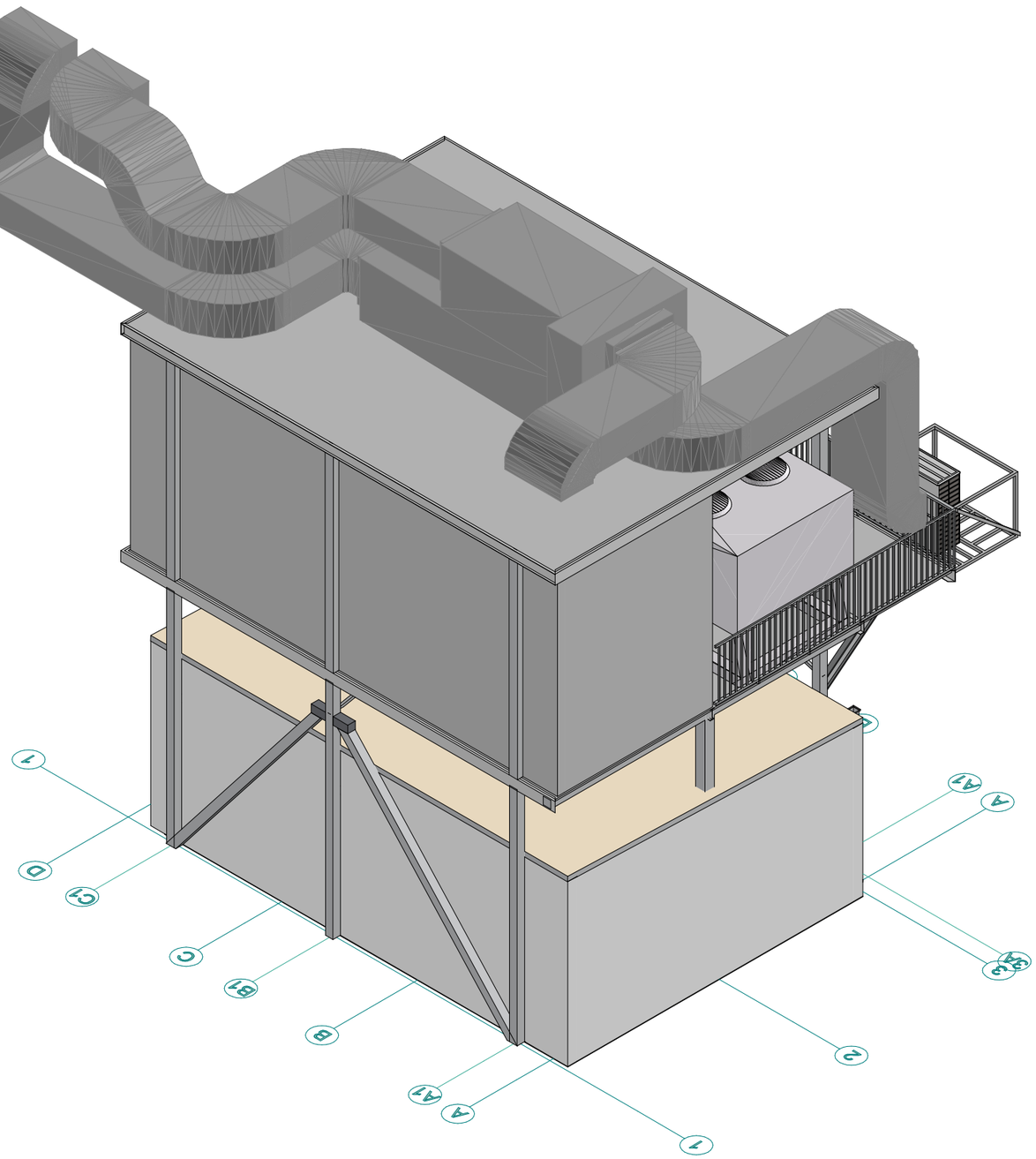

აქსონომეტრიული ხედი #4

მ 1:100

