შ. პ. ს. "ჯი აი პი ენ"

კოსტავას №27. "მუზა" რეკონსტრუქცია ადაპტაციის პროექტი

კონსტრუქციული ნაწილი

მუშა პროექტი

თბილისი 2018

შ. პ. ს. "ჯი აი პი ენ"

კოსტავას №27. "მუზა" რეკონსტრუქცია ადაპტაციის პროექტი

კონსტრუქციული ნაწილი

მუშა პროექტი

დირექტორი: ო. ქვრივიშვილი

პრ. მთ. არქ.

პრ. მთ. კონ. ო. ქვრივიშვილი

თბილისი 2018

№	רשימת כלים	כמות
000	מברג שטוח קטן	
	רשימת כלים לתחזוקת מערכת אלומיניום	
101	מברג פיליפס בגודל 3 לפתיחת פתחי גישה לתאורה	1
102	מברג פיליפס בגודל 2 לפתיחת פתחי גישה לתאורה (דגם 7400)	1
103	מברג פיליפס בגודל 1 לפתיחת פתחי גישה לתאורה (דגם 7400 ומעלה)	1
104	מפתח אלן בגודל 5 מ"מ לפתיחת פתחי גישה לתאורה דגם 8600	1
105	מברג פיליפס בגודל 2 לחיזוק ברגי 1, 2, 3, 4	1
106	מברג שטוח בגודל 1 לחיזוק ברגי 1	1
107	מברג שטוח בגודל 2 לחיזוק ברגי 2	1
108	מפתח אלן בגודל 4 לפתיחת פתחי גישה לתאורה	1
109	מפתח שטוח בגודל 10 לפתיחת פתחי גישה לתאורה	1
110	מברג פיליפס בגודל 2 לפתיחת פתחי גישה לתאורה	1
111	מברג פיליפס בגודל 1 לפתיחת פתחי גישה לתאורה	1
112	מברג פיליפס בגודל 2 לחיזוק ברגי 2 לתאורה	1
113	מברג פיליפס בגודל 1 לחיזוק ברגי 1 לתאורה	1
	רשימת חומרים לתחזוקת מערכת אלומיניום	
201	חברת אלומיניום מערכות בע"מ מברג פיליפס בגודל 2 דגם 7400	1
202	חברת אלומיניום מערכות בע"מ מברג פיליפס בגודל 1 דגם 7400	1
203	חברת אלומיניום מערכות בע"מ מברג פיליפס בגודל 0 דגם 7100	1
204	חברת אלומיניום מערכות בע"מ מברג פיליפס בגודל 3 דגם 4,060	1
205	חברת אלומיניום מערכות בע"מ מברג פיליפס בגודל 2 דגם 6300	1
206	חברת אלומיניום מערכות בע"מ מברג פיליפס בגודל 1 דגם 8200	1
207	חברת אלומיניום מערכות בע"מ מברג פיליפס בגודל 0 דגם 12700	1
208	חברת אלומיניום מערכות בע"מ מברג פיליפס בגודל 1 דגם 15900	1
	רשימת ציוד לתחזוקת מערכת אלומיניום	
301	מס' מערכות אלומיניום בגודל 3600 (דגם 7500, מתאים לכל המערכות)	
302	מס' מערכות אלומיניום בגודל 3600 (דגם 7500, מתאים לכל המערכות)	
303	מס' מערכות אלומיניום בגודל 3600 (דגם 7500, מתאים לכל המערכות)	
304	מס' מערכות אלומיניום בגודל 3600 (דגם 7500, מתאים לכל המערכות)	
305	מס' מערכות אלומיניום בגודל 3800 (דגם 7500, מתאים לכל המערכות)	
306	מס' מערכות אלומיניום בגודל 3800	
307	מס' מערכות אלומיניום בגודל 3800	
308	מס' מערכות אלומיניום בגודל 0100 (דגם 7500, מתאים לכל המערכות)	
309	מס' מערכות אלומיניום בגודל 0100 (דגם 7500, מתאים לכל המערכות)	
310	מס' מערכות אלומיניום בגודל 0100 (דגם 7500, מתאים לכל המערכות)	
311	מס' מערכות אלומיניום בגודל 0100 (דגם 7500, מתאים לכל המערכות)	
312	מס' מערכות אלומיניום בגודל 0100 (דגם 7500, מתאים לכל המערכות)	
313	מס' מערכות אלומיניום בגודל 0100	
314	מס' מערכות אלומיניום בגודל 0100	
315	מס' מערכות אלומיניום בגודל 3100 (דגם 7500, מתאים לכל המערכות)	
316	מס' מערכות אלומיניום בגודל 3100 (דגם 7500, מתאים לכל המערכות)	
317	מס' מערכות אלומיניום בגודל 3100 (דגם 7500, מתאים לכל המערכות)	
318	מס' מערכות אלומיניום בגודל 3100 (דגם 7500, מתאים לכל המערכות)	
319	מס' מערכות אלומיניום בגודל 3100 (דגם 7500, מתאים לכל המערכות)	
320	מס' מערכות אלומיניום בגודל 3100 עד 4,060	
321	מס' מערכות אלומיניום בגודל 3600 (דגם 7500, מתאים לכל המערכות)	
322	מס' מערכות אלומיניום בגודל 6300 (דגם 7500, מתאים לכל המערכות)	
323	מס' מערכות אלומיניום בגודל 6300 (דגם 7500, מתאים לכל המערכות)	
324	מס' מערכות אלומיניום בגודל 6300 (דגם 7500, מתאים לכל המערכות)	
325	מס' מערכות אלומיניום בגודל 6300 (דגם 7500, מתאים לכל המערכות)	
326	מס' מערכות אלומיניום בגודל 6300 (מערכות הפרדה ופתיחה אלומיניום)	
327	מס' מערכות אלומיניום בגודל 6300	
328	מס' מערכות אלומיניום בגודל 6300	
329	מס' מערכות אלומיניום בגודל 8200 (דגם 9500, מתאים לכל המערכות)	
330	מס' מערכות אלומיניום בגודל 8200 (דגם 9500, מתאים לכל המערכות)	
331	מס' מערכות אלומיניום בגודל 8200 (דגם 9500, מתאים לכל המערכות)	
332	מס' מערכות אלומיניום בגודל 8200 (דגם 9500, מתאים לכל המערכות)	
333	מס' מערכות אלומיניום בגודל 8200 (מערכות הפרדה ופתיחה)	
334	מס' מערכות אלומיניום בגודל 8200 עד 9500	
335	מס' מערכות אלומיניום בגודל 8200 עד 9500	
336	מס' מערכות אלומיניום בגודל 12700 (דגם 9500 ומעלה)	
337	מס' מערכות אלומיניום בגודל 12700 (דגם 9500 ומעלה)	

№	רשימת כלים	כמות
338	מס' מערכות אלומיניום בגודל 12700 עד 15900	
339	מס' מערכות אלומיניום בגודל 15900	
340	מס' מערכות אלומיניום בגודל 15900 (דגם 7500, מתאים לכל המערכות)	
341	מס' מערכות אלומיניום בגודל 15900 (דגם 7500, מתאים לכל המערכות)	
342	מס' מערכות אלומיניום בגודל 15900 (דגם 7500, מתאים לכל המערכות)	
343	מס' מערכות אלומיניום בגודל 15900 (דגם 7500, מתאים לכל המערכות)	
344	מס' מערכות אלומיניום בגודל 15900 (מערכות הפרדה ופתיחה אלומיניום)	
345	מס' מערכות אלומיניום בגודל 15900 עד 12700	
346	מס' מערכות אלומיניום בגודל 15900	
347	מס' מערכות אלומיניום בגודל 15900 (דגם 7500, מתאים לכל המערכות)	
348	מס' מערכות אלומיניום בגודל 15900 (דגם 7500, מתאים לכל המערכות)	
349	מס' מערכות אלומיניום בגודל 15900 (דגם 7500, מתאים לכל המערכות)	
350	מס' מערכות אלומיניום בגודל 15900 (דגם 7500, מתאים לכל המערכות)	
351	מס' מערכות אלומיניום בגודל 15900 (מערכות הפרדה ופתיחה אלומיניום)	
352	מס' מערכות אלומיניום בגודל 15900 עד 12700	
353	מס' מערכות אלומיניום בגודל 15900	
354	מערכות הפרדה ופתיחה אלומיניום עם מסילה תחתונה	
	רשימת ציוד לתחזוקת מערכת אלומיניום	
401	מערכת אלומיניום בגודל 1	
402	מערכת אלומיניום בגודל 1*	
403	מערכת אלומיניום בגודל 2	
404	מערכת אלומיניום בגודל 2*	
405	מערכת אלומיניום בגודל 3	
406	מערכת אלומיניום בגודל 4	
407	מערכת אלומיניום בגודל 5	
408	מערכת אלומיניום בגודל 6	
409	מערכת אלומיניום בגודל 7	
410	מערכת אלומיניום בגודל 8	
411	מערכת אלומיניום בגודל 9	
412	מערכת אלומיניום בגודל 10	
413	מערכת אלומיניום בגודל 11*	
414	מערכת אלומיניום בגודל 12	
415	מערכת אלומיניום בגודל 12*	
416	מערכת אלומיניום בגודל 13	
417	מערכת אלומיניום בגודל 14	
418	מערכת אלומיניום בגודל 15	
419	מערכת אלומיניום בגודל 16	
420	מערכת אלומיניום בגודל 17	
421	מערכת אלומיניום בגודל 17* (לתאורה הפרדה ופתיחה אלומיניום)	
422	מערכת אלומיניום בגודל 18	
423	מערכת אלומיניום בגודל 18*	
424	מערכת אלומיניום בגודל 19	
425	מערכת אלומיניום בגודל 20	
426	מערכת אלומיניום בגודל 21,2*	
427	מערכת אלומיניום בגודל 22	
428	מערכת אלומיניום בגודל 23	
429	מערכת אלומיניום בגודל 24	
430	מערכת אלומיניום בגודל 25	
431	מערכת אלומיניום בגודל 26	
432	מערכת אלומיניום בגודל 27	
433	מערכת אלומיניום בגודל 28	
434	מערכת אלומיניום בגודל 29	
435	מערכת אלומיניום בגודל 30	
436	מערכת אלומיניום בגודל 31	
437	מערכת אלומיניום בגודל 32	
438	מערכת אלומיניום בגודל 33	
439	מערכת אלומיניום בגודל 34	
440	מערכת אלומיניום בגודל 35	
441	מערכת אלומיניום בגודל 36	
442	מערכת אלומיניום בגודל 37	
443	מערכת אלומיניום בגודל 38	
444	מערכת אלומיניום בגודל 39	
445	מערכת אלומיניום בגודל 40	
446	מערכת אלומיניום בגודל 41	
447	מערכת אלומיניום בגודל 42	
448	מערכת אלומיניום בגודל 43	
449	מערכת אלומיניום בגודל 44	
450	מערכת אלומיניום בגודל 45	

№	רשימת כלים	כמות
601	מערכת אלומיניום בגודל 1-1	
	מערכת אלומיניום בגודל 2	
602	מערכת אלומיניום בגודל 2-1	
603	מערכת אלומיניום בגודל 2-2	
604	מערכת אלומיניום בגודל 2-2 עמדת אלומיניום בגודל	
605	מערכת אלומיניום בגודל 2-3	
606	מערכת אלומיניום בגודל 2-3 עמדת אלומיניום בגודל	
607	מערכת אלומיניום בגודל 2-4	
608	מערכת אלומיניום בגודל 2-4 עמדת אלומיניום בגודל	
609	מערכת אלומיניום בגודל 2-5	
610	מערכת אלומיניום בגודל 2-5 עמדת אלומיניום בגודל	
611	מערכת אלומיניום בגודל 2-6	
612	מערכת אלומיניום בגודל 2-6 עמדת אלומיניום בגודל	
613	מערכת אלומיניום בגודל 2-6	
614	מערכת אלומיניום בגודל 2-6 עמדת אלומיניום בגודל	
615	מערכת אלומיניום בגודל 2-ב	
616	מערכת אלומיניום בגודל 2-6 עמדת אלומיניום בגודל	
617	מערכת אלומיניום בגודל 2-6 חיבור בין מסילה תחתונה למסילה עליונה	
618	מערכת אלומיניום בגודל 2-ב חיבור בין מסילה תחתונה למסילה עליונה	
619	מערכת אלומיניום בגודל 2-1	
620	מערכת אלומיניום בגודל 2-2	
621	מערכת אלומיניום בגודל 2-3	
622	מערכת אלומיניום בגודל 2-4	
623	מערכת אלומיניום בגודל 2-5	
624	מערכת אלומיניום בגודל 2-6	
625	מערכת אלומיניום בגודל 2-7	
626	מערכת אלומיניום בגודל 2-2 חיבור בין מסילה תחתונה	
627	מערכת אלומיניום בגודל 2-1	
628	מערכת אלומיניום בגודל 2-3	
629	מערכת אלומיניום בגודל 2-3 עמדת אלומיניום בגודל	
630	מערכת אלומיניום בגודל 2-6	
631	מערכת אלומיניום בגודל 2-6 עמדת אלומיניום בגודל	
632	מערכת אלומיניום בגודל 2-6	
633	מערכת אלומיניום בגודל 2-6 עמדת אלומיניום בגודל	
634	מערכת אלומיניום בגודל 2-ב	
635	מערכת אלומיניום בגודל 2-ב עמדת אלומיניום בגודל	
636	מערכת אלומיניום בגודל 2-3	
637	מערכת אלומיניום בגודל 2-3 עמדת אלומיניום בגודל	

№	רשימת כלים	כמות
701	מערכת אלומיניום בגודל 8-1	
702	מערכת אלומיניום בגודל 1-1, 2-1, 3-1	
703	מערכת אלומיניום בגודל 8-1	
704	מערכת אלומיניום בגודל 8-3	
705	מערכת אלומיניום בגודל 8-3	
706	מערכת אלומיניום בגודל 8-2	
707	מערכת אלומיניום בגודל 8-2 -חלון בגודל 4-ב	
708	מערכת אלומיניום בגודל 8-2 -חלון בגודל 5-5	
709	מערכת אלומיניום בגודל 8-4	
710	מערכת אלומיניום בגודל 8-5	
711	מערכת אלומיניום בגודל 8-3 עד 3800-כ"ס עד 0100-פב"ד	
712	מערכת אלומיניום בגודל 8-3 עד 3100-כ"ס עד 6300-פב"ד	
713	מערכת אלומיניום בגודל 8-3 עד 9500-כ"ס עד 12700-פב"ד	
714	מערכת אלומיניום בגודל 8-3-ב בגודל 1-א	
715	בלון אלומיניום בגודל 8-6, 7, 8	
716	בלון אלומיניום בגודל 8-3 עמדת אלומיניום בגודל	
717	בלון אלומיניום בגודל 8-11, 12	
718	בלון אלומיניום בגודל 8-13, 14	
719	בלון אלומיניום בגודל 8-3	
720	מערכת אלומיניום בגודל 8-3 עמדת אלומיניום	
721	מערכת אלומיניום בגודל 8-4	
722	מערכת אלומיניום בגודל 8-4, בגודל 1-1	
723	מערכת אלומיניום בגודל 8-5,	
724	מערכת אלומיניום בגודל 8-5, בגודל 1-1, 2-2	
725	חומרים לא כלולים בגודל אלומיניום	
726	חומרים לא כלולים בגודל אלומיניום בגודל 1-1, 2-2	
727	חומרים לא כלולים בגודל אלומיניום בגודל 3-3, 4-ב, 5-5	
728	אלומיניום בגודל 8-3 עמדת אלומיניום	
729	אלומיניום בגודל 8-3 עמדת אלומיניום	
730	אלומיניום בגודל 8-3 עמדת אלומיניום	
731	אלומיניום בגודל 8-3 עמדת אלומיניום	
732	אלומיניום בגודל 8-3 עמדת אלומיניום	
733	אלומיניום בגודל 8-3 עמדת אלומיניום	
734	אלומיניום בגודל 8-3 עמדת אלומיניום	

			3.3.ב. ,,36 מן 30 מן 36"
מ.ג.מ.ב.	מ.ג.מ.ה.ת.ת.מ		
מהנדס פרויקט	מ.ג.מ.ה.ת.ת.מ		
מנהל פרויקט	ג.ב.ק.ק.ת.מ		
מנהל מקצועי	מ.ג.מ.ה.ת.ת.מ		

מ.ג.מ.ה.ת.ת.מ ,,מ.ת.ק. 27 מ.ס.ב.ק.ת.מ ,,מ.ת.ק.ב.ת.מ.ה.ת.ת.מ
מ.ג.מ.ה.ת.ת.מ ת.מ.ת.ק.ת.מ ת.מ.ת.ק.ת.מ

ת.ק.ת.מ	מ.ג.מ.ה.ת.ת.מ
ת.ק.ת.מ	ת.מ.ת.ק.ת.מ
ת.ק.ת.מ	מ.ג.מ.ה.ת.ת.מ
ת.ק.ת.מ	מ.ג.מ.ה.ת.ת.מ

מ.ג.מ.ה.ת.ת.מ	מ.ג.מ.ה.ת.ת.מ	מ.ג.מ.ה.ת.ת.מ
מ.ג.מ.ה.ת.ת.מ	מ.ג.מ.ה.ת.ת.מ	מ.ג.מ.ה.ת.ת.מ
מ.ג.מ.ה.ת.ת.מ	מ.ג.מ.ה.ת.ת.מ	מ.ג.מ.ה.ת.ת.מ
מ.ג.מ.ה.ת.ת.מ	מ.ג.מ.ה.ת.ת.מ	מ.ג.מ.ה.ת.ת.מ

განმარტებითი ბარათი

საერთო მონაცემები

საწყისი მონაცემები მუშა დოკუმენტაციის დასამუშავებლად:

ა) ხელშეკრულება;

ბ) საინჟინრო გეოლოგია;

გ) არქიტექტურული ნაწილი;

დ) არსებული შენობის ანაზომი.

პროექტში ±0,00 ნიშნულად პირობითად მიღებულია აბსოლუტური ნიშნული 437.5

სამშ. მოედნის სეისმურობა – – – – –8 ბალი

თოვლის დატვირთვა – – – – – – – –0.50 კპა

ქარის დატვირთვა – – – – – – – – – – 0.50 კპა

პროექტი ითვალისწინებს არსებული შენობის ერთი მალის (ქუჩის მხარეს) შენარჩუნებას, ხოლო დანარჩენი ნაწილის რეკონსტრუქციას და მის ადგილას ახალი მზიდი კარკასის აგებას. ქუჩის მხარეს არსებულ ნაწილში ხის კოჭებზე არსებული გადახურვები იცვლება რკინა-ბეტონის ფილით.

ახალი ნაწილის საძირკველი წარმოადგენს რკინა-ბეტონის მონოლითურ ფილას. საძირკვლის ფუძედ მიღებულია თიხოვანი გრუნტი.

შენობის ძირითადი მზიდი ელემენტები მონოლითური რკინა-ბეტონის კონსტრუქციებია. შენობის მზიდ ჩონჩხს ქმნის რ/ბ მონოლითური ჩარჩოები. სართულშუა გადახურვა რ/ბ მონოლითური ფილაა. გადახურვის ფილა ნაწილობრივ ურიგელოა. კიბეები ეწყობა რკინა-ბეტონის მონოლითურ ფილაზე.

ქვაბულის დამუშავების პროცესში გათვალისწინებულია დროებითი გამაგრების სამუშაოები.

ქვაბულის დამუშავებამდე მის კონტურზე ეწყონა ვერტიკალური მეტალის პროფილები IPE 270. მათი ჩამაგრება ხდება წინასწარ ჩაბურღულ 300 მმ დიამეტრის ჭაბურღილებში. ვერტიკალური ელემენტები ეწყობა ბიჯით 900 მმ. ვერტიკალური კავშირების მოწყობამდე საჭიროა ქვაბულის შუა ნაწილში გათვალისწინებული ლითონის სვეტების დამონტაჟება. ამისთვის მათი საძირკვლების მოსაწყობად ხდება გრუნტის ექსკავაცია მხოლოდ მათ ირგვლივ. ამ დროებითი ქვაბულის ფერდობი დახრილად იჭრება, რათა ბუნებრივად შეინარჩუნოს მდგრადობა. ამავე დროს მთელ ზედაპირზე მიწის მოჭრა მოხდეს –5,00 ნიშნულამდე. სვეტების საძირკვლებზე გათვალისწინებულია ჩასატანებელი დეტალები, რომლებზედაც დადუღდება ლითონის მილები დიამეტრით 300 მმ. ამის შემდეგ ხდება ჰორიზონტალური კავშირების მოწყობა.

1–1 ღერძთან ჰორიზონტალური კავშირები მაგრდებაუკვე არსებულ საძირკვლის ფილაზე. მასზე საანკერე წებოთი მაგრდება ჩასატანებელი დეტალები. მხოლოდ აღნიშნული კავშირების მოწყობის შემდეგაა შესაძლებელი ქვაბულის მთელი მოცულობის ექსკავაცია. ექსკავაციასთან ერთად ხდება 40 მმ-იანი ფიცრების ჩალაგება ვერტიკალურ ელემენტებს შორის.

დასამუშავებელი გრუნტის სრული მოცულობა არის 2500 მ3.

ხის მასალის მოცულობა – 15,5 მ3

შ.პ.ს. „ჯი აი პი ენ“			კოსტავას №27. "მუზა" რეკონსტრუქცია ადაპტაციის პროექტი		
					მუშა პრ.
მთ.კონსტ.	ო.ქვრივიშვილი		განმარტებითი ბარათი		დაკვ
შეასრულა	შ.სტურუა				ფურც. №001
შეამოწმა	ო.ქვრივიშვილი		მასშტაბი 1:	ინვ. №	ფურცლები

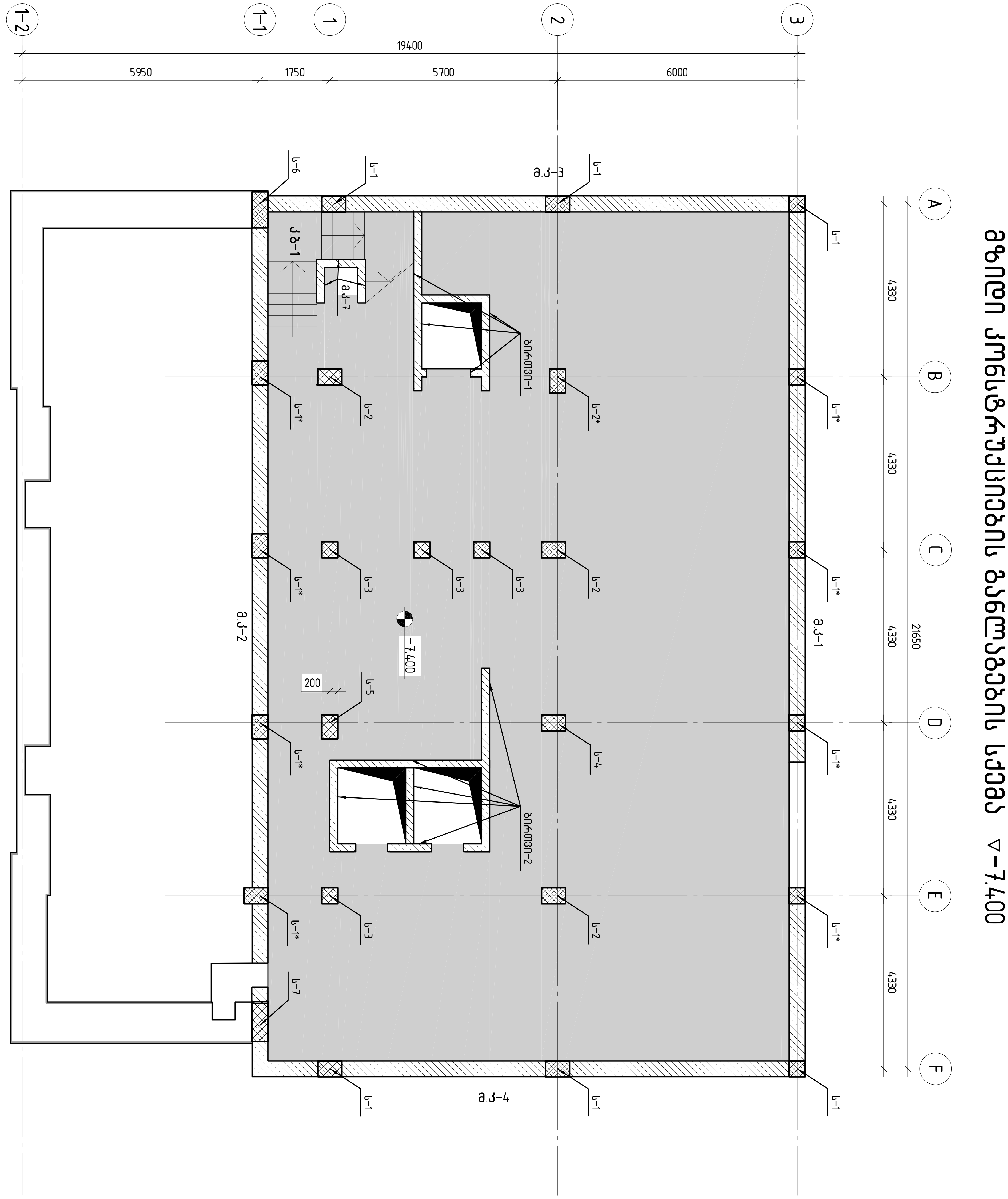

შ.პ.ს. „ჯი აი პი ენ“			კოსტავას №27. "მუზა" რეკონსტრუქცია ადაპტაციის პროექტი		
					მუშა პრ.
მთ.კონსტ.	ო.ქვრივიშვილი		მზიდი კონსტრუქციების განლაგების სქემა ▽−7.400		დაკვ
შეასრულა	მ. მუმლაძე				ფურც. № 201
შეამოწმა	ო.ქვრივიშვილი		მასშტაბი 1:100	ინვ. №	ფურცლები

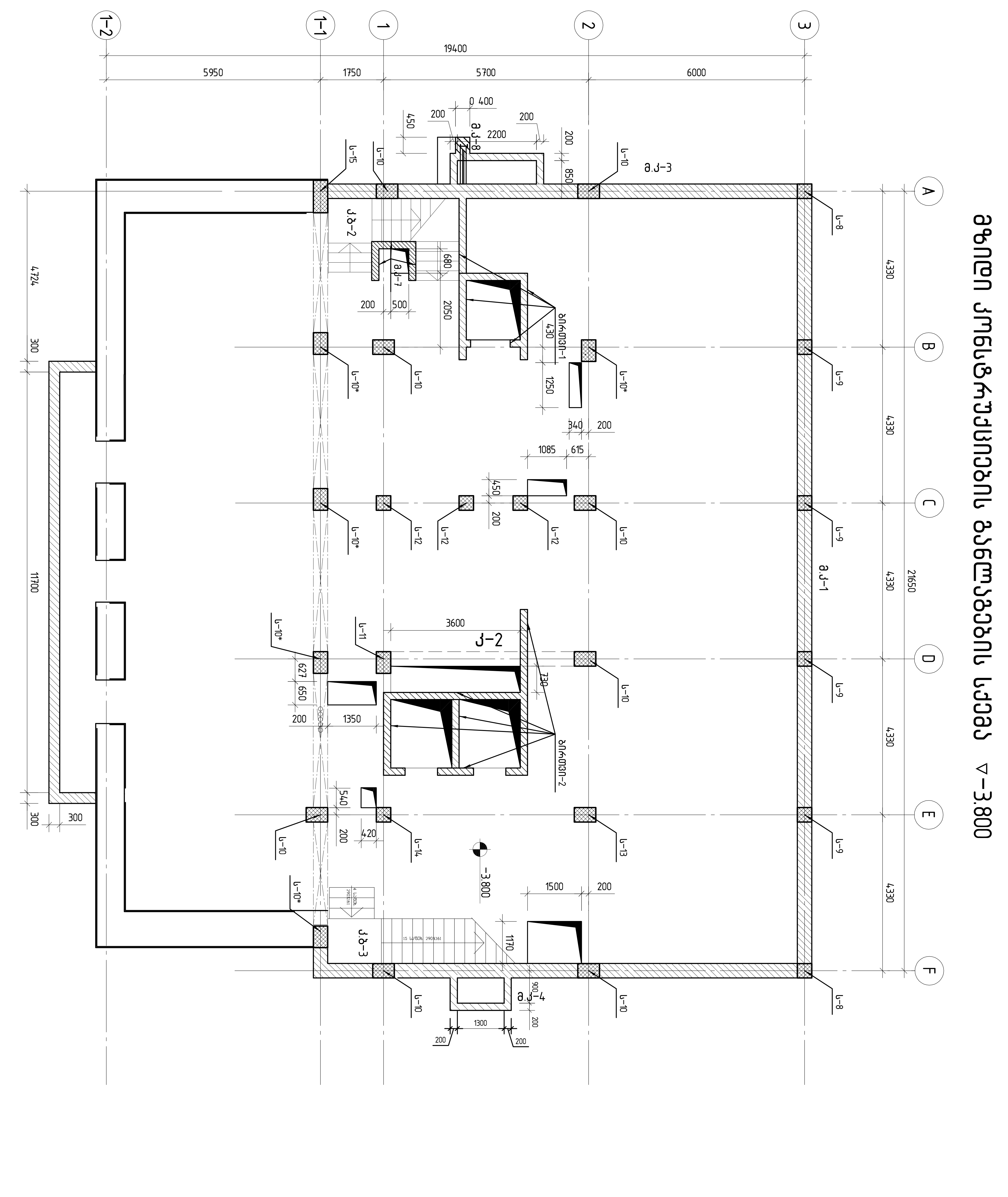

შ.პ.ს. „ჯი აი პი ენ“			კოსტავას №27. "მუზა" რეკონსტრუქცია ადაპტაციის პროექტი	
				მუშა პრ.
მთ.კონსტ.	ო.ქვრივიშვილი		მზიდი კონსტრუქციების განლაგების სქემა ▽−3.800	დაკვ
შეასრულა	მ. მუმლაძე			ფურც. № 202
შეამოწმა	ო.ქვრივიშვილი		მასშტაბი 1:100 — ინვ. №	ფურცლები

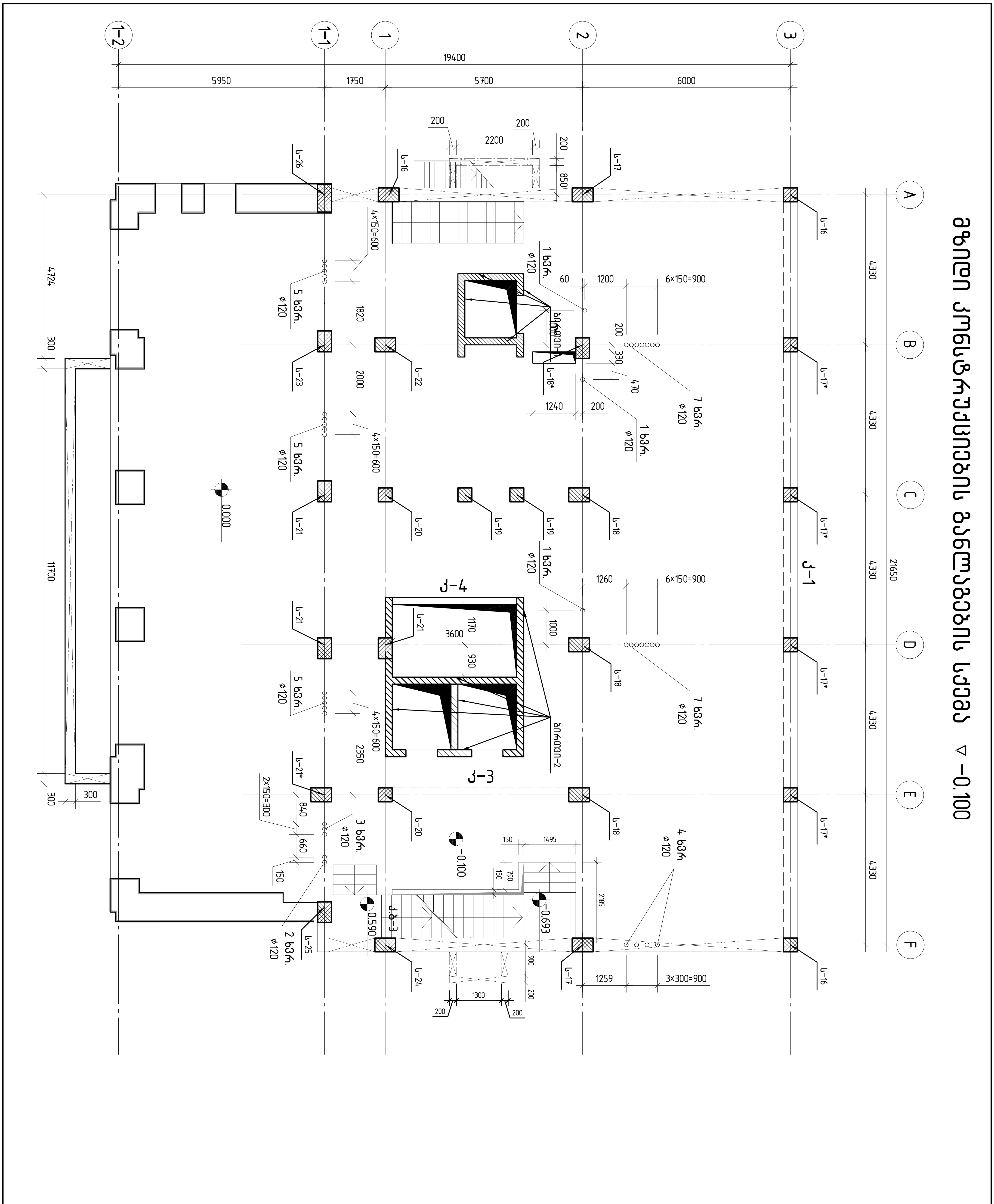

შ.პ.ს. „ჯი აი პი ენ“		კოსტავას №27. "მუზა" რეკონსტრუქცია ადაპტაციის პროექტი	
			მუშა პრ.
მთ.კონსტ.	ო.ქევრიშვილი	მზიდი კონსტრუქციების განლაგების სქემა ▽	დაკვ
შემსრულა	გ. მუმლაძე		ფურც. № 203
შეამოწმა	ო.ქევრიშვილი	მასშტაბი 1:100 / ინვ. №	ფურცლები

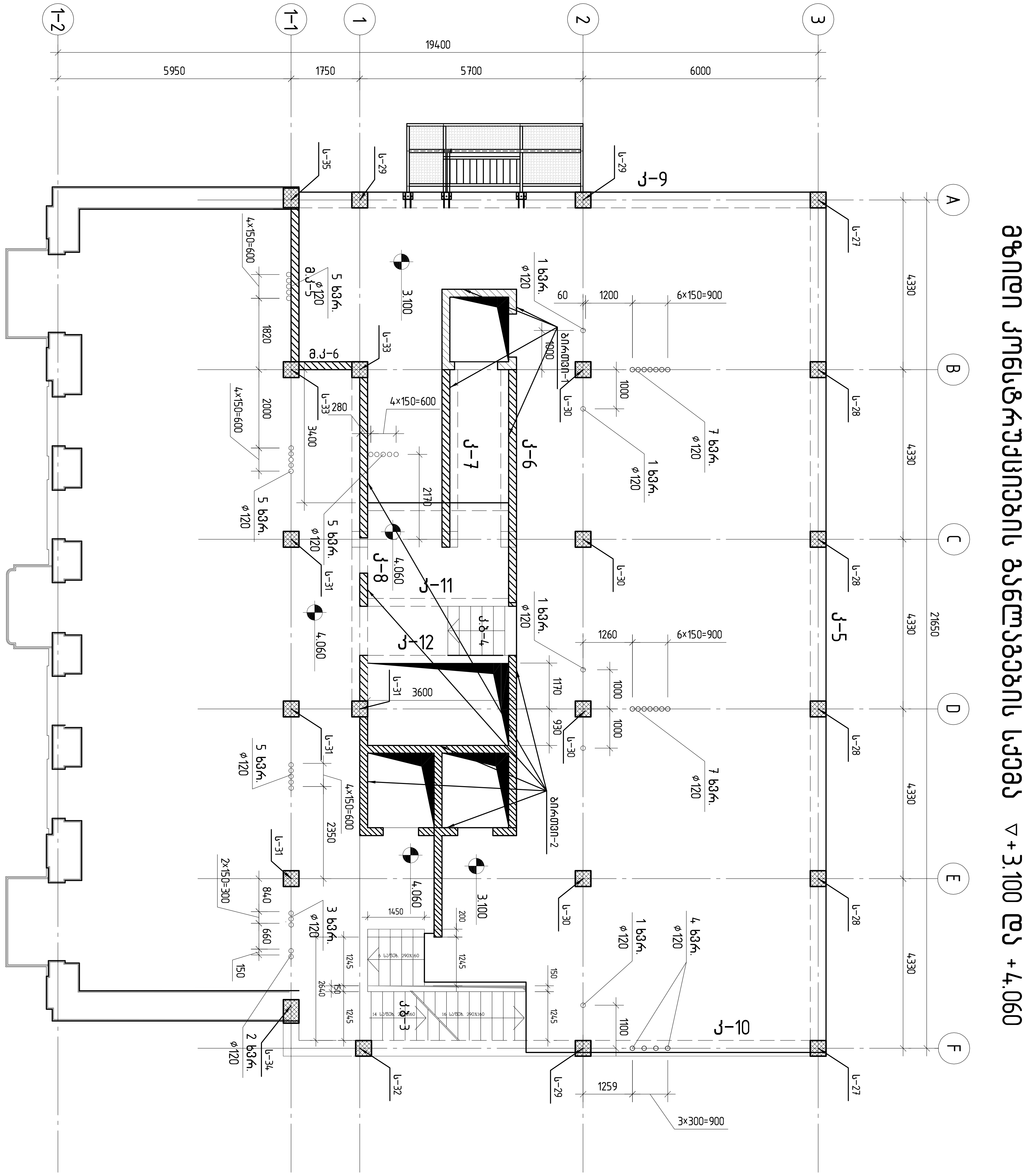

GIPN შ.პ.ს. „ჯი აი პი ენ“			კოსტავას №27. "მუზა" რეკონსტრუქცია ადაპტაციის პროექტი	
				მუშა პრ.
მთ.კონსტ.	ო.ქერიიშვილი		მზიდი კონსტრუქციების განლაგების სქემა ▽+3.100 და +4.060	დაკვ
შეასრულა	გ. მუმლაძე			ფურც. № 204
შეამოწმა	ო.ქერიიშვილი		მასშტაბი 1:100 ინვ. №	ფურცლები

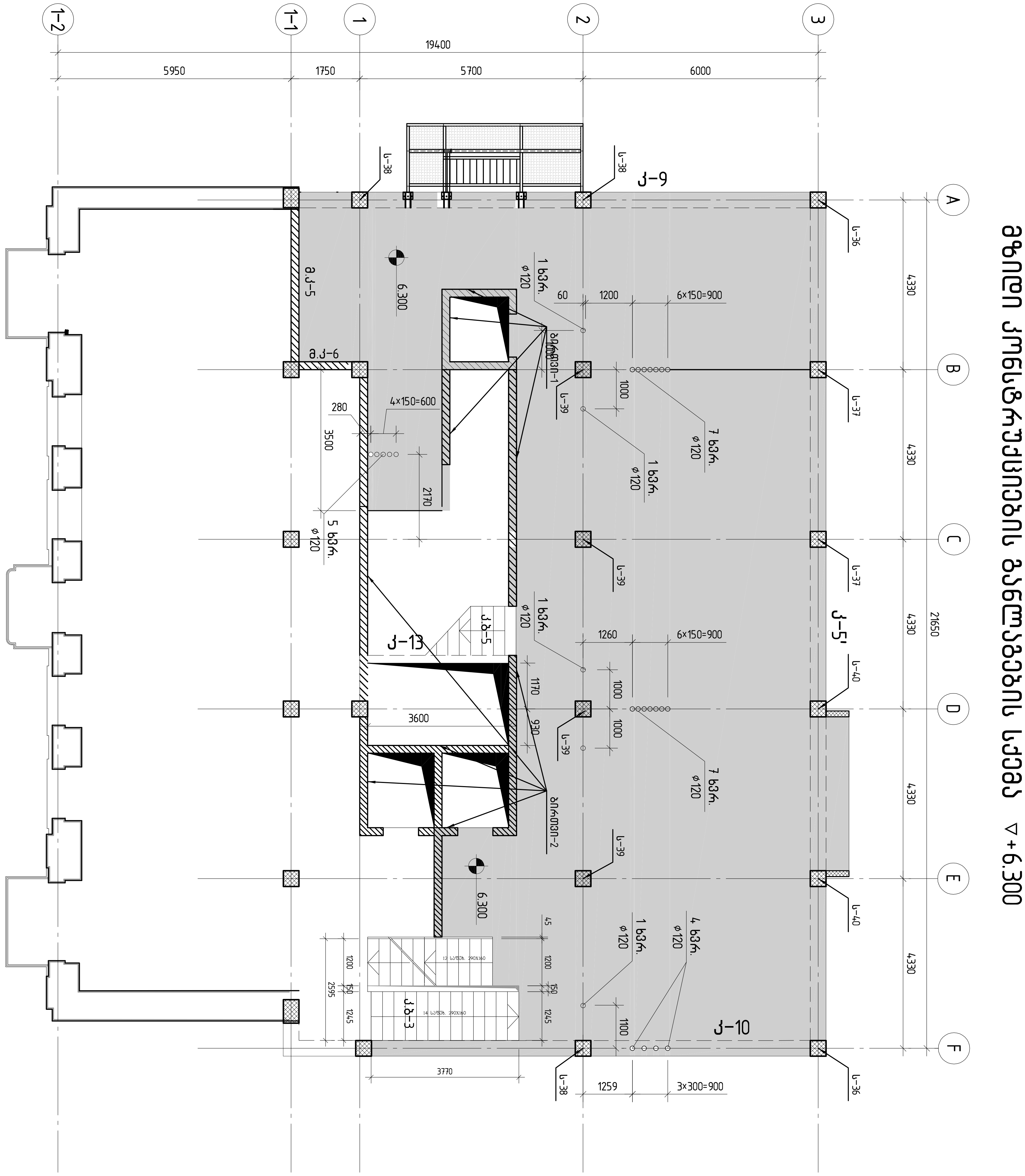

შ.პ.ს. „ჯი აი პი ენ“			კოსტავას №27. "მუზა" რეკონსტრუქცია ადაპტაციის პროექტი	
				მუშა პრ.
მთ.კონსტ.	ო.ქერიიშვილი		მზიდი კონსტრუქციების განლაგების სქემა ▽+6.300	დაკვ
შეასრულა	მ. მუმლაძე			ფურც. № 205
შეამოწმა	ო.ქერიიშვილი		მასშტაბი 1:100 / ინვ. №	ფურცლები

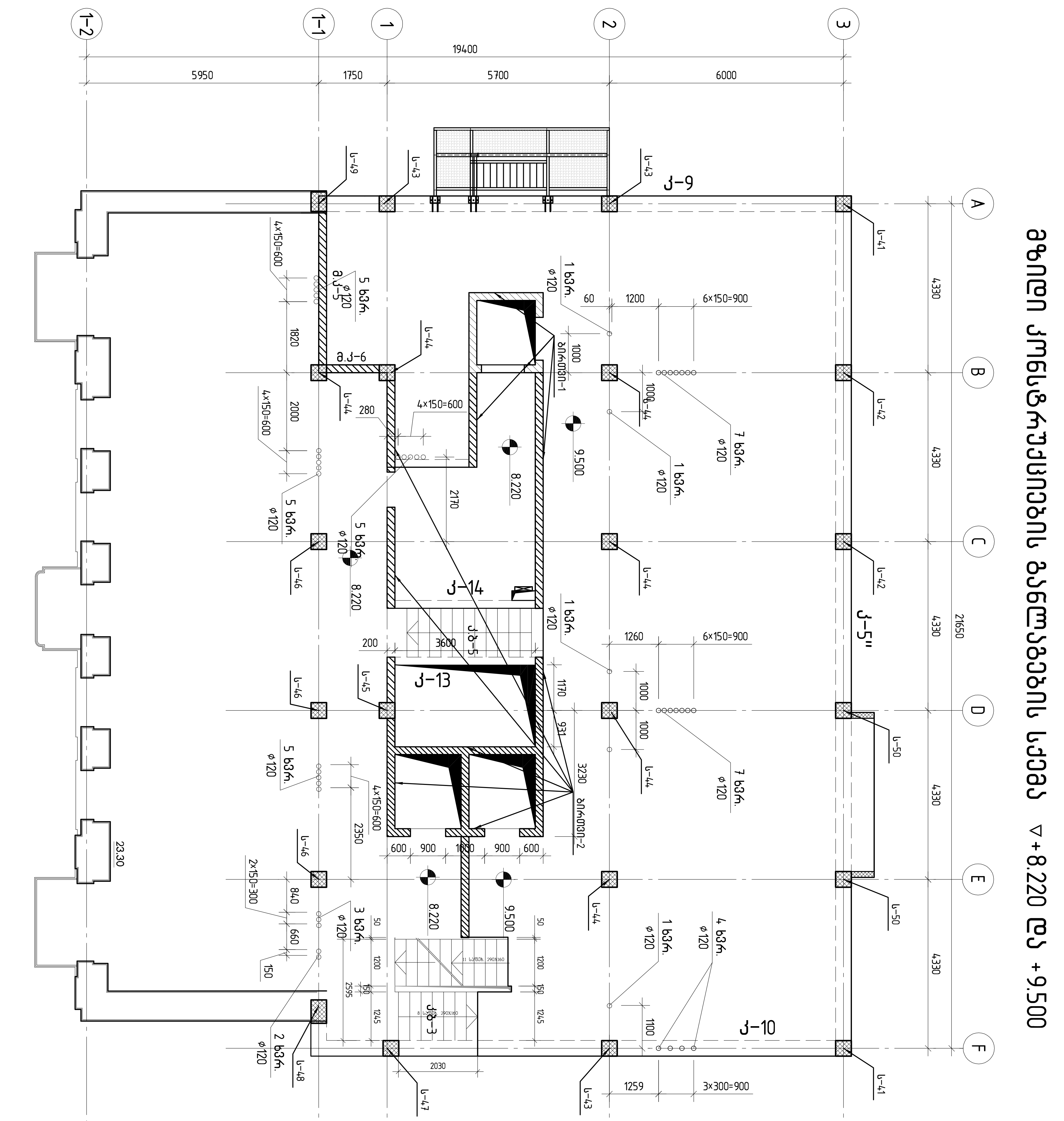

შ.პ.ს. „ჯი აი პი ენ"			კოსტავას №27. "მუზა" რეკონსტრუქცია ადაპტაციის პროექტი		
					მუშა პრ.
მთ.კონსტ.	ო.ქერივიშვილი		მზიდი კონსტრუქციების განლაგების სქემა ∇+8.220 და +9.500		დაკვ
შეასრულა	მ. მუმლაძე				ფურც. № 206
შეამოწმა	ო.ქერივიშვილი		მასშტაბი 1:100	ინვ. №	ფურცლები

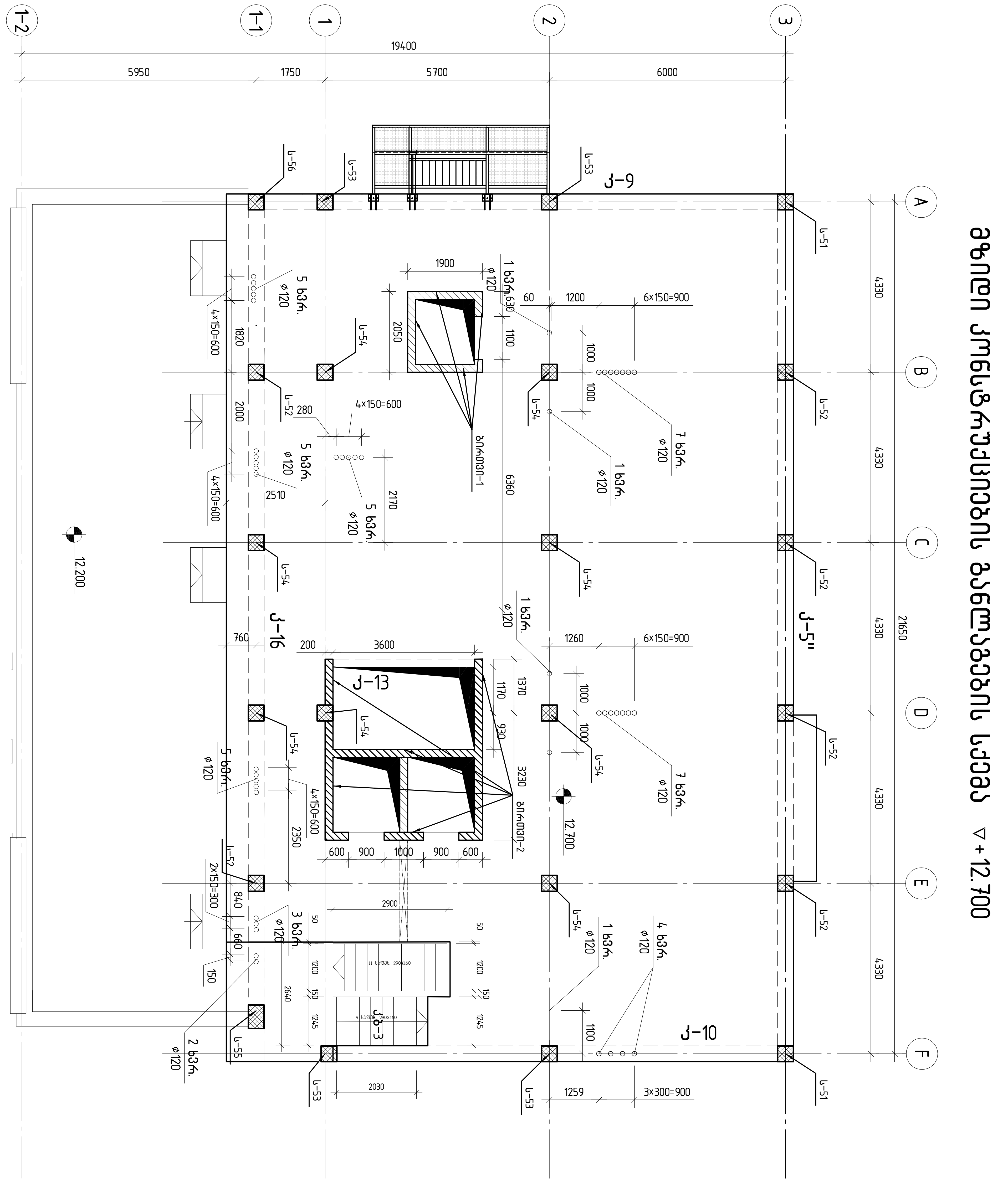

შ.პ.ს. ,,ჯი აი პი ენ“		კოსტავას №27. "მუზა" რეკონსტრუქცია ადაპტაციის პროექტი		
				მუზა პრ.
მთ.კონსტ.	ო.ქვრივიშვილი	მზიდი კონსტრუქციების განლაგების სქემა ▽+12.700		დაკვ
შემსრულა	მ. მუმლაძე			ფურც. № 207
შეამოწმა	ო.ქვრივიშვილი	მასშტაბი 1:100	ინვ. №	ფურცლები

მზიდი კონსტრუქციების განლაგების სქემა ▽+15.900

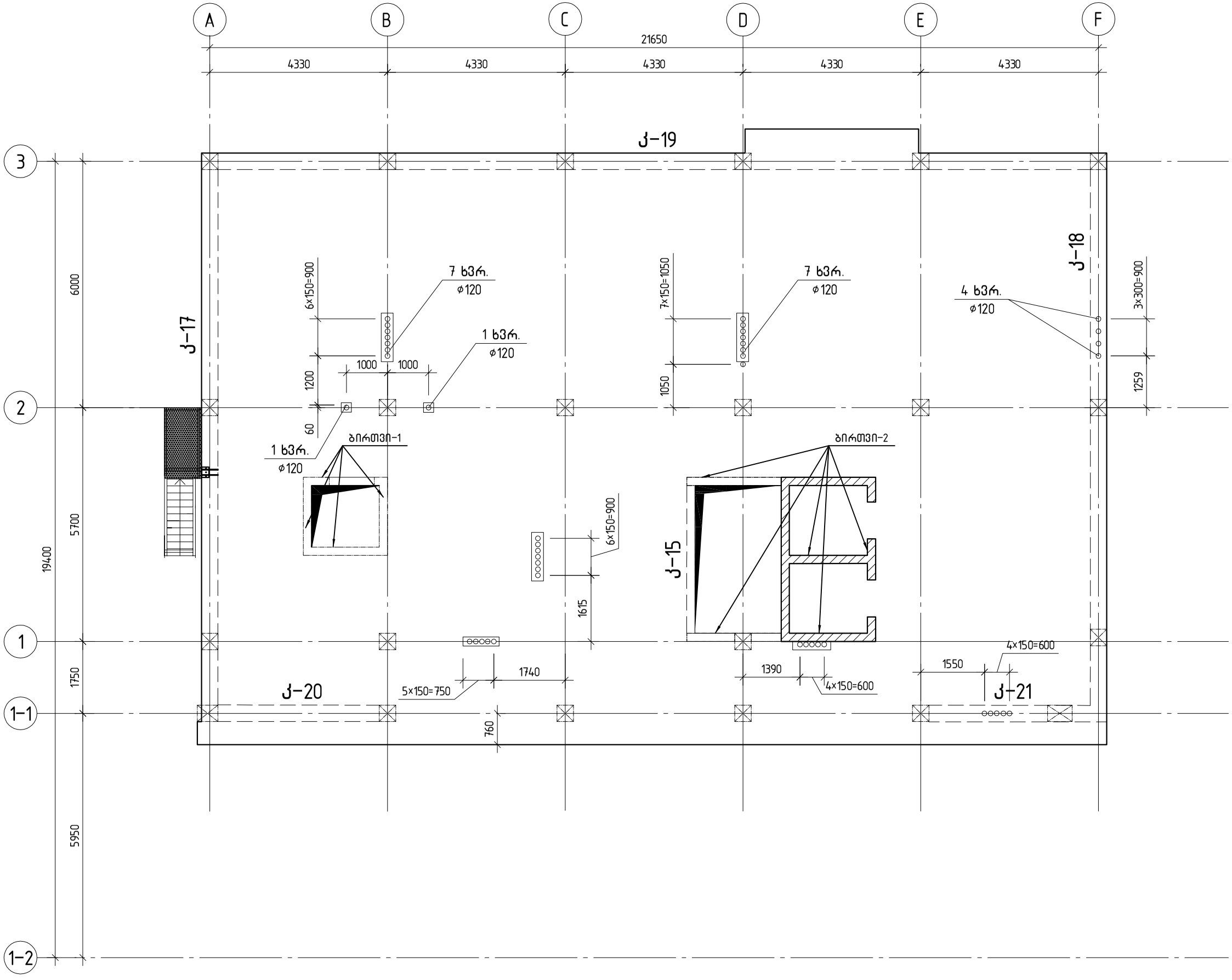

შპს „ჯი ეი ენ“		კოსტავას №27. "ვეება" ტერიტორიის კრებსითი გეგმა	
შპს „ჯი ეი ენ“			
შპს „ჯი ეი ენ“			
შპს „ჯი ეი ენ“	

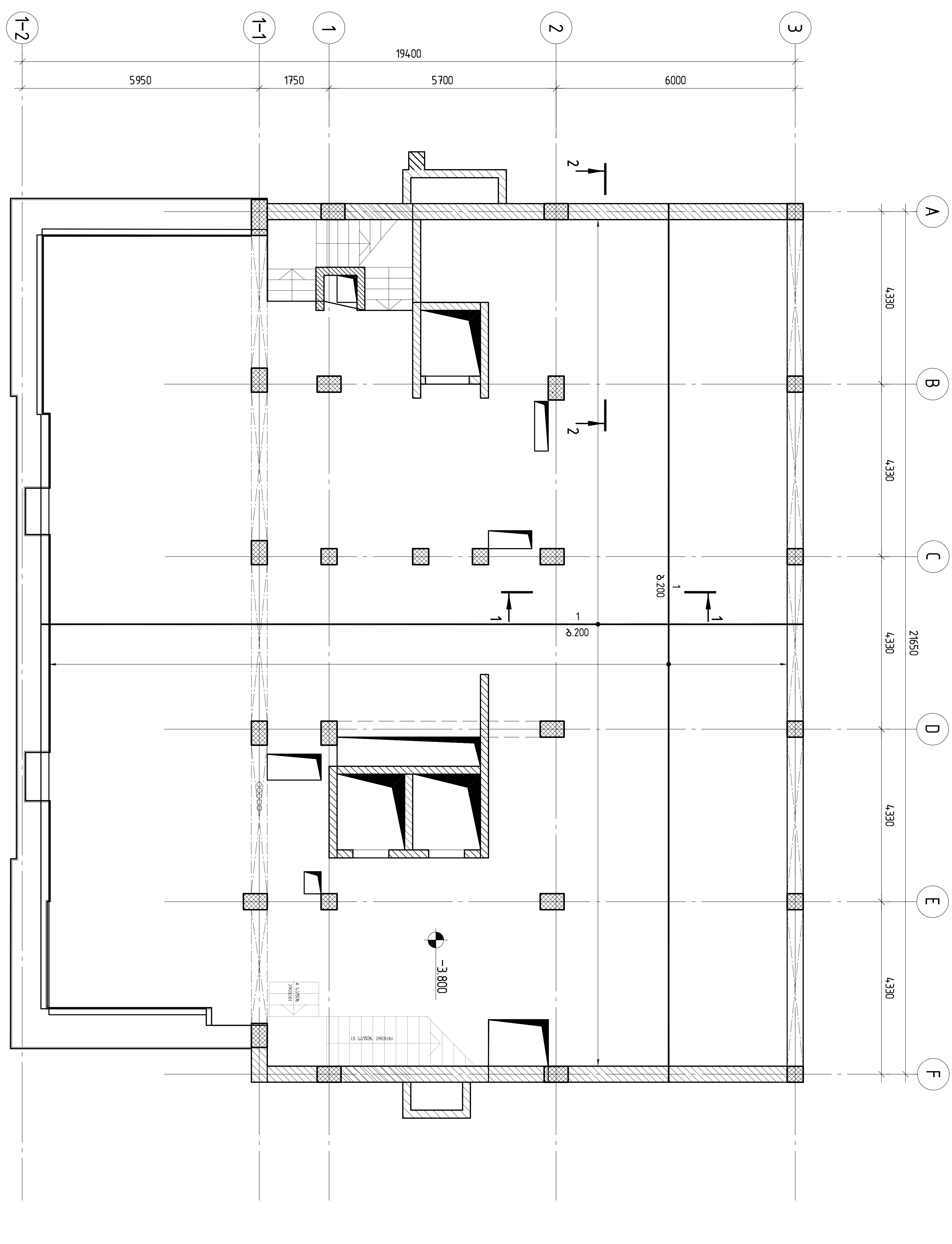

რ/ბ მონოლითური ფილის არმირების სქემა ▽−3.800 (ქვედა ფენა, ძირითადი არმატურა)

შ.პ.ს. „ჯი აი პი ენ“			კოსტავას №27. "მუზა" რეკონსტრუქცია ადაპტაციის პროექტი	
			რ/ბ მონოლითური ფილის არმირების სქემა ▽−3.800 (ქვედა ფენა, ძირითადი არმატურა)	მუშა პრ.
მთ.კონსტ.	ო.ქვრივიშვილი			დაკვ
შეასრულა	შ.სტურუა			ფურც. № 301
შეამოწმა	ო.ქვრივიშვილი		მასშტაბი 1:100 / ინვ. №	ფურცლები

შპს „ეპიენი"			
ძირითადი ნაგებობა №27. "ზვრაკი" ტურისტული ბაზის სამშენებლო ნაგებობა			
ძირითადი ნაგებობის სართული ▽–3.800 (ქვედა ფენა, დაბალზებითი არმატურა)			
შპს ენერგოპროექტი			
მ.ქარცივაძე			
მ.ქარცივაძე			
მ.ქარცივაძე			

რ/ბ მონოლითური ფილის არმირების სქემა ▽-3.800 (ზედა ფენა, ძირითადი არმატურა)

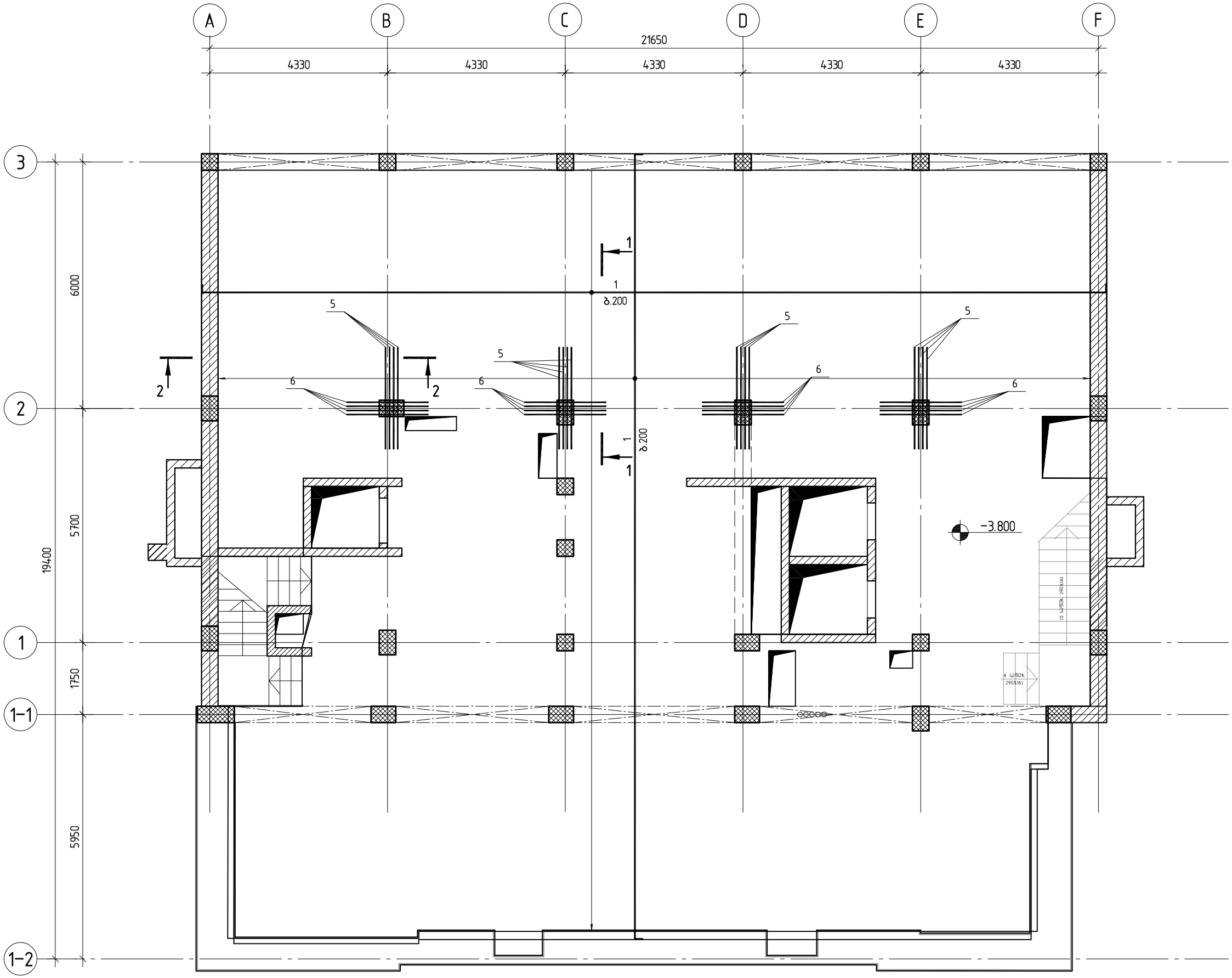

		ქალაქ თბილისის მერია	
		ქალაქის განვითარების სააგენტო	
		ქალაქ თბილისის მერიის სკოლების ინფრასტრუქტურის განვითარების სააგენტო	
		ქალაქ თბილისის მერიის ქალაქის

რ/ბ მონოლითური ფილის არმირების სქემა ▽−3.800 (ზედა ფენა, დამატებითი არმატურა)

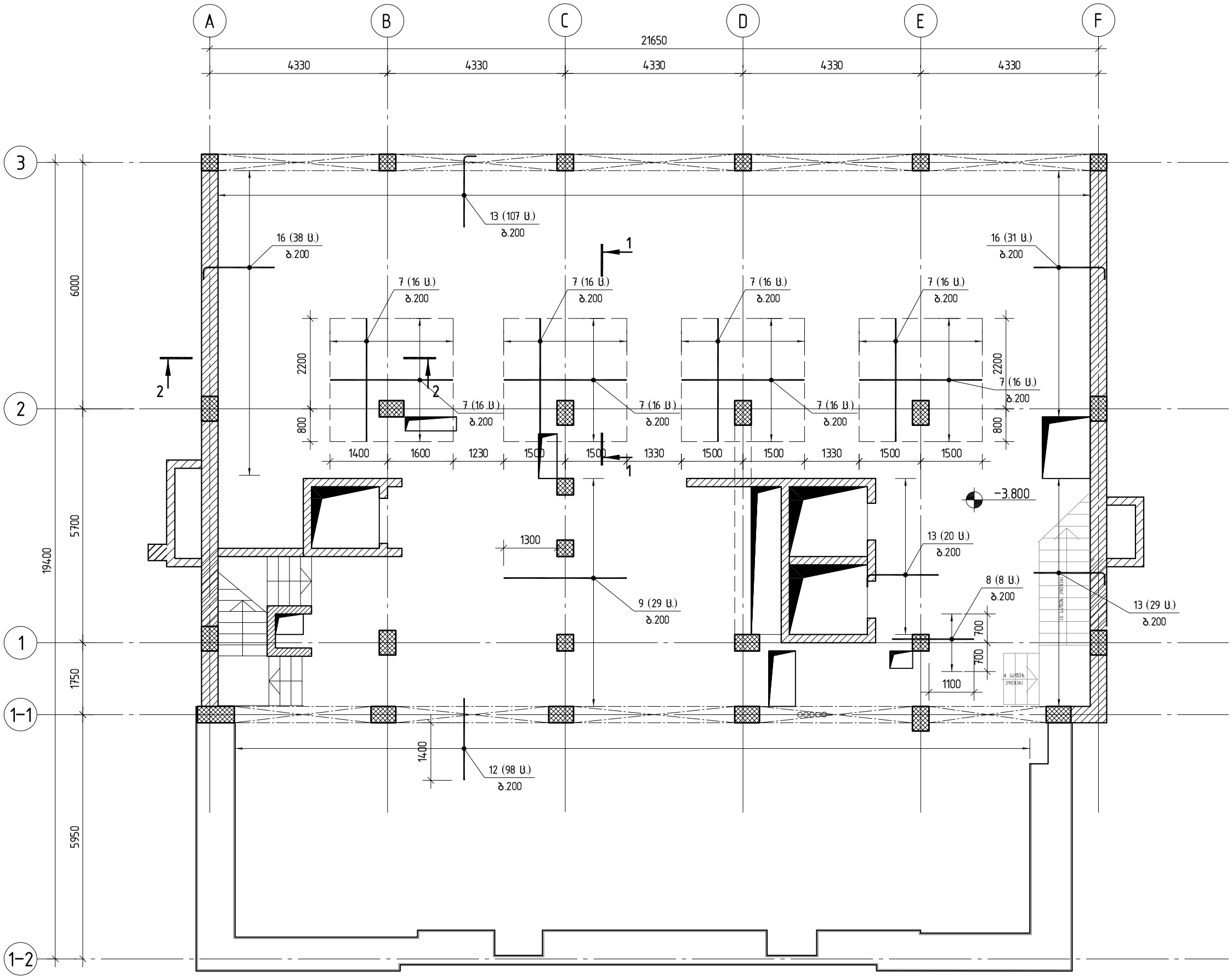

კორპუსის №27. "ფუნა" რეაბილიტაციის პროექტის ფარგლებში			
რ/ბ მონოლითური ფილის არმირების სქემა ▽−3.800 (ზედა ფენა, დამატებითი არმატურა)			
შპს "ეკოლოგიური ინჟინერინგი"			

		შპს „ჯი ეი ენ ჯი“	
ხელმძღვ.	მ.ქარიანიშვილი		
დაამოწმა	მ.ქარიანიშვილი		
შემსრულებელი	ზ.ლაზარაშვილი		
შემოწმებული	მ.ქარიანიშვილი		

ჟმოსაბმელი გზის №27. „ზუგდიდი - ცაიშის“ კმ2+000 - კმ3+000 მონაკვეთის რეაბილიტაციის პროექტი

ობიექტის მისამართი	ქ/ზ ზემო ოდიშის ადმინისტრაციული ერთეული, ზუგდიდის მუნიციპალიტეტი, სამეგრელო-ზემო სვანეთის მხარე
ნახაზის დასახელება	ქ/ზ მოწოლითური ფილის სქემა ▽-3.800 (საკიდებისა და ფიქსატორების განლაგების სქემა)
ნახაზის მასშტაბი 1:100	ნახ. № 63
ფურცლის № 305	ფურცლების რაოდენობა

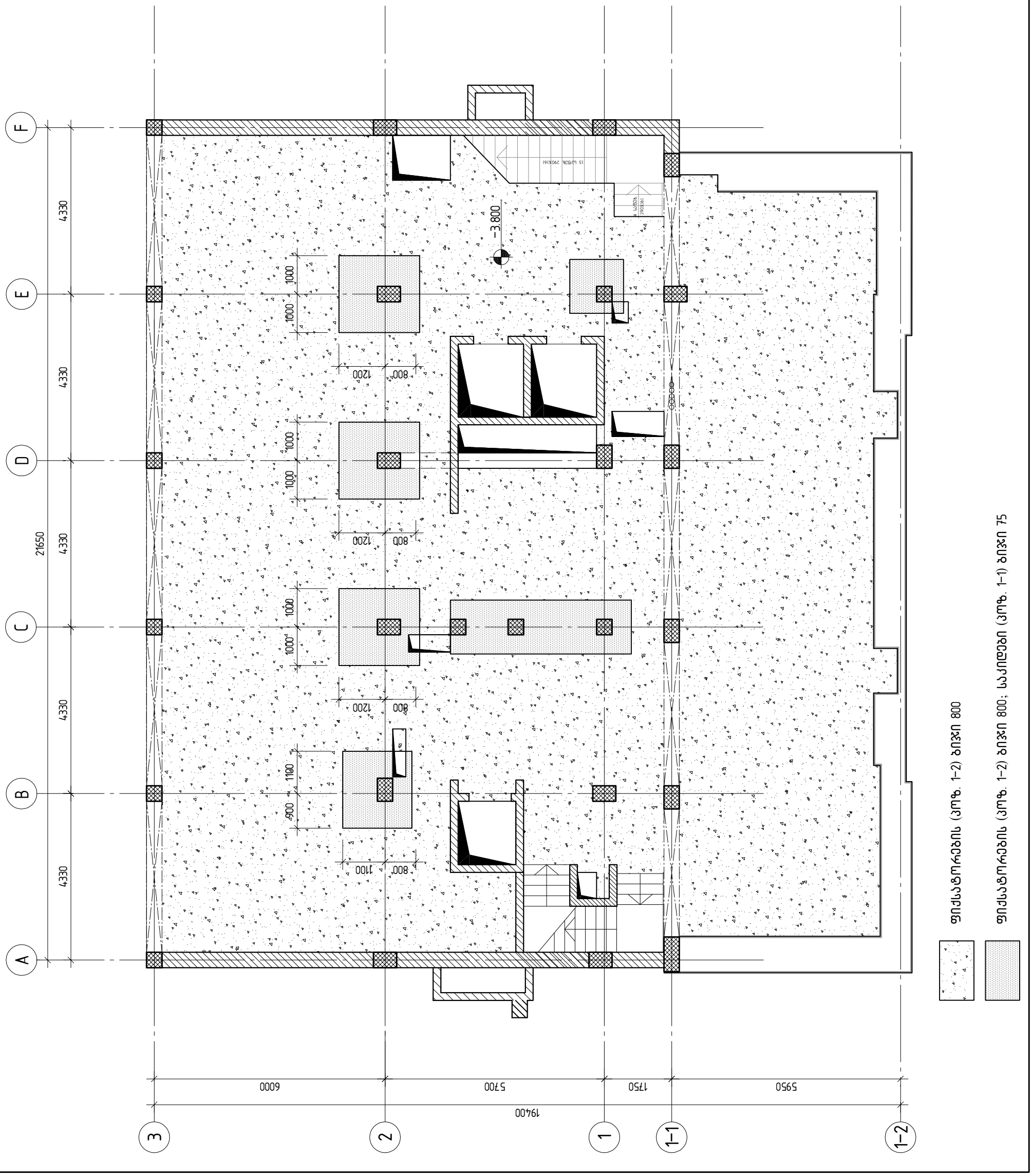

Поз.	Диаметр, мм	Длина одного стержня, м	Количество стержней, шт.	Общая длина стержней, м	Масса 1 м стержня, кг/м	Масса стержней, кг
1	ø12	7894.7	1	7894.7	0.89	7010.5
2	ø20	12000	2	24000	2.47	59.3
3	ø10	11000	2	22000	1.23	27.1
4	ø12	6970	8	55760	1.23	68.6
5	ø16	2500	16	40000	2.47	98.8
6	ø14	2000	16	32000	1.54	49.3
7	ø12	3000	128	384000	0.89	341.8
8	ø16	2000	8	16000	2.47	39.5
9	ø14	3000	29	87000	1.54	134.0
10	ø20	3000	20	60000	2.47	148.2
11	ø10	3000	168	504000	0.617	311.0
12	ø12	2000	162	324000	0.89	288.4
13	ø12	2000	156	312000	0.89	277.7

Поз. 1–1

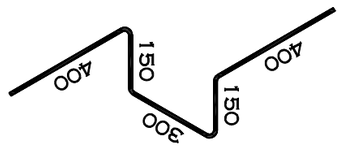

Поз. 1–2

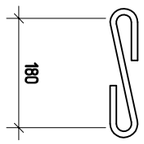

Поз.	Диаметр, мм	Длина одного стержня, м	Количество стержней, шт.	Общая длина стержней, м	Масса 1 м стержня, кг/м	Масса стержней, кг
14	ø8	2500	80	200000	0.395	79.0
15	ø8	2000	10	20000	0.395	7.9
16	ø8	2000	69	138000	0.395	54.5
1–1	ø10	1440	520	748800	0.617	462.1
1–2	ø8	350	4130	1445500	0.395	571.0
Общая масса бетона В30				74.70	м³	

Изм.	Кол.уч.	Лист	№ док.	Подп.	Дата
Разраб.	Иванов				03.25
Пров.	Петрова				03.25
Н.контр.	Сидоров				03.25
ГИП	Кузнецов				03.25

Схема армирования монолитной плиты перекрытия

Стадия: Р | Лист 1 | Листов 1

ООО «ПроектСтройСервис»

Масштаб 1:50

1-1

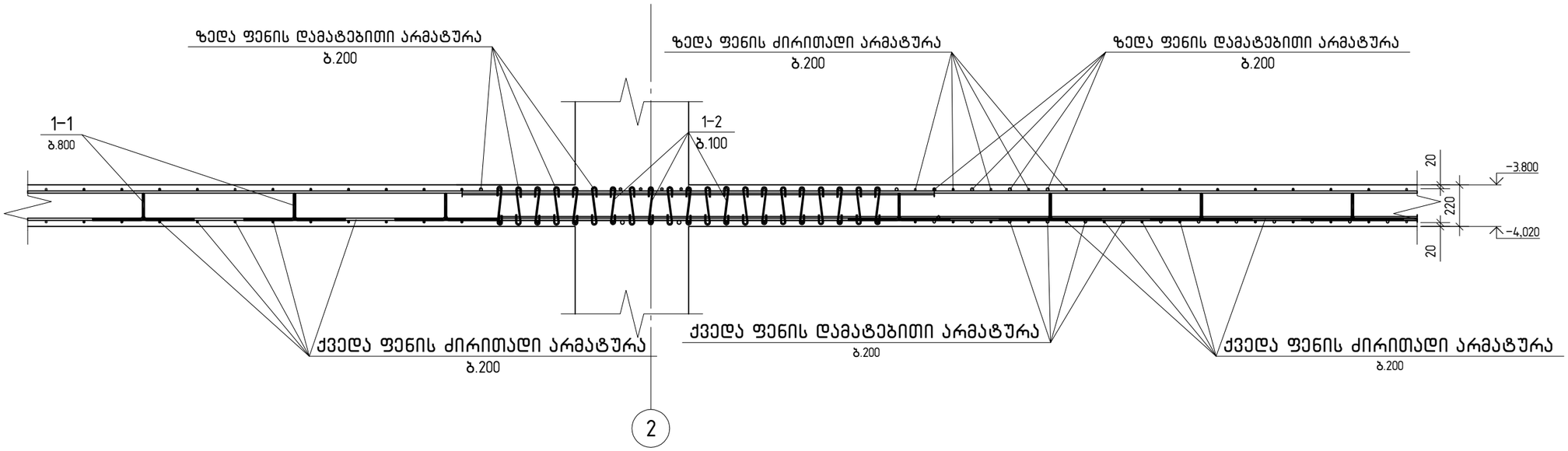

2-2

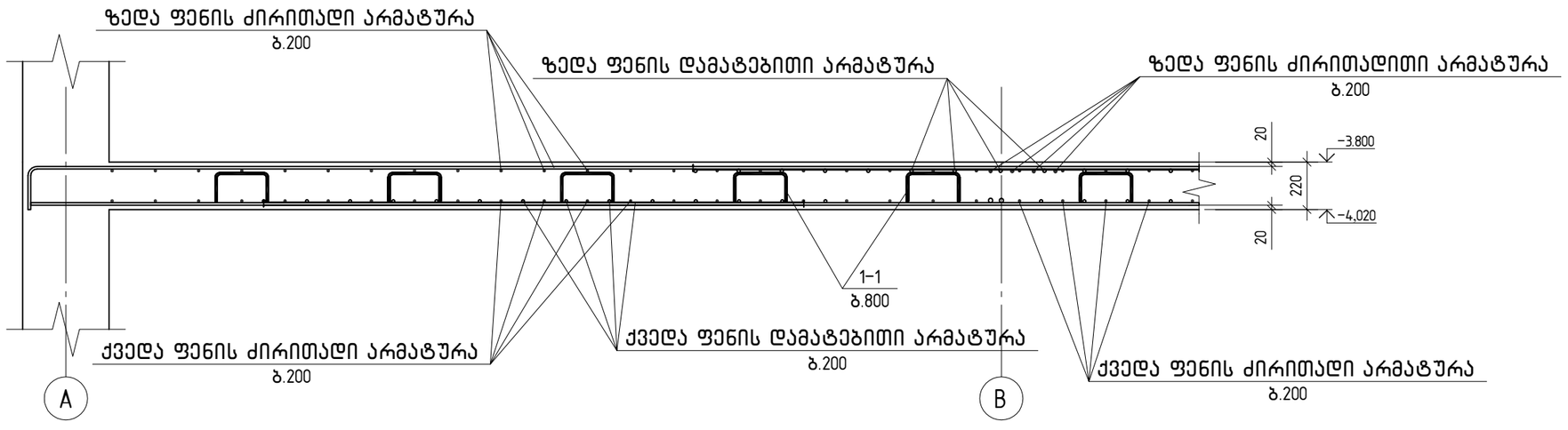

შ.პ.ს. „ჯი აი პი ეს“			კოსტავას №27. "მუზა" რეკონსტრუქცია ადაპტაციის პროექტი	
				მუშა პრ.
მთ.კონსტ.	ო.ქვრივიშვილი		რ/ბ მონოლითური ფილის კვეთები ▽–3.800 ნიშნულზე	დაკვ
შეასრულა	შ.სტურუა			ფურც. №307
შეამოწმა	ო.ქვრივიშვილი		მასშტაბი 1:	ინვ. № ფურცლები

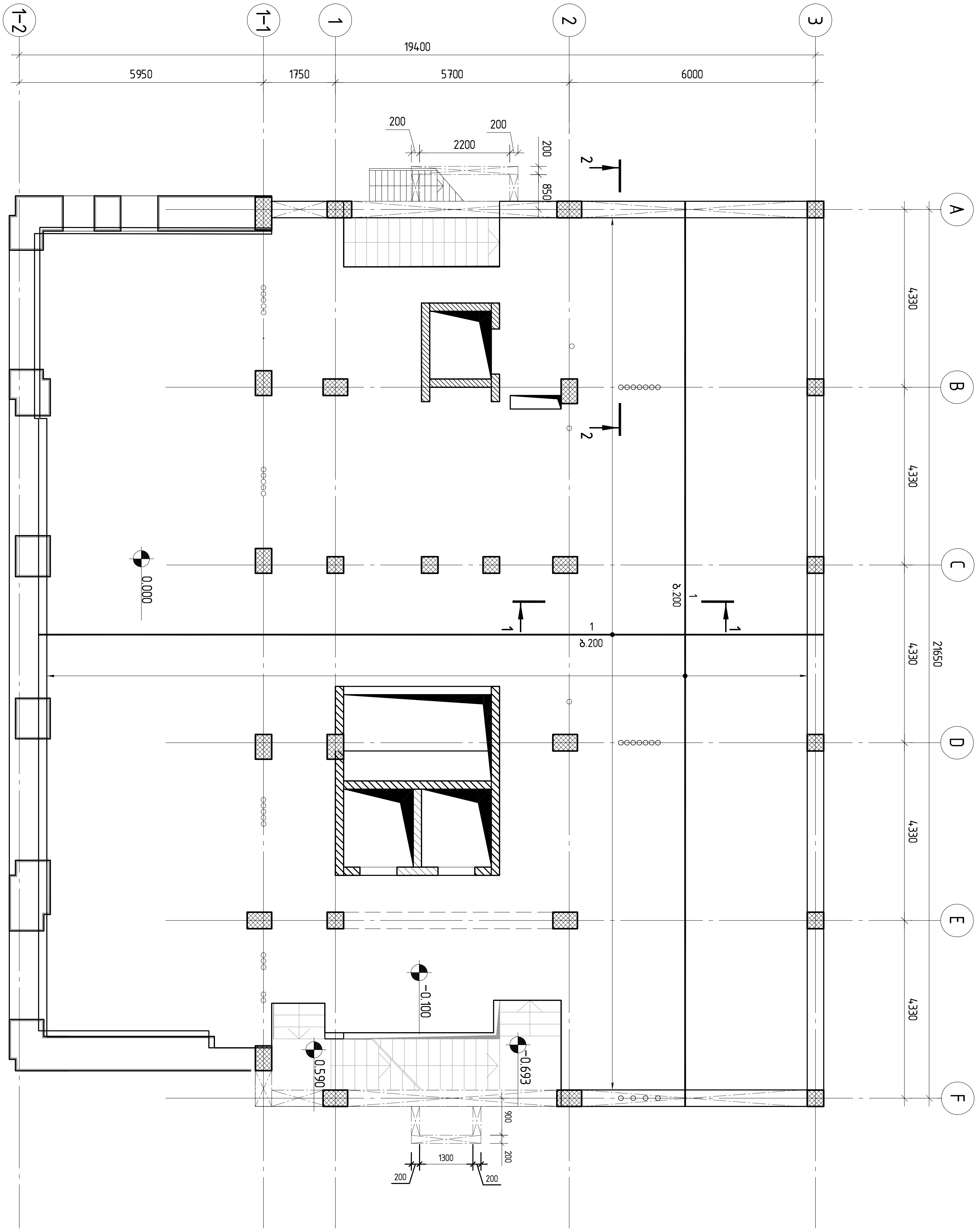

რ/ბ მონოლითური ფილის არმირების სქემა ▽-0.100(ქვედა ფენა, ძირითადი არმატურა)

შ.პ.ს. „ჯი აი პი ენ“			კოსტავას №27. "მუზა" რეკონსტრუქცია ადაპტაციის პროექტი		
			რ/ბ მონოლითური ფილის არმირების სქემა ▽-0.100(ქვედა ფენა, ძირითადი არმატურა)		მუშა პრ.
მთ.კონსტ.	ო.ქვრივიშვილი				დაკვ
შეასრულა	შ.სტურუა				ფურც. № 308
შეამოწმა	ო.ქვრივიშვილი		მასშტაბი 1:100	ინვ. №	ფურცლები

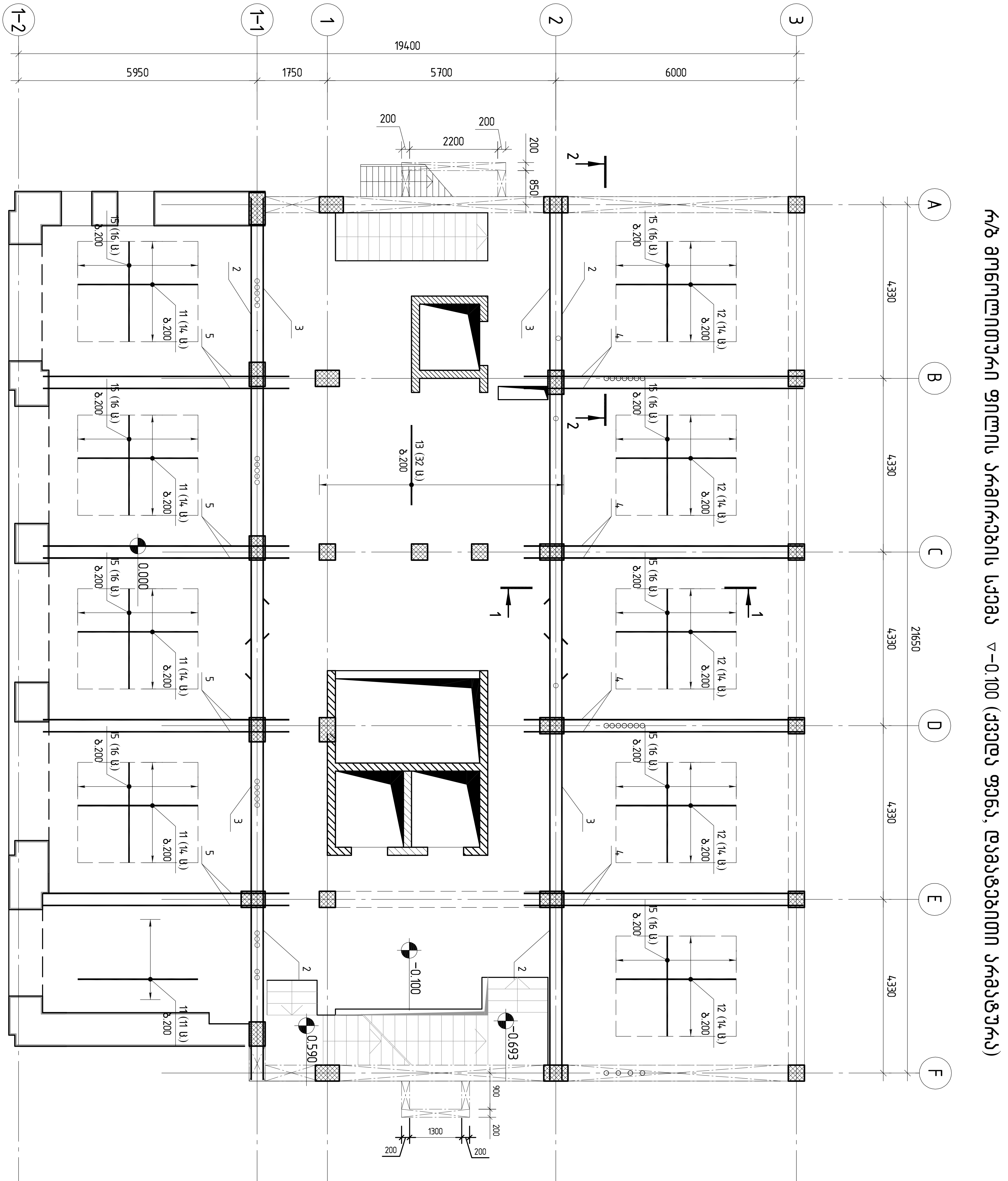

შ.პ.ს. „ჯი აი პი ენ"			კოსტავას №27. "მუზა" რეკონსტრუქცია ადაპტაციის პროექტი	
				მუშა პრ.
მთ.კონსტ.	ო.ქვრივიშვილი		რ/ბ მონოლითური ფილის არმირების სქემა ▽-0.100 (ქვედა ფენა, დამატებითი არმატურა)	დაკვ
შეასრულა	შ.სტურუა			ფურც. № 309
შეამოწმა	ო.ქვრივიშვილი		მასშტაბი 1:100 ინვ. №	ფურცლები

რ/ბ მონოლითური ფილის არმირების სქემა ▽−0.100 (ზედა ფენა, ძირითადი არმატურა)

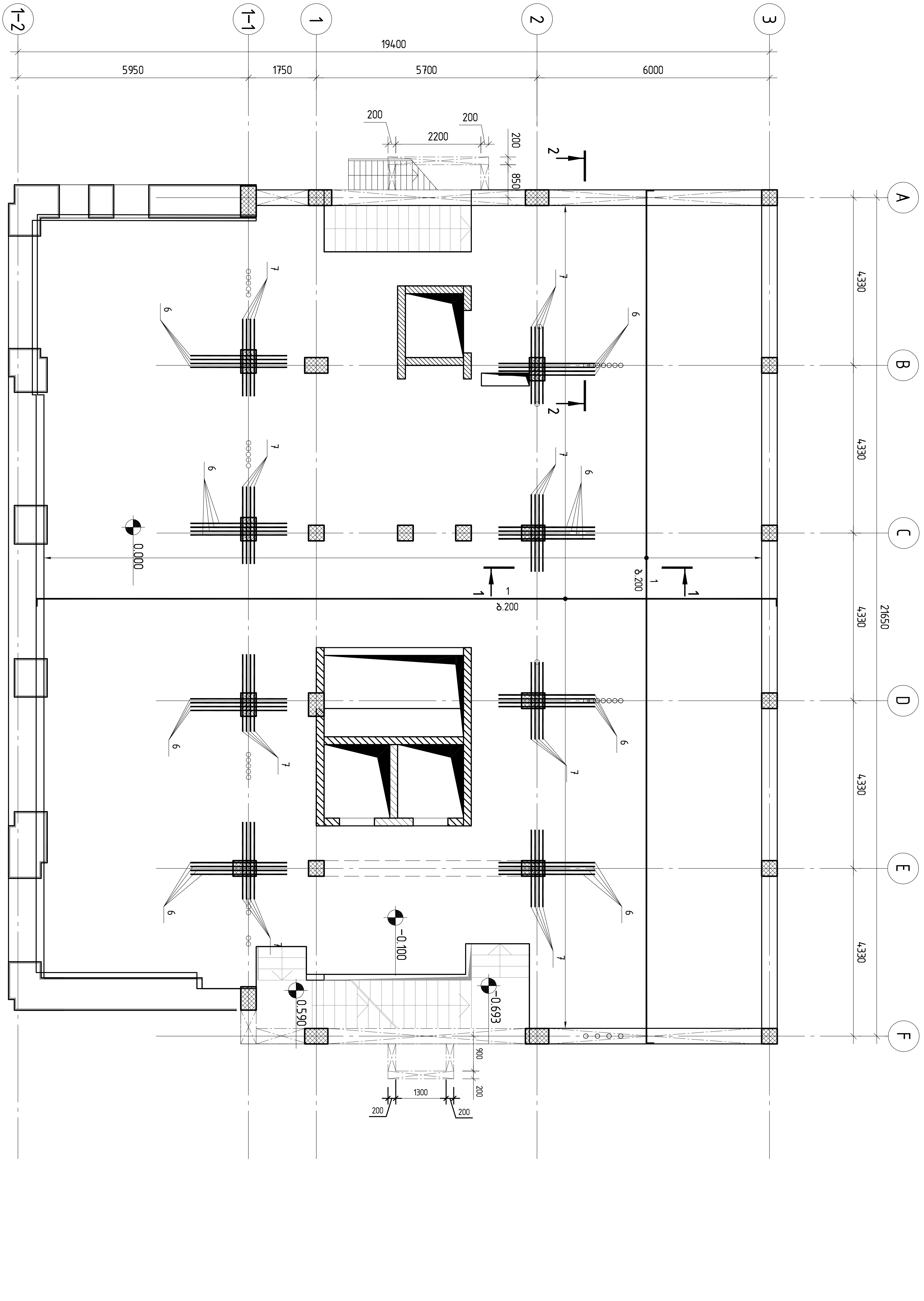

შ.პ.ს. „ჯი აი პი ენ“			კოსტავას №27. "მუზა" რეკონსტრუქცია ადაპტაციის პროექტი		
			რ/ბ მონოლითური ფილის არმირების სქემა ▽−0.100 (ზედა ფენა, ძირითადი არმატურა)		მუშა პრ.
მთ.კონსტ.	ო.ქვრივიშვილი				დაკვ
შეასრულა	შ.სტურუა				ფურც. № 310
შეამოწმა	ო.ქვრივიშვილი		მასშტაბი 1:100	ინვ. №	ფურცლები

რ/ბ მონოლითური ფილის არმირების სქემა ▽-0.100 (ზედა ფენა, დამატებითი არმატურა)

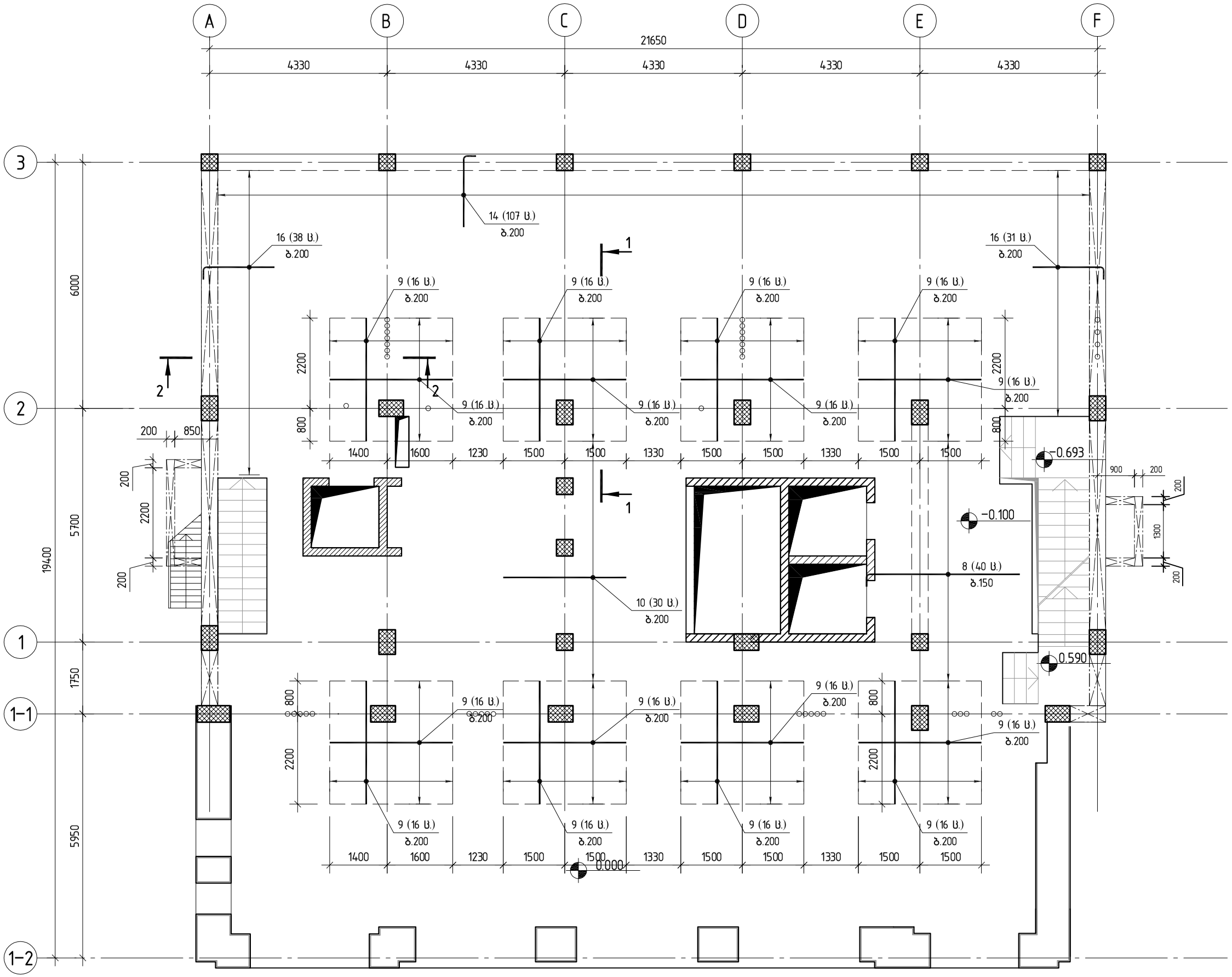

შპს "ჯეპიენ"		ქ.ბათუმში №27. "ფუნა" რესტორნის აშენების პროექტის	
შპს "ჯეპიენ"			
შპს "ჯეპიენ"			
შპს "ჯეპიენ"	

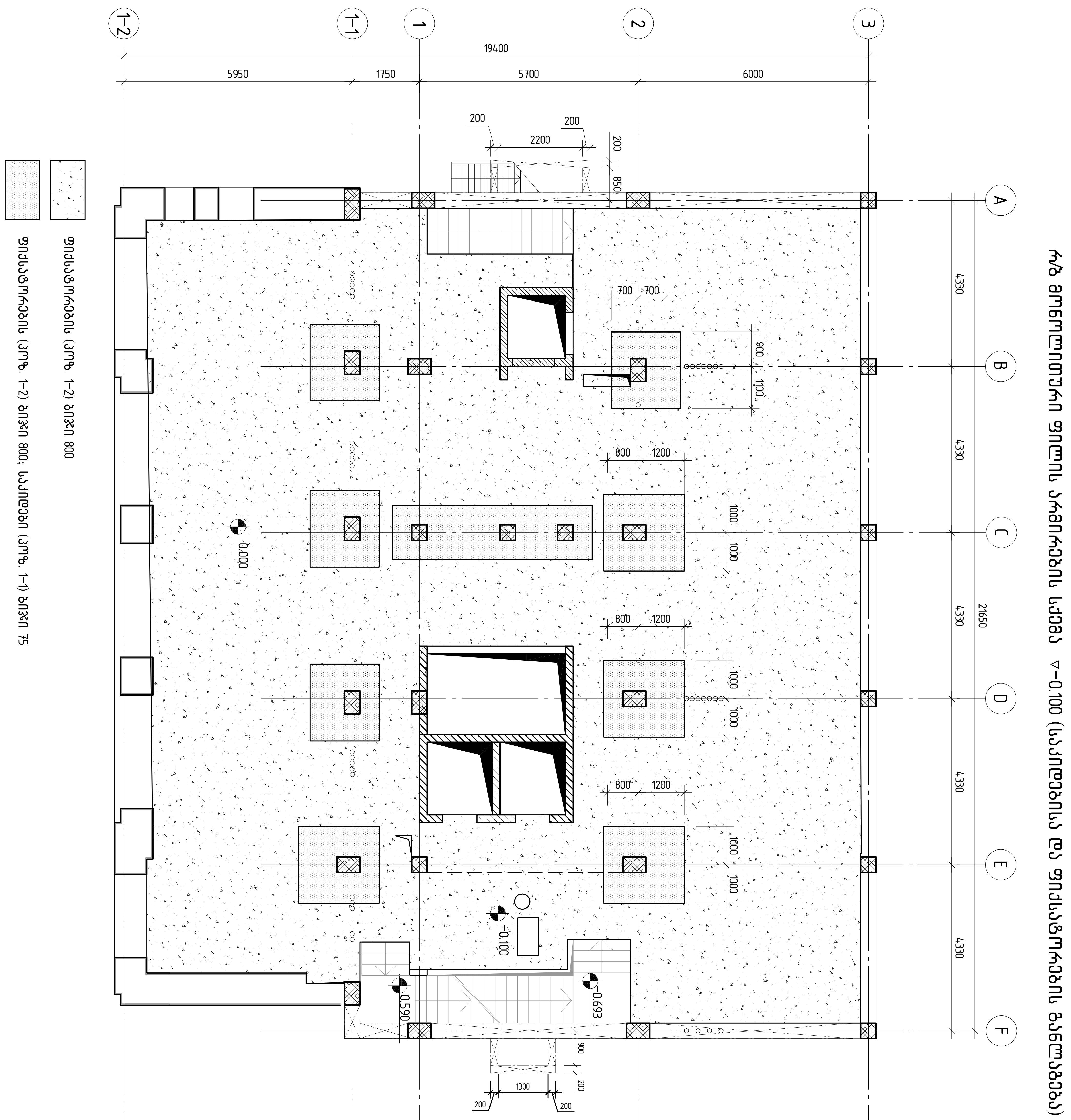

შ.პ.ს. „ჯი აი პი ენ“		კოსტავას №27. "მუზა" რეკონსტრუქცია ადაპტაციის პროექტი	
			მუშა პრ.
მთ.კონსტ.	ო.კერიჟიშვილი	რ/ბ მონოლითური ფილის არმირების სქემა ▽-0.100 (საკიდებისა და ფიქსატორების განლაგება)	დაკვ.
შეასრულა	შ.სტურუა		ფურც. № 312
შეამოწმა	ო.კერიჟიშვილი	მასშტაბი 1:100 / ინვ. №	ფურცლები

Поз.	Диаметр и марка	Кол.	Длина 1 шт., м	Общая длина, м
	Фундамент			
1	ø12 A500C L=7724.2 м		0.89	6859.1
	ø20 A500C			
2	L=12000	4	29.64	118.6
3	L=11000	4	27.17	108.7
4	L=6970	8	17.22	137.8
5	L=6140	8	15.17	121.4
6	L=2500	32	6.18	197.8
7	L=2000	32	4.94	158.1
	ø16 A500C			
8	L=4000	40	6.32	252.8
9	L=3000	256	4.74	1213.4
	ø14 A500C			
10	L=3000	30	3.63	108.9
	ø12 A500C			
11	L=3000	67	2.66	178.5
	ø10 A500C			
12	L=3000	70	1.85	129.6
13	L=2000	32	1.23	39.5
14	L=2000	107	1.23	132.0

Змц. 1–1

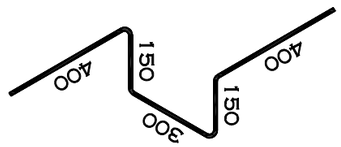

Змц. 1–2

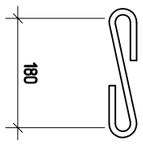

Поз.	Диаметр и марка	Кол.	Длина 1 шт., м	Общая длина, м
15	ø8 A500C			
	L=2500	144	0.99	142.2
16	L=2000	69	0.79	54.5
	ø10 A500C			
1-1	L=1440	530	0.89	473.18
	ø8 A500C			
1-2	L=350	6500	0.14	898.62
	Арматурная сетка			1325
	Бетон тяжелый класса В30		79.50	м³
				142

			Зміцнювальна частина №27. "Вітчизняний" (Фундамент, Фундаментна плита, Арматурний виріб)
			ТОВ "ЗНТУ"
Зм.	Арк.	№ докум.	Підпис
Розр.		Перевір.	
Н. контр.		Затв.	
Арк.	Маса	Масштаб	
1		1:100	
Аркушів 1		Формат А3	

1-1

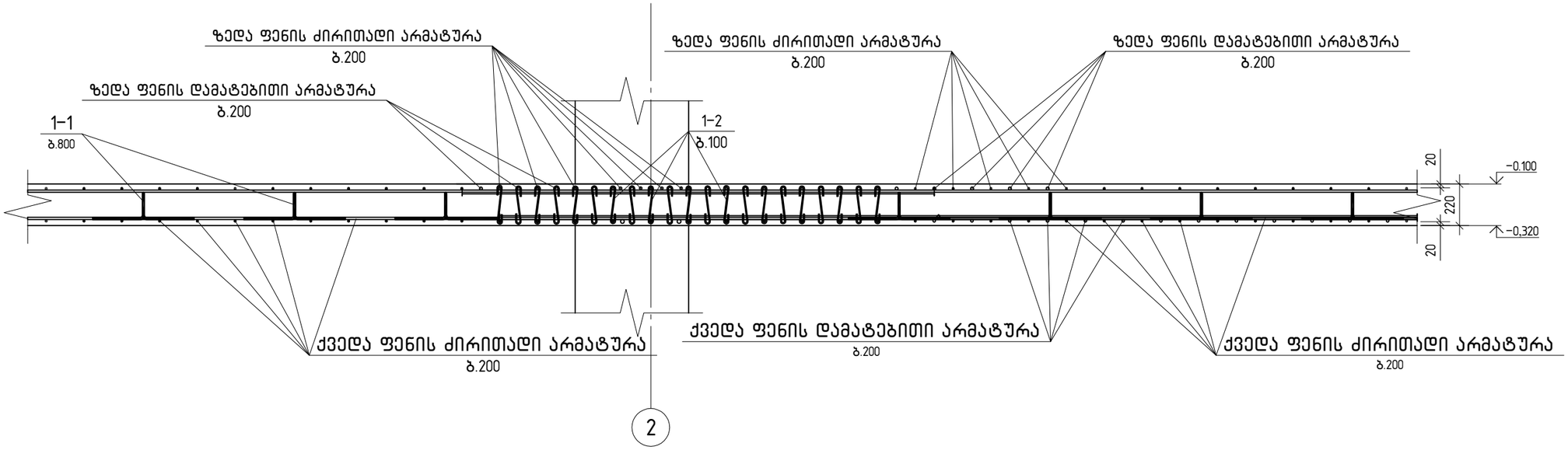

2-2

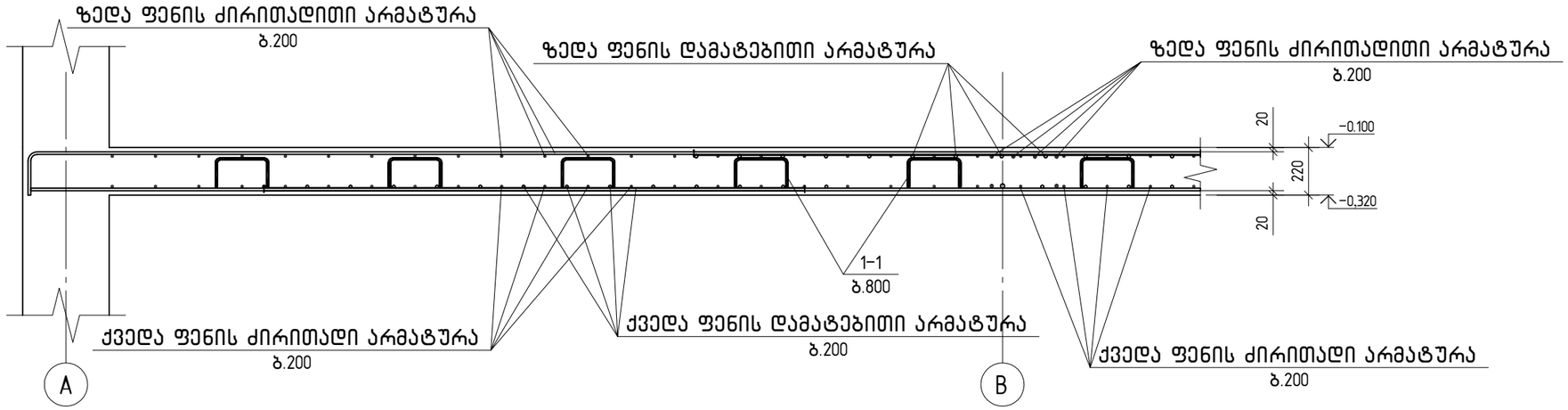

შ.პ.ს. „ჯი აი პი ენ“			კოსტავას №27. "მუზა" რეკონსტრუქცია აღდგენის პროექტი	
				მუშა პრ.
მთ.კონსტ.	ო.ქვრივიშვილი		რ/ბ მონოლითური ფილის კვეთები ▽−0.100 ნიშნულზე	დაკვ
შეასრულა	შ.სტურუა			ფურც. №314
შეამოწმა	ო.ქვრივიშვილი		მასშტაბი 1:	ინვ. № ფურცლები

რ/ზ მონოლითური ფილის არმირების სქემა ▽+3.100 და +4.060(ქვედა ფენა, ძირითადი არმატურა)

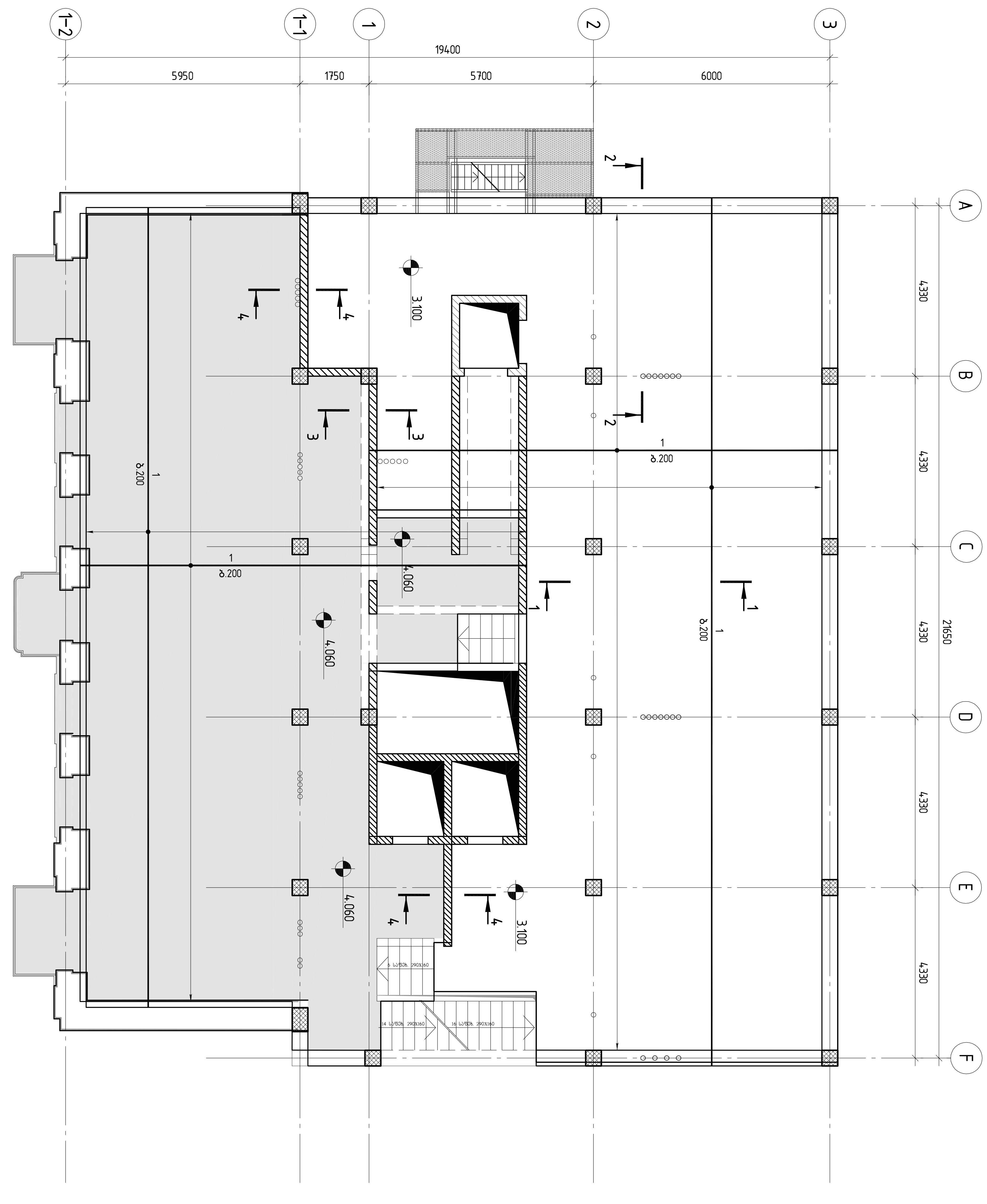

IPN შ.პ.ს. „ჯი აი პი ენ“			კოსტავას №27. "მუზა" რეკონსტრუქცია ადაპტაციის პროექტი	
			რ/ზ მონოლითური ფილის არმირების სქემა ▽+3.100 და +4.060(ქვედა ფენა, ძირითადი არმატურა)	მუშა პრ.
მთ.კონსტ.	ო.ქვრივიშვილი			დაკვ
შეასრულა	შ.სტურუა			ფურც. № 315
შეამოწმა	ო.ქვრივიშვილი		მასშტაბი 1:100 / ინვ. №	ფურცლები

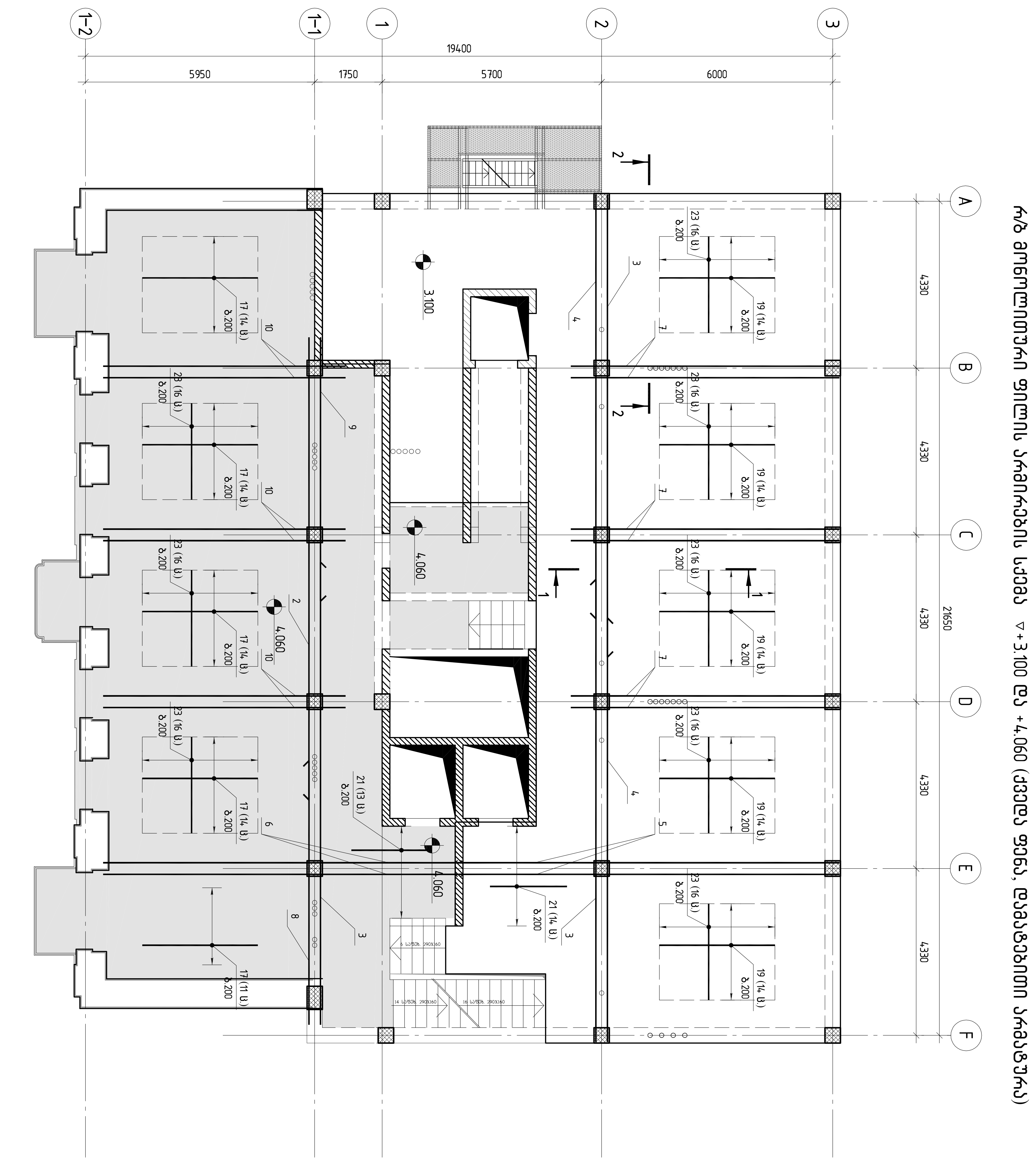

GIPN შ.პ.ს. „ჯი აი პი ენ“			კოსტავას №27. "მუზა" რეკონსტრუქცია ადაპტაციის პროექტი	
			რ/ბ მონოლითური ფილის არმირების სქემა ▽+3.100 და +4.060 (ქვედა ფენა, დამატებითი არმატურა)	მუშა პრ.
მთ.კონსტ.	ო.ქვრივიშვილი			დაკვ
შეასრულა	შ.სტურუა			ფურც. № 316
შეამოწმა	ო.ქვრივიშვილი		მასშტაბი 1:100 / ინვ. №	ფურცლები

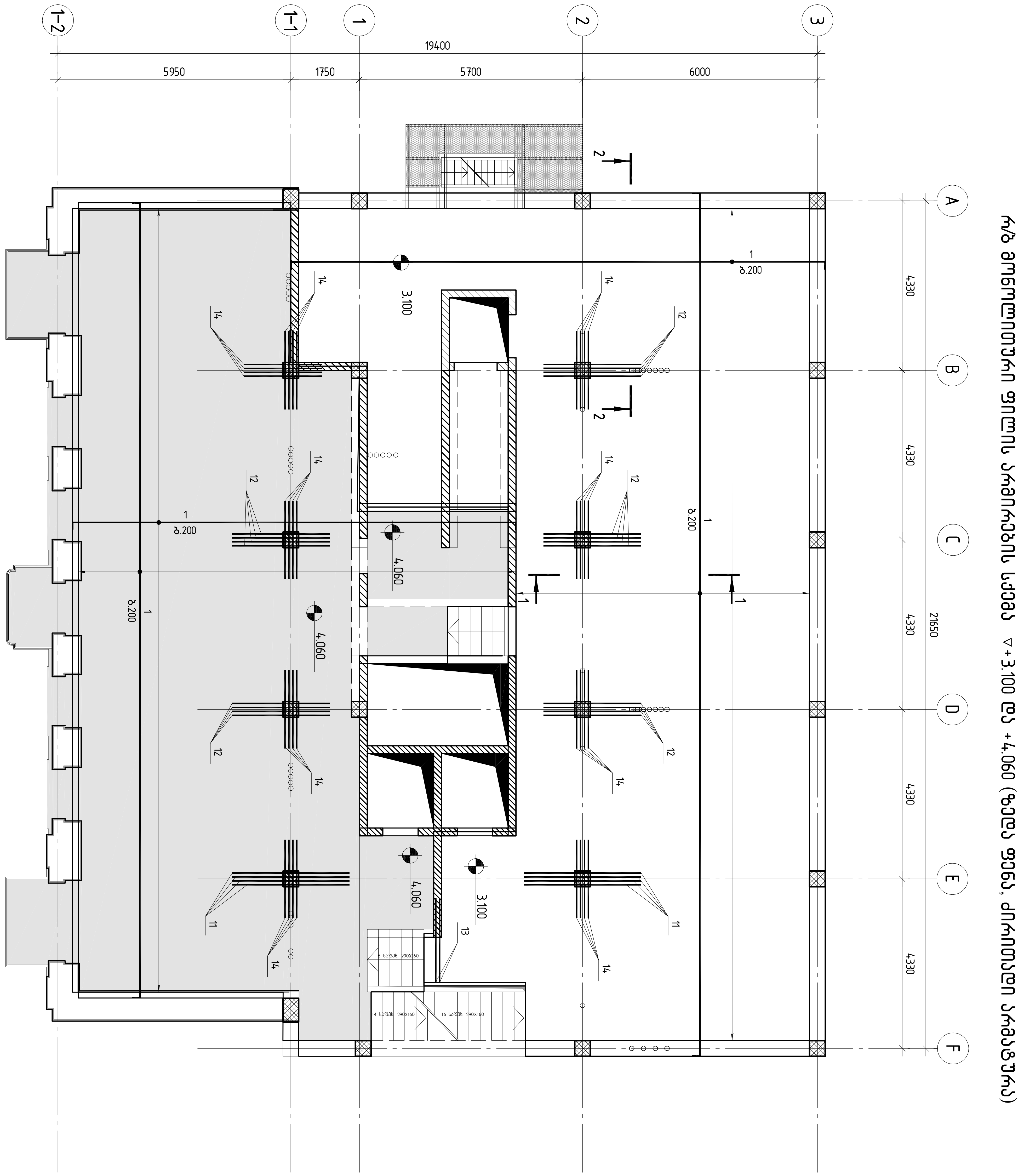

შ.პ.ს. „ჯი აი პი ენ"			კოსტავას №27. "მუზა" რეკონსტრუქცია ადაპტაციის პროექტი	
			რ/ბ მონოლითური ფილის არმირების სქემა ▽+3.100 და +4.060 (ზედა ფენა, ძირითადი არმატურა)	მუშა პრ.
მთ.კონსტ.	ო.ქვრივიშვილი			დაკვ
შეასრულა	შ.სტურუა			ფურც. № 317
შეამოწმა	ო.ქვრივიშვილი		მასშტაბი 1:100 / ინვ. №	ფურცლები

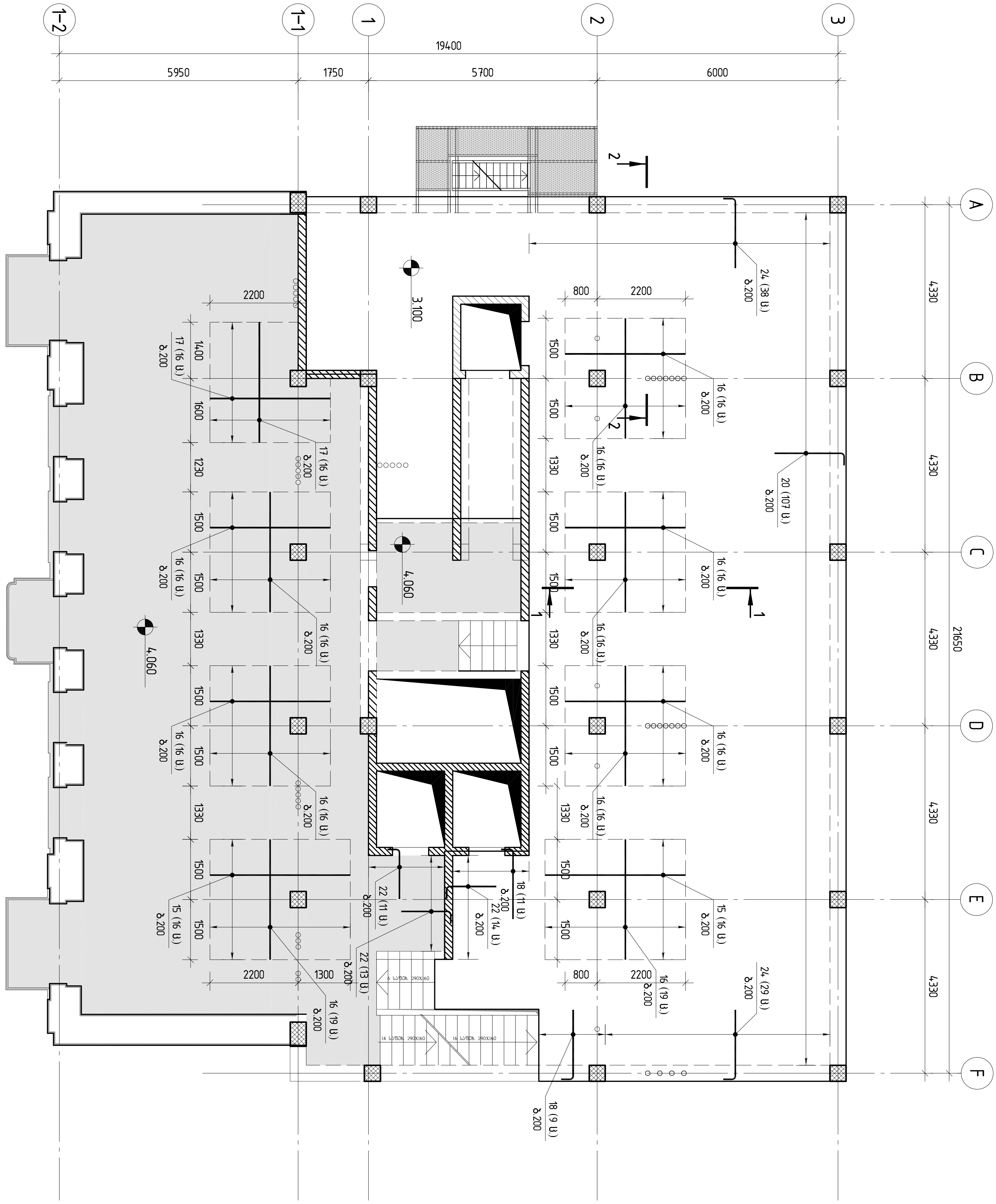

რ/ბ მონოლითური ფილის არმირების სქემა ▽+3.100 და +4.060 (ზედა ფენა, დამატებითი არმატურა)

GIPN შ.პ.ს. „ჯი აი პი ენ“			კოსტავას №27. "მუზა" რეკონსტრუქცია ადაპტაციის პროექტი	
				მუშა პრ.
მთ.კონსტ.	ო.კვერივიშვილი		რ/ბ მონოლითური ფილის არმირების სქემა ▽+3.100 და +4.060 (ზედა ფენა, დამატებითი არმატურა)	დაკვ
შეასრულა	შ.სტურუა			ფურც. № 318
შეამოწმა	ო.კვერივიშვილი		მასშტაბი 1:100 ინვ. №	ფურცლები

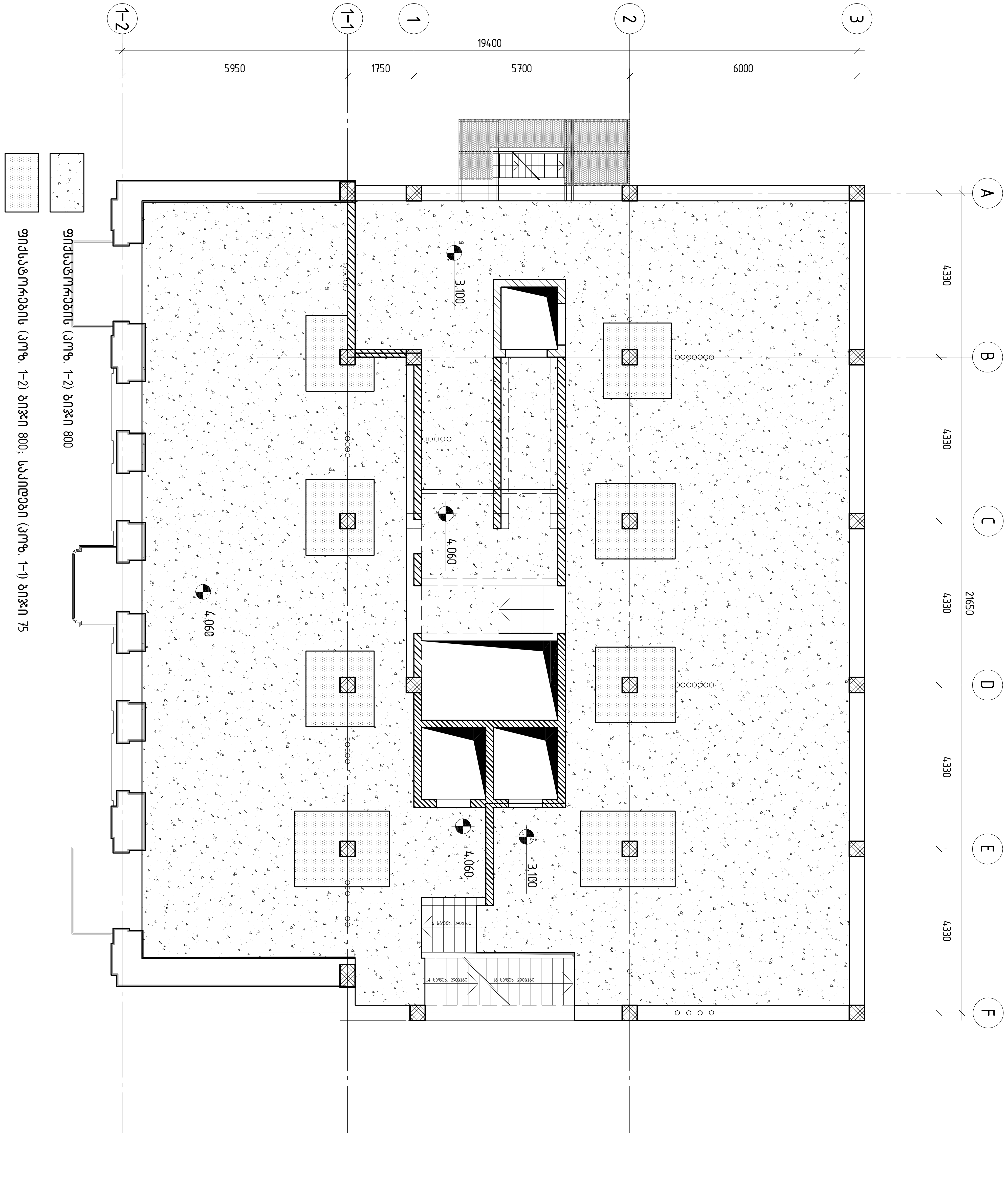

რ/ბ მონოლითური ფილის არმირების სქემა ▽+3.100 და +4.060 (საკიდებისა და ფიქსატორების განლაგება)

შ.პ.ს. „ჯი აი პი ენ“			კოსტავას №27. "მუზა" რეკონსტრუქცია ადაპტაციის პროექტი		
					მუშა პრ.
მთ.კონსტ.	ო.ქვრივიშვილი		რ/ბ მონოლითური ფილის არმირების სქემა ▽+3.100 და +4.060 (საკიდებისა და ფიქსატორების განლაგება)		დაკვ
შეასრულა	შ.სტურუა				ფურც. № 319
შეამოწმა	ო.ქვრივიშვილი		მასშტაბი 1:100	ინვ. №	ფურცლები

პოზ.	ა ღ წ ი შ ვ ნ ა	დ ა ს ა ხ ე ლ ე ბ ა	რაოდ.	მასა,ე რთ. კგ	შენიშვნა
		დეტალები			
1		ø12 A500C L=7638.8 მ		0.89	6783.3
		ø20 A500C			
2		L=12000	1	29.64	29.6
3		L=12000	3	29.64	88.9
4		L=11000	2	27.17	54.3
5		L=9970	2	24.63	49.3
6		L=9340	2	23.07	46.1
7		L=6970	6	17.22	103.3
8		L=6850	1	16.92	16.9
9		L=6850	1	16.92	16.9
10		L=6290	6	15.54	93.2
11		L=3000	8	7.41	59.3
12		L=2500	20	6.18	123.6
13		L=2150	2	5.31	10.6
14		L=2000	36	4.94	177.8
		ø16 A500C			
15		L=3500	32	5.53	177.0
16		L=3000	198	4.74	938.5
		ø12 A500C			
17		L=3000	99	2.66	263.7
18		L=2000	20	1.78	35.5
		ø10 A500C			
19		L=3000	70	1.85	129.6
20		L=2000	107	1.23	132.0
21		L=2000	27	1.23	33.3
22		L=1500	38	0.93	35.2
		ø8 A500C			
23		L=2500	128	0.99	126.4
24		L=2000	67	0.79	52.9
		ø10 A500C			
1-1		L=1440	550	0.89	491.04
		ø8 A500C			
1-2		L=350	5500	0.14	760.37
		მასალები			10829
		B30 კლასის ბეტონი		76.90	მ³
					141

პოზ. 1-1

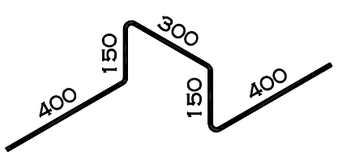

პოზ. 1-2

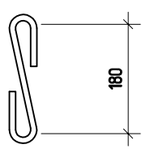

GIPN შ.პ.ს. „ჯი აი პი ენ“			კოსტავას №27. "მუზა" რეკონსტრუქცია აღდგენის პროექტი	
				მუშა პრ.
მთ.კონსტ.	ო.ქვრივიშვილი		რ/ბ მონოლითური ფილის სპეციფიკაცია ▽+3.100 და +4.060 ნიშნულებზე	დაკვ
შეასრულა	შ.სტურუა			ფურც. №320
შეამოწმა	ო.ქვრივიშვილი		მასშტაბი 1:	ინვ. № ფურცლები

1-1

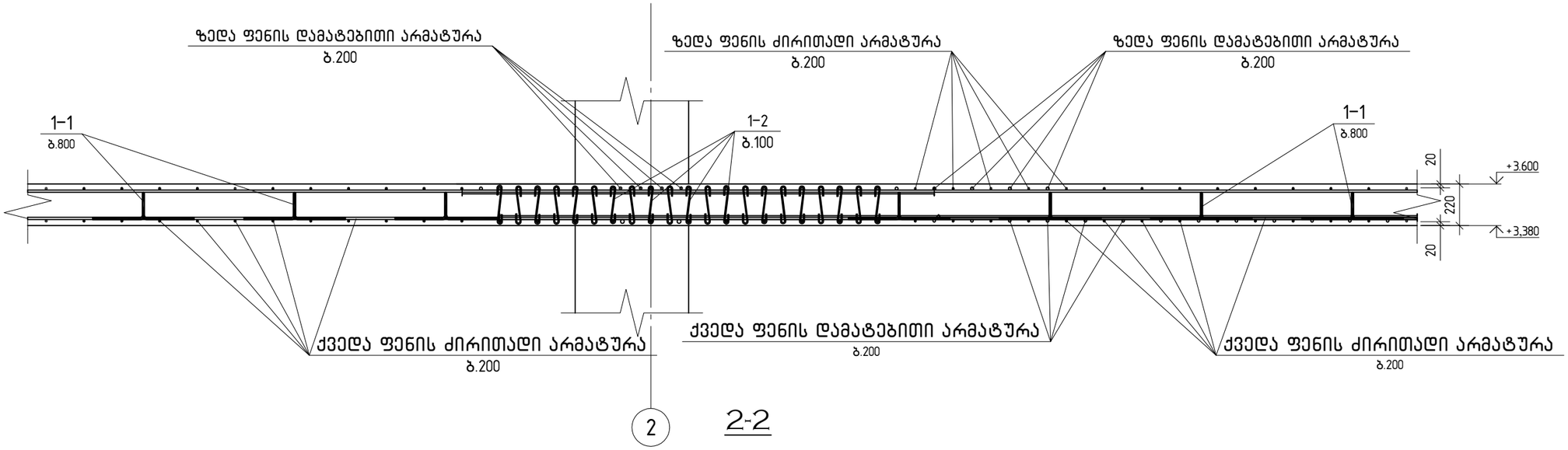

2-2

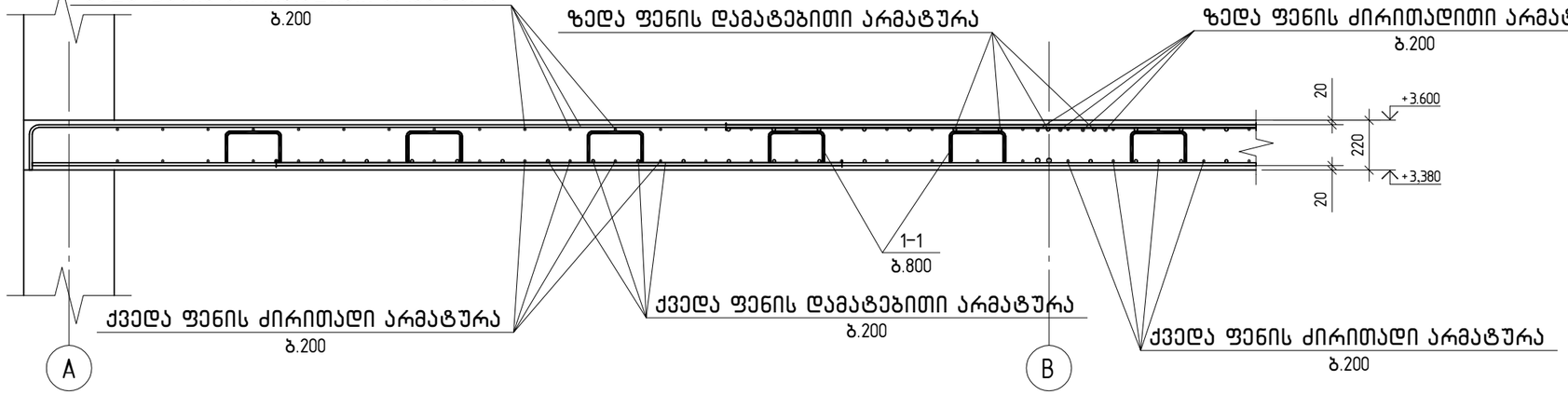

3-3

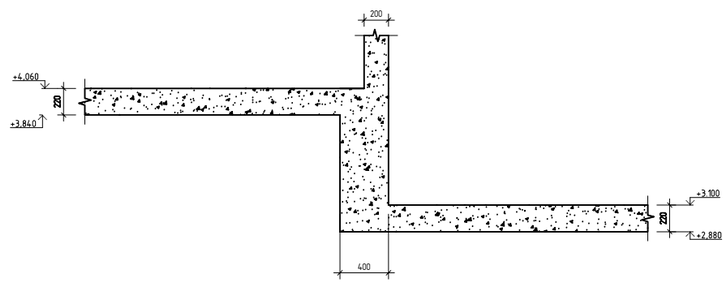

4-4

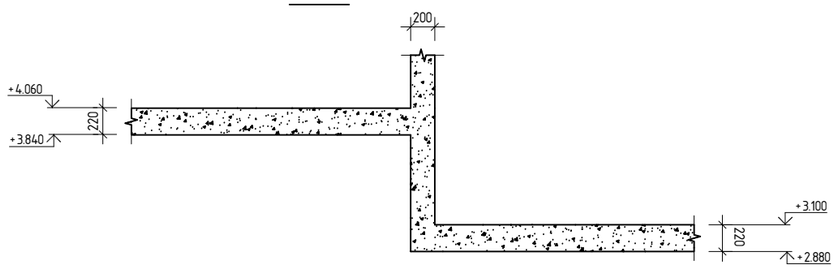

შპს „ჯი აი პი ეი“			კოსტავას №27. "მუზა" რეკონსტრუქცია ადაპტაციის პროექტი	
				მუშა პრ.
მთ.კონსტ.	ო.ქვრივიშვილი		რ/ბ მონოლითური ფილის კვეთები ▽+3.100 და +4.060 ნიშნულებზე	დაკვ
შეასრულა	მ.სტურუა			ფურც. №321
შეამოწმა	ო.ქვრივიშვილი		მასშტაბი 1:	ინვ. № ფურცლები

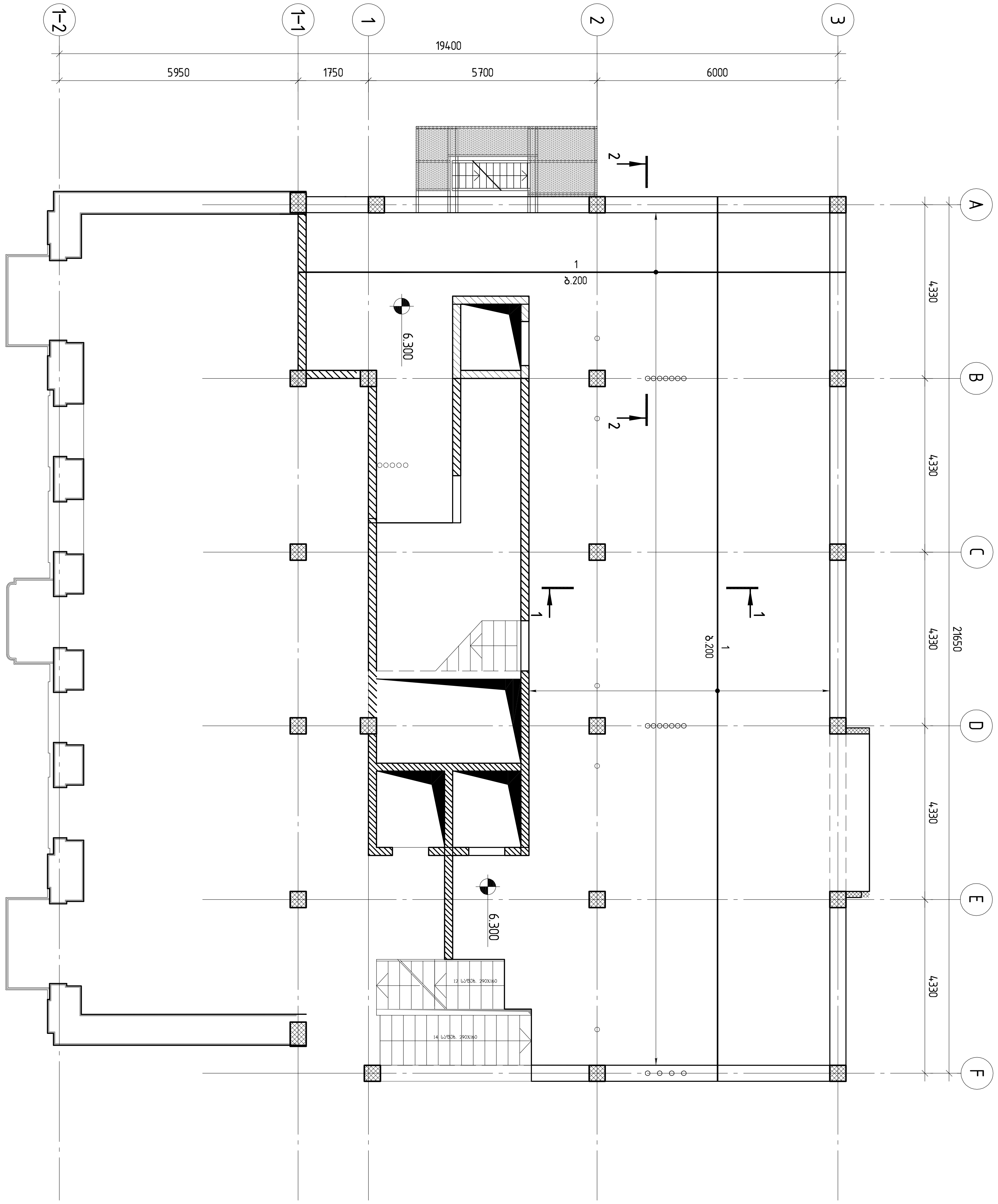

რ/ბ მონოლითური ფილის არმირების სქემა ▽+6.300(ქვედა ფენა, ძირითადი არმატურა)

შ.პ.ს. „ჯი აი პი ენ“			კოსტავას №27. "მუზა" რეკონსტრუქცია ადაპტაციის პროექტი	
				მუშა პრ.
მთ.კონსტ.	ო.ქერიაიშვილი		რ/ბ მონოლითური ფილის არმირების სქემა ▽+6.300(ქვედა ფენა, ძირითადი არმატურა)	დაკვ
შეასრულა	შ.სტურუა			ფურც. № 322
შეამოწმა	ო.ქერიაიშვილი		მასშტაბი 1:100 ინვ. №	ფურცლები

რ/ბ მონოლითური ფილის არმირების სქემა ▽+6.300 (ქვედა ფენა, დამატებითი არმატურა)

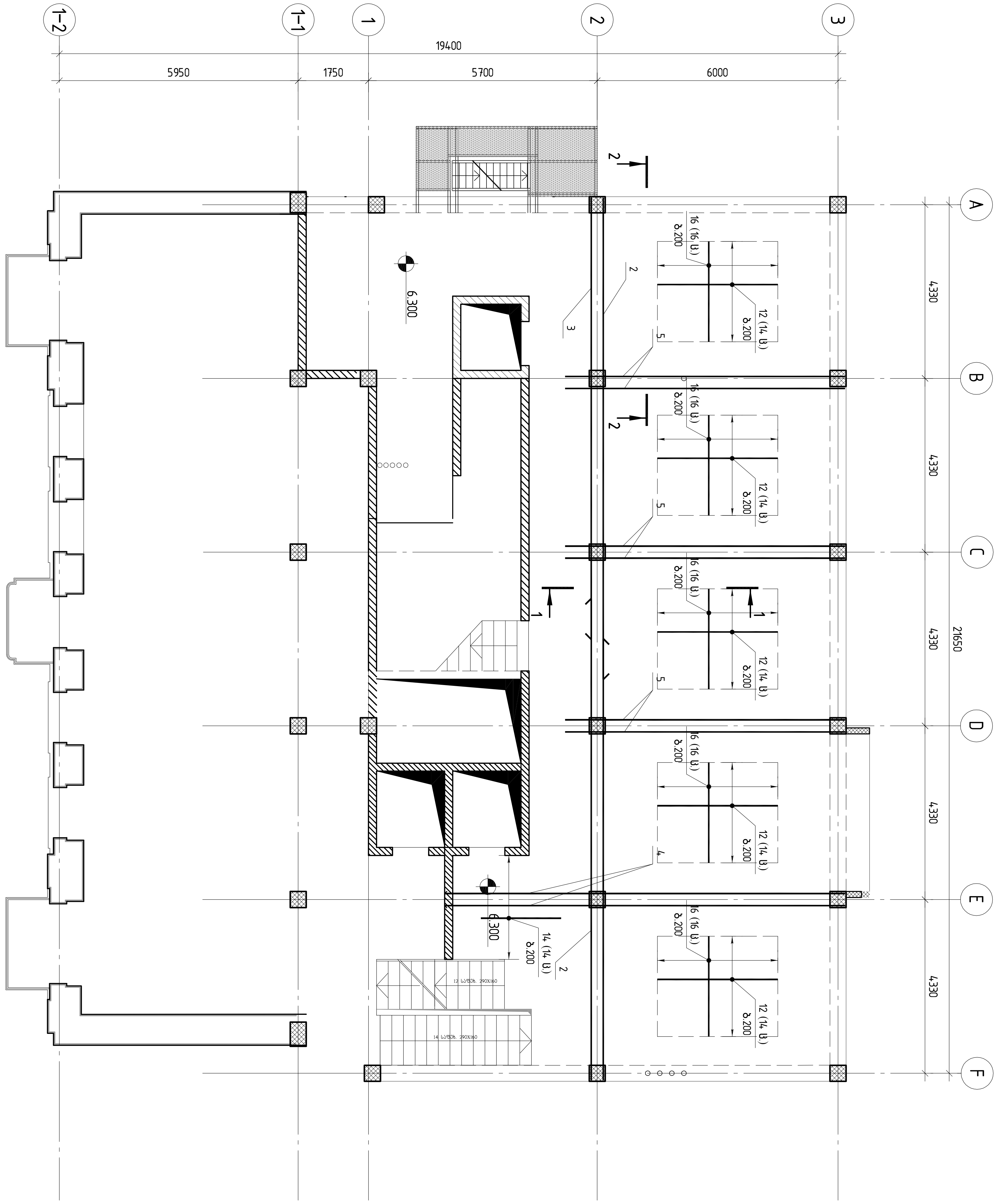

კოსტავას №27. "მუზა" რეკონსტრუქცია ადაპტაციის პროექტი				
GIPN შ.პ.ს. „ჯი აი პი ენ“				მუშა პრ.
მთ.კონსტ.	ო.ქვრივიშვილი	[signature]	რ/ბ მონოლითური ფილის არმირების სქემა ▽+6.300 (ქვედა ფენა, დამატებითი არმატურა)	დაკვ
შეასრულა	შ.სტურუა	[signature]		ფურც. № 323
შეამოწმა	ო.ქვრივიშვილი	[signature]	მასშტაბი 1:100 / ინვ. №	ფურცლები

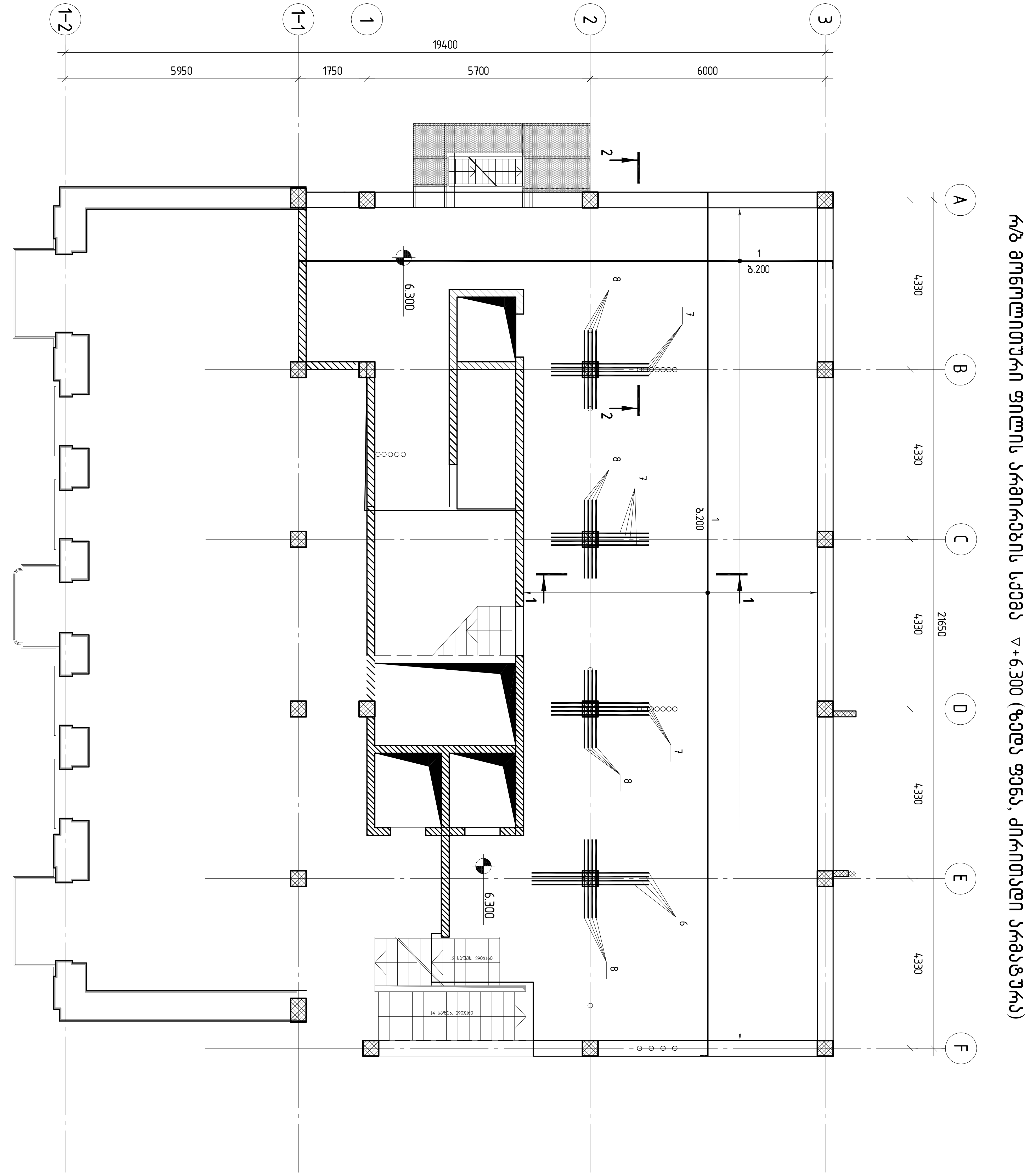

IPN შ.პ.ს. „ჯი აი პი ენ“			კოსტავას №27. "მუზა" რეკონსტრუქცია ადაპტაციის პროექტი	
			რ/ბ მონოლითური ფილის არმირების სქემა ▽+6.300 (ზედა ფენა, ძირითადი არმატურა)	მუშა პრ.
მთ.კონსტ.	ო.ქვრივიშვილი			დაკვ
შეასრულა	შ.სტურუა			ფურც. № 324
შეამოწმა	ო.ქვრივიშვილი		მასშტაბი 1:100 / ინვ. №	ფურცლები

რ/ბ მონოლითური ფილის არმირების სქემა ▽+6.300 (ზედა ფენა, დამატებითი არმატურა)

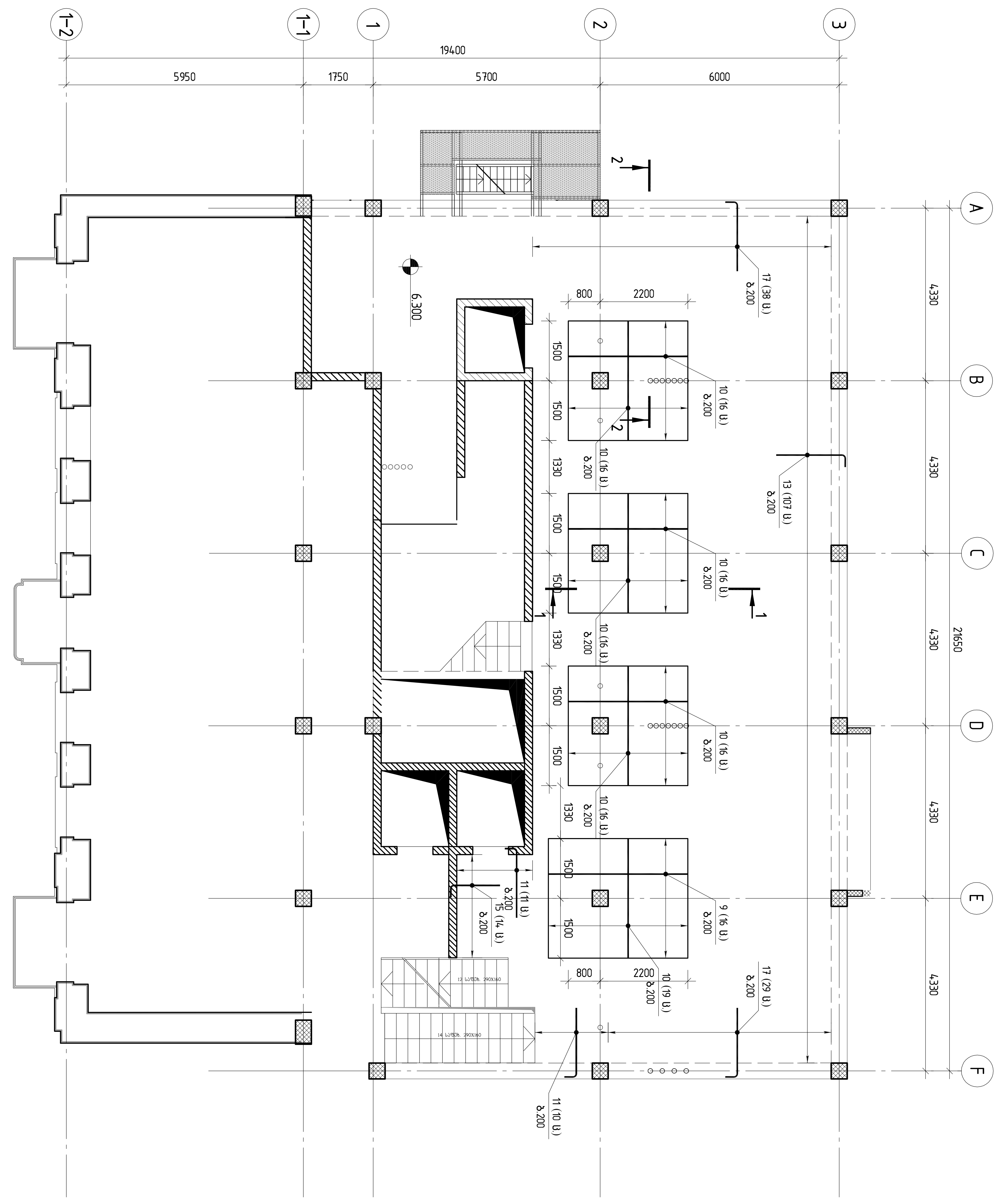

შ.პ.ს. „ჯი აი პი ენ“		კოსტავას №27. "მუზა" რეკონსტრუქცია ადაპტაციის პროექტი	
			მუშა პრ.
მთ.კონსტ.	ო.ქვრივიშვილი	რ/ბ მონოლითური ფილის არმირების სქემა ▽+6.300 (ზედა ფენა, დამატებითი არმატურა)	დაკვ
შემსრულა	ზ.სტურუა		ფურც. № 325
შეამოწმა	ო.ქვრივიშვილი	მასშტაბი 1:100 / ინვ. №	ფურცლები

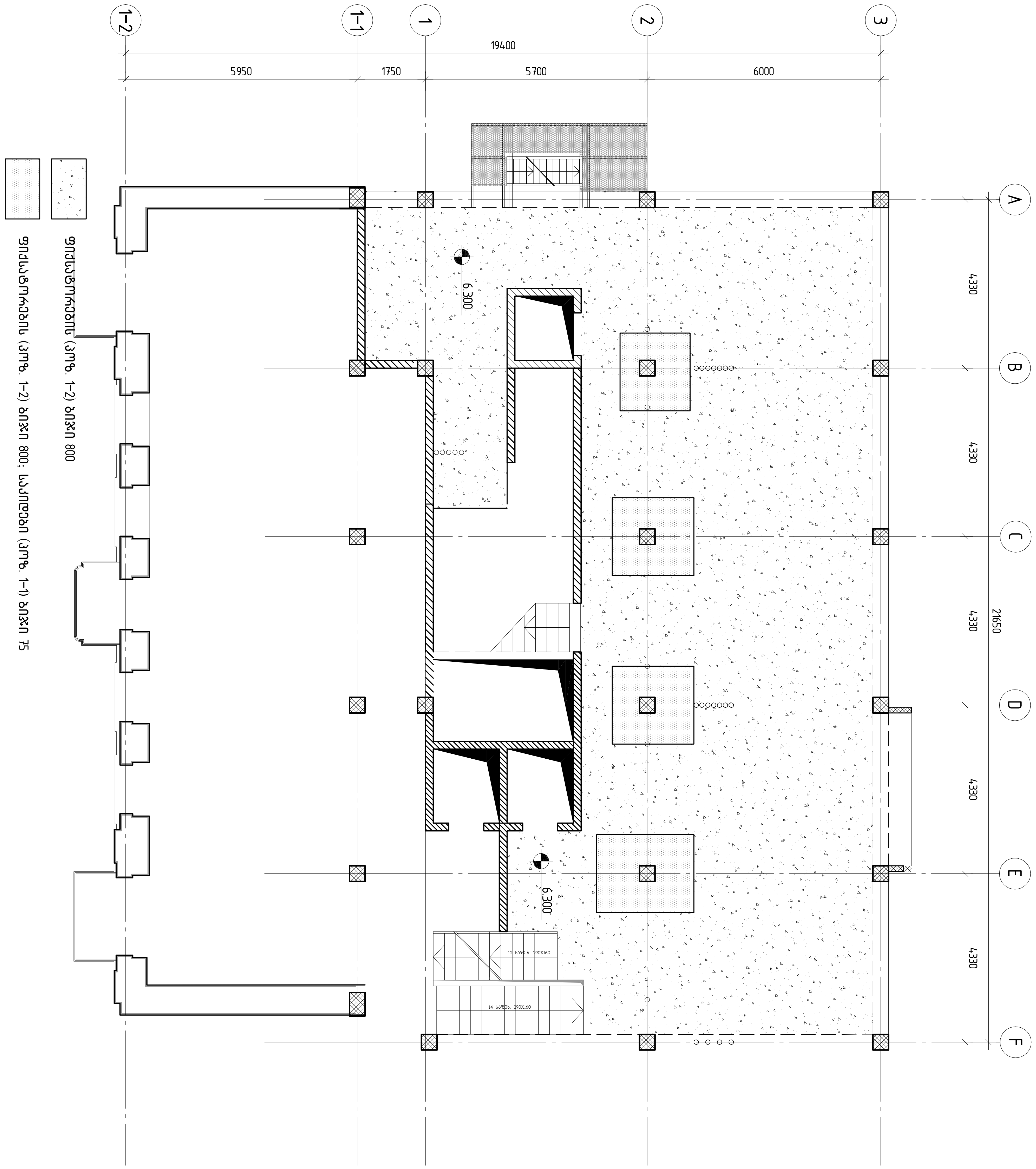

რ/ბ მონოლითური ფილის არმირების სქემა ▽+6.300 (საკიდებისა და ფიქსატორების განლაგება)

შ.პ.ს. „ჯი აი პი ენ“			კოსტავას №27. "მუზა" რეკონსტრუქცია ადაპტაციის პროექტი	
				მუშა პრ.
მთ.კონსტ.	ო.ქვრივიშვილი		რ/ბ მონოლითური ფილის არმირების სქემა ▽+6.300 (საკიდებისა და ფიქსატორების განლაგება)	დაკვ
შეასრულა	შ.სტურუა			ფურც. № 326
შეამოწმა	ო.ქვრივიშვილი		მასშტაბი 1:100 ინვ. №	ფურცლები

პოზ.	ა ღ ნ ი შ ვ ნ ა	დ ა ს ა ხ ე ლ ე ბ ა	რაოდ.	მასა,ე რთ. კგ	შენიშვნა
		დეტალები			
1		ø12 A500C L=4209.1 მ		0.89	3737.7
		ø20 A500C			
2		L=12000	2	29.64	59.3
3		L=11000	2	27.17	54.3
4		L=9970	2	24.63	49.3
5		L=6970	6	17.22	103.3
6		L=3000	4	7.41	29.6
7		L=2500	12	6.18	74.2
8		L=2000	16	4.94	79.0
		ø16 A500C			
9		L=3500	16	5.53	88.5
10		L=3000	115	4.74	545.1
		ø12 A500C			
11		L=2000	21	1.78	37.3
		ø10 A500C			
12		L=3000	70	1.85	129.6
13		L=2000	107	1.23	132.0
14		L=2000	14	1.23	17.3
15		L=1500	14	0.93	13.0
16		L=2500	80	0.99	79.0
17		L=2000	67	0.79	52.9
		ø10 A500C			
1-1		L=1440	300	0.89	267.84
		ø8 A500C			
1-2		L=350	2900	0.14	400.92
		მასალები			5950
		B30 კლასის ბეტონი		41.70	მ³
					143

პოზ. 1-1

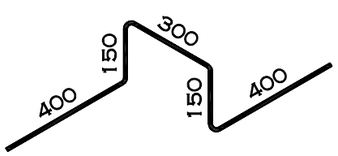

პოზ. 1-2

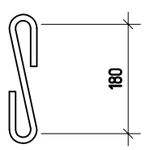

შ.პ.ს. „ჯი აი პი ენ“			კონსტავას №27. "მუზა" რეკონსტრუქცია აღდგენის პროექტი	
				მუშა პრ.
მთ.კონსტ.	ო.ქვრივიშვილი		რ/ბ მონოლითური ფილის სპეციფიკაცია ▽+6.300 ნიშნულზე	დაკვ
შესრულა	შ.სტურუა			ფურც. №327
შეამოწმა	ო.ქვრივიშვილი		მასშტაბი 1:	ინვ. № ფურცლები

1-1

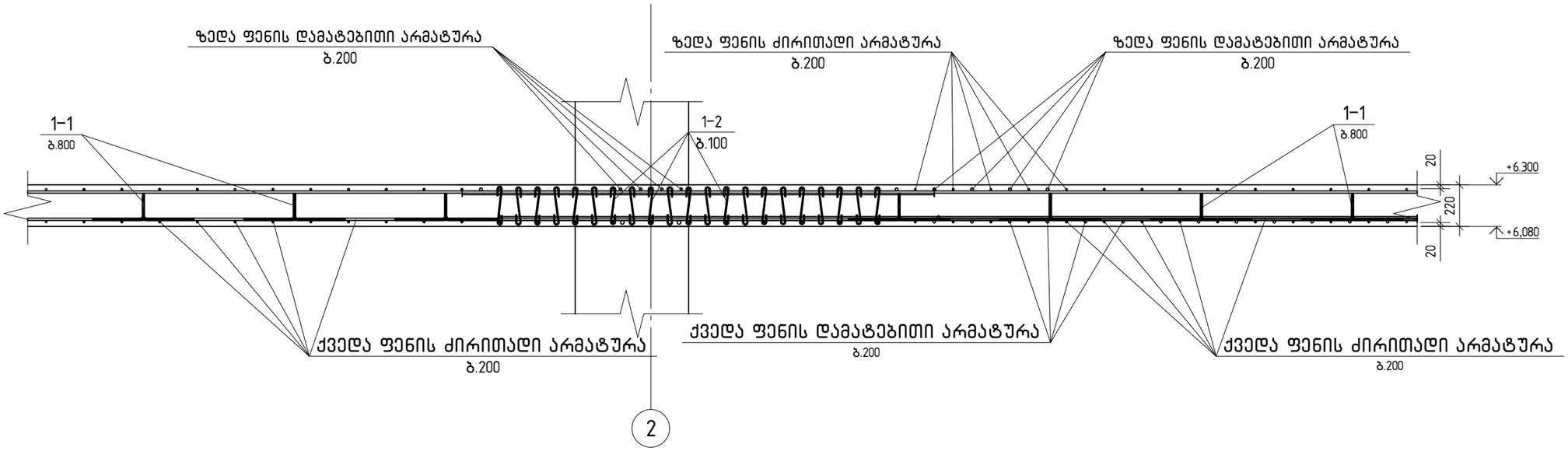

2-2

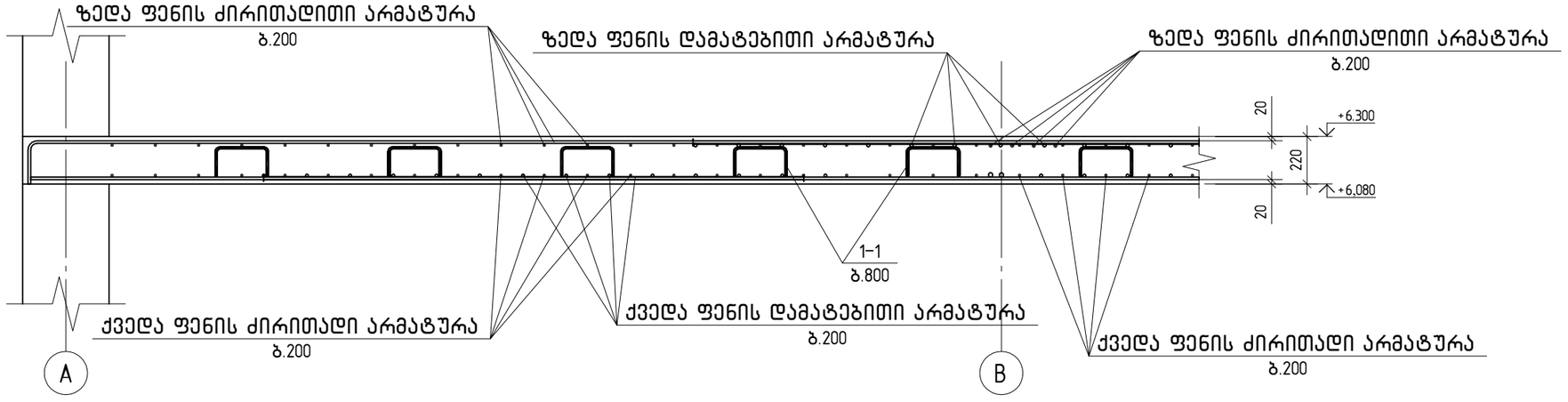

შ.პ.ს. „ჯი აი პი ეჯ“			კოსტავას №27. "მუზა" რეკონსტრუქცია აღდგენის პროექტი	
				მუშა პრ.
მთ.კონსტ.	ო.ქვრივიშვილი		რ/ბ მონოლითური ფილის კვეთები ▽+6.300 ნიშნულზე	დაკვ
შეასრულა	შ.სტურუა			ფურც. №328
შეამოწმა	ო.ქვრივიშვილი		მასშტაბი 1:	ინვ. № ფურცლები

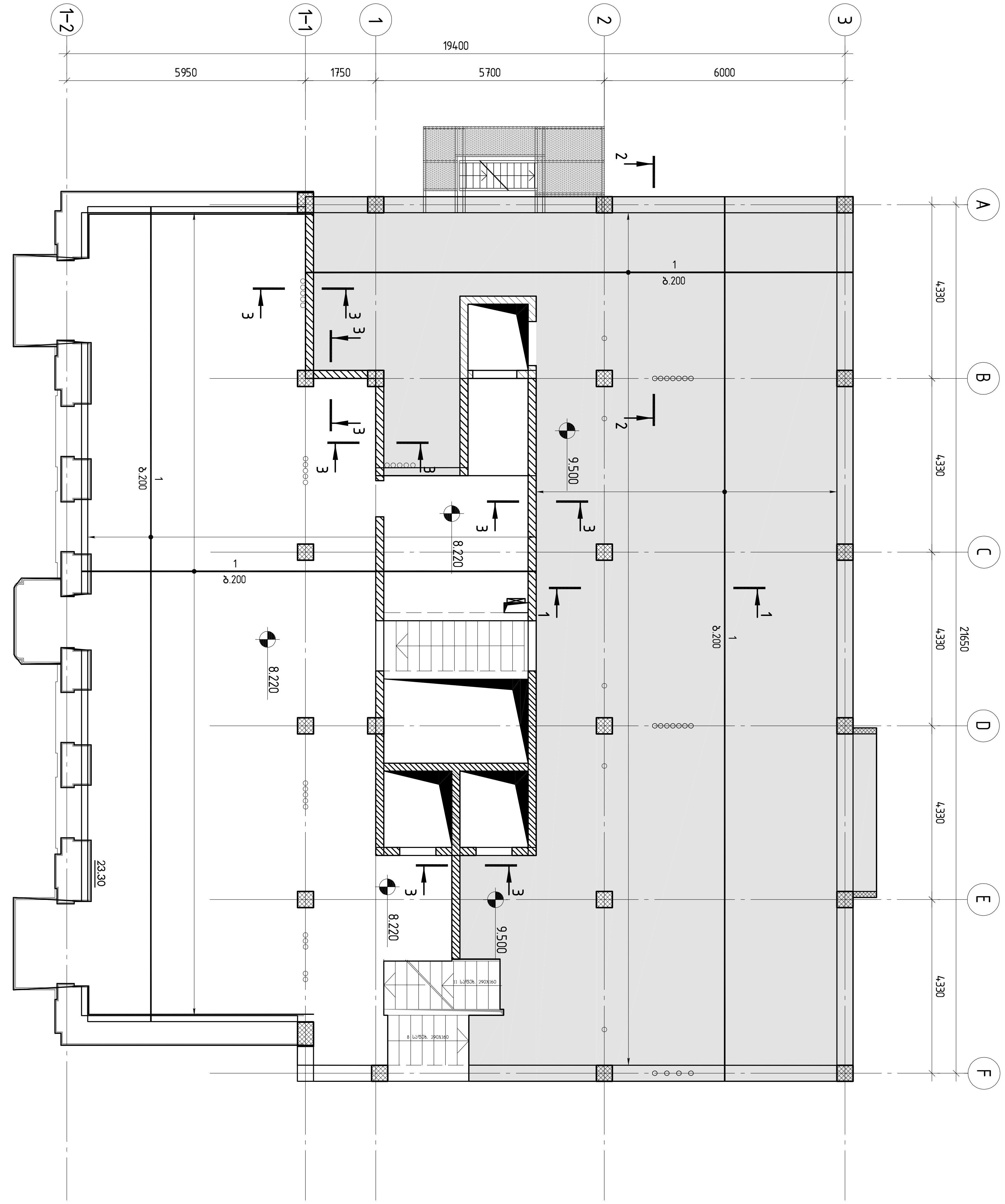

რ/ბ მონოლითური ფილის არმირების სქემა ▽+8.220 და +9.500 (ქვედა ფენა, ძირითადი არმატურა)

შ.პ.ს. ,,ჯი აი პი ენ“			კოსტავას №27. "მუზა" რეკონსტრუქცია ადაპტაციის პროექტი	
				მუშა პრ.
მთ.კონსტ.	ო.ქერივიშვილი		რ/ბ მონოლითური ფილის არმირების სქემა ▽+8.220 და +9.500 (ქვედა ფენა, ძირითადი არმატურა)	დაკვ
შემსრულა	შ.სტურუა			ფურც. № 329
შეამოწმა	ო.ქერივიშვილი		მასშტაბი 1:100 / ინვ. №	ფურცლები

რკბ მონოლითური ფილის არმირების სქემა ▽+8.220 და +9.500 (ქვედა ფენა, დასაბეტონი არაა)

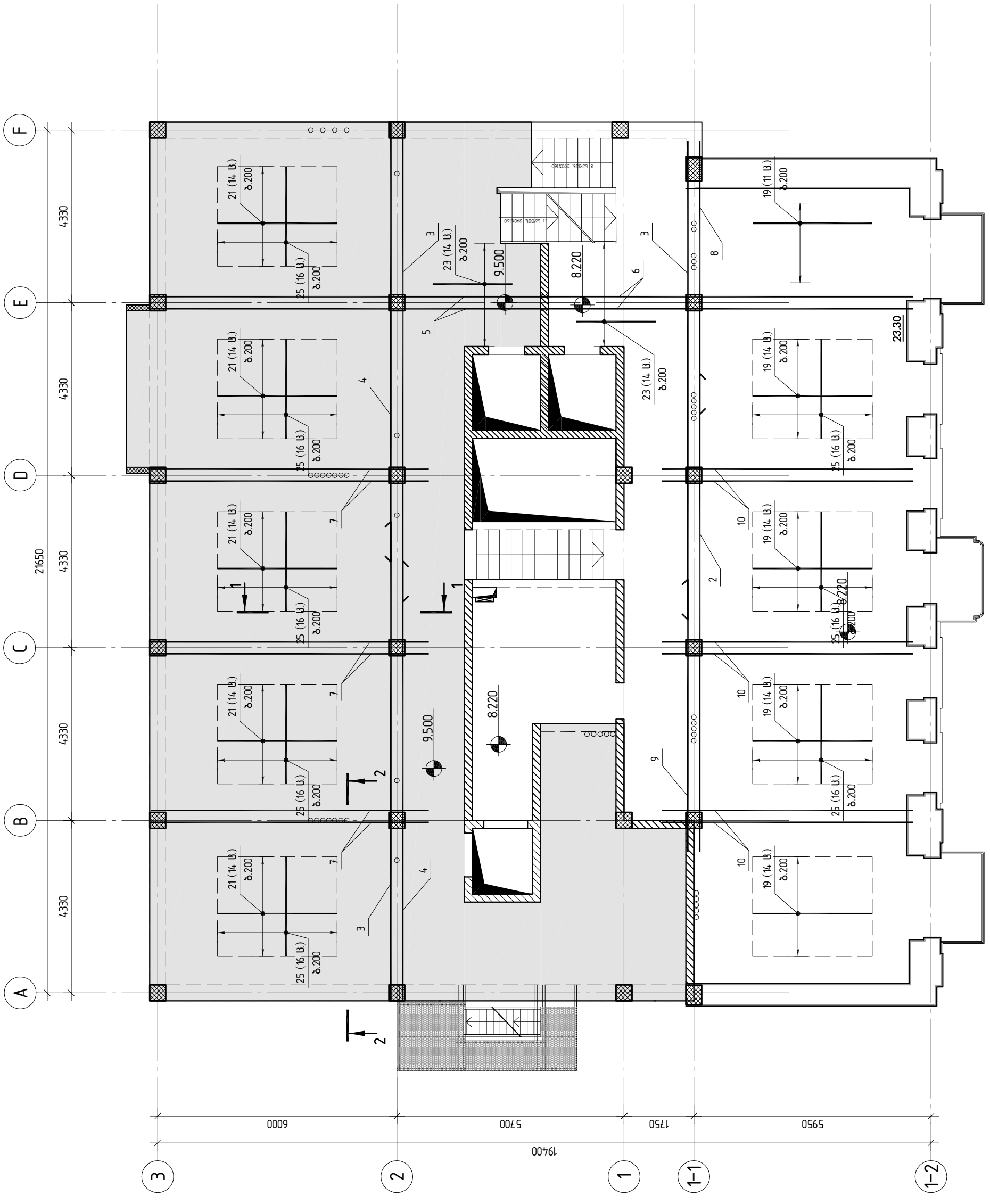

			შპს „ენ ჯი ეი ჯი"
			ქ/ბ ბოსტნისუბნის მარცხენა ნაპირის დაცვითი ნაგებობების მშენებლობა (I ეტაპი)
			ქ. ბათუმი, ნაბადაურის ქუჩა
			არქიტექტურული ნაწილი
			ფასადები ღერძებით 1–2 და 2–3
			ფასადები ღერძებით 3–2 და 2–1
			ფასადები ღერძებით 1–1 და 1–2
			ფასადები ღერძებით A–B და B–C
			ფასადები ღერძებით C–D და D–E
			ფასადები ღერძებით E–F
			ფილის არმირების სქემა ▽+8.220 და +9.500 (ქვედა ფენა, დასაბეტონი არაა)
			ფილის არმირების სქემა ▽+8.220 და +9.500 (ზედა ფენა)

რ/ბ მონოლითური ფილის არმირების სქემა ▽+8.220 და +9.500 (ზედა ფენა, ძირითადი არმატურა)

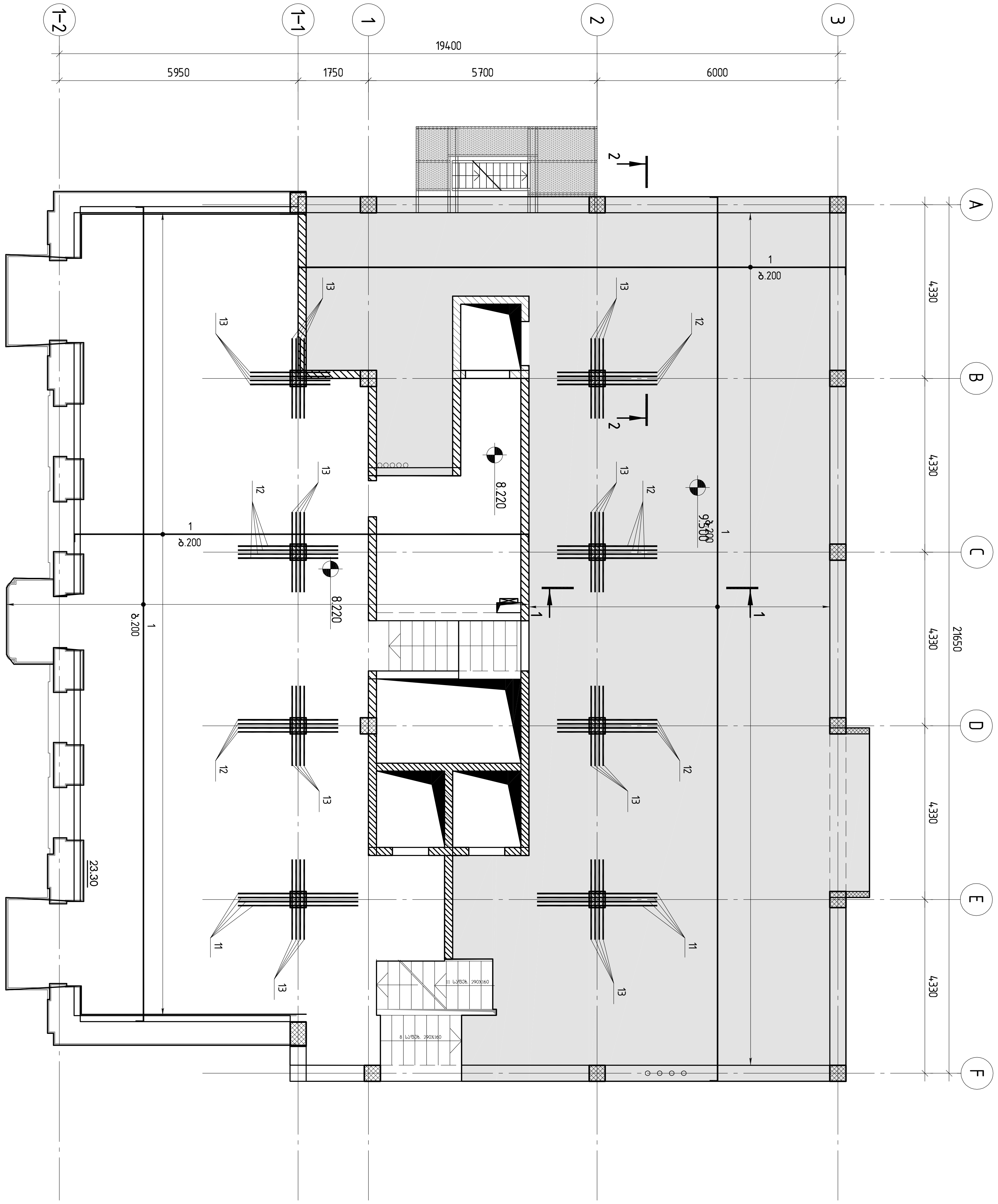

GIPN შ.პ.ს. „ჯი აი პი ენ"		კოსტავას №27. "მუზა" რეკონსტრუქცია ადაპტაციის პროექტი	
			მუშა პრ.
მთ.კონსტ.	ო.ქერივიშვილი	რ/ბ მონოლითური ფილის არმირების სქემა ▽+8.220 და +9.500 (ზედა ფენა, ძირითადი არმატურა)	დაკვ
შეასრულა	შ.სტურუა		ფურც. № 331
შეამოწმა	ო.ქერივიშვილი	მასშტაბი 1:100 / ინვ. №	ფურცლები

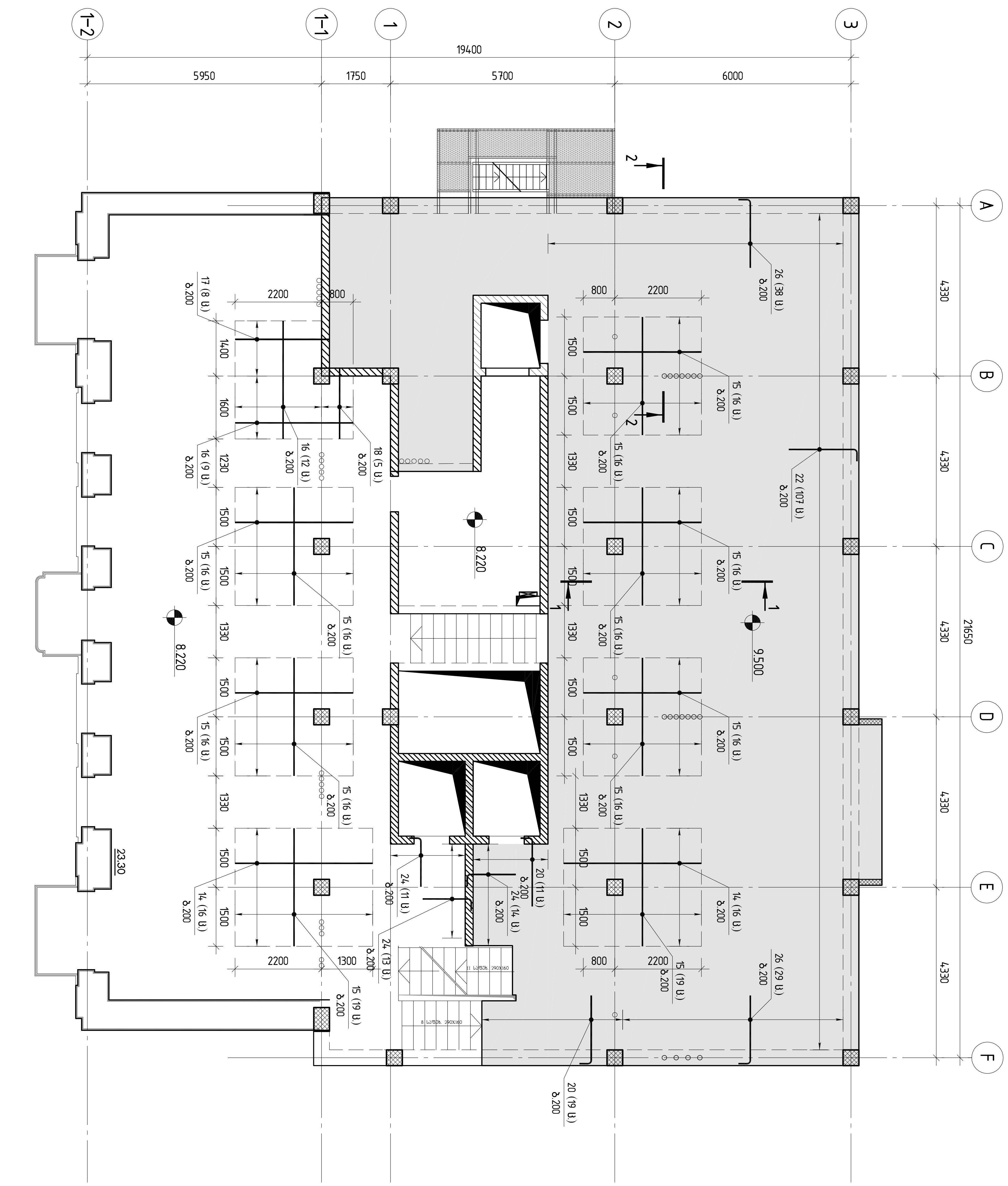

რ/ბ მონოლითური ფილის არმირების სქემა ▽+8.220 და +9.500 (ზედა ფენა, დამატებითი არმატურა)

შ.პ.ს. „ჯი აი პი ენ“		კოსტავას №27. "მუზა" რეკონსტრუქცია ადაპტაციის პროექტი	
			მუშა პრ.
მთ.კონსტ.	ო.ქერივიშვილი	რ/ბ მონოლითური ფილის არმირების სქემა ▽+8.220 და +9.500 (ზედა ფენა, დამატებითი არმატურა)	დაკვ
შეასრულა	შ.სტურუა		ფურც. № 332
შეამოწმა	ო.ქერივიშვილი	მასშტაბი 1:100 ინვ. №	ფურცლები

რ/ბ მონოლითური ფილის არმირების სქემა ▽+8.220 და +9.500 (საკიდებისა და ფიქსატორების განლაგება)

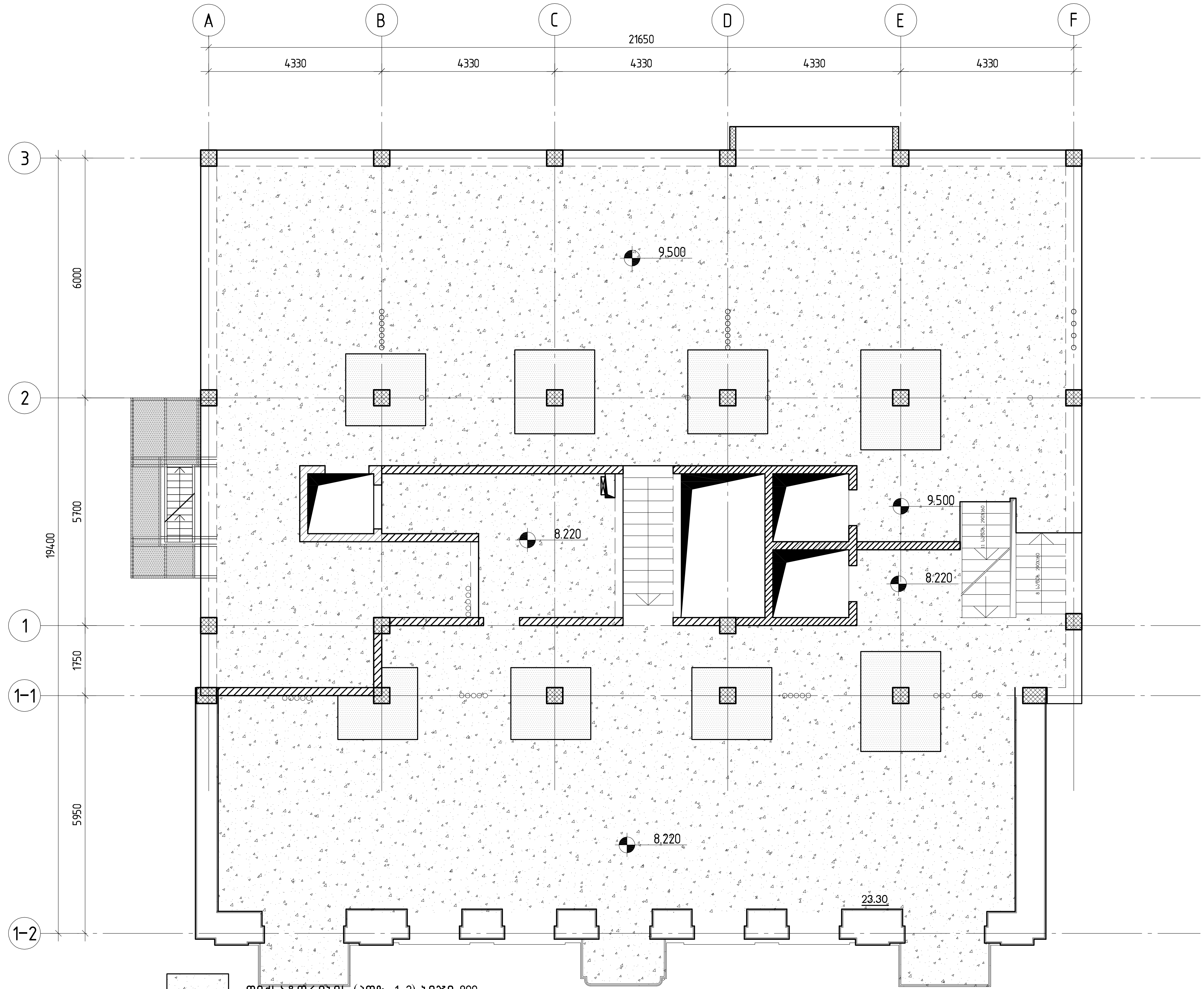

ფიქსატორების (პოზ. 1-2) ბიჯი 800

ფიქსატორების (პოზ. 1-2) ბიჯი 800; საკიდები (პოზ. 1-1) ბიჯი 75

შ.პ.ს. „ჯი აი პი ენ“			კოსტავას №27. "მუზა" რეკონსტრუქცია ადაპტაციის პროექტი
მთ.კონსტ.	ო.ქერივიშვილი	რ/ბ მონოლითური ფილის არმირების სქემა ▽+8.220 და +9.500 (საკიდებისა და ფიქსატორების განლაგება)	მუშა პრ.
შეასრულა	შ.სტურუა		დაკვ
შეამოწმა	ო.ქერივიშვილი	მასშტაბი 1:100 / ინვ. №	ფურც. № 333
			ფურცლები

პოზ.	ა ღ ნ ი შ ვ ნ ა	დ ა ს ა ხ ე ლ ე ბ ა	რაოდ.	მასა,ე რთ. ც/მ	შენიშვნა
		<u>დეტალები</u>			
1		⌀12 A500C L=7912.9 მ		0.89	7026.6
		⌀20 A500C			
2		L=12000	1	29.64	29.6
3		L=12000	3	29.64	88.9
4		L=11000	2	27.17	54.3
5		L=9970	2	24.63	49.3
6		L=9340	2	23.07	46.1
7		L=6970	6	17.22	103.3
8		L=6850	1	16.92	16.9
9		L=6850	1	16.92	16.9
10		L=6290	6	15.54	93.2
11		L=3000	8	7.41	59.3
12		L=2500	20	6.18	123.6
13		L=2000	36	4.94	177.8
		⌀16 A500C			
14		L=3500	32	5.53	177.0
15		L=3000	198	4.74	938.5
		⌀14 A500C			
16		L=3000	21	3.63	76.2
17		L=2400	8	2.90	23.2
18		L=1800	5	2.18	10.9
		⌀12 A500C			
19		L=3000	67	2.66	178.5
20		L=2000	30	1.78	53.3
21		L=3000	70	1.85	129.6
22		L=2000	107	1.23	132.0
23		L=2000	28	1.23	34.6
24		L=1500	38	0.93	35.2
		⌀8 A500C			
25		L=2500	128	0.99	126.4
26		L=2000	67	0.79	52.9
		⌀10 A500C			
1-1		L=1440	560	0.89	499.97
		⌀8 A500C			
1-2		L=350	5470	0.14	756.23
		<u>მასალები</u>			11110
		B30 კლასის ბეტონი		79.60	მ³
					140

პოზ. 1-1

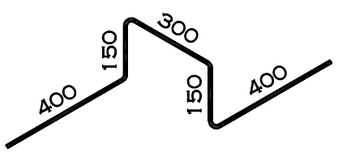

პოზ. 1-2

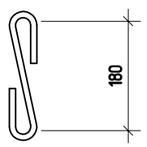

შ.პ.ს. „ჯი აი პი ენ“			კოსტავას №27. "მუზა" რეკონსტრუქცია აღდგენის პროექტი	
				მუშა პრ.
მთ.კონსტ.	ო.ქვრივიშვილი		რ/ბ მონოლითური ფილის სპეციფიკაცია ▽+8.220 და +9.500 ნიშნულებზე	დაკვ
შეასრულა	შ.სტურუა			ფურც. №334
შეამოწმა	ო.ქვრივიშვილი		მასშტაბი 1:	ინვ. № ფურცლები

1-1

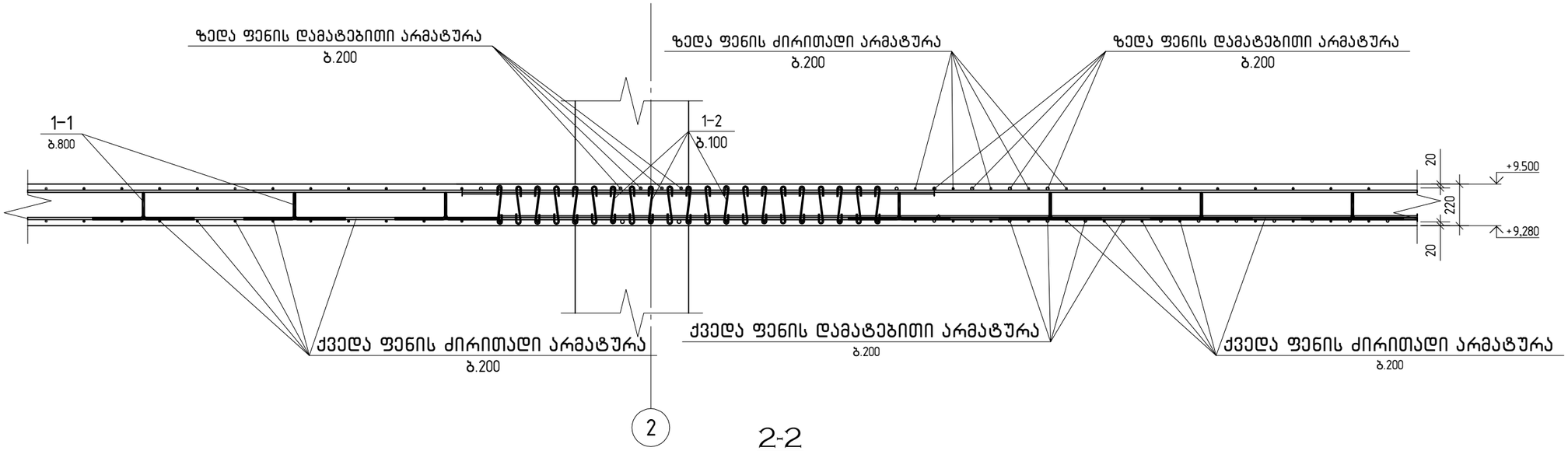

2-2

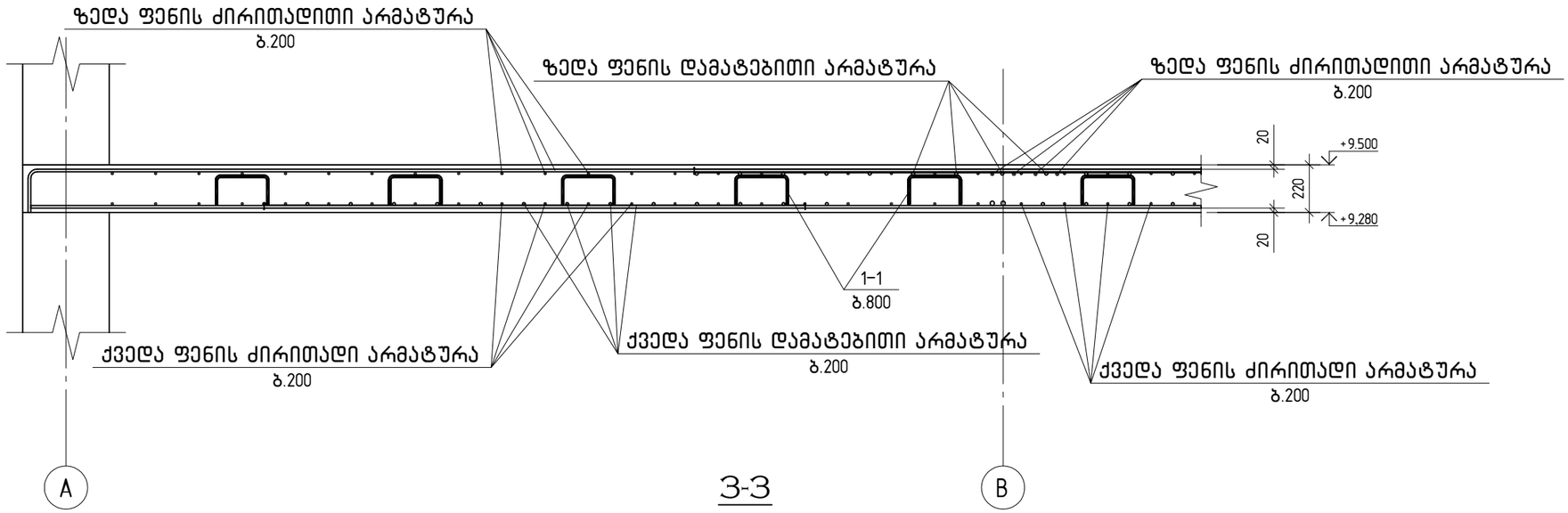

3-3

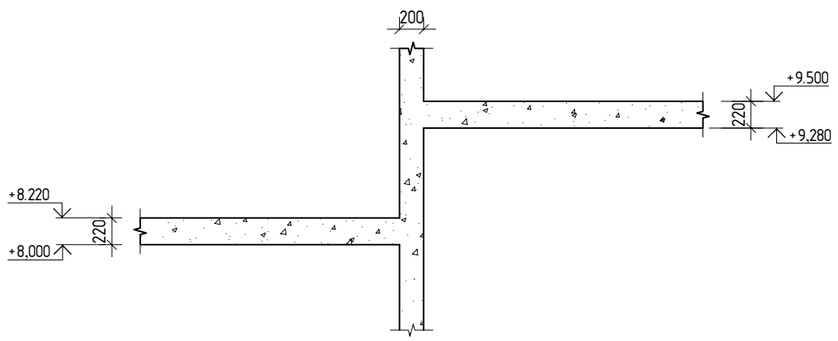

შპს „ჯი აი პი ეჯ“			კოსტავას №27. "მუზა" რეკონსტრუქცია აღდგენის პროექტი	
				მუშა პრ.
მთ.კონსტ.	ო.ქვრივიშვილი		რ/ბ მონოლითური ფილის კვეთები ▽+8.220 და ▽+9.500 ნიშნულებზე	დაკვ
შესრულა	შ.სტურუა			ფურც. №335
შეამოწმა	ო.ქვრივიშვილი		მასშტაბი 1:	ინვ. № ფურცლები

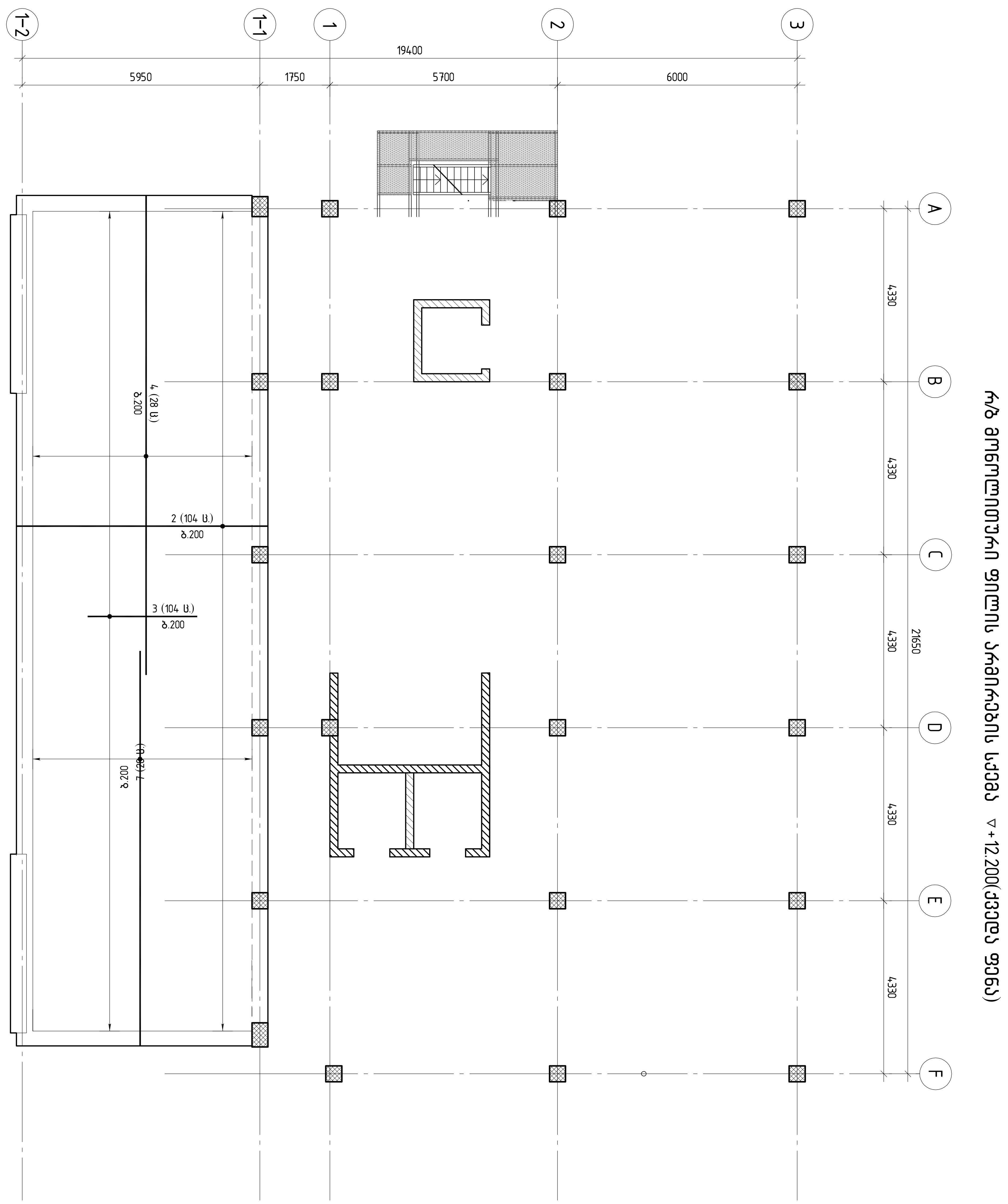

GIPN შ.პ.ს. „ჯი აი პი ენ“			კოსტავას №27. "მუზა" რეკონსტრუქცია ადაპტაციის პროექტი	
				მუშა პრ.
მთ.კონსტ.	ო.ქერიაშვილი		რ/ბ მონოლითური ფილის არმირების სქემა ▽+12.200(ქვედა ფენა)	ღაკვ
შემსრულა	შ.სტურუა			ფურც. № 336
შეამოწმა	ო.ქერიაშვილი		მასშტაბი 1:100 / ინვ. №	ფურცლები

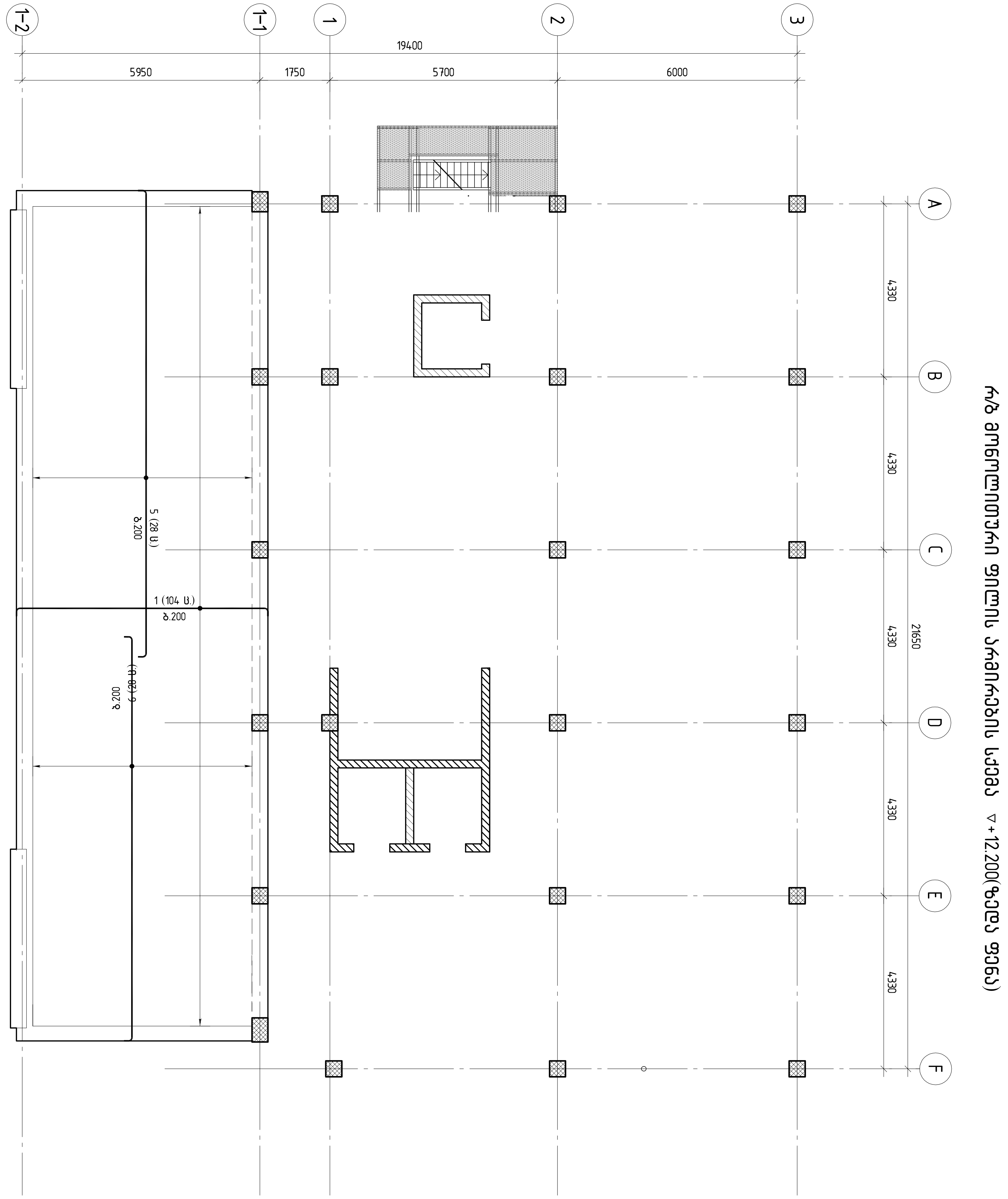

IPN შ.პ.ს. „ჯი აი პი ენ“			კოსტავას №27. "მუზა" რეკონსტრუქცია ადაპტაციის პროექტი	
				მუშა პრ.
მთ.კონსტ.	ო.ქვრივიშვილი		რ/ზ მონოლითური ფილის არმირების სქემა ▽+12.200(ზედა ფენა)	დაკვ
შეასრულა	შ.სტურუა			ფურც. № 337
შეამოწმა	ო.ქვრივიშვილი		მასშტაბი 1:100 / ინვ. №	ფურცლები

პოზ.	ა ღ წ ე რ ა	დ ა ს ა ხ ე ლ ე ბ ა	რაოდ.	მასა,ე რთ. კგ	შენიშვნა
		დეტალები			
		⌀12 A500C			
1		L=6630	104	5.89	612.3
2		L=6290	104	5.59	580.9
3		L=2745	104	2.44	253.5
		⌀8 A500C			
4		L=12000	28	4.74	132.7
5		L=12000	28	4.74	132.7
6		L=10440	28	4.12	115.5
7		L=9880	28	3.90	109.3
		⌀10 A500C			
1-1		L=1440	175	0.89	156.24
		მასალები			
		B30 კლასის ბეტონი		24.80	მ³

პოზ. 1-1

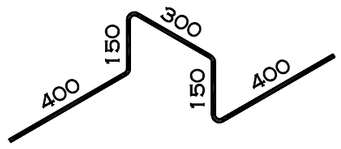

შ.პ.ს. „ჯი აი პი ენ“			კოსტავას №27. "მუზა" რეკონსტრუქცია ადაპტაციის პროექტი	
				მუშა პრ.
მთ.კონსტ.	ო.ქვრივიშვილი		რ/ბ მონოლითური ფილის სპეციფიკაცია	დაკვ
შეასრულა	შ.სტურუა		▽+12.200 ნიშნულზე	ფურც. №338
შეამოწმა	ო.ქვრივიშვილი		მასშტაბი 1:	ინვ. № ფურცლები

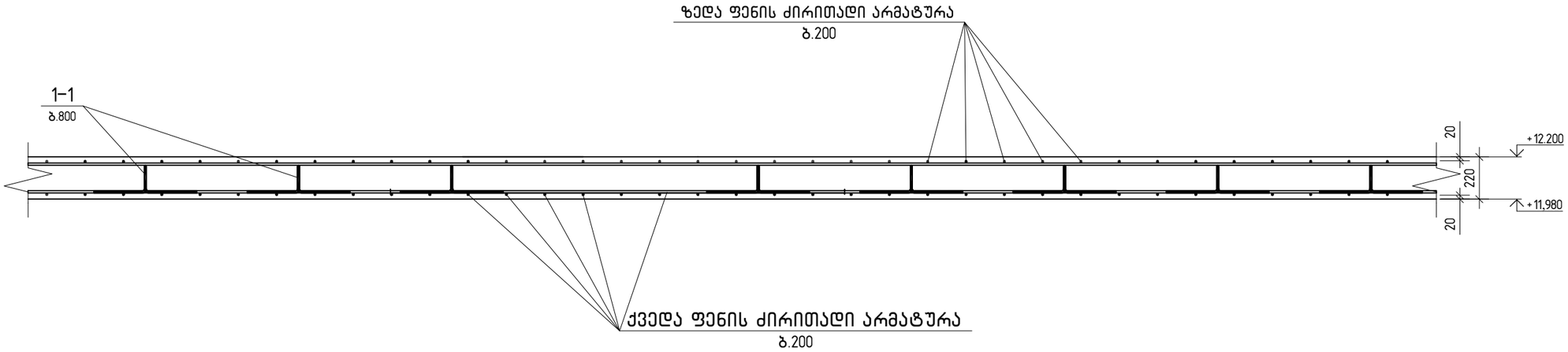

2-2

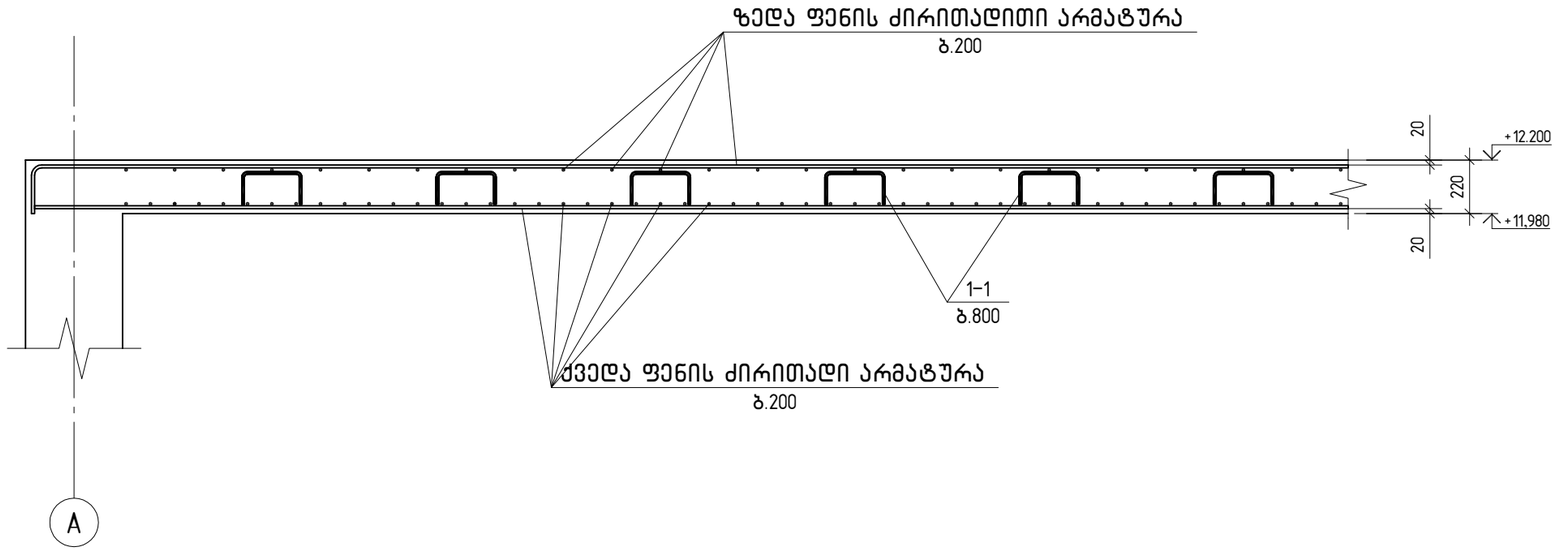

შ.პ.ს. „ჯი აი პი ენ“			კოსტავას №27. "მუზა" რეკონსტრუქცია აღდგენის პროექტი	
				მუშა პრ.
მთ.კონსტ.	ო.ქვრივიშვილი		რ/ბ მონოლითური ფილის კვეთები ▽+12.200 ნიშნულზე	დაკვ
შეასრულა	მ.სტურუა			ფურც. № 339
შეამოწმა	ო.ქვრივიშვილი		მასშტაბი 1:	ინვ. № ფურცლები

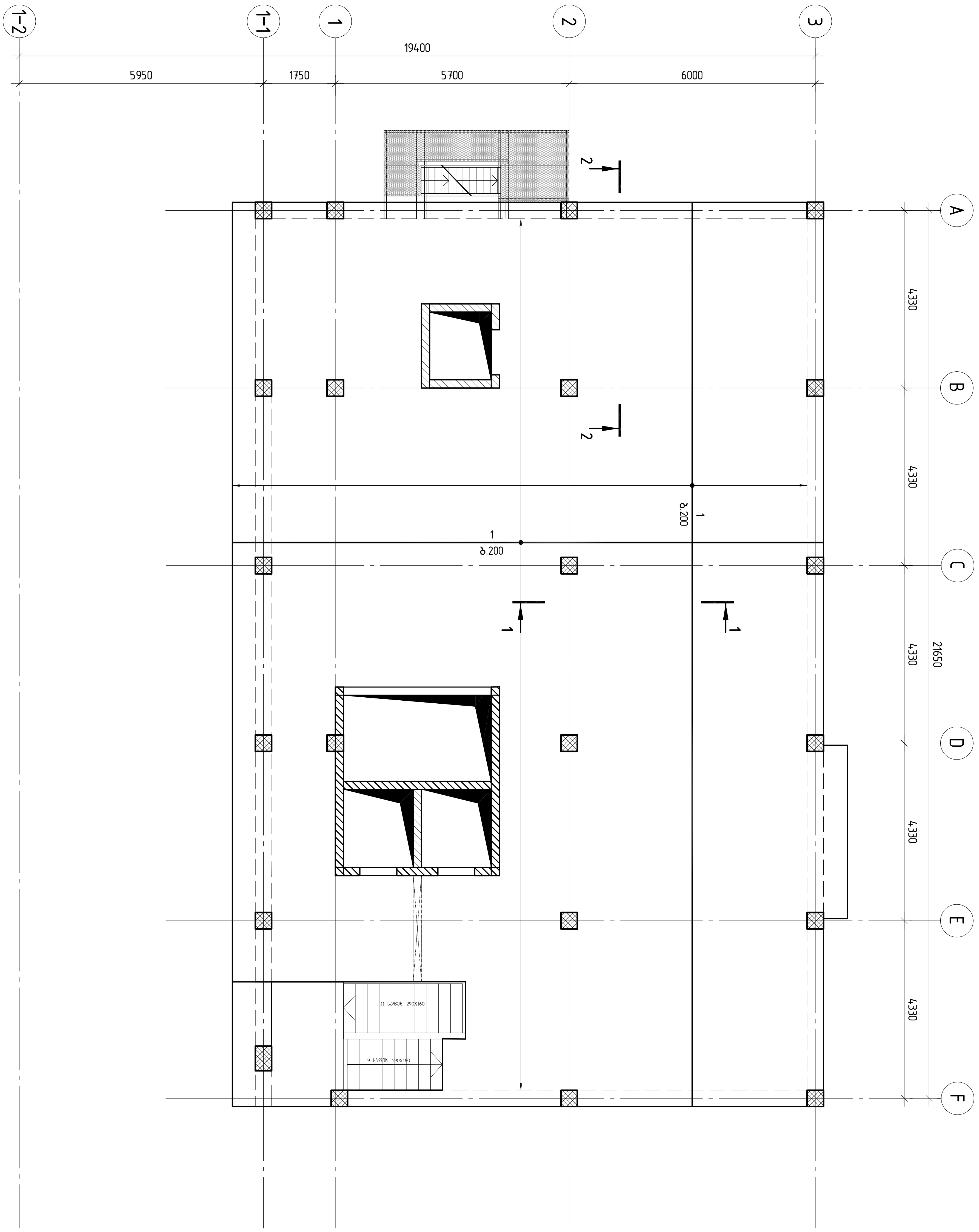

რ/ბ მონოლითური ფილის არმირების სქემა ▽+12.700(ქვედა ფენა, ძირითადი არმატურა)

GIPN შ.პ.ს. „ჯი აი პი ენ“			კოსტავას №27. "მუზა" რეკონსტრუქცია ადაპტაციის პროექტი		
			რ/ბ მონოლითური ფილის არმირების სქემა ▽+12.700(ქვედა ფენა, ძირითადი არმატურა)		მუშა პრ.
მთ.კონსტ.	ო.ქვრივიშვილი				დაკვ
შეასრულა	შ.სტურუა				ფურც. № 340
შეამოწმა	ო.ქვრივიშვილი		მასშტაბი 1:100	ინვ. №	ფურცლები

		შპს ჭიათურის ფეროსილიციუმის ქარხანა	ტექ. ან.
ხელმძღ.	ო.ქარცივაძე		
შეამოწმა	ნ.ჯანაშია		
პროექტის ხელმძღვანელი	ზ.ბაქრაძე		
შემსრულებელი	ო.ქარცივაძე		

ჯამური ნაკ27. "ზედა" ტიპის ელექტროფილტრის ანაბეჭდის ქვედა ნაწილის ტექნოლოგიური ნახაზი

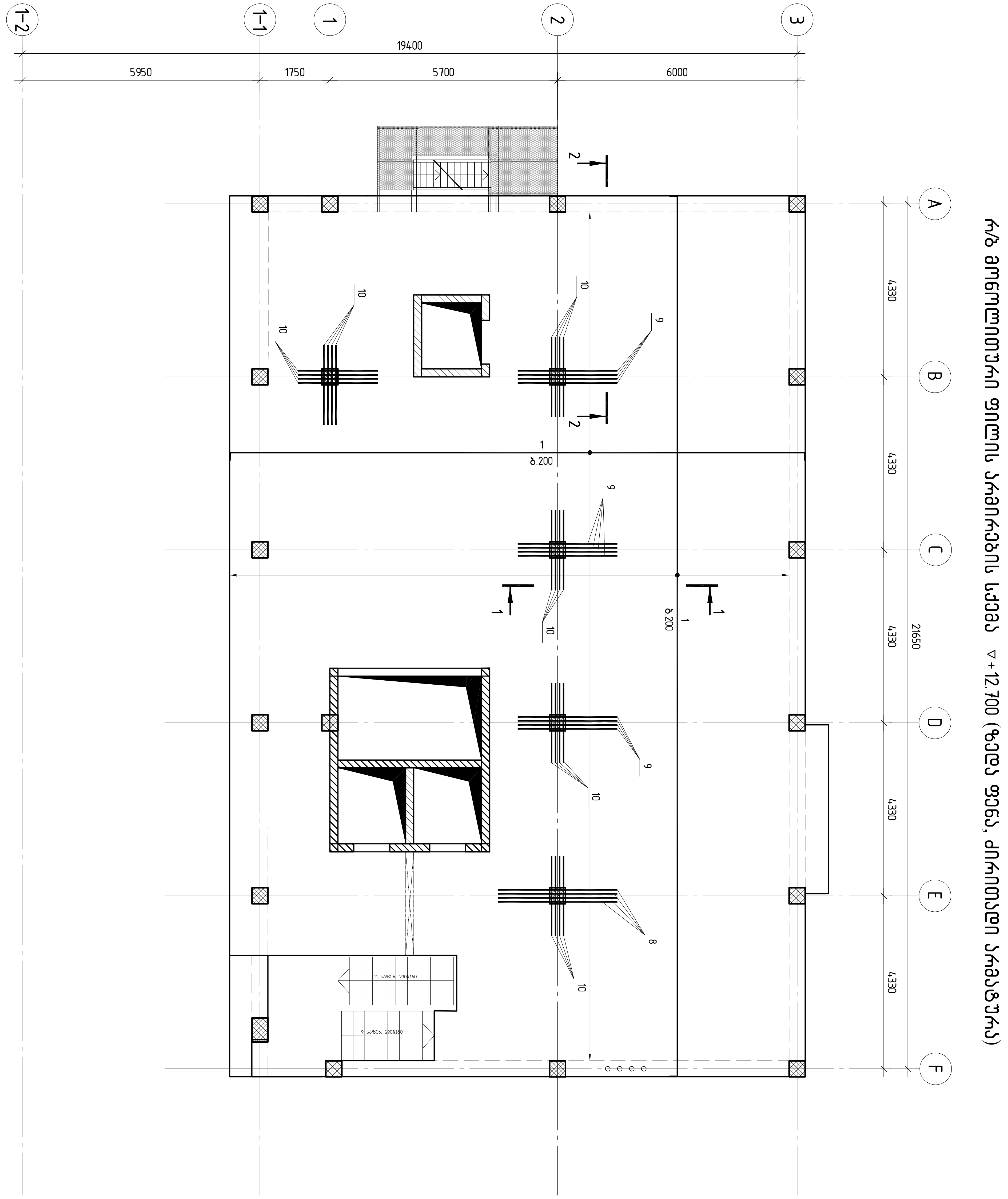

შ.პ.ს. „ჯი აი პი ენ“			კოსტავას №27. "მუზა" რეკონსტრუქცია ადაპტაციის პროექტი	
			რ/ბ მონოლითური ფილის არმირების სქემა ▽+12.700 (ზედა ფენა, ძირითადი არმატურა)	მუშა პრ.
მთ.კონსტ.	ო.ქვრივიშვილი			დაკვ
შეასრულა	შ.სტურუა			ფურც. № 342
შეამოწმა	ო.ქვრივიშვილი		მასშტაბი 1:100 / ინვ. №	ფურცლები

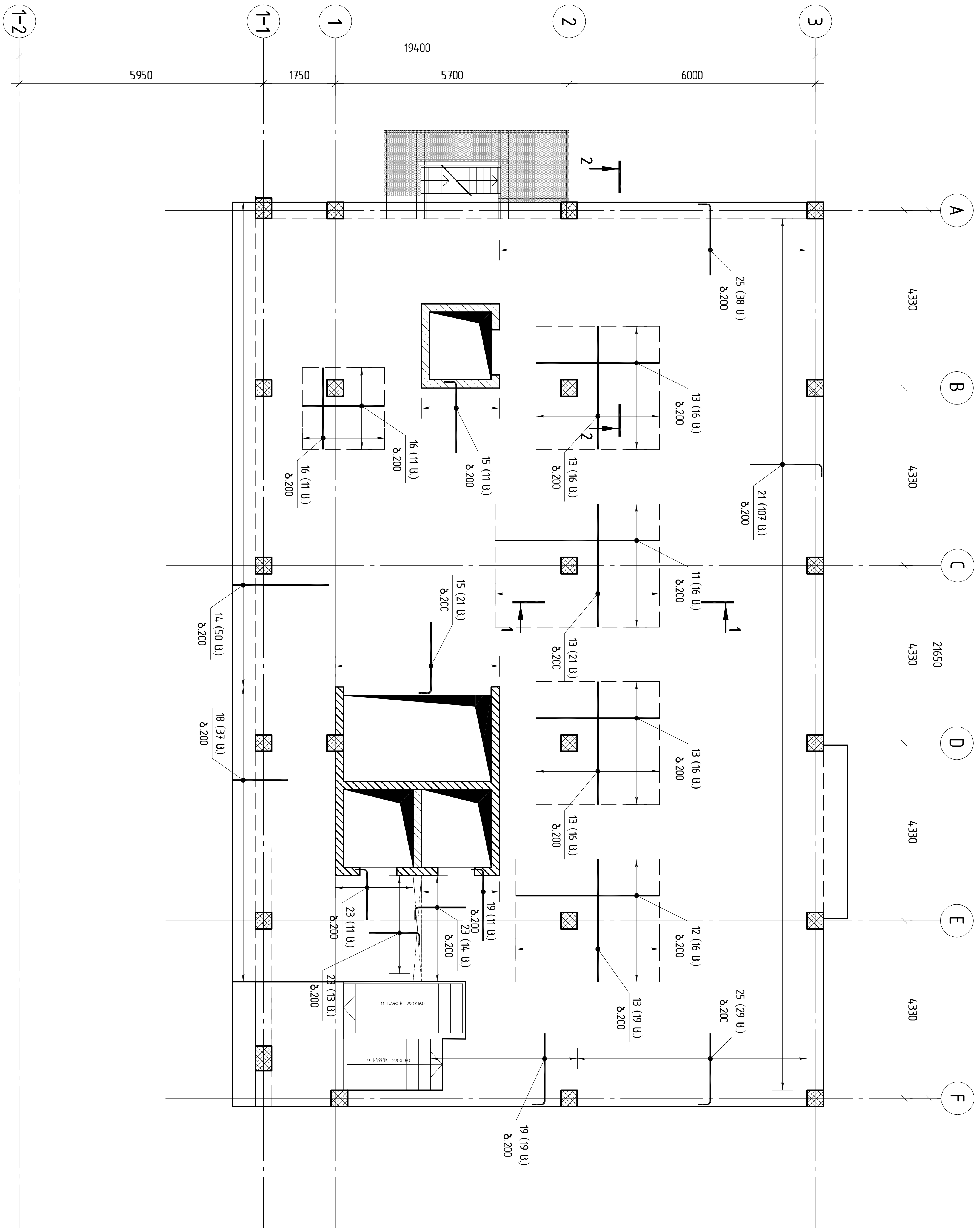

რ/ბ მონოლითური ფილის არმირების სქემა ▽+12.700 (ზედა ფენა, დამატებითი არმატურა)

GIPN შ.პ.ს. „ჯი აი პი ენ"		კოსტავას №27. "მუზა" რეკონსტრუქცია ადაპტაციის პროექტი	
			მუშა პრ.
მთ.კონსტ.	ო.ქერივიშვილი	რ/ბ მონოლითური ფილის არმირების სქემა ▽+12.700 (ზედა ფენა, დამატებითი არმატურა)	დაკვ
შეასრულა	შ.სტურუა		ფურც. № 343
შეამოწმა	ო.ქერივიშვილი	მასშტაბი 1:100 / ინვ. №	ფურცლები

რ/ბ მონოლითური ფილის არმირების სქემა ▽+12.700 (საკიდებისა და ფიქსატორების განლაგება)

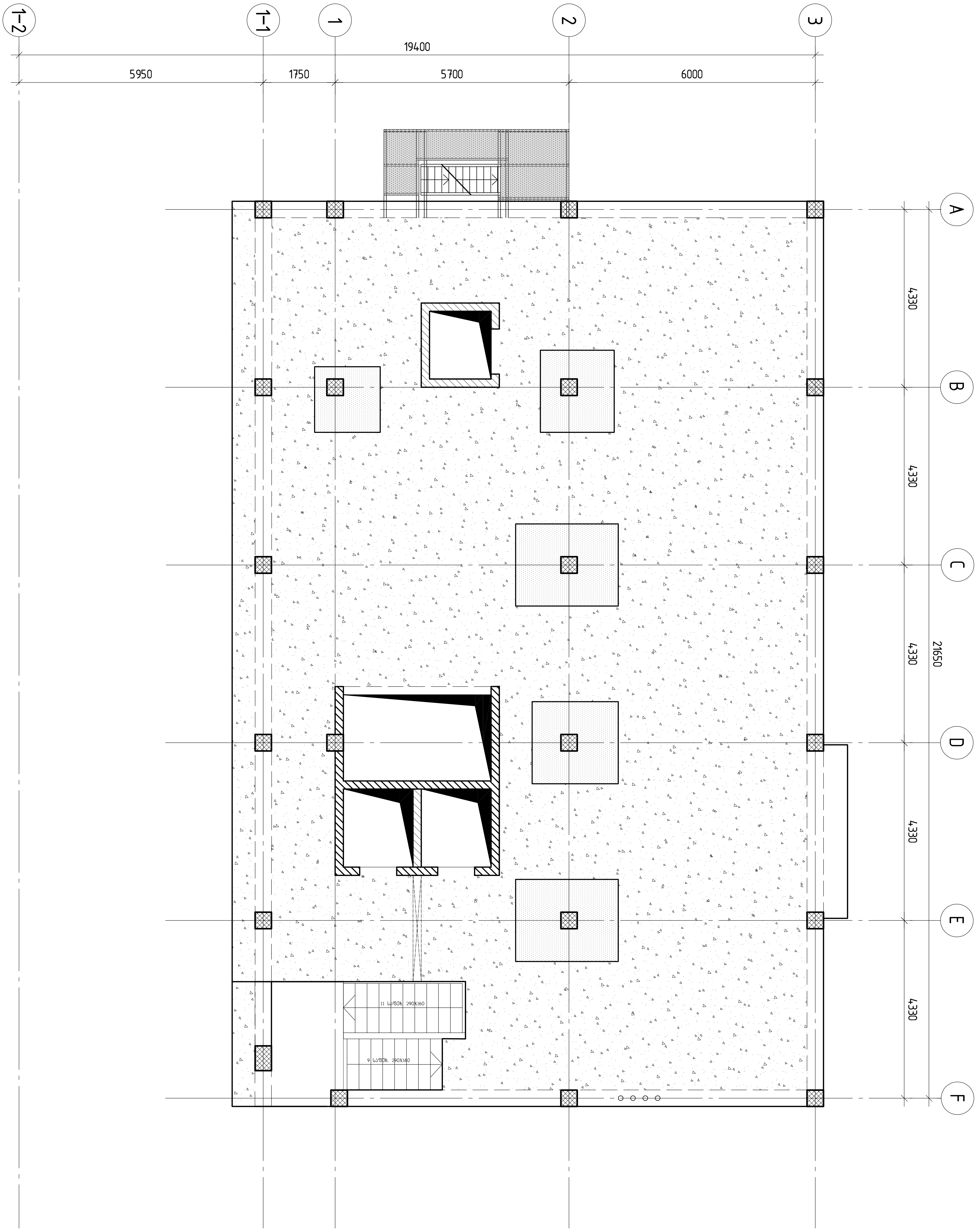

ფიქსატორების (პოზ. 1-2) ბიჯი 800

ფიქსატორების (პოზ. 1-2) ბიჯი 800; საკიდები (პოზ. 1-1) ბიჯი 75

GIPN შ.პ.ს. „ჯი აი პი ენ“			კოსტავას №27. "მუზა" რეკონსტრუქცია ადაპტაციის პროექტი		
			რ/ბ მონოლითური ფილის არმირების სქემა ▽+12.700 (საკიდებისა და ფიქსატორების განლაგება)		მუშა პრ.
მთ.კონსტ.	ო.ქვრივიშვილი				დაკვ
შეასრულა	შ.სტურუა				ფურც. № 344
შეამოწმა	ო.ქვრივიშვილი		მასშტაბი 1:100	ინვ. №	ფურცლები

პოზ.	ა ღ ნ ი შ ვ ნ ა	დ ა ს ა ხ ე ლ ე ბ ა	რაოდ.	მასა,ე რთ. ც/მ	შენიშვნა
		დეტალები			
1		⌀12 A500C L=6411.3 მ		0.89	5693.2
		⌀20 A500C			
2		L=12000	2	29.64	59.3
3		L=11000	2	27.17	54.3
4		L=9970	2	24.63	49.3
5		L=9000	2	22.23	44.5
6		L=6970	4	17.22	68.9
7		L=6000	2	14.82	29.6
8		L=3000	4	7.41	29.6
9		L=2500	12	6.18	74.2
10		L=2000	24	4.94	118.6
		⌀16 A500C			
11		L=4000	16	6.32	101.1
12		L=3500	16	5.53	88.5
13		L=3000	104	4.74	493.0
		⌀14 A500C			
14		L=3500	50	4.24	211.8
15		L=2000	32	2.42	77.4
16		L=2000	22	2.42	53.2
		⌀12 A500C			
17		L=5000	52	4.44	230.9
18		L=2500	37	2.22	82.1
19		L=2000	30	1.78	53.3
20		L=3000	70	1.85	129.6
21		L=2000	107	1.23	132.0
22		L=2000	28	1.23	34.6
23		L=1500	38	0.93	35.2
		⌀8 A500C			
24		L=2500	80	0.99	79.0
25		L=2000	67	0.79	52.9
		⌀10 A500C			
1-1		L=1440	440	0.89	392.83
		⌀8 A500C			
1-2		L=350	3480	0.14	481.11
		მასალები			8950
		B30 კლასის ბეტონი		62.10	მ³
					144

პოზ. 1-1

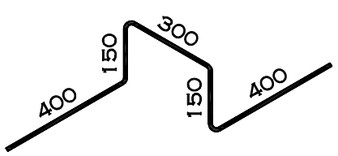

პოზ. 1-2

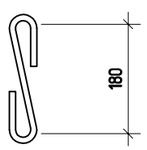

შ.პ.ს. „ჯი აი პი ენ“			კონსტავას №27. "მუზა" რეკონსტრუქცია აღდგენის პროექტი	
				მუშა პრ.
მთ.კონსტ.	ო.ქვრივიშვილი		რ/ბ მონოლითური ფილის სპეციფიკაცია ▽+12.700 ნიშნულზე	დაკვ
შესრულა	შ.სტურუა			ფურც. №345
შეამოწმა	ო.ქვრივიშვილი		მასშტაბი 1:	ინვ. № ფურცლები

1-1

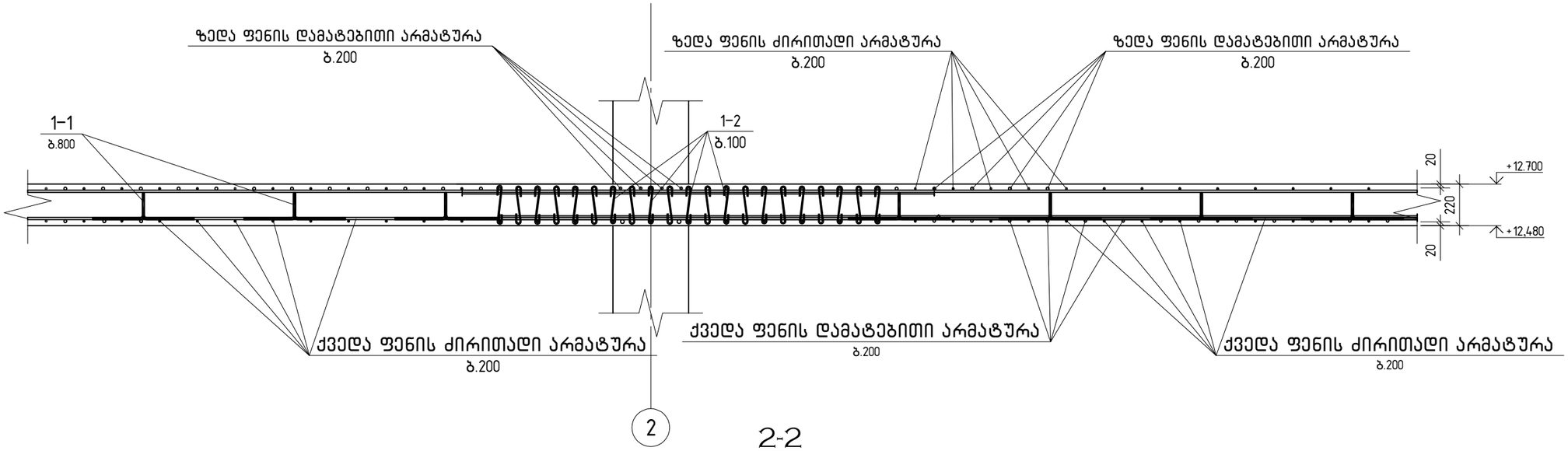

2-2

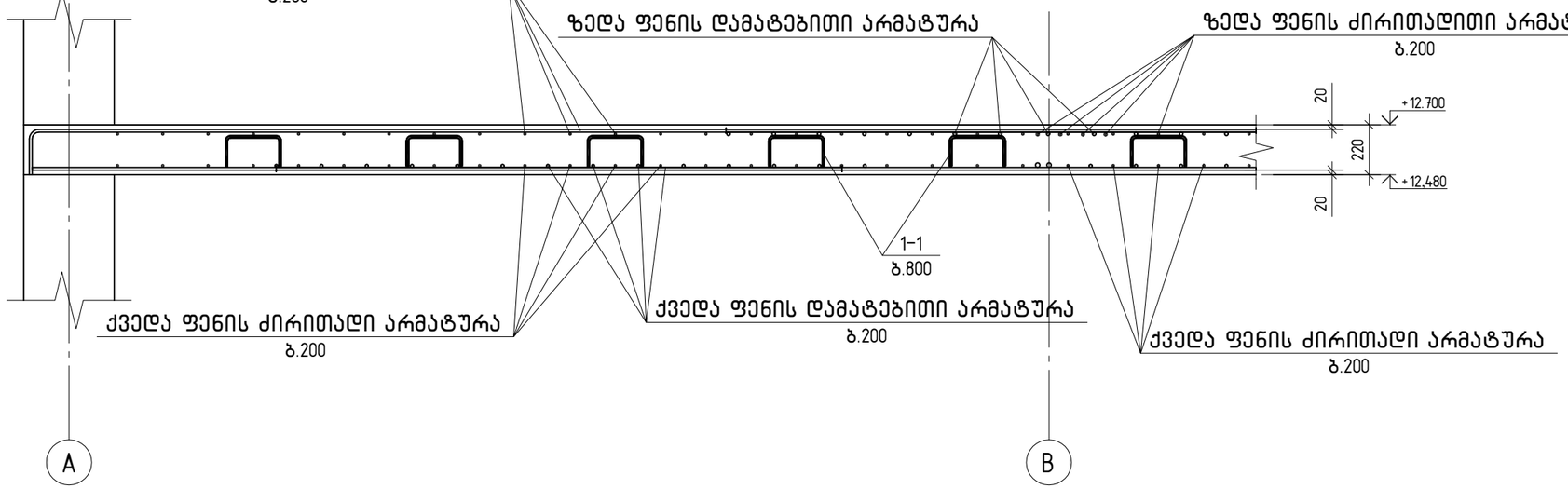

შ.პ.ს. „ჯი აი პი ეჯ“			კოსტავას №27. "მუზა" რეკონსტრუქცია აღდგენის პროექტი	
				მუშა პრ.
მთ.კონსტ.	ო.ქვრივიშვილი		რ/ბ მონოლითური ფილის კვეთები ▽+12.700 ნიშნულზე	დაკვ
შესრულა	შ.სტურუა			ფურც. № 346
შეამოწმა	ო.ქვრივიშვილი		მასშტაბი 1:	ინვ. № ფურცლები

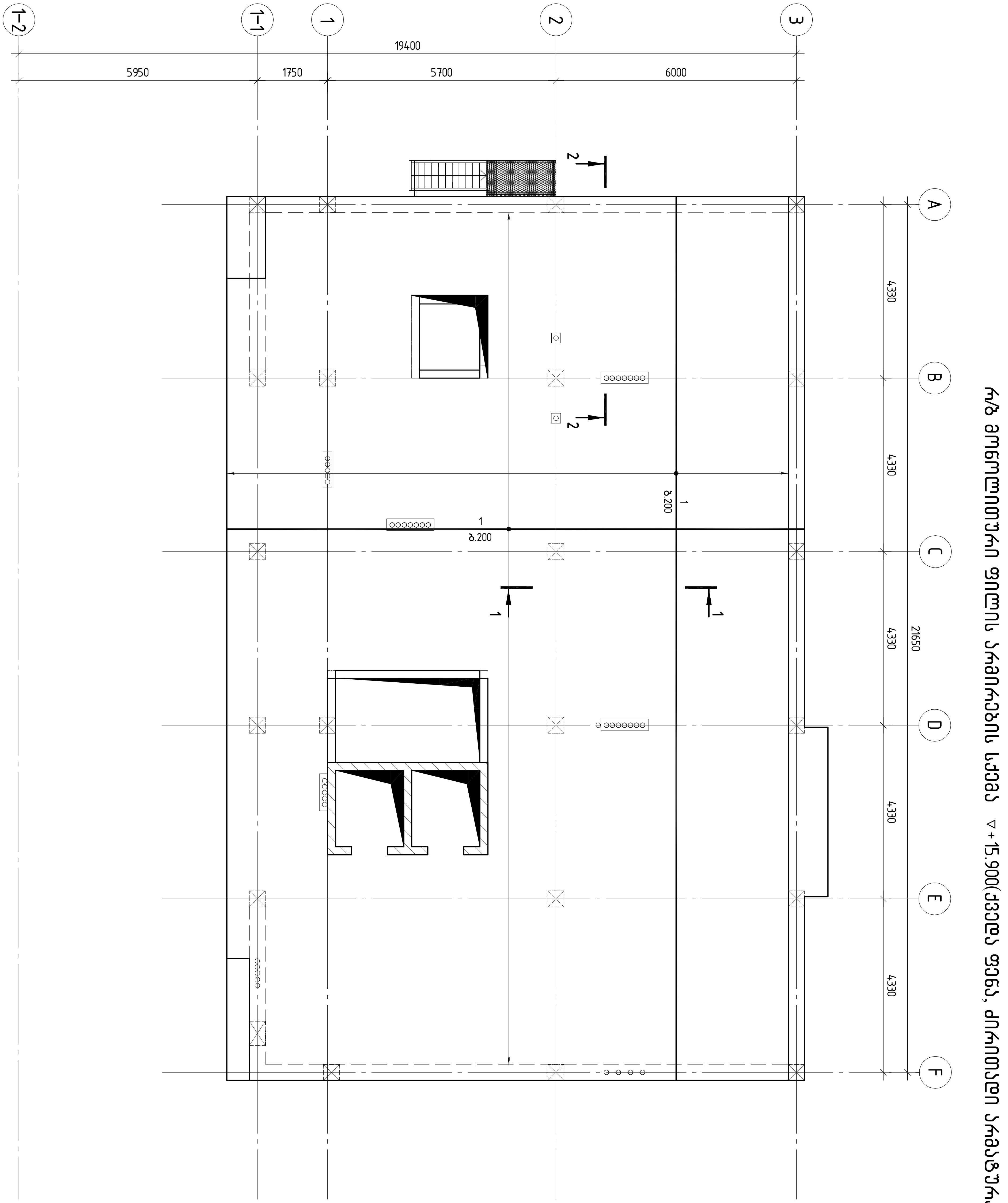

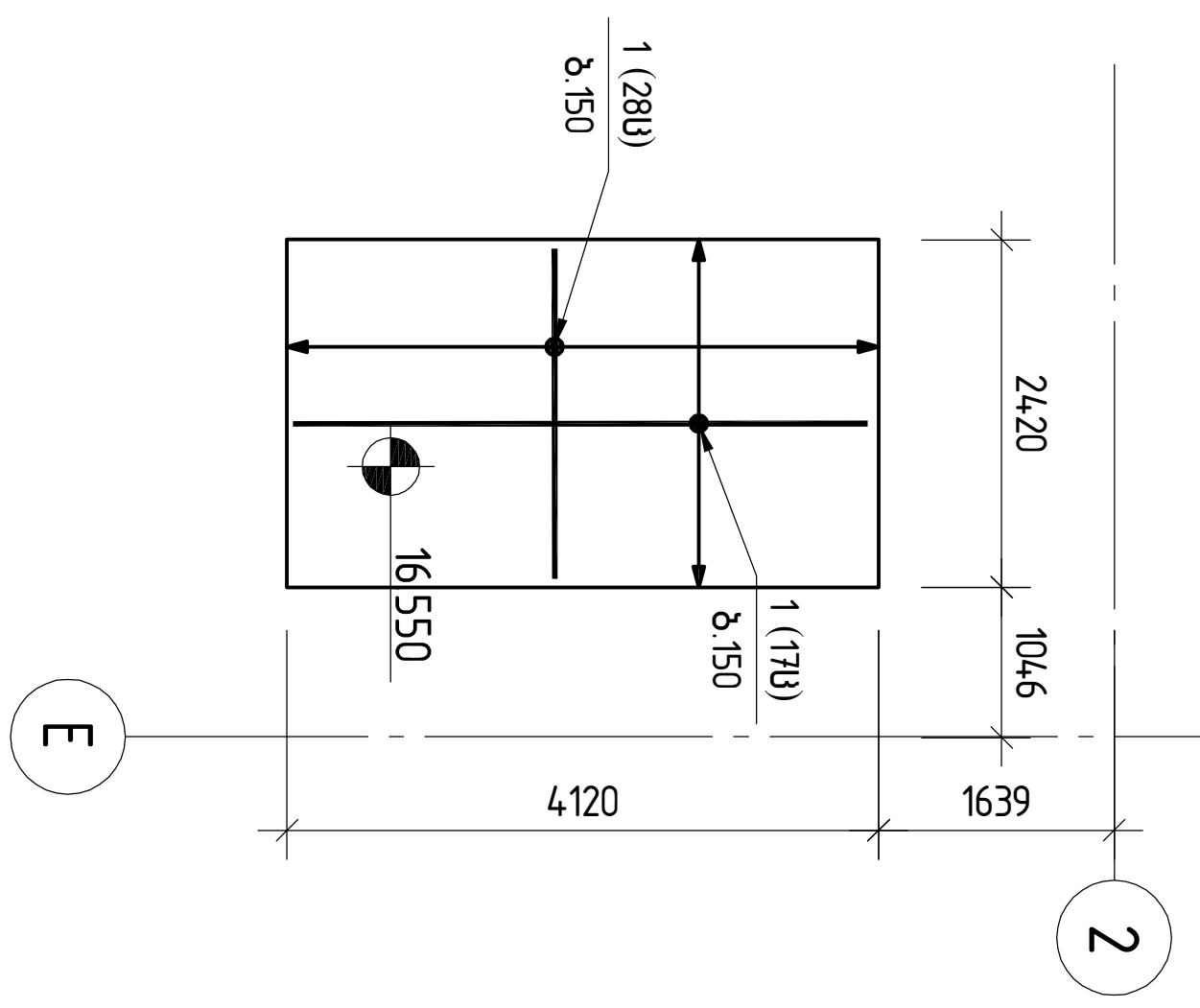

GIPN შ.პ.ს. „ჯი აი პი ენ“			კოსტავას №27. "მუზა" რეკონსტრუქცია ადაპტაციის პროექტი	
			რ/ბ მონოლითური ფილის არმირების სქემა ▽+15.900(ქვედა ფენა, ძირითადი არმატურა)	მუშა პრ.
მთ.კონსტ.	ო.ქვრივიშვილი			დაკვ
შეასრულა	შ.სტურუა			ფურც. № 347
შეამოწმა	ო.ქვრივიშვილი		მასშტაბი 1:100 ინვ. №	ფურცლები

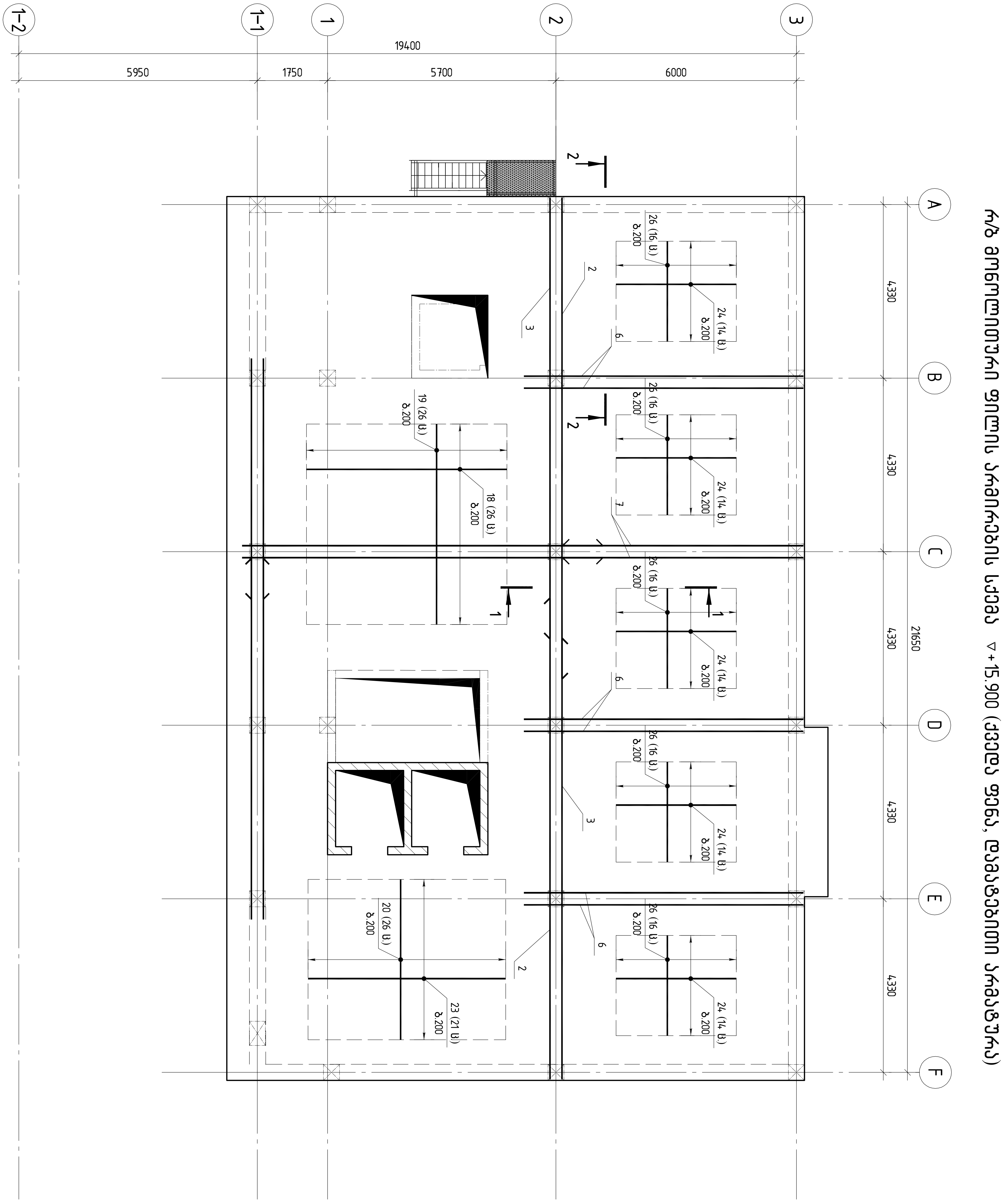

რ/ბ მონოლითური ფილის არმირების სქემა ▽+15.900 (ქვედა ფენა, დამატებითი არმატურა)

GIPN შ.პ.ს. „ჯი აი პი ენ“			კოსტავას №27. "მუზა" რეკონსტრუქცია ადაპტაციის პროექტი	
				მუშა პრ.
მთ.კონსტ.	ო.ქვრივიშვილი		რ/ბ მონოლითური ფილის არმირების სქემა ▽+15.900 (ქვედა ფენა, დამატებითი არმატურა)	დაკვ
შეასრულა	შ.სტურუა			ფურც. № 348
შეამოწმა	ო.ქვრივიშვილი		მასშტაბი 1:100 ინვ. №	ფურცლები

რ/ბ მონოლითური ფილის არმირების სქემა ▽+15.900 (ზედა ფენა, ძირითადი არმატურა)

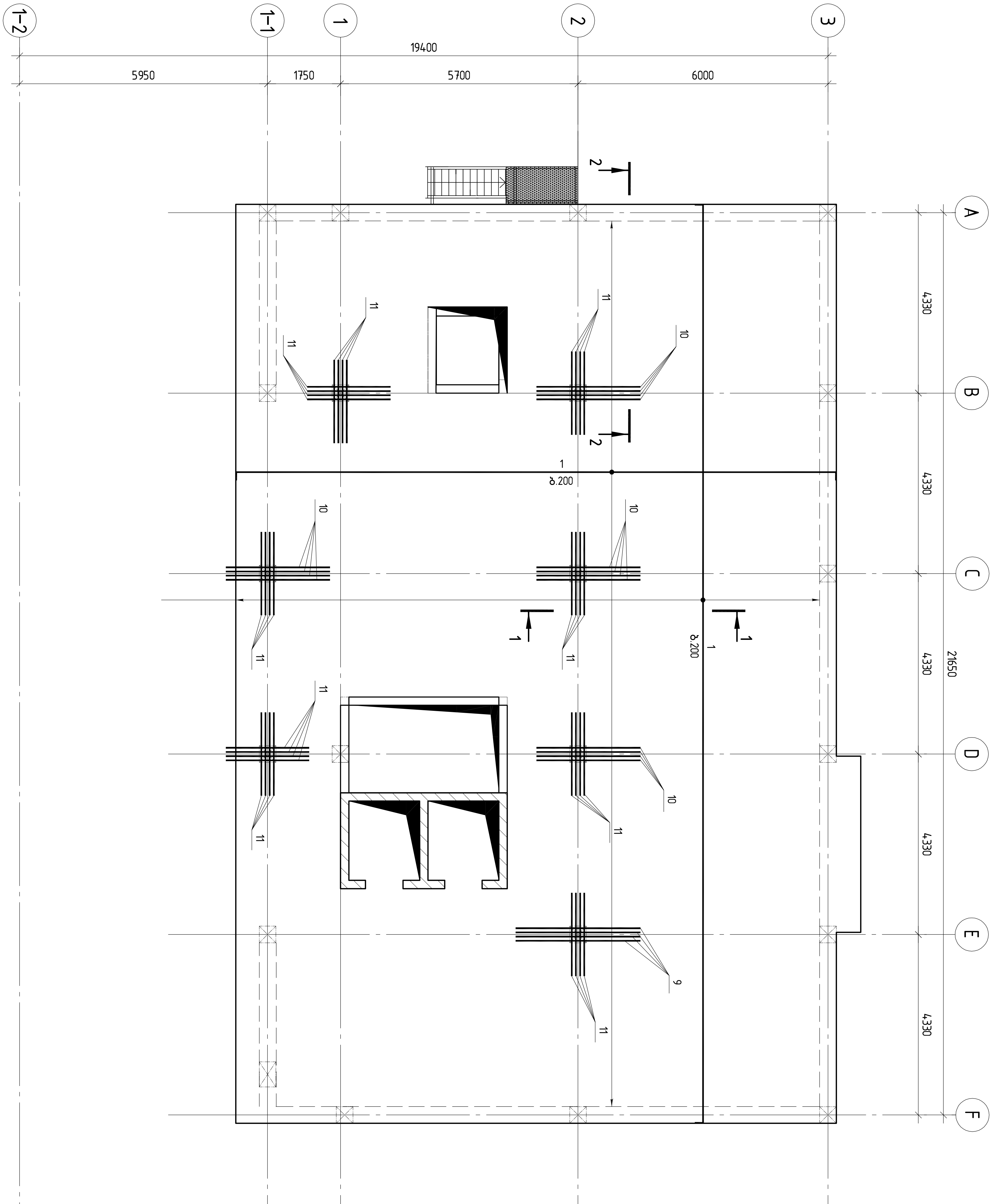

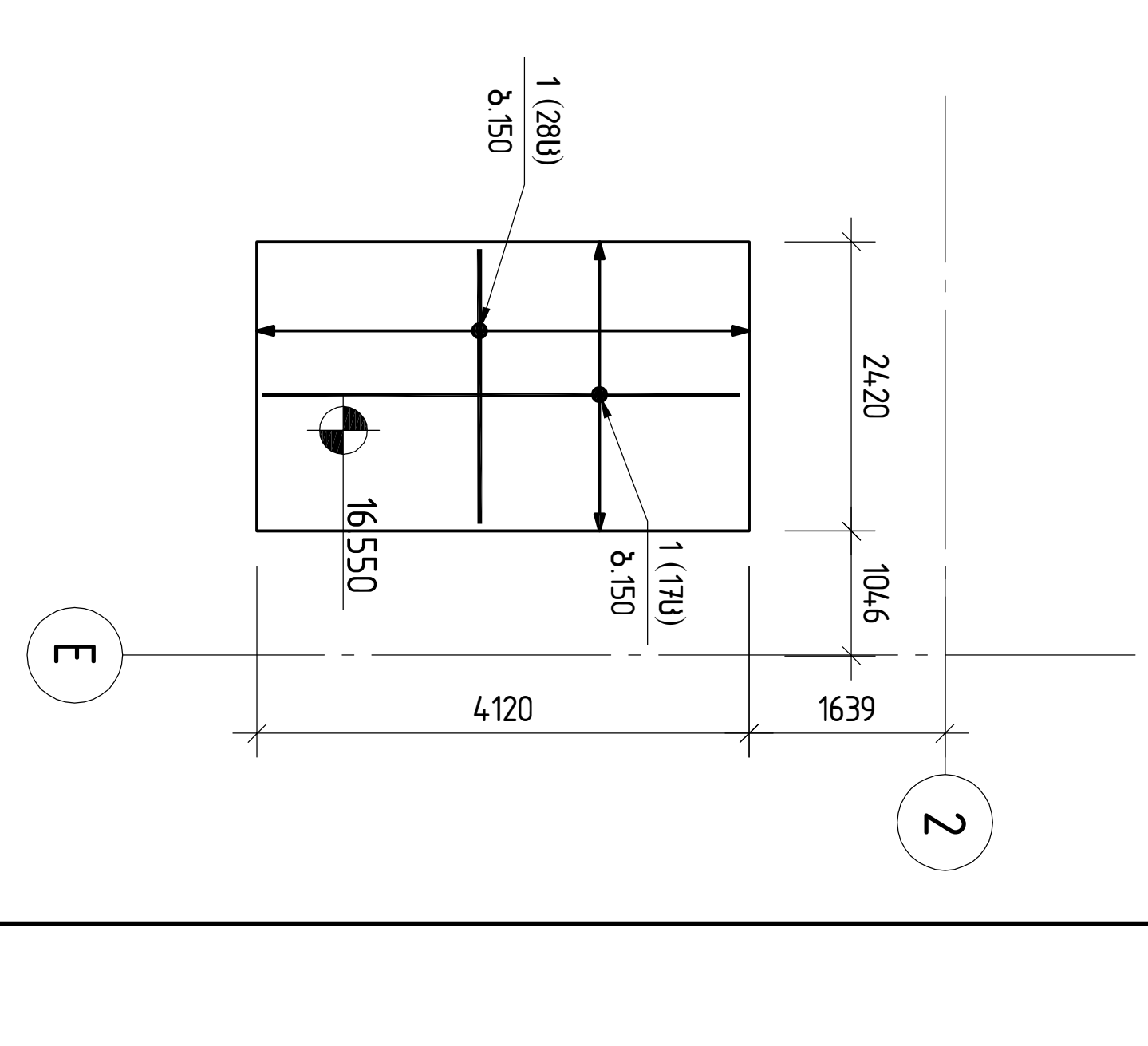

შ.პ.ს. „ჯი აი პი ენ“			კოსტავას №27. "მუზა" რეკონსტრუქცია ადაპტაციის პროექტი	
				მუშა პრ.
მთ.კონსტ.	ო.ქვრივიშვილი		რ/ბ მონოლითური ფილის არმირების სქემა ▽+15.900 (ზედა ფენა, ძირითადი არმატურა)	დაკვ
შეასრულა	შ.სტურუა			ფურც. № 349
შეამოწმა	ო.ქვრივიშვილი		მასშტაბი 1:100 / ინვ. №	ფურცლები

რ/ბ მონოლითური ფილის არმირების სქემა ▽+15.900 (ზედა ფენა, დამატებითი არმატურა)

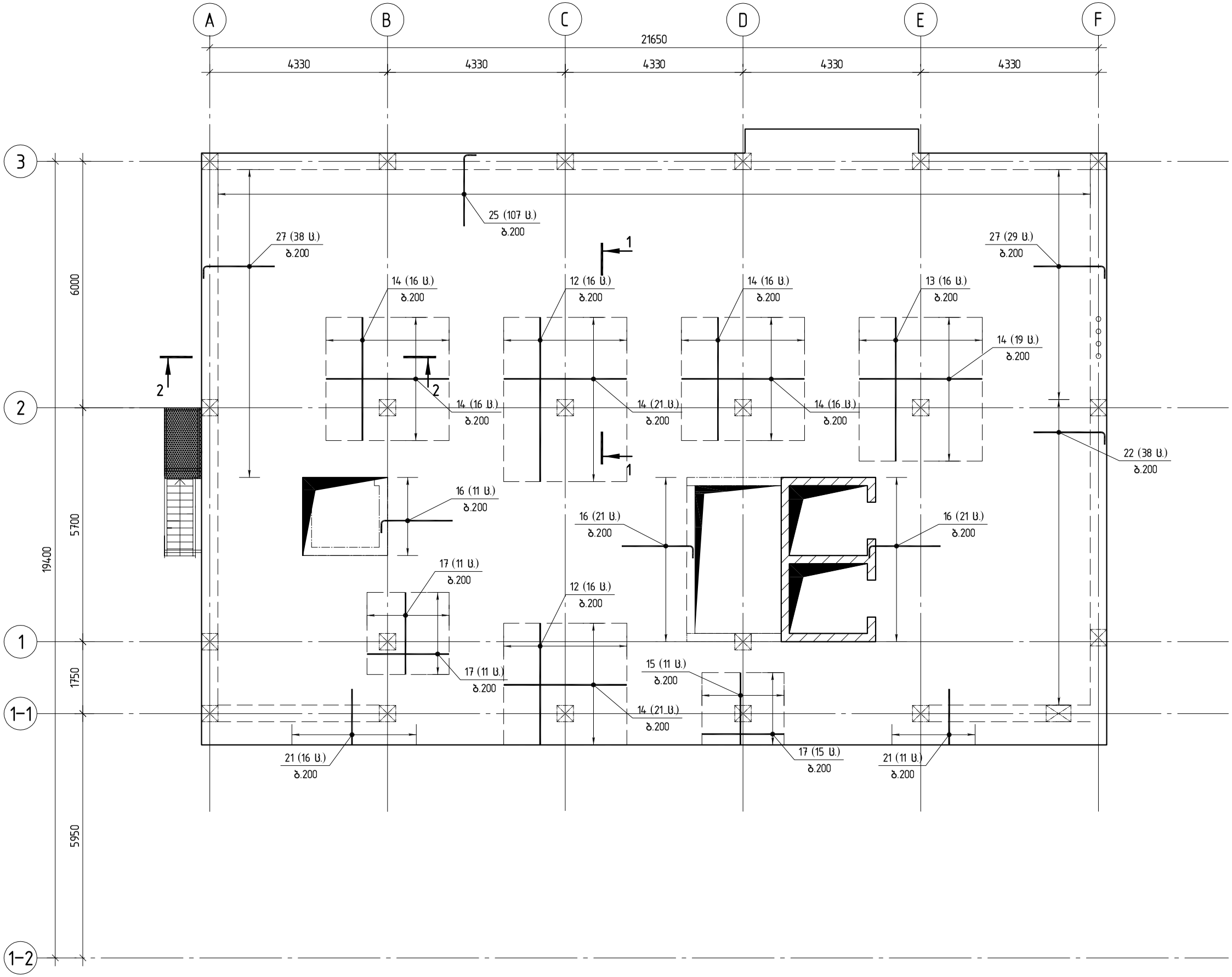

კოსმოსის №27. "ფეხა" ტიპიური სართულის არქიტექტურული ნაწილი

რ/ბ მონოლითური ფილის არმირების სქემა ▽+15.900 (ზედა ფენა, დამატებითი არმატურა)

შეფასების სტადია	დასკ
ფურც. № 350	ფურცლების რაოდენობა
ინდ. №	ფურცლები
მასშტაბი 1:100	

შპს „ჯი ეი ენ“

მთ.ინჟინერი	ო.ჭყონია	
მთავარი	გ.ალავა	
მთავარი	ო.ჭყონია	

რ/ბ მონოლითური ფილის არმირების სქემა ▽+15.900 (საკიდებისა და ფიქსატორების განლაგება)

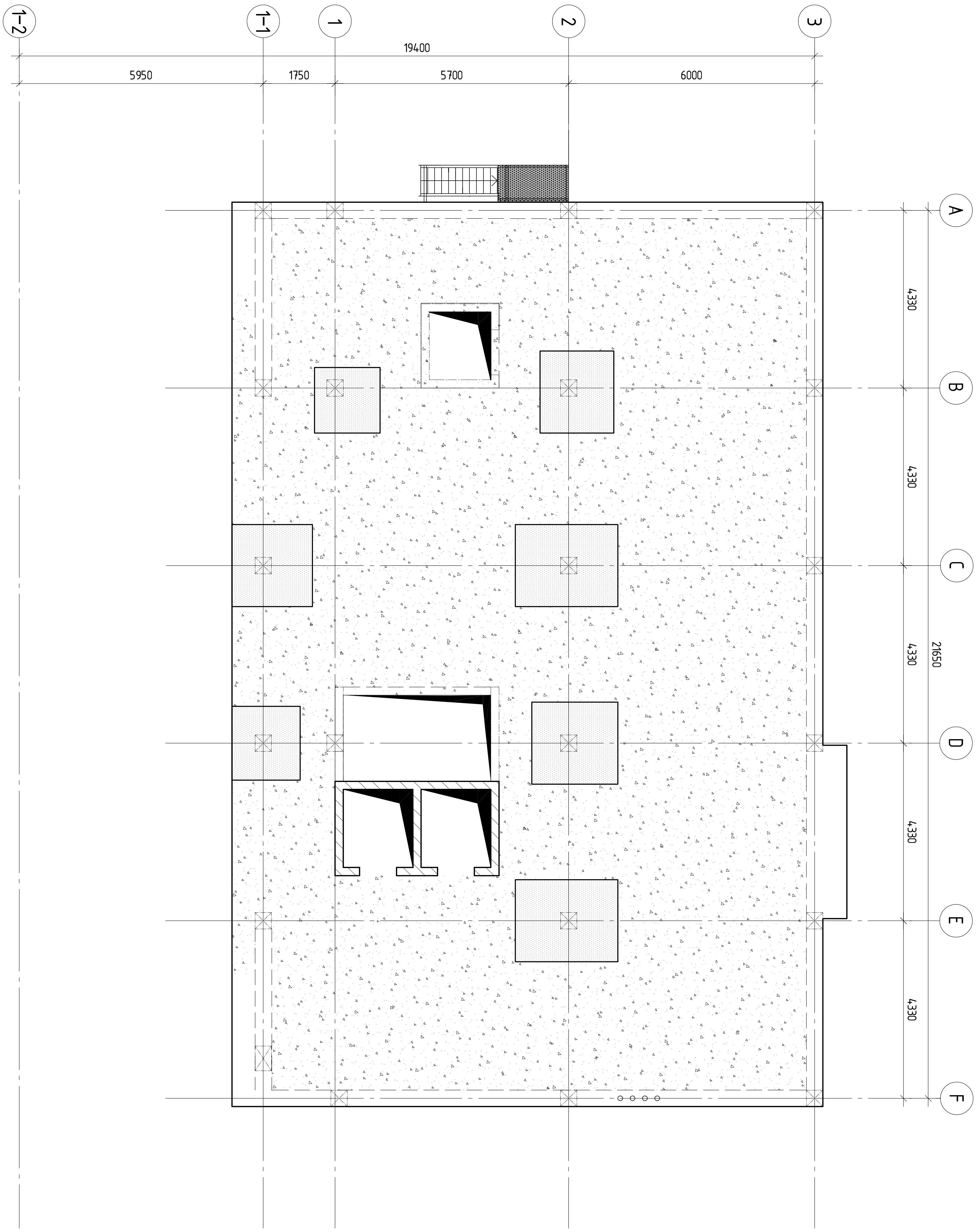

ფიქსატორების (პოზ. 1-2) ბიჯი 800

ფიქსატორების (პოზ. 1-2) ბიჯი 800; საკიდები (პოზ. 1-1) ბიჯი 75

შ.პ.ს. „ჯი აი პი ენ“			კოსტავას №27. "მუზა" რეკონსტრუქცია ადაპტაციის პროექტი	
			რ/ბ მონოლითური ფილის არმირების სქემა ▽+15.900 (საკიდებისა და ფიქსატორების განლაგება)	მუშა პრ.
მთ.კონსტ.	ო.ქვრივიშვილი			დაკვ
შეასრულა	შ.სტურუა			ფურც. № 351
შეამოწმა	ო.ქვრივიშვილი		მასშტაბი 1:100 / ინვ. №	ფურცლები

პოზ.	ა ღ ნ ი შ ვ ნ ა	დ ა ს ა ხ ე ლ ე ბ ა	რაოდ.	მასა,ე რთ. ც/ბ	შენიშვნა
		<u>დეტალები</u>			
1		⌀12 A500C L=6959.7 მ		0.89	6180.6
		⌀20 A500C			
2		L=12000	2	29.64	59.3
3		L=11000	2	27.17	54.3
4		L=9000	3	22.23	66.7
5		L=9000	1	22.23	22.2
6		L=6970	6	17.22	103.3
7		L=6000	3	14.82	44.5
8		L=6000	1	14.82	14.8
9		L=3000	4	7.41	29.6
10		L=2500	16	6.18	98.9
11		L=2000	36	4.94	177.8
		⌀16 A500C			
12		L=4000	32	6.32	202.2
13		L=3500	16	5.53	88.5
14		L=3000	125	4.74	592.5
		⌀14 A500C			
15		L=2800	11	3.39	37.3
16		L=2000	53	2.42	128.3
17		L=2000	37	2.42	89.5
		⌀12 A500C			
18		L=5010	26	4.45	115.7
19		L=5000	26	4.44	115.4
20		L=4000	26	3.55	92.4
21		L=2500	27	2.22	59.9
22		L=2000	38	1.78	67.5
		⌀10 A500C			
23		L=4930	21	3.04	63.9
24		L=3000	70	1.85	129.6
25		L=2000	107	1.23	132.0
		⌀8 A500C			
26		L=2500	80	0.99	79.0
27		L=2000	67	0.79	52.9
		⌀10 A500C			
1-1		L=1440	480	0.89	428.54
		⌀8 A500C			
1-2		L=350	5080	0.14	702.31
		<u>მასალები</u>			10029
		B30 კლასის ბეტონი		67.90	მ³
					14.8

პოზ. 1-1

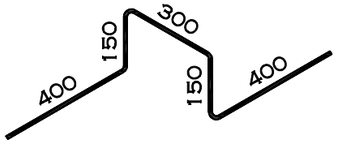

პოზ. 1-2

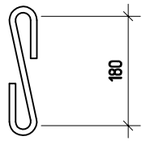

შ.პ.ს. „ჯი აი პი ენ“			კოსტავას №27. "მუზა" რეკონსტრუქცია აღდგენის პროექტი	
				მუშა პრ.
მთ.კონსტ.	ო.ქვრივიშვილი		რ/ბ მონოლითური ფილის სპეციფიკაცია ▽+15.900 ნიშნულზე	დაკვ
შეასრულა	შ.სტურუა			ფურც. №352
შეამოწმა	ო.ქვრივიშვილი		მასშტაბი 1:	ინვ. № ფურცლები

1-1

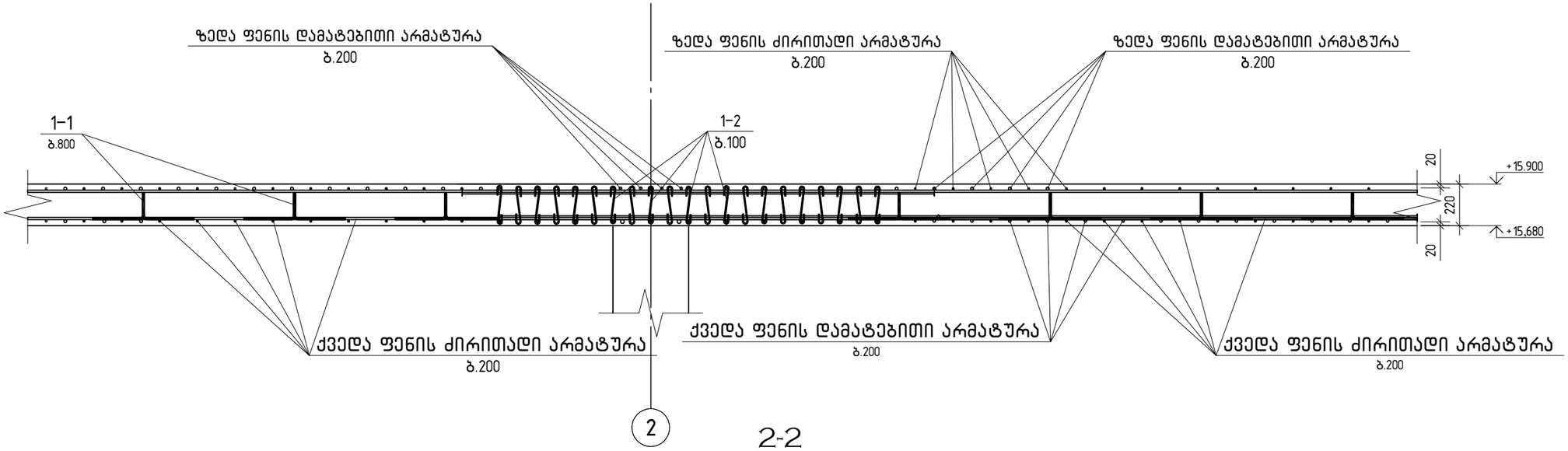

2-2

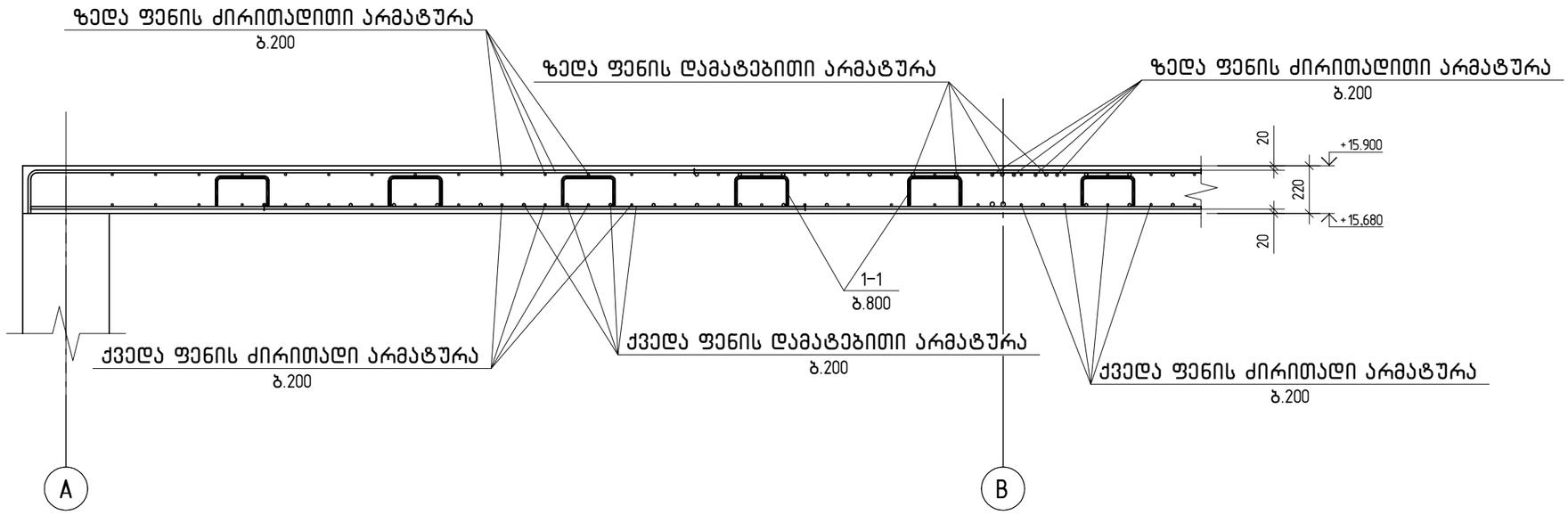

შ.პ.ს. „ჯი აი პი ეჯ“			კოსტავას №27. "მუზა" რეკონსტრუქცია აღდგენის პროექტი	
				მუშა პრ.
მთ.კონსტ.	ო.ქვრივიშვილი		რ/ბ მონოლითური ფილის კვეთები ▽+15.900 ნიშნულზე	დაკვ
შესრულა	შ.სტურუა			ფურც. № 353
შეამოწმა	ო.ქვრივიშვილი		მასშტაბი 1:	ინვ. № ფურცლები

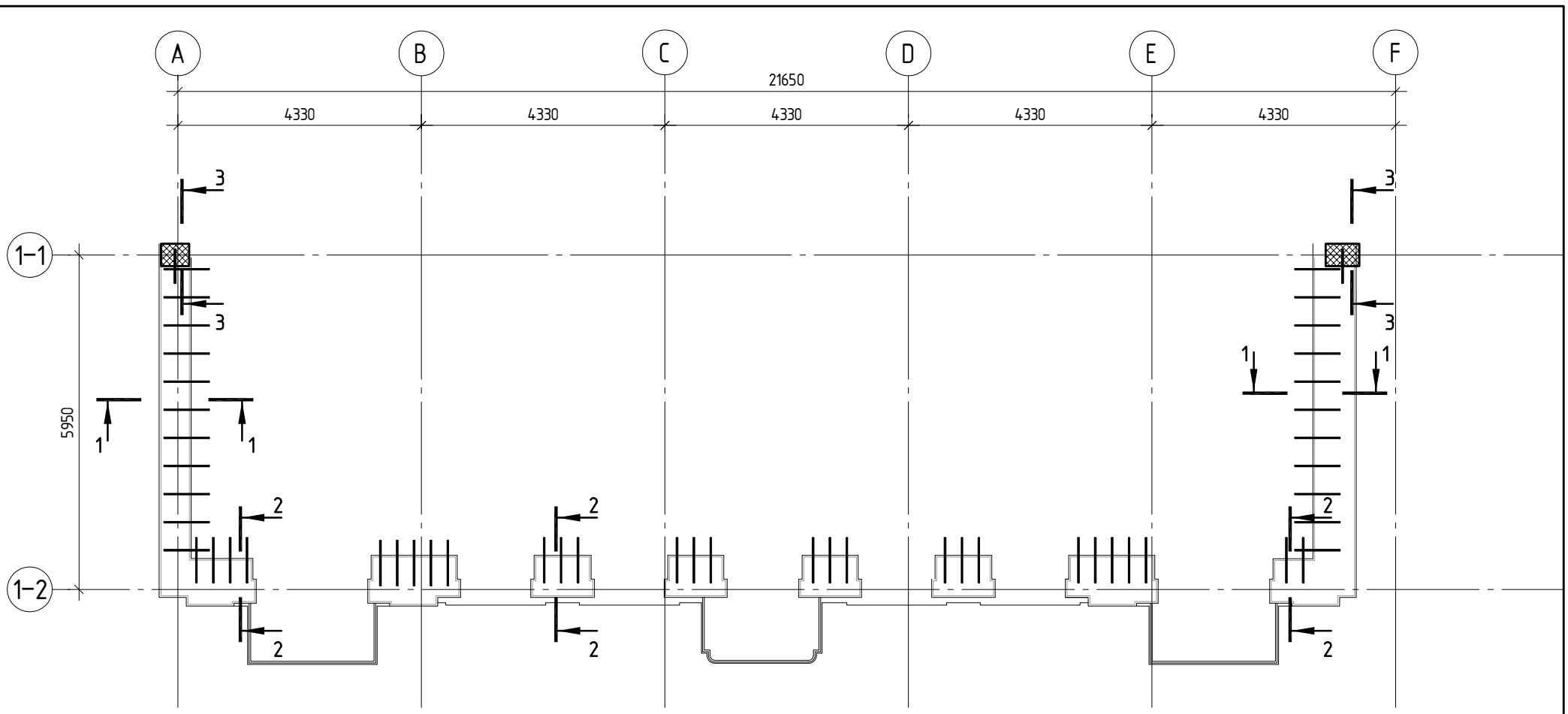

1–1

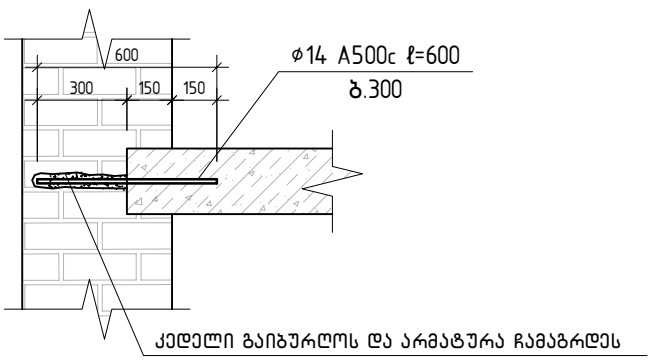

კედელი გაიბურღოს და არმატურა ჩამაგრდეს
საანკერე წებოს გამოყენებით

2–2

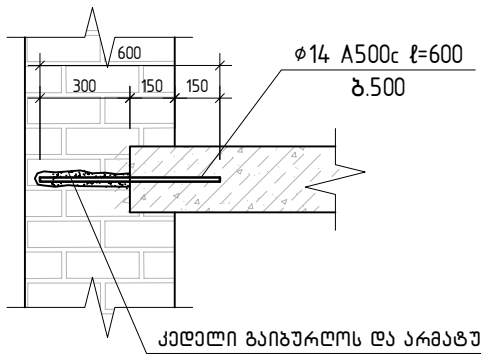

კედელი გაიბურღოს და არმატურა ჩამაგრდეს
საანკერე წებოს გამოყენებით

პოზ.	ა ღ ნ ი შ ვ ნ ა	დ ა ს ა ხ ე ლ ე ბ ა	რაოდ.	შ ე ნ ი შ ვ ნ ა
		დეტალები		
1		ф 14 A–III ℓ= 600	280	0.73 კგ

დეტალი 1

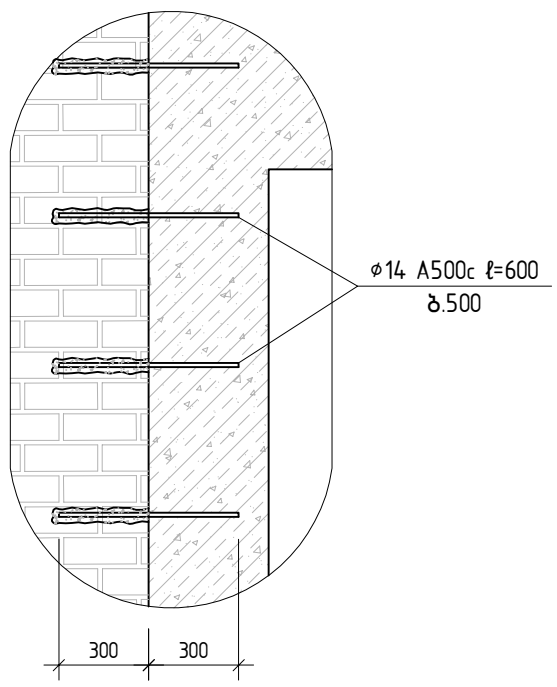

3–3

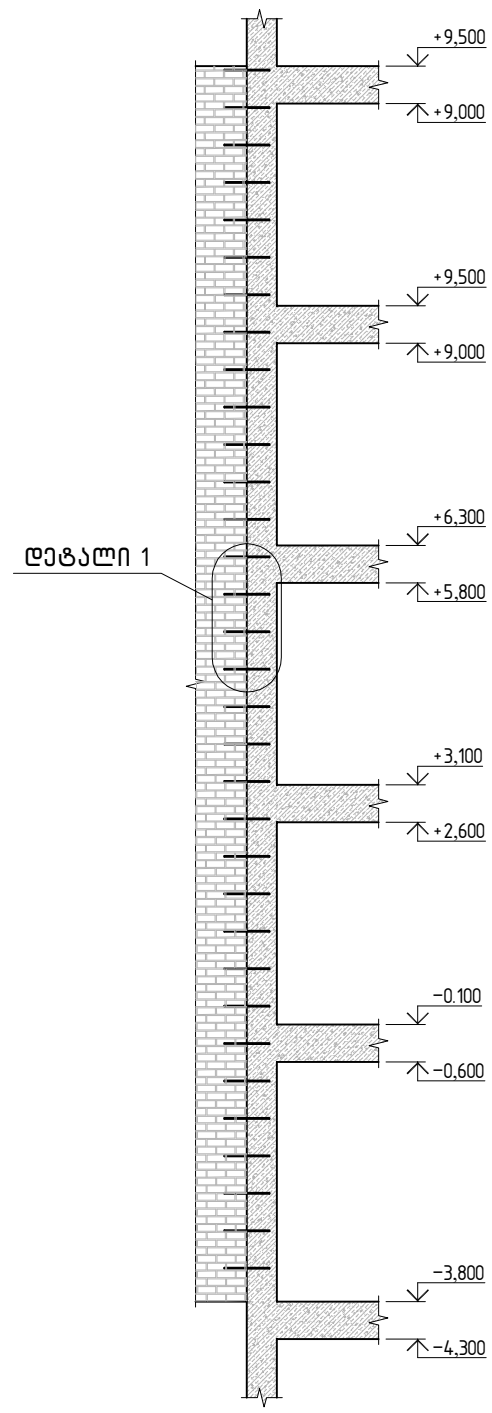

დეტალი 1

შ.პ.ს. „ჯი აი პი ენ“			კოსტავას №27. "მუზა" რეკონსტრუქცია ადაპტაციის პროექტი	
				მუშა პრ.
მთ.კონსტ.	ო.ქვრივიშვილი		არსებული და ახალი კონსტრუქციების დაკავშირება	დაკვ
შეასრულა	შ.სტურუა			ფურც. № 354
შეამოწმა	ო.ქვრივიშვილი		მასშტაბი 1:100 ინვ. №	ფურცლები

მონოლითური სვეტი ს-1

პოზ.	ა ღ ნ ი შ ვ ნ ა	დ ა ს ა ხ ე ლ ე ბ ა	რაოდ.	ერთ.წონა კგ	საერთო წონა კგ
		მონოლითური სვეტი ს-1			
		დეტალები			
1		ф 20 A500C ℓ= 4850	12	11.96 კგ	143.5
2		ф 8 A240 ℓ= 850	52	0.34 კგ	17.4
3		ф 8 A240 ℓ= 1900	26	0.75 კგ	19.5
		მასალები			180
		B30 კლასის ბეტონი		0.86 მ³	

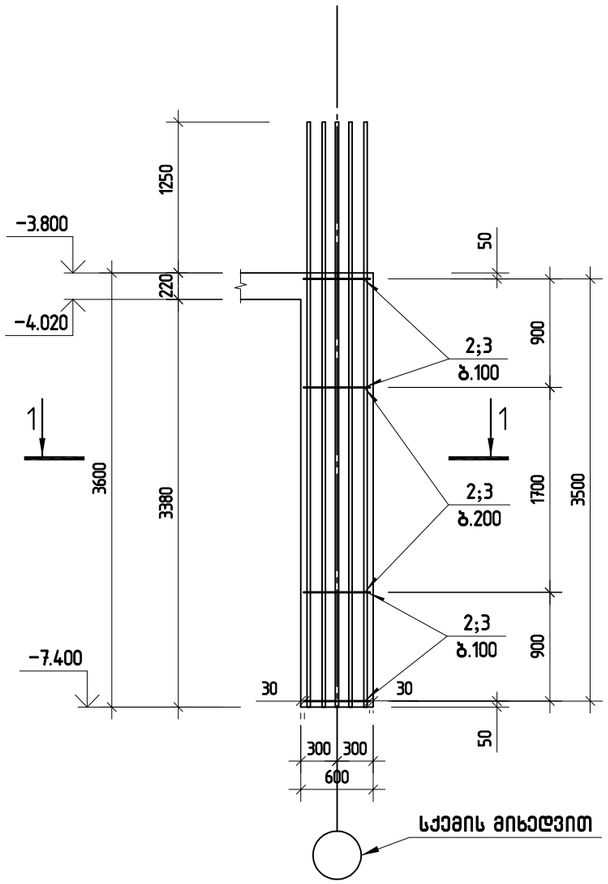

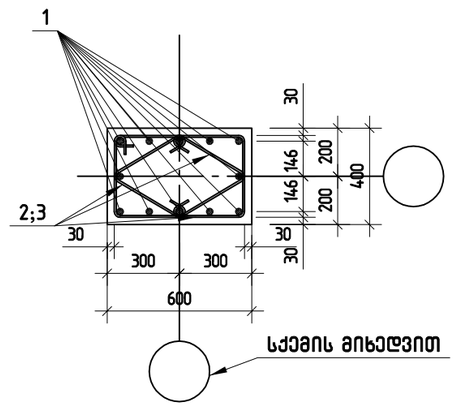

პოზ.2

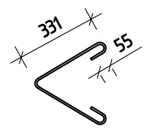

პოზ.3

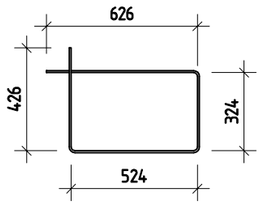

შ.პ.ს. „ჯი აი პი ეს“			მუზა	
				მუშა პრ.
მთ.კონსტ.	ო.ქვრივიშვილი		მონოლითური სვეტი ს-1	დაკვ
შესრულა	ბ.ჯინჭარაძე			ფურც. № 40
შეამოწმა	ო.ქვრივიშვილი		მასშტაბი 1: 50 ინვ. №	ფურცლები

მონოლითური სვეტი ს-1

პოზ.	ა ღ ნ ი შ ვ ნ ა	დ ა ს ა ხ ე ლ ე ბ ა	რაოდ.	ერთ.წონა კგ	საერთო წონა კგ
		მონოლითური სვეტი ს-1			
		დეტალები			
1		ф 20 A500C ℓ= 4850	12	11.96 კგ	143.5
2		ф 8 A240 ℓ= 850	52	0.34 კგ	17.4
3		ф 8 A240 ℓ= 1900	26	0.75 კგ	19.5
		მასალები			180
		B30 კლასის ბეტონი		0.86 მ³	

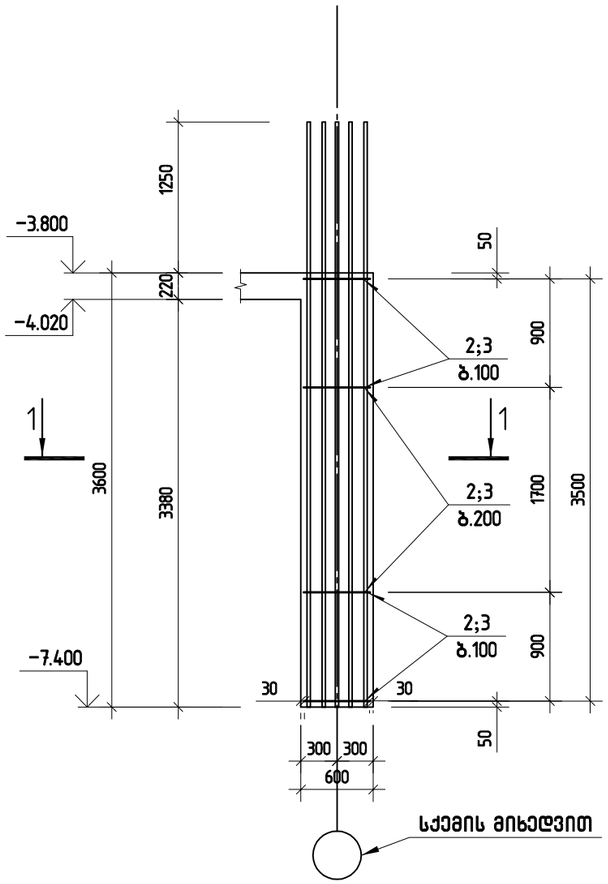

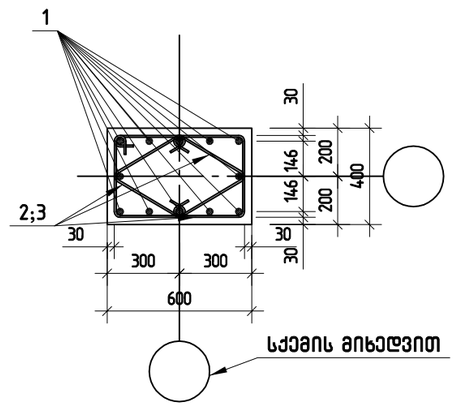

პოზ.2

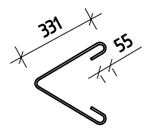

პოზ.3

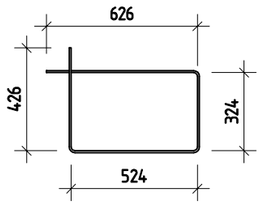

შ.პ.ს. „ჯი აი პი ეს“			მუზა	
				მუშა პრ.
მთ.კონსტ.	ო.ქვრივიშვილი		მონოლითური სვეტი ს-1	დაკვ
შესრულა	ბ.ჯინჭარაძე			ფურც. № 40
შეამოწმა	ო.ქვრივიშვილი		მასშტაბი 1: 50 ინვ. №	ფურცლები

მონოლითური სვეტი ს-1

პოზ.	ა ღ ნ ი შ ვ ნ ა	დ ა ს ა ხ ე ლ ე ბ ა	რაოდ.	ერთ.წონა კგ	საერთო წონა კგ
		მონოლითური სვეტი ს-1			
		დეტალები			
1		ф 20 A500C ℓ= 4850	12	11.96 კგ	143.5
2		ф 8 A240 ℓ= 850	52	0.34 კგ	17.4
3		ф 8 A240 ℓ= 1900	26	0.75 კგ	19.5
		მასალები			180
		B30 კლასის ბეტონი		0.86 მ³	

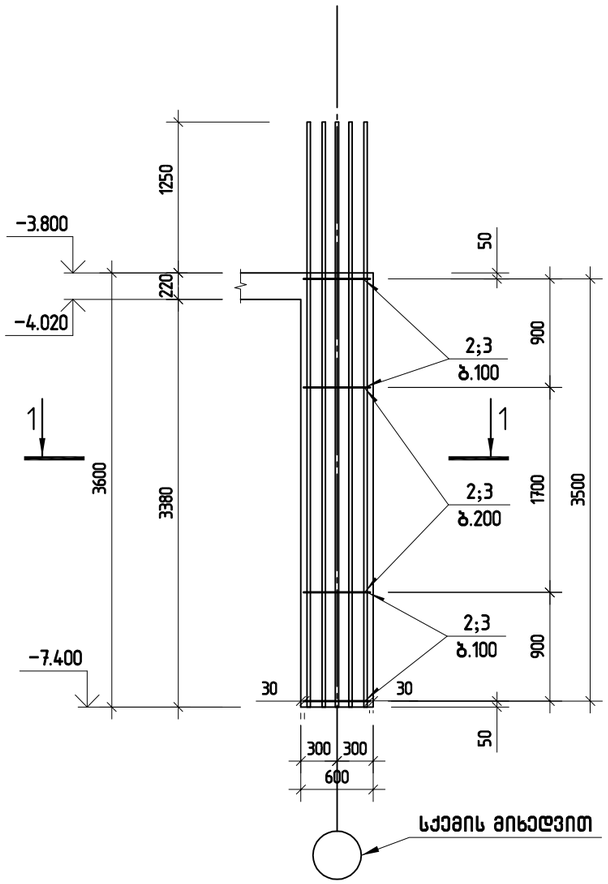

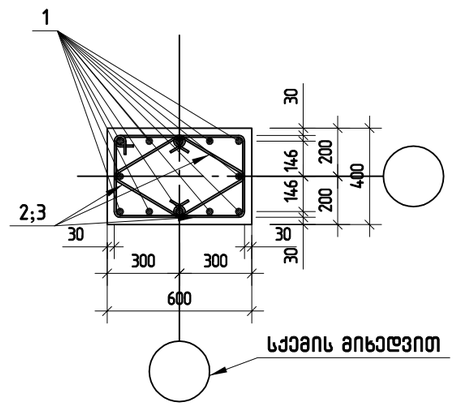

პოზ.2

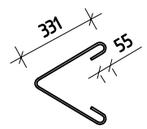

პოზ.3

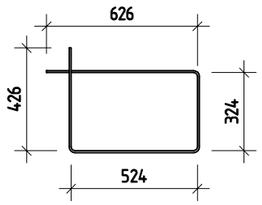

შ.პ.ს. „ჯი აი პი ეს“			მუზა	
				მუშა პრ.
მთ.კონსტ.	ო.ქვრივიშვილი		მონოლითური სვეტი ს-1	დაკვ
შესრულა	ბ.ჯინჭარაძე			ფურც. № 40
შეამოწმა	ო.ქვრივიშვილი		მასშტაბი 1: 50 ინვ. №	ფურცლები

მონოლითური სვეტი ს-1*

პოზ.	ა ღ ნ ი შ ვ ნ ა	დ ა ს ა ხ ე ლ ე ბ ა	რაოდ.	ერთ. წონა კგ	საერთო წონა კგ
		*მონოლითური სვეტი ს-1**			
		დეტალები			
1		ф 20 A500C ℓ= 4850	12	11.96 კგ	143.5
2		ф 8 A240 ℓ= 850	52	0.34 კგ	17.4
3		ф 8 A240 ℓ= 1900	26	0.75 კგ	19.5
		მასალები			180
		B30 კლასის ბეტონი		0.86 მ³	

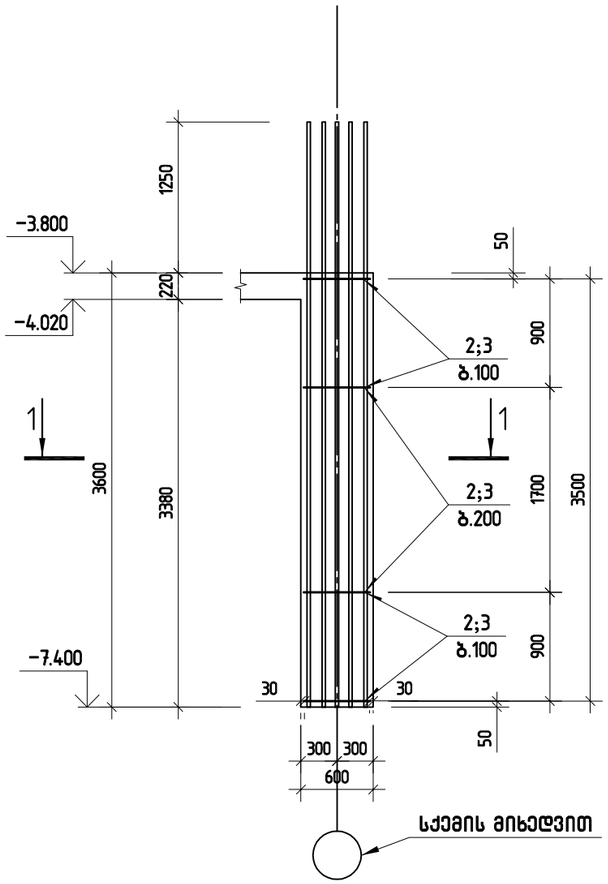

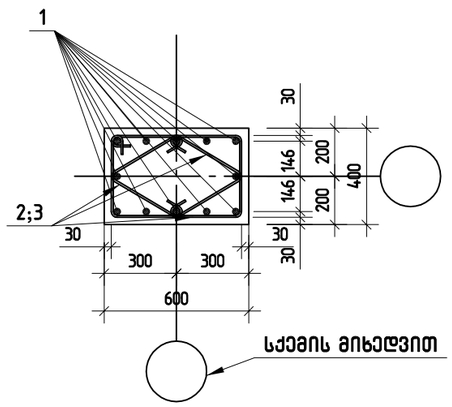

პოზ.2

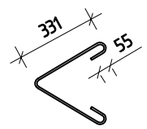

პოზ.3

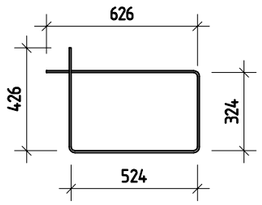

შ.პ.ს. „ჯი აი პი ეს“			მუზა	
				მუშა პრ.
მთ.კონსტ.	ო.ქვრივიშვილი		მონოლითური სვეტი ს-1*	დაკვ
შესრულა	ბ.ჯინჭარაძე			ფურც. № 402
შეამოწმა	ო.ქვრივიშვილი		მასშტაბი 1: 50 ინვ. №	ფურცლები

მონოლითური სვეტი ს-2

პოზ.	ა ღ ნ ი შ ვ ნ ა	დ ა ს ა ხ ე ლ ე ბ ა	რაოდ.	ერთ.წონა კგ	საერთო წონა კგ
		მონოლითური სვეტი ს-2			
		დეტალები			
1		ф 20 A500C ℓ= 4850	12	11.96 კგ	143.5
2		ф 8 A240 ℓ= 850	52	0.34 კგ	17.4
3		ф 8 A240 ℓ= 1900	26	0.75 კგ	19.5
		მასალები			180
		B30 კლასის ბეტონი		0.86 მ³	

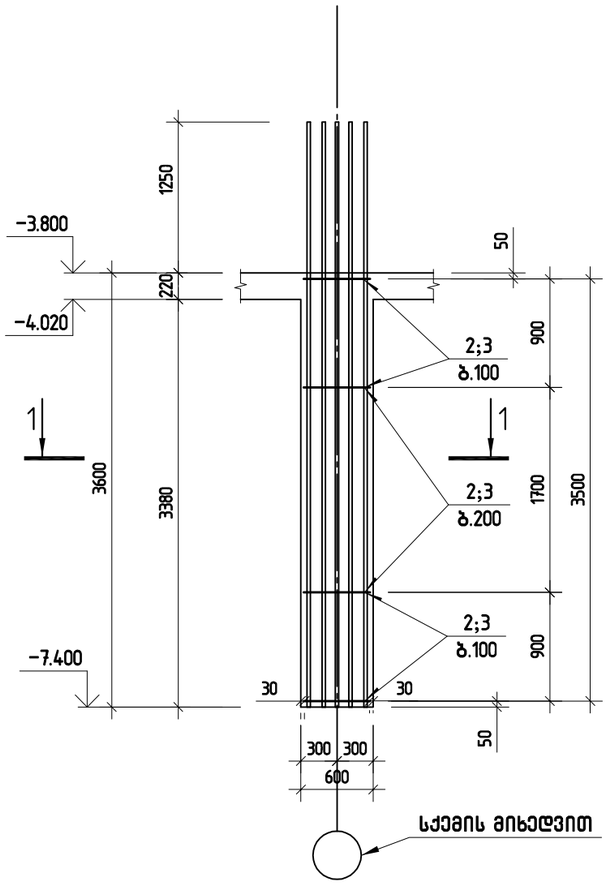

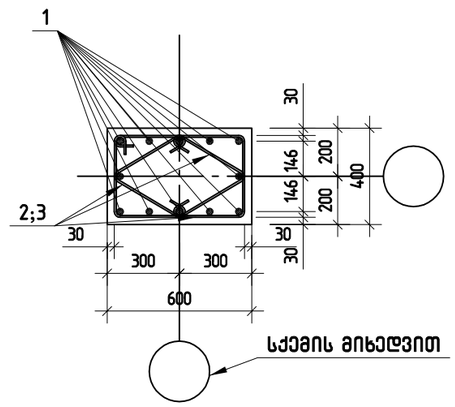

პოზ.2

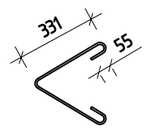

პოზ.3

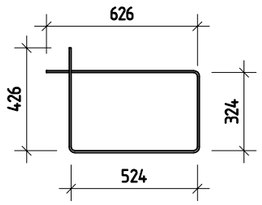

შ.პ.ს. „ჯი აი პი ეს“			მუზა	
				მუშა პრ.
მთ.კონსტ.	ო.ქვრივიშვილი		მონოლითური სვეტი ს-2	დაკვ
შესრულა	ბ.ჯინჭარაძე			ფურც. № 403
შეამოწმა	ო.ქვრივიშვილი		მასშტაბი 1: 50 ინვ. №	ფურცლები

მონოლითური სვეტი ს-2*

პოზ.	ა ღ ნ ი შ ვ ნ ა	დ ა ს ა ხ ე ლ ე ბ ა	რაოდ.	ერთ.წონა კგ	საერთო წონა კგ
		*მონოლითური სვეტი ს-2**			
		დეტალები			
1		ф 20 A500C ℓ= 4850	12	11.96 კგ	143.5
2		ф 8 A240 ℓ= 850	66	0.34 კგ	22.1
3		ф 8 A240 ℓ= 1900	33	0.75 კგ	24.7
		მასალები			190
		B30 კლასის ბეტონი		0.86 მ³	

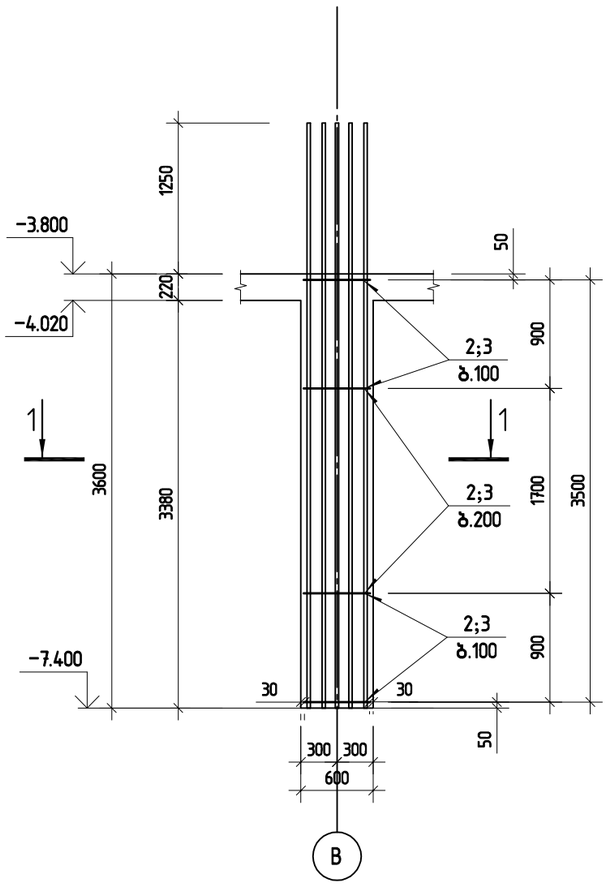

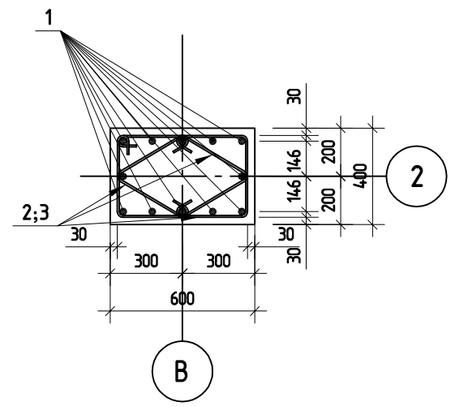

პოზ.2

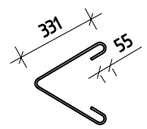

პოზ.3

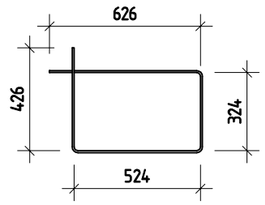

შ.პ.ს. „ჯი აი პი ეს“			მუზა	
				მუშა პრ.
მთ.კონსტ.	ო.ქვრივიშვილი		მონოლითური სვეტი ს-2*	დაკვ
შესრულა	ბ.ჯინჭარაძე			ფურც. № 404
შეამოწმა	ო.ქვრივიშვილი		მასშტაბი 1: 50	ინვ. № ფურცლები

მონოლითური სვეტი ს-3

პოზ.	ა ღ ნ ი შ ვ ნ ა	დ ა ს ა ხ ე ლ ე ბ ა	რაოდ.	ერთ.წონა კგ	საერთო წონა კგ
		მონოლითური სვეტი ს-3			
		დეტალები			
1		ф 20 A500C ℓ= 4850	8	11.96 კგ	95.7
2		ф 8 A240 ℓ= 680	46	0.27 კგ	12.3
3		ф 8 A240 ℓ= 1500	23	0.59 კგ	13.6
		მასალები			122
		B30 კლასის ბეტონი		0.58 მ³	

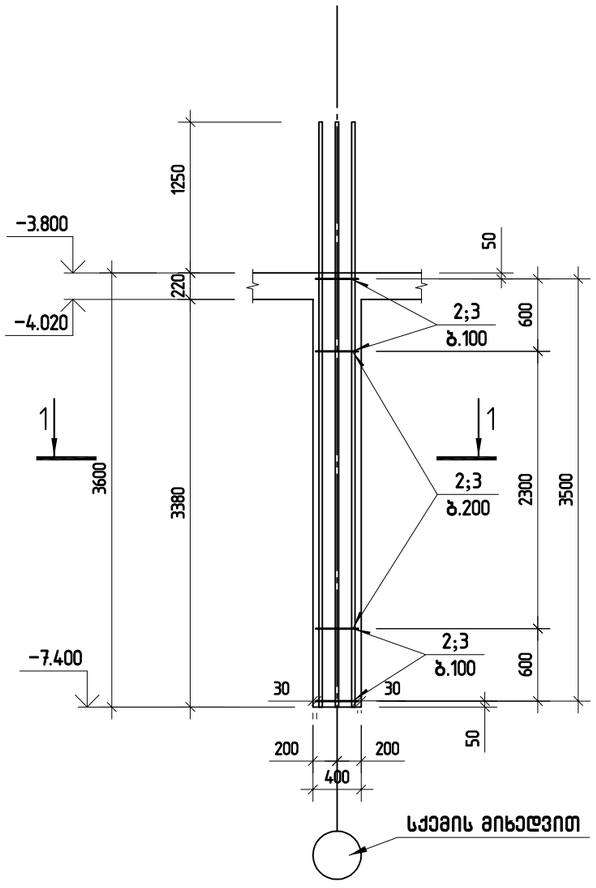

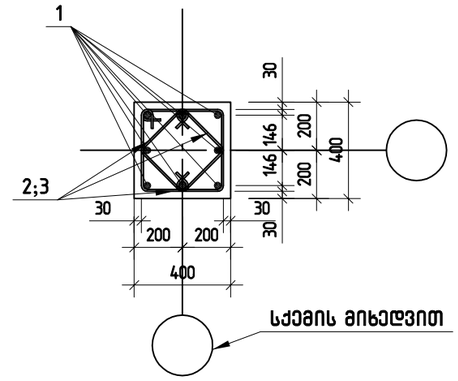

პოზ.2

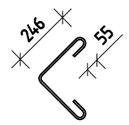

პოზ.3

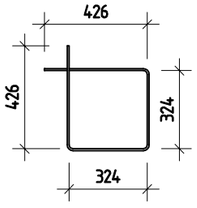

შ.პ.ს. „ჯი აი პი ენ“			მუზა	
				მუშა პრ.
მთ.კონსტ.	ო.ქვრივიშვილი		მონოლითური სვეტი ს-3	დაკვ
შეასრულა	ბ.ჯინჭარაძე			ფურც. № 405
შეამოწმა	ო.ქვრივიშვილი		მასშტაბი 1: 50 ინვ. №	ფურცლები

მონოლითური სვეტი ს-4

პოზ.	ა ღ ნ ი შ ვ ნ ა	დ ა ს ა ხ ე ლ ე ბ ა	რაოდ.	ერთ.წონა კგ	საერთო წონა კგ
		მონოლითური სვეტი ს-4			
		დეტალები			
1		ф 20 A500C ℓ= 4850	12	11.96 კგ	143.5
2		ф 8 A240 ℓ= 965	52	0.38 კგ	19.8
3		ф 8 A240 ℓ= 1900	26	0.75 კგ	19.5
		მასალები			183
		B30 კლასის ბეტონი		0.86 მ³	

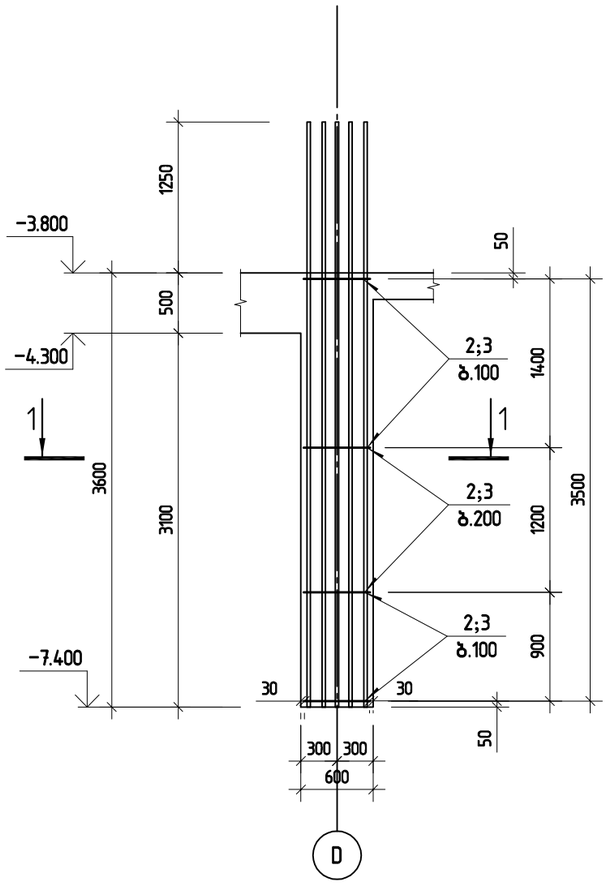

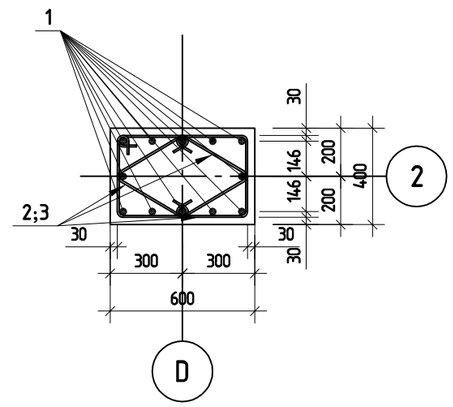

პოზ.2

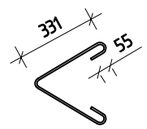

პოზ.3

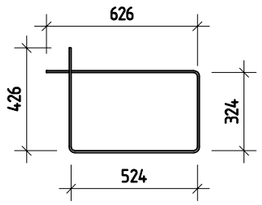

შ.პ.ს. „ჯი აი პი ეს“			მუზა	
				მუშა პრ.
გთ.კონსტ.	ო.ქვრივიშვილი		მონოლითური სვეტი ს-4	დაკვ
შესრულა	ბ.ჯინჭარაძე			ფურც. № 406
შეამოწმა	ო.ქვრივიშვილი		მასშტაბი 1: 50 ინვ. №	ფურცლები

მონოლითური სვეტი ს-6

პოზ.	ა ღ ნ ი შ ვ ნ ა	დ ა ს ა ხ ე ლ ე ბ ა	რაოდ.	ერთ.წონა კგ	საერთო წონა კგ
		მონოლითური სვეტი ს-6			
		დეტალები			
1		ф 20 A500C ℓ= 4850	16	11.96 კგ	191.4
2		ф 8 A240 ℓ= 660	62	0.26 კგ	16.1
3		ф 8 A240 ℓ= 1970	62	0.78 კგ	48.2
		მასალები			256
		B30 კლასის ბეტონი		1.30 მ³	

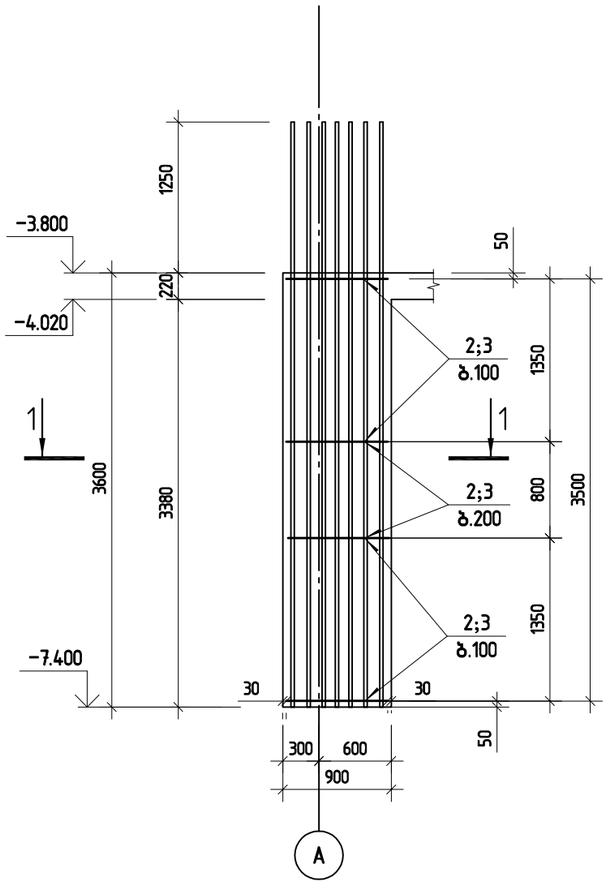

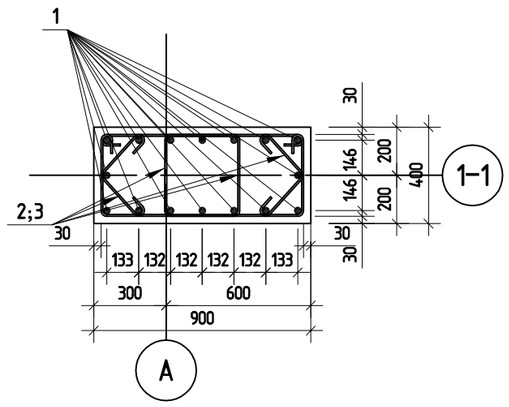

პოზ.2



პოზ.3

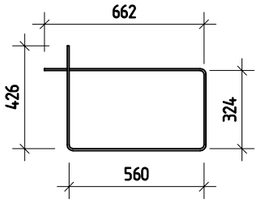

შ.პ.ს. „ჯი აი პი ენ“			მუზა	
				მუშა პრ.
მთ.კონსტ.	ო.ქვრივიშვილი		მონოლითური სვეტი ს-6	დაკვ
შეასრულა	ბ.ჯინჭარაძე			ფურც. №6
შეამოწმა	ო.ქვრივიშვილი		მასშტაბი 1: 50	ინვ. № ფურცლები

მონოლითური სვეტი ს-7

პოზ.	ა ღ ნ ი შ ვ ნ ა	დ ა ს ა ხ ე ლ ე ბ ა	რაოდ.	ერთ.წონა კგ	საერთო წონა კგ
		მონოლითური სვეტი ს-7			
		დეტალები			
1		ф 20 A500C ℓ= 4850	9	11.96 კგ	107.6
2		ф 8 A240 ℓ= 660	64	0.26 კგ	16.7
3		ф 8 A240 ℓ= 2070	64	0.82 კგ	52.3
4		ф 20 A500C ℓ= 2500	3	6.17 კგ	18.5
5		ф 20 A500C ℓ= 3670	7	9.05 კგ	63.4
		მასალები			177
		B30 კლასის ბეტონი		1.44 მ³	

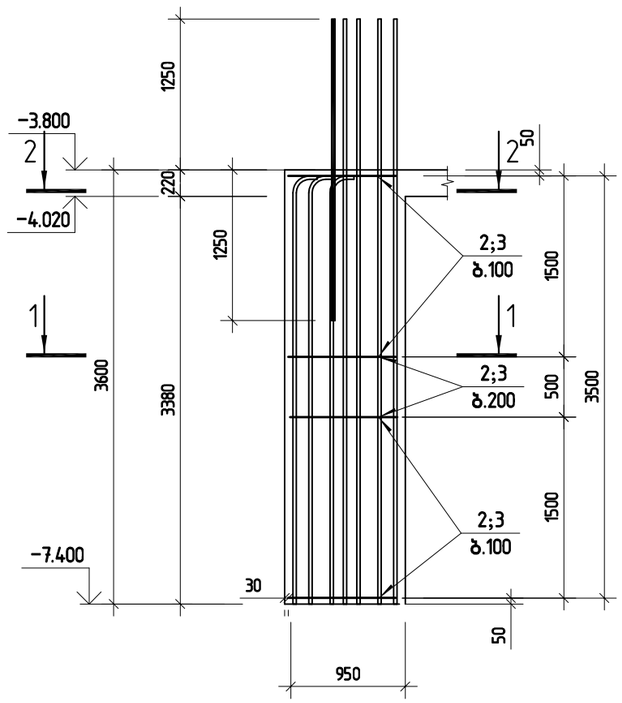

ჭრილი 1-1

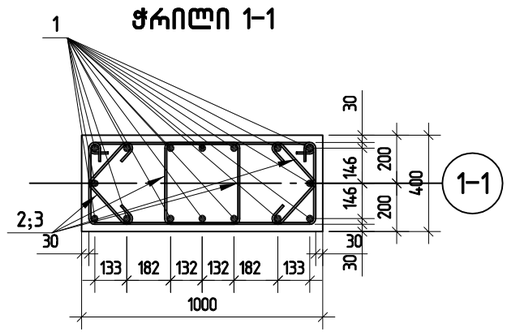

ჭრილი 2-2

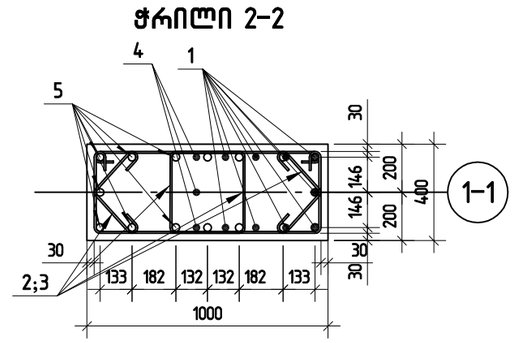

პოზ.2

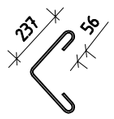

პოზ.3

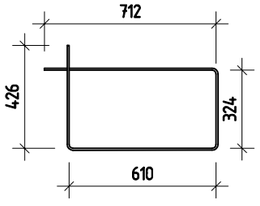

შპს „ჯი აი პი ეს“			მუზა	
				მუშა პრ.
გთ.კონსტ.	ო.ქვრივიშვილი		მონოლითური სვეტი ს-7	დაკვ
შესრულა	ბ.ჯინჭარაძე			ფურც. № 409
შეამოწმა	ო.ქვრივიშვილი		მასშტაბი 1: 50	ინვ. № ფურცლები

მონოლითური სვეტი ს-8

პოზ.	ა ღ ნ ი შ ვ ნ ა	დ ა ს ა ხ ე ლ ე ბ ა	რაოდ.	ერთ.წონა კგ	საერთო წონა კგ
		მონოლითური სვეტი ს-8			
		დეტალები			
1		ф 20 A500C ℓ= 4950	12	12.21 კგ	146.5
2		ф 8 A240 ℓ= 850	52	0.34 კგ	17.4
3		ф 8 A240 ℓ= 1900	26	0.75 კგ	19.5
		მასალები			183
		B30 კლასის ბეტონი		0.89 მ³	

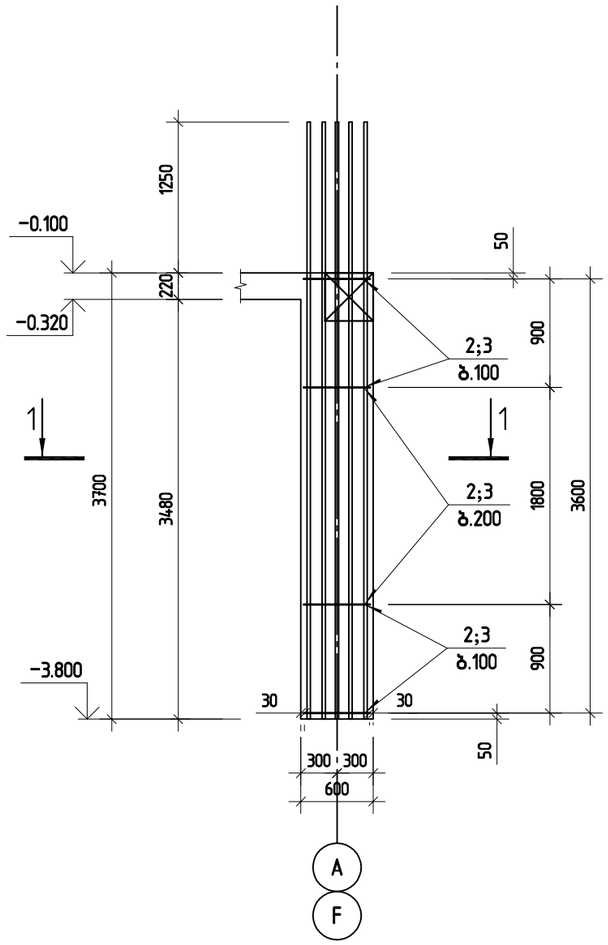

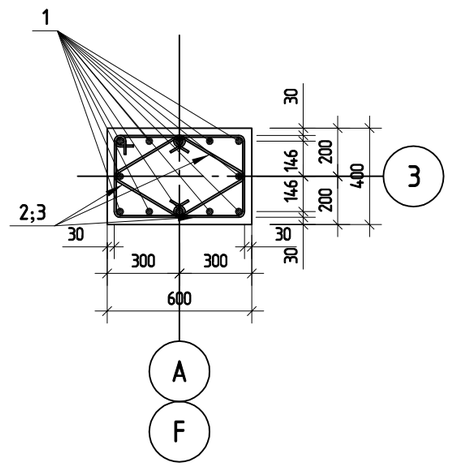

პოზ.2

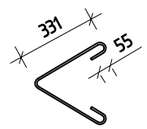

პოზ.3

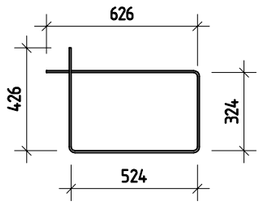

შ.პ.ს. „ჯი აი პი ენ“			მუზა	
				მუშა პრ.
გი.კონსტ.	ო.ქვრივიშვილი		მონოლითური სვეტი ს-8	დაკვ
შეასრულა	ბ.ჯინჭარაძე			ფურც. № 410
შეამოწმა	ო.ქვრივიშვილი		მასშტაბი 1: 50	ინვ. № ფურცლები

მონოლითური სვეტი ს-9

პოზ.	ა ღ ნ ი შ ვ ნ ა	დ ა ს ა ხ ე ლ ე ბ ა	რაოდ.	ერთ.წონა კგ	საერთო წონა კგ
		მონოლითური სვეტი ს-9			
		დეტალები			
1		ф 20 A500C ℓ= 4950	12	12.21 კგ	146.5
2		ф 8 A240 ℓ= 850	52	0.34 კგ	17.4
3		ф 8 A240 ℓ= 1900	26	0.75 კგ	19.5
		მასალები			183
		B30 კლასის ბეტონი		0.89 მ³	

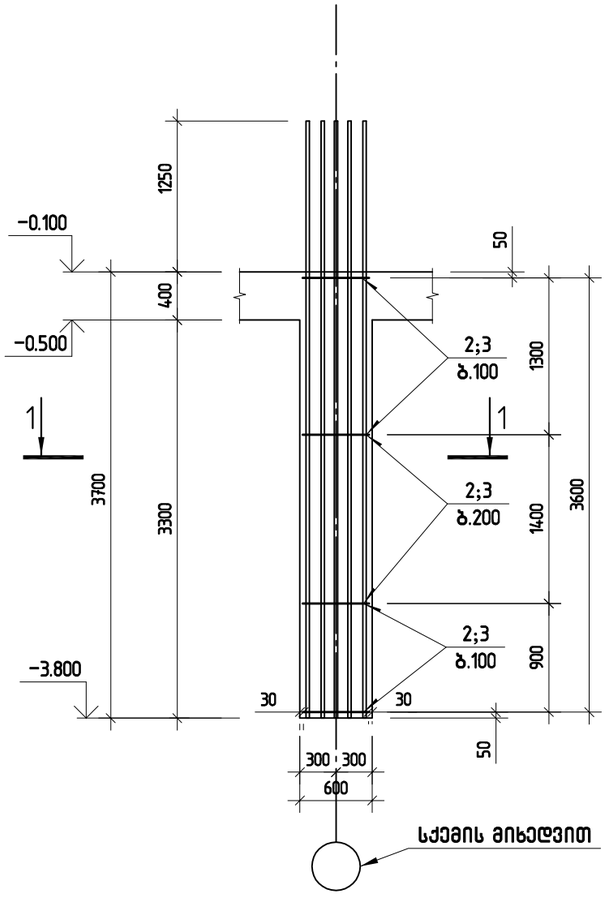

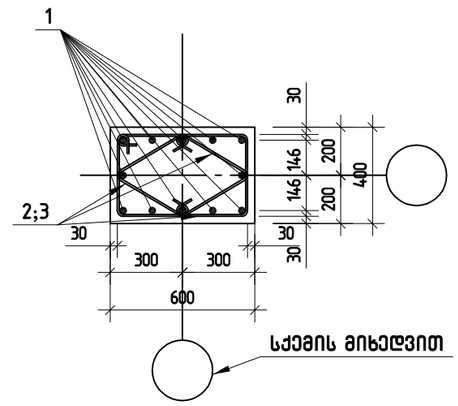

პოზ.2

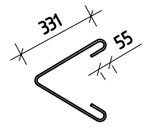

პოზ.3

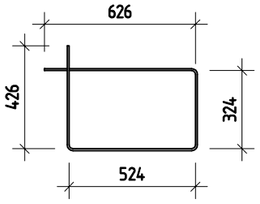

შ.პ.ს. „ჯი აი პი ეი“			მუზა	
				მუშა პრ.
მთ.კონსტ.	ო.ქვრივიშვილი		მონოლითური სვეტი ს-9	დაკვ
შესრულა	ბ.ჯინჭარაძე			ფურც. № 411
შეამოწმა	ო.ქვრივიშვილი		მასშტაბი 1: 50 ინვ. №	ფურცლები

მონოლითური სვეტი ს-10

პოზ.	ა ღ ნ ი შ ვ ნ ა	დ ა ს ა ხ ე ლ ე ბ ა	რაოდ.	ერთ.წონა კგ	საერთო წონა კგ
		მონოლითური სვეტი ს-10			
		დეტალები			
1		ф 20 A500C ℓ= 4950	12	12.21 კგ	146.5
2		ф 8 A240 ℓ= 850	52	0.34 კგ	17.4
3		ф 8 A240 ℓ= 1900	26	0.75 კგ	19.5
		მასალები			183
		B30 კლასის ბეტონი		0.89 მ³	

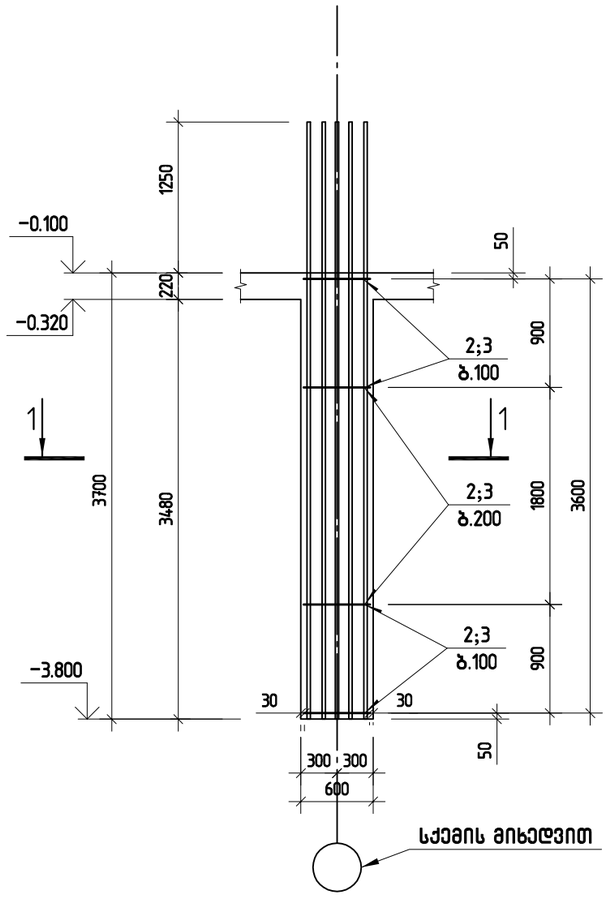

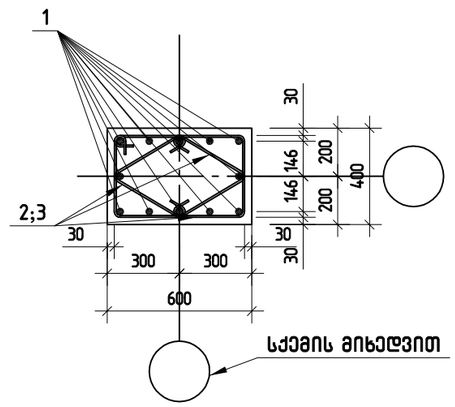

პოზ.2

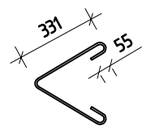

პოზ.3

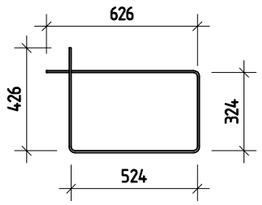

შ.პ.ს. „ჯი აი პი ენ“			მუზა	
				მუშა პრ.
მთ.კონსტ.	ო.ქვრივიშვილი		მონოლითური სვეტი ს-10	დაკვ
შესრულა	ბ.ჯინჭარაძე			ფურც. № 412
შეამოწმა	ო.ქვრივიშვილი		მასშტაბი 1: 50 ინვ. №	ფურცლები

მონოლითური სვეტი ს-10*

პოზ.	ა ღ ნ ი შ ვ ნ ა	დ ა ს ა ხ ე ლ ე ბ ა	რაოდ.	ერთ.წონა კგ	საერთო წონა კგ
		*მონოლითური სვეტი ს-10**			
		დეტალები			
1		ф 20 A500C ℓ= 4950	12	12.21 კგ	146.5
2		ф 8 A240 ℓ= 850	52	0.34 კგ	17.4
3		ф 8 A240 ℓ= 1900	26	0.75 კგ	19.5
		მასალები			183
		B30 კლასის ბეტონი		0.89 მ³	

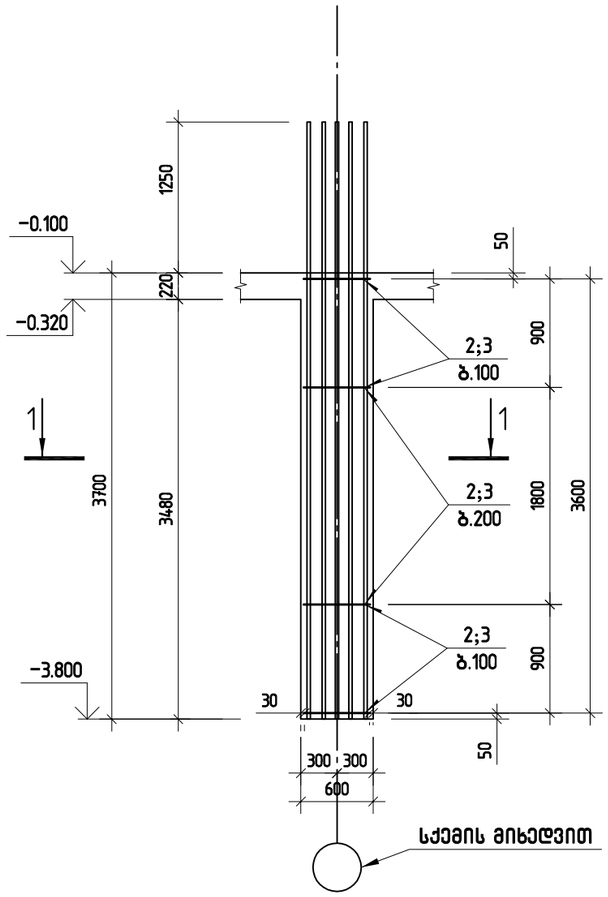

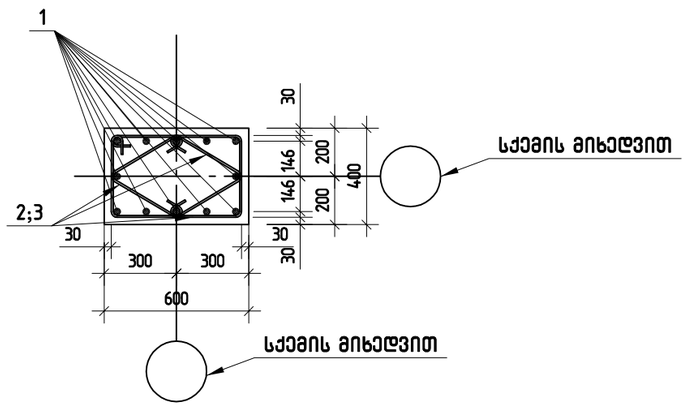

პოზ.2

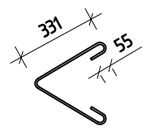

პოზ.3

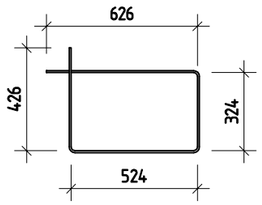

შ.პ.ს. „ჯი აი პი ეი“			მუზა	
				მუშა პრ.
მთ.კონსტ.	ო.ქვრივიშვილი		მონოლითური სვეტი ს-10*	დაკვ
შესრულა	ბ.ჯინჭარაძე			ფურც. № 43
შეამოწმა	ო.ქვრივიშვილი		მასშტაბი 1: 50 ინვ. №	ფურცლები

армирование цоколя Ц-11

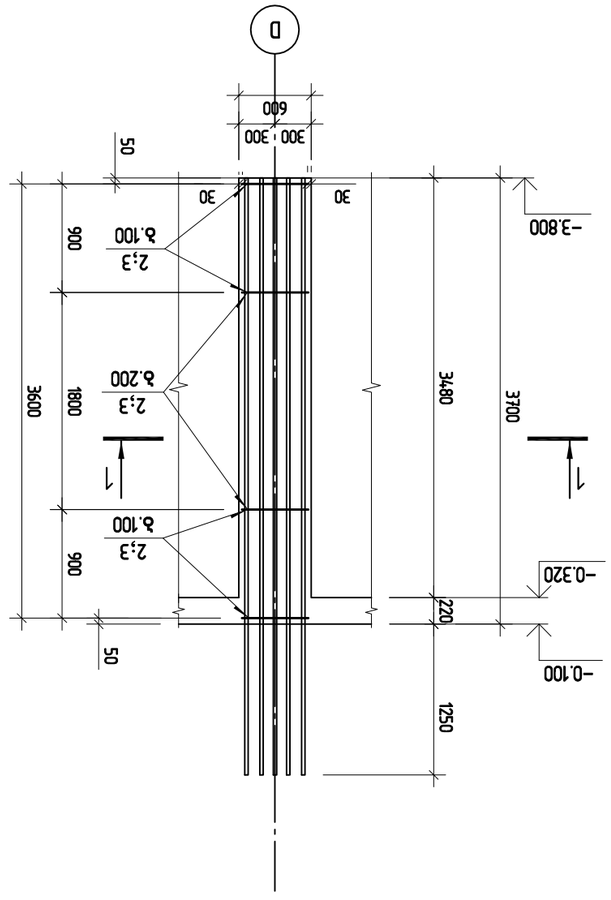

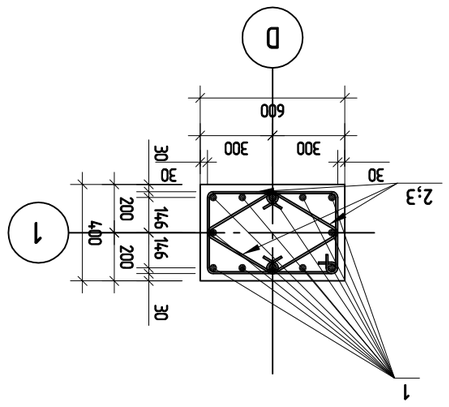

Элемент 2

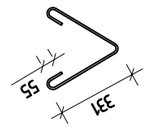

Элемент 3

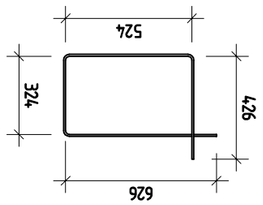

Элем.	Обозначение	Наименование	Кол.	Масса ед., кг	Масса общ., кг
		Армирование цоколя Ц-11			
		Детали			
1		Ø 20 A500C ℓ= 4950	12	12.21	146.5
2		Ø 8 A240 ℓ= 850	52	0.34	17.4
3		Ø 8 A240 ℓ= 1900	26	0.75	19.5
		Бетон			183
		Бетон тяжелый класса В30		0.89 м³	

	Т.Н. „ЗЕЛЕН ДОЛ“ ЕООД		
Изп. Ив.Ангелов			Етап
Ръководител		Армировъчни чертежи Ц-11	Фаза
Проектант	Ив.Ангелов		Лист № 4Ц
Чертал	Ив.Ангелов		Общ брой листове
Одобрил	Ив.Ангелов	Мащаб 1: 50	Лист № 183

მონოლითური სვეტი ს-12

პოზ.	ა ღ ნ ი შ ვ ნ ა	დ ა ს ა ხ ე ლ ე ბ ა	რაოდ.	ერთ.წონა კგ	საერთო წონა კგ
		მონოლითური სვეტი ს-12			
		დეტალები			
1		ф 20 A500C ℓ= 4950	8	12.21 კგ	97.7
2		ф 8 A240 ℓ= 680	46	0.27 კგ	12.3
3		ф 8 A240 ℓ= 1500	23	0.59 კგ	13.6
		მასალები			124
		B30 კლასის ბეტონი		0.59 მ³	

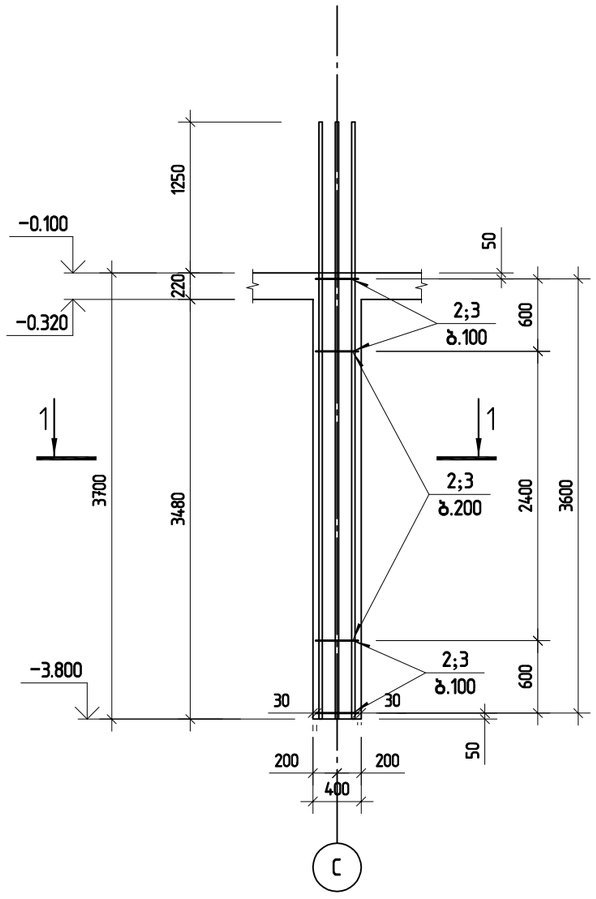

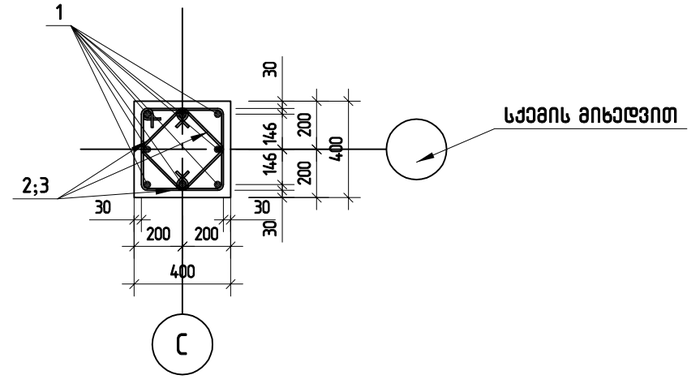

პოზ.2

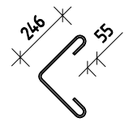

პოზ.3

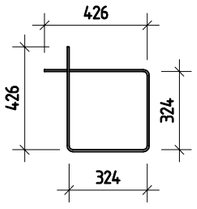

შპს „ჯი აი პი ეი“			მუშა	
				მუშა პრ.
გმ.კონსტ.	ო.ქვრივიშვილი		მონოლითური სვეტი ს-12	დაკვ
შესრულა	ბ.ჯინჭარაძე			ფურც. № 45
შეამოწმა	ო.ქვრივიშვილი		მასშტაბი 1: 50 ინვ. №	ფურცლები

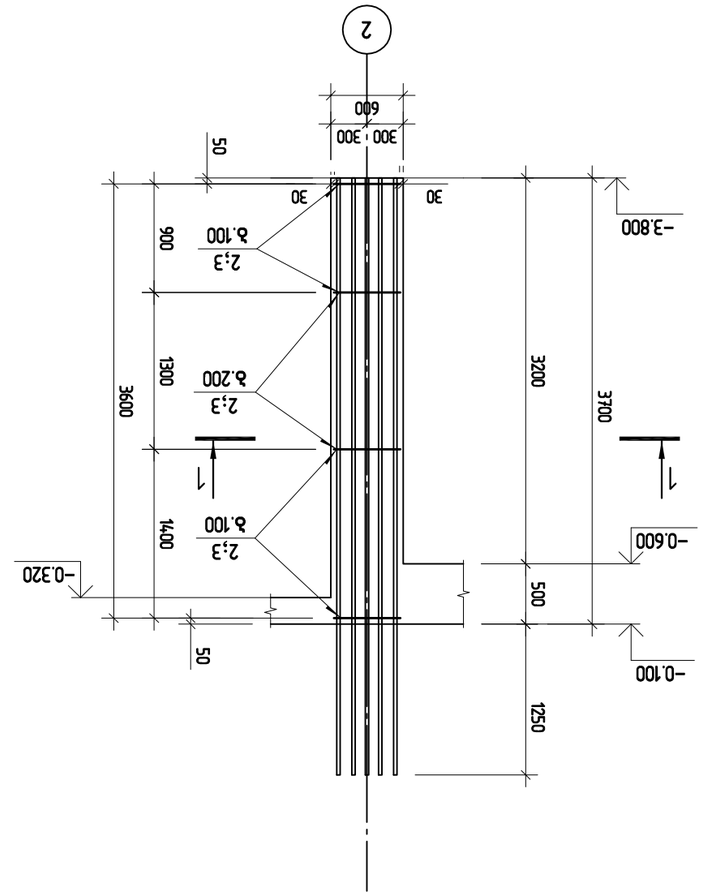

ЭМБЕТОННОГО ШАГОВОГО Ц-13

ЭМЪ.2

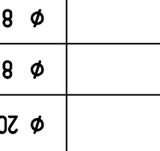

ЭМЪ.3

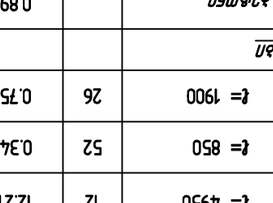

ЭМЪ.	ЭЛЕМЕНТ	ПОЗ.	ЭЛЕМЕНТЫ ШАГОВОГО Ц-13	ЭЛЕМ.ВЕС 1 ЭЛ.	ОБЩИЙ ВЕС ЭЛЕМ.
			ЭЛЕМЕНТЫ ШАГОВОГО Ц-13		
			ВЕРХНЯЯ ЧАСТЬ		
1		12	Ø 20 A500C ℓ= 4950	12.21 кг	146.5
2		52	Ø 8 A240 ℓ= 850	0.34 кг	17.4
3		26	Ø 8 A240 ℓ= 1900	0.75 кг	19.5
			ВЫШЕЛЕЖАЩАЯ		183
			ВЗ0 ЦЕМЕНТНЫЙ РАСТВОР	0.89 м³	

		ТОО "ЭЛЕКТРОПРОЕКТ"	
			ЭЛЕМЕНТЫ ШАГОВОГО Ц-13
ГИП	Ж.Ж.Ибрагимов		
Н.контр.	Ж.Ж.Ибрагимов		
Нач.отд.	Ж.Ж.Ибрагимов		
Разраб.	Ж.Ж.Ибрагимов		
Изм. Кол.уч. Лист № док. Подп. Дата			

მონოლითური სვეტი ს-14

პოზ.	ა ღ ნ ი შ ვ ნ ა	დ ა ს ა ხ ე ლ ე ბ ა	რაოდ.	ერთ.წონა კგ	საერთო წონა კგ
		მონოლითური სვეტი ს-14			
		დეტალები			
1		ф 20 A500C ℓ= 4950	8	12.21 კგ	97.7
2		ф 8 A240 ℓ= 680	46	0.27 კგ	12.3
3		ф 8 A240 ℓ= 1500	23	0.59 კგ	13.6
		მასალები			124
		B30 კლასის ბეტონი		0.59 მ³	

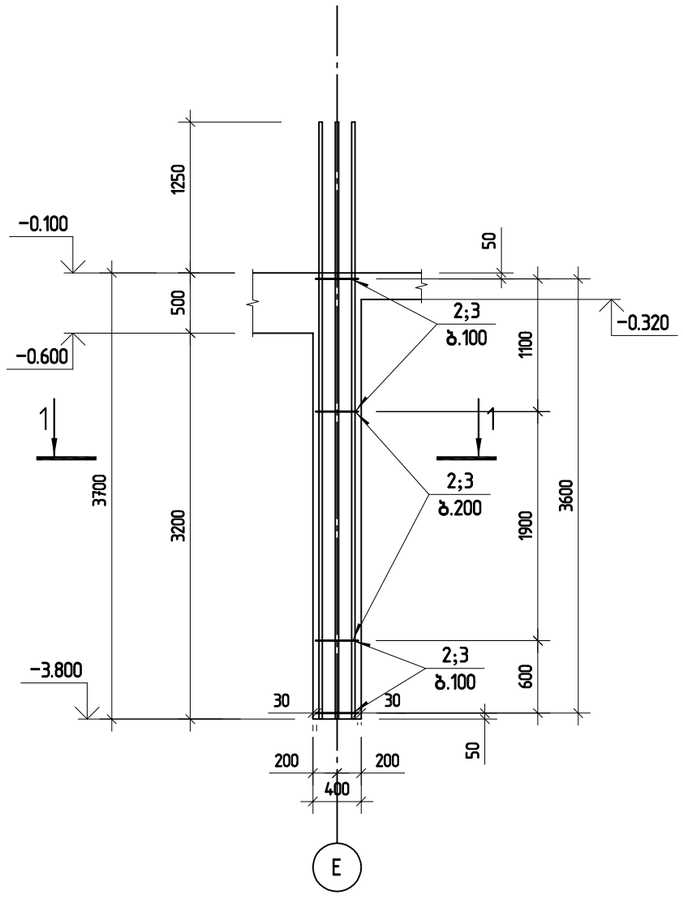

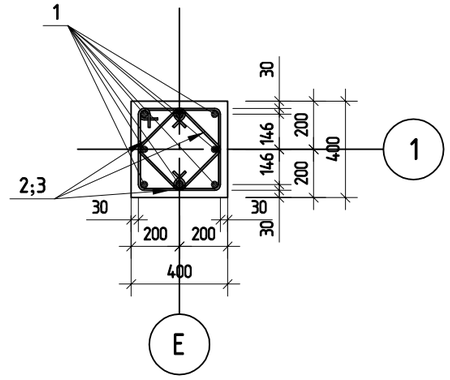

პოზ.2

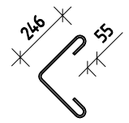

პოზ.3

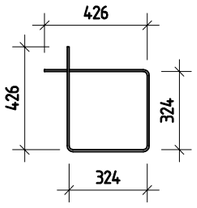

შ.პ.ს. „ჯი აი პი ენ“			მუზა	
				მუშა პრ.
გთ.კონსტ.	ო.ქვრივიშვილი		მონოლითური სვეტი ს-14	დაკვ
შესრულა	ბ.ჯინჭარაძე			ფურც. № 417
შეამოწმა	ო.ქვრივიშვილი		მასშტაბი 1: 50 ინვ. №	ფურცლები

მონოლითური სვეტი ს-15

პოზ.	ა ღ ნ ი შ ვ ნ ა	დ ა ს ა ხ ე ლ ე ბ ა	რაოდ.	ერთ.წონა კგ	საერთო წონა კგ
		მონოლითური სვეტი ს-15			
		დეტალები			
1		ф 20 A500C ℓ= 4950	16	12.21 კგ	195.3
2		ф 8 A240 ℓ= 660	64	0.26 კგ	16.7
3		ф 8 A240 ℓ= 1970	64	0.78 კგ	49.7
		მასალები			262
		B30 კლასის ბეტონი		1.33 მ³	

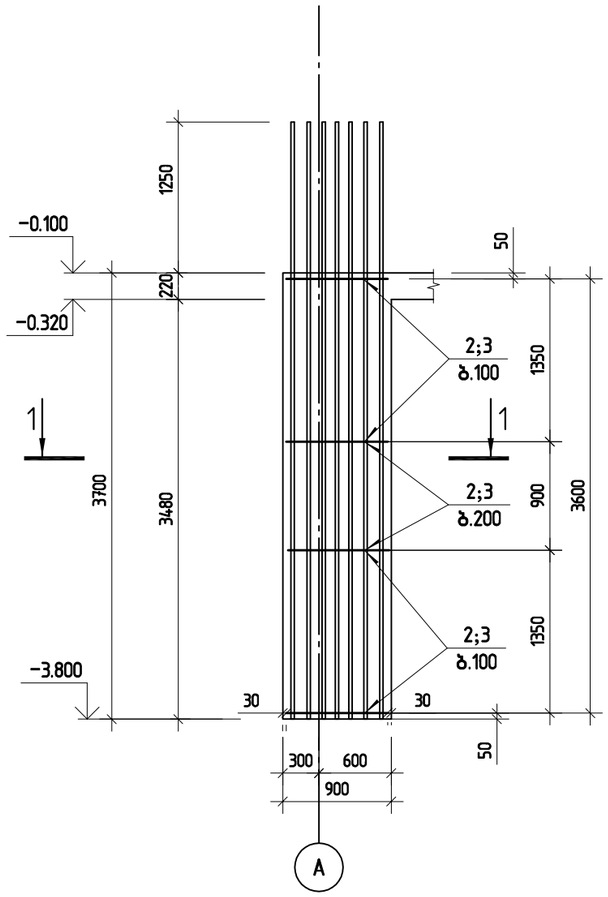

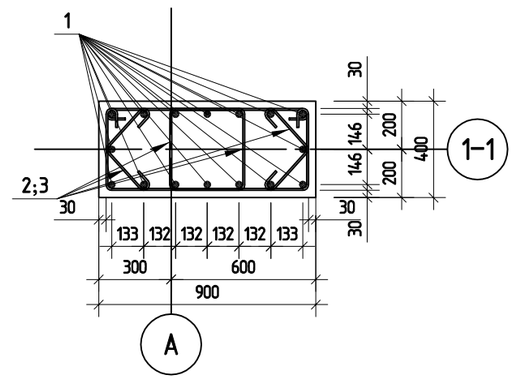

პოზ.2



პოზ.3

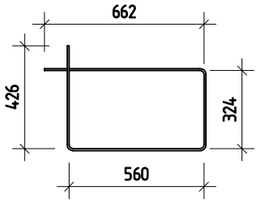

შ.პ.ს. „ჯი აი პი ენ“			მუზა	
				მუშა პრ.
მთ.კონსტ.	ო.ქვარიშვილი		მონოლითური სვეტი ს-15	ღაკვ
შეასრულა	ბ.ჯინჭარაძე			ფურც. № 418
შეამოწმა	ო.ქვარიშვილი		მასშტაბი 1: 50 ინვ. №	ფურცლები

მონოლითური სვეტი ს-16

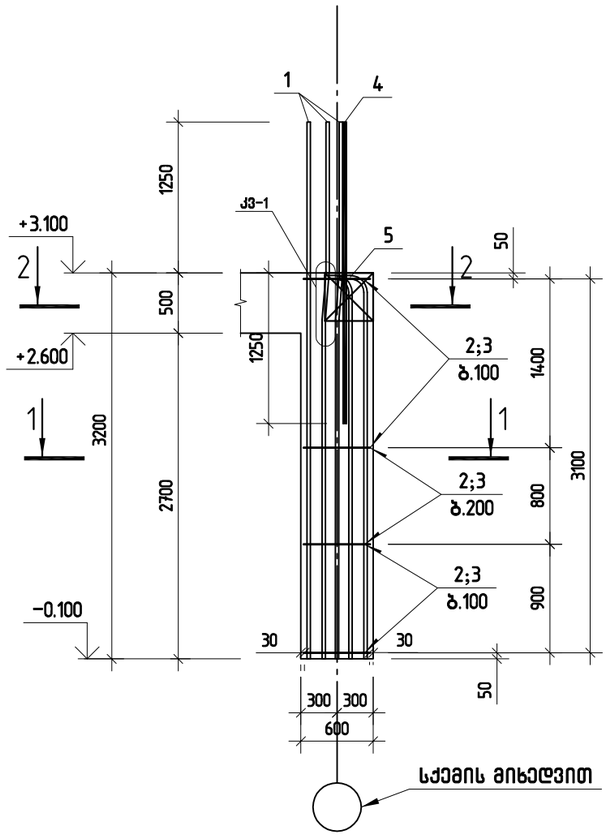

პოზ.	აღნიშვნა	დასახელება	რაოდ.	ერთ.წონა კგ	საერთო წონა კგ
		მონოლითური სვეტი ს-16			
		დეტალები			
1		ф 20 A500C ℓ= 4450	7	10.97 კგ	76.8
2		ф 8 A240 ℓ= 850	48	0.34 კგ	16.1
3		ф 8 A240 ℓ= 1900	24	0.75 კგ	18.0
4		ф 20 A500C ℓ= 2500	1	6.17 კგ	6.2
5		ф 20 A500C ℓ= 3300	5	8.14 კგ	40.7
		მასალები			117
		B30 კლასის ბეტონი		0.77 მ³	

ჭრილი 1-1

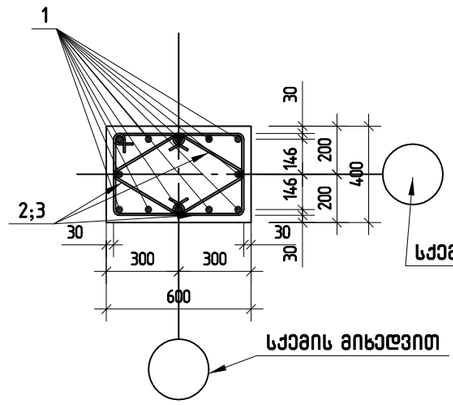

ჭრილი 2-2

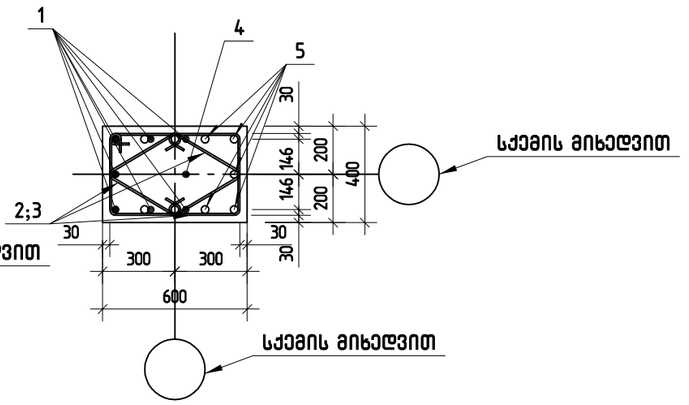

კვანძი 1

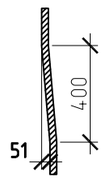

პოზ.2

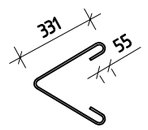

პოზ.3

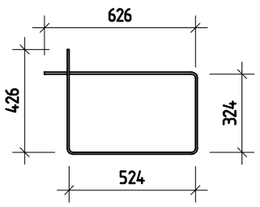

შ.პ.ს. „ჯი აი პი ენ“			მუზა	
				მუშა პრ.
მთ.კონსტ.	ო.ქვრივიშვილი		მონოლითური სვეტი ს-16	დაკვ
შეასრულა	ბ.ჯინჭარაძე			ფურც. № 4.19
შეამოწმა	ო.ქვრივიშვილი		მასშტაბი 1: 50	ინვ. № ფურცლები

მონოლითური სვეტი ს-17

პოზ.	ა ღ ნ ი შ ვ ნ ა	დ ა ს ა ხ ე ლ ე ბ ა	რაოდ.	ერთ.წონა კგ	საერთო წონა კგ
		მონოლითური სვეტი ს-17			
		დეტალები			
1		ф 20 A500C ℓ= 4450	6	10.97 კგ	65.8
2		ф 8 A240 ℓ= 850	48	0.34 კგ	16.1
3		ф 8 A240 ℓ= 1900	24	0.75 კგ	18.0
4		ф 20 A500C ℓ= 2500	2	6.17 კგ	12.3
5		ф 20 A500C ℓ= 3300	6	8.14 კგ	48.8
		მასალები			100
		B30 კლასის ბეტონი		0.77 მ³	

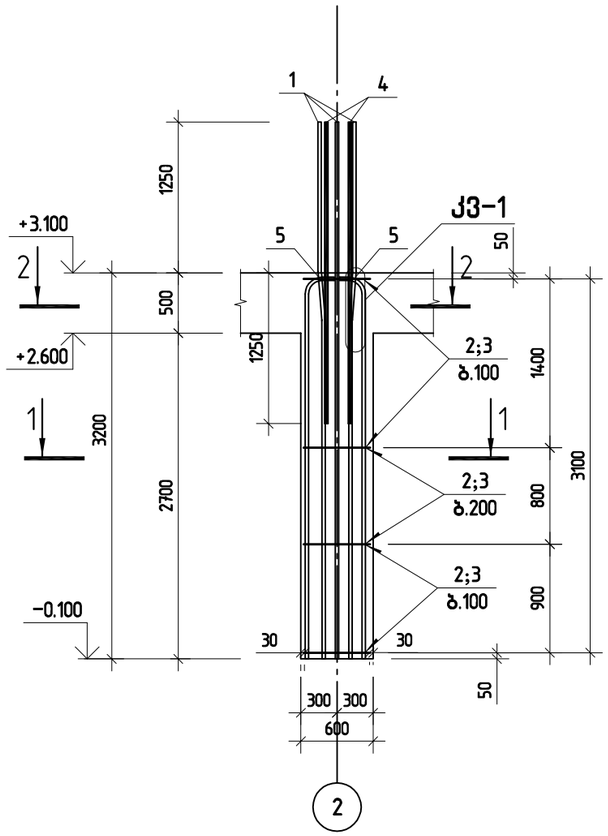

ჭრილი 1-1

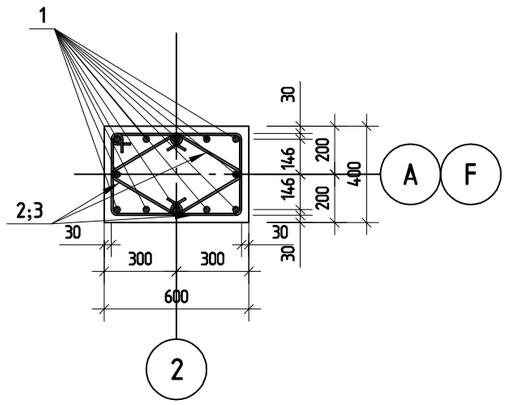

ჭრილი 2-2

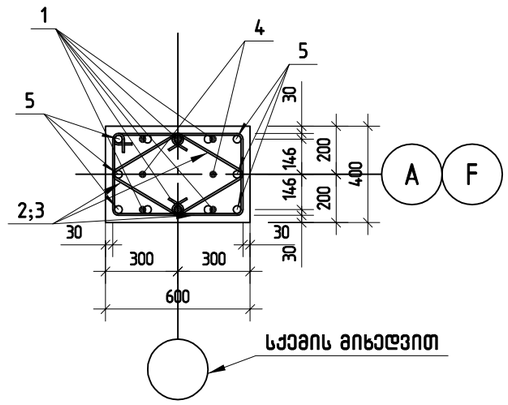

კვანძი 1

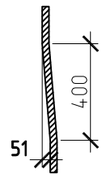

პოზ.2

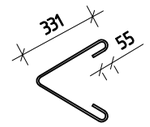

პოზ.3

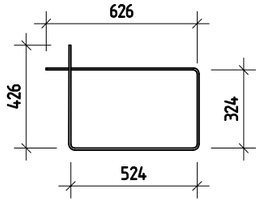

შ.პ.ს. „ჯი აი პი ენ“			მუზა	
				მუშა პრ.
მთ.კონსტ.	ო.ქვრივიშვილი		მონოლითური სვეტი ს-17	დაკვ
შეასრულა	ბ.ჯინჭარაძე			ფურც. № 426
შეამოწმა	ო.ქვრივიშვილი		მასშტაბი 1: 50	ინვ. № ფურცლები

მონოლითური სვეტი ს-17*

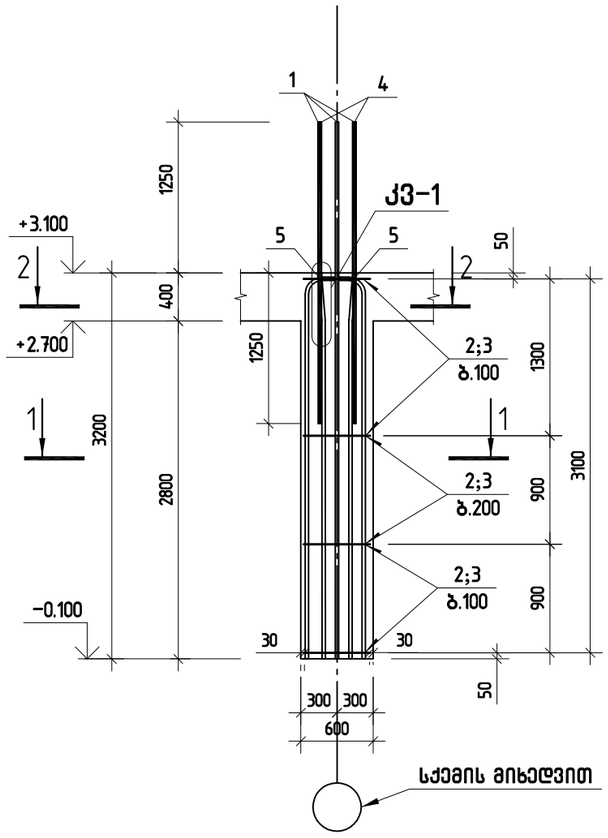

ჭრილი 1-1

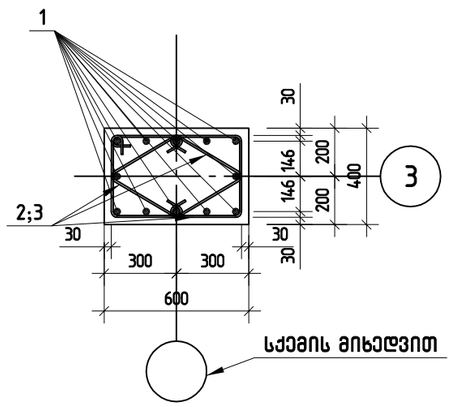

ჭრილი 2-2

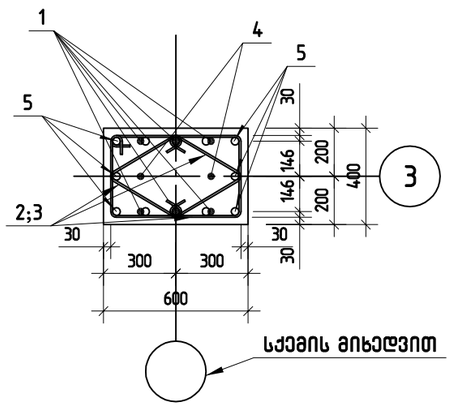

პოზ.	ა ღ ნ ი შ ვ ნ ა	დ ა ს ა ხ ე ლ ე ბ ა	რაოდ.	ერთ. წონა კგ	საერთო წონა კგ
		*მონოლითური სვეტი ს-17**			
		დეტალები			
1		ф 20 A500C ℓ= 4450	6	10.97 კგ	65.8
2		ф 8 A240 ℓ= 850	48	0.34 კგ	16.1
3		ф 8 A240 ℓ= 1900	24	0.75 კგ	18.0
4		ф 20 A500C ℓ= 2500	2	6.17 კგ	12.3
5		ф 20 A500C ℓ= 3300	6	8.14 კგ	48.8
		მასალები			100
		B30 კლასის ბეტონი		0.77 მ³	

კვანძი 1

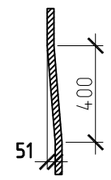

პოზ.2

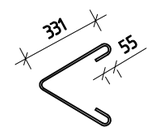

პოზ.3

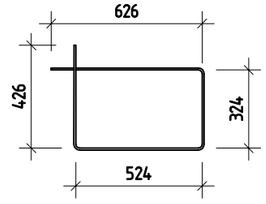

შ.პ.ს. „ჯი აი პი ენ“			მუზა	
				მუშა პრ.
მთ.კონსტ.	ო.ქვრივიშვილი		მონოლითური სვეტი ს-17*	დაკვ
შეასრულა	ბ.ჯინჭარაძე			ფურც. № 42
შეამოწმა	ო.ქვრივიშვილი		მასშტაბი 1: 50	ინვ. № ფურცლები

მონოლითური სვეტი ს-18

პოზ.	ა ღ ნ ი შ ვ ნ ა	დ ა ს ა ხ ე ლ ე ბ ა	რაოდ.	ერთ.წონა კგ	საერთო წონა კგ
		მონოლითური სვეტი ს-18			
		დეტალები			
1		ф 20 A500C ℓ= 4450	7	10.97 კგ	76.8
2		ф 8 A240 ℓ= 850	48	0.34 კგ	16.1
3		ф 8 A240 ℓ= 1900	24	0.75 კგ	18.0
4		ф 20 A500C ℓ= 2500	1	6.17 კგ	6.2
5		ф 20 A500C ℓ= 3300	5	8.14 კგ	40.7
		მასალები			117
		B30 კლასის ბეტონი		0.77 მ³	

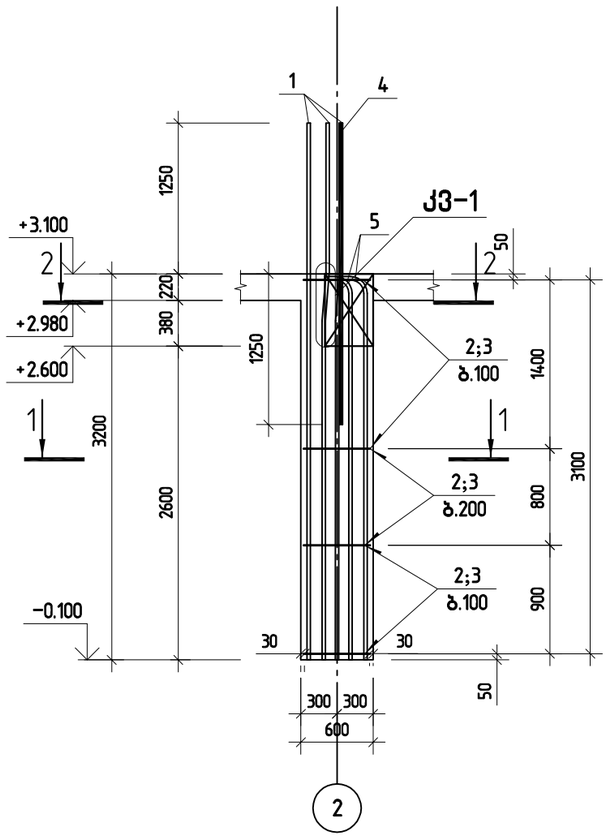

ჭრილი 1-1

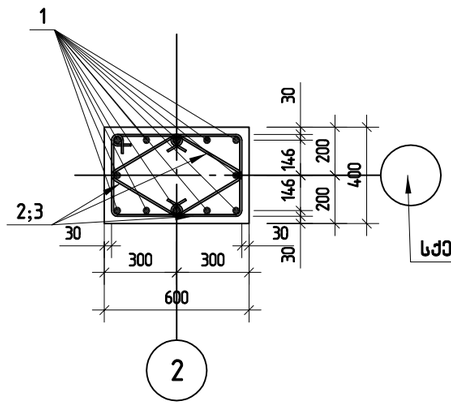

ჭრილი 2-2

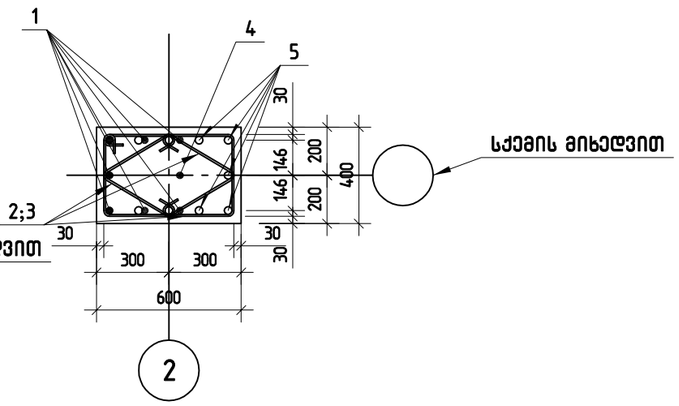

კვანძი 1

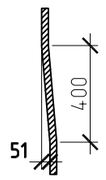

პოზ.2

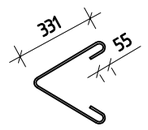

პოზ.3

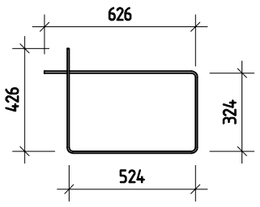

შ.პ.ს. „ჯი აი პი ენ“			მუზა	
				მუშა პრ.
გთ.კონსტ.	ო.ქვრივიშვილი		მონოლითური სვეტი ს-18	დაკვ
შეასრულა	ბ.ჯინჭარაძე			ფურც. № 422
შეამოწმა	ო.ქვრივიშვილი		მასშტაბი 1: 50	ინვ. № ფურცლები

მონოლითური სვეტი ს-18*

პოზ.	ა ღ ნ ი შ ვ ნ ა	დ ა ს ა ხ ე ლ ე ბ ა	რაოდ.	ერთ.წონა კგ	საერთო წონა კგ
		*მონოლითური სვეტი ს-18**			
		დეტალები			
1		ф 20 A500C ℓ= 4450	7	10.97 კგ	76.8
2		ф 8 A240 ℓ= 850	48	0.34 კგ	16.1
3		ф 8 A240 ℓ= 1900	24	0.75 კგ	18.0
4		ф 20 A500C ℓ= 2500	1	6.17 კგ	6.2
5		ф 20 A500C ℓ= 3300	5	8.14 კგ	40.7
		მასალები			117
		B30 კლასის ბეტონი		0.77 მ³	

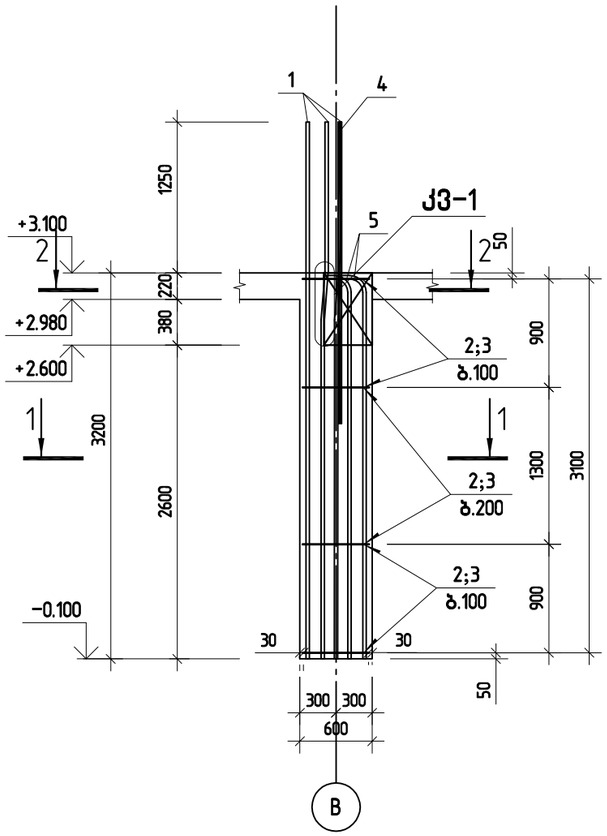

ჭრილი 1-1

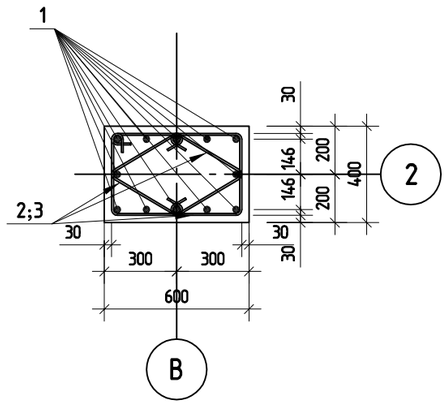

ჭრილი 2-2

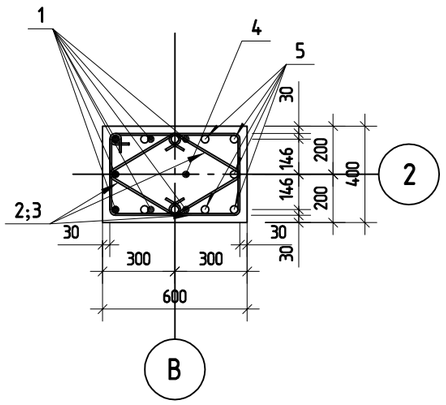

კვანძი 1

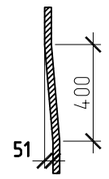

პოზ.2

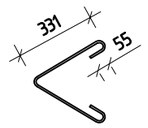

პოზ.3

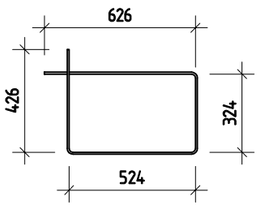

შ.პ.ს. „ჯი აი პი ენ“			მუზა	
				მუშა პრ.
გმ.კონსტ.	ო.ქვრივიშვილი		მონოლითური სვეტი ს-18*	დაკვ
შესრულა	ბ.ჯინჭარაძე			ფურც. № 423
შეამოწმა	ო.ქვრივიშვილი		მასშტაბი 1: 50	ინვ. № ფურცლები

მონოლითური სვეტი ს-19

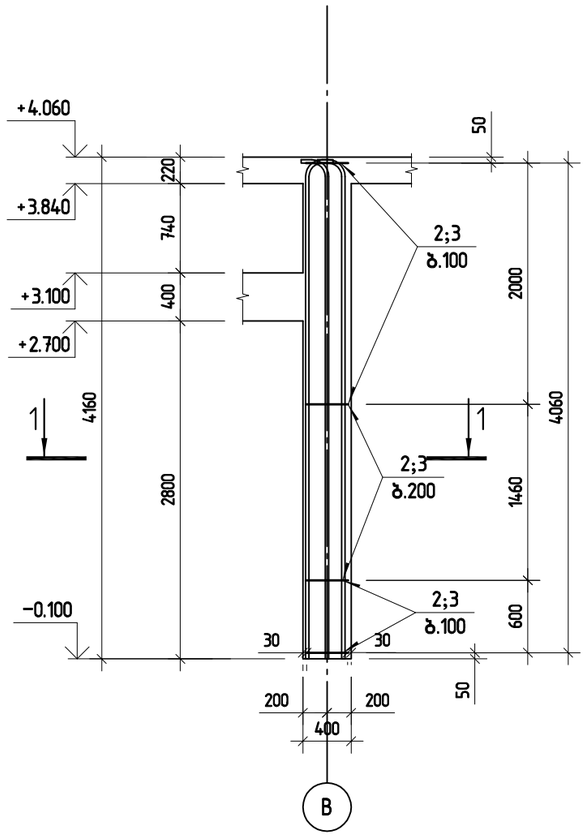

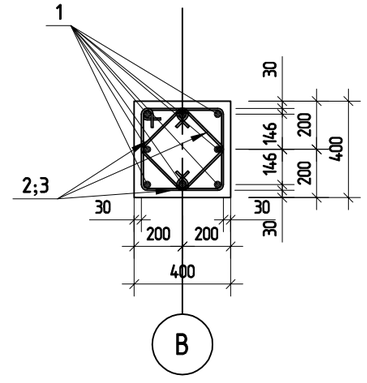

პოზ.	ა ღ ნ ი შ ვ ნ ა	დ ა ს ა ხ ე ლ ე ბ ა	რაოდ.	ერთ.წონა კგ	საერთო წონა კგ
		მონოლითური სვეტი ს-19			
		დეტალები			
1		ф 20 A500C ℓ= 4280	8	10.55 კგ	84.4
2		ф 8 A240 ℓ= 680	62	0.27 კგ	16.6
3		ф 8 A240 ℓ= 1500	31	0.59 კგ	18.3
		მასალები			119
		B30 კლასის ბეტონი		0.67 მ³	

პოზ.2

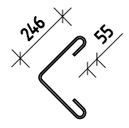

პოზ.3

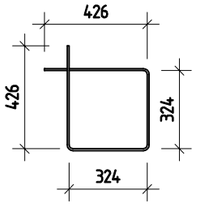

შპს „ჯი აი პი ენ“			მუზა	
				მუშა პრ.
გთ.კონსტ.	ო.ქვრივიშვილი		მონოლითური სვეტი ს-19	დაკვ
შეასრულა	ბ.ჯინჭარაძე			ფურც. № 424
შეამოწმა	ო.ქვრივიშვილი		მასშტაბი 1: 50	ინვ. № ფურცლები

მონოლითური სვეტი ს-20

პოზ.	ა ღ ნ ი შ ვ ნ ა	დ ა ს ა ხ ე ლ ე ბ ა	რაოდ.	ერთ.წონა კგ	საერთო წონა კგ
		მონოლითური სვეტი ს-20			
		დეტალები			
1		ф 20 A500C ℓ= 4280	8	10.55 კგ	84.4
2		ф 8 A240 ℓ= 680	52	0.27 კგ	14.0
3		ф 8 A240 ℓ= 1500	26	0.59 კგ	15.4
		მასალები			114
		B30 კლასის ბეტონი		0.67 მ³	

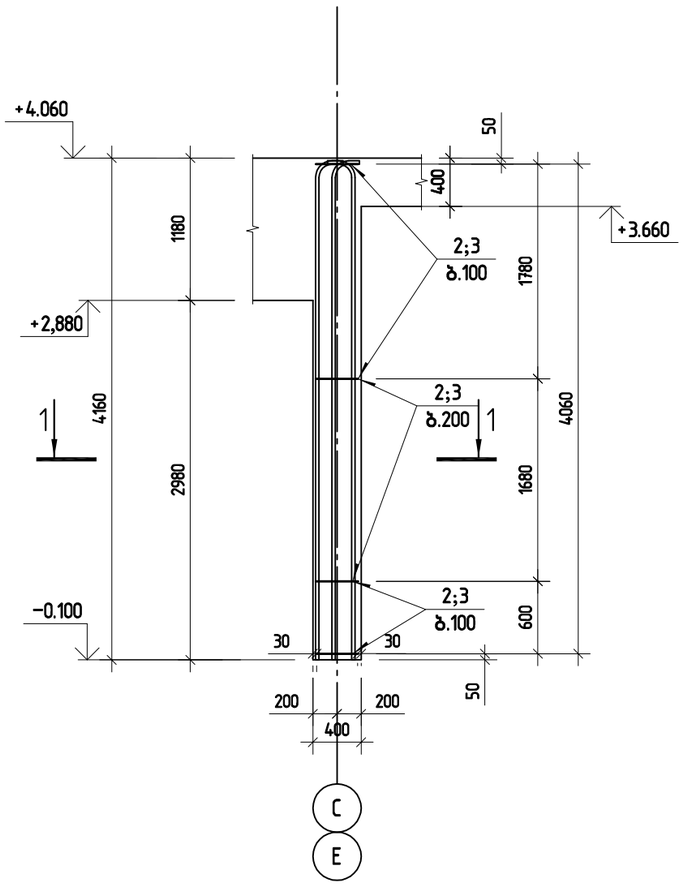

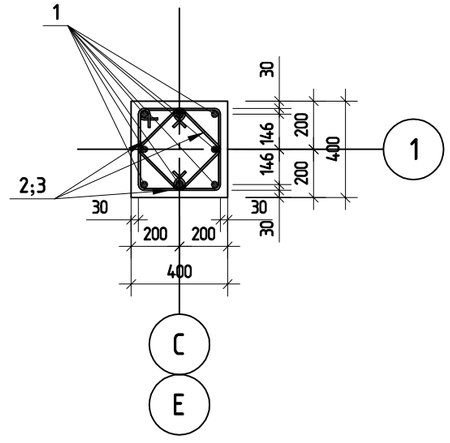

პოზ.2

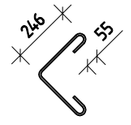

პოზ.3

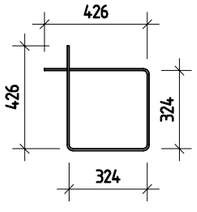

შ.პ.ს. „ჯი აი პი ენ“			მუზა	
				მუშა პრ.
გთ.კონსტ.	ო.ქვრივიშვილი		მონოლითური სვეტი ს-20	დაკვ
შეასრულა	ბ.ჯინჭარაძე			ფურც. № 425
შეამოწმა	ო.ქვრივიშვილი		მასშტაბი 1: 50 ინვ. №	ფურცლები

მონოლითური სვეტი ს-21; ს-21*

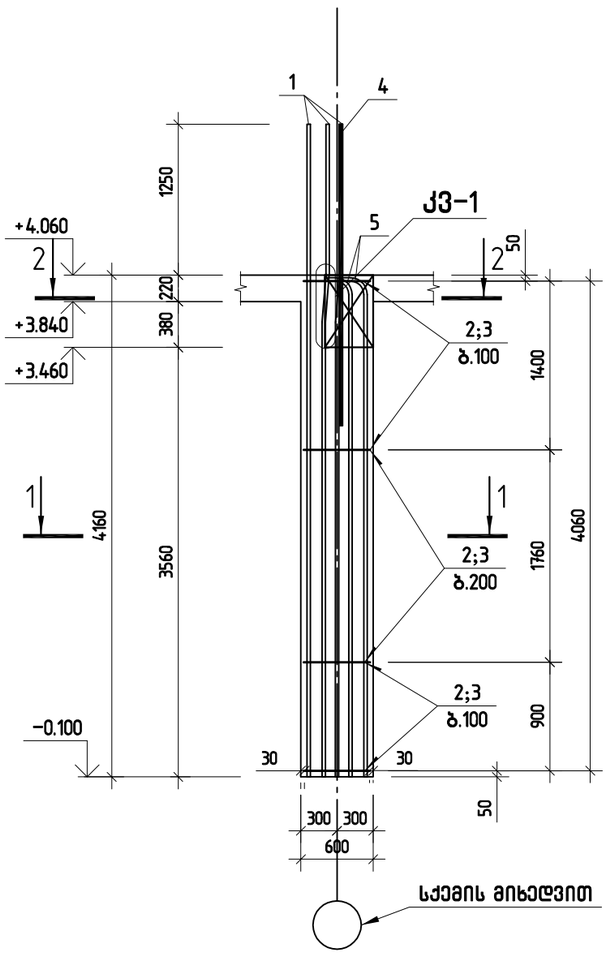

პოზ.	ა ღ ნ ი შ ვ ნ ა	დ ა ს ა ხ ე ლ ე ბ ა	რაოდ.	ერთ.წონა კგ	საერთო წონა კგ
		*მონოლითური სვეტი ს-21; ს-21**			
		დეტალები			
1		ф 20 A500C ℓ= 5410	7	13.34 კგ	93.4
2		ф 8 A240 ℓ= 850	58	0.34 კგ	19.5
3		ф 8 A240 ℓ= 1900	29	0.75 კგ	21.7
4		ф 20 A500C ℓ= 2500	1	6.17 კგ	6.2
5		ф 20 A500C ℓ= 4280	5	10.55 კგ	52.8
		მასალები			141
		B30 კლასის ბეტონი		1.00 მ³	

ჭრილი 1-1

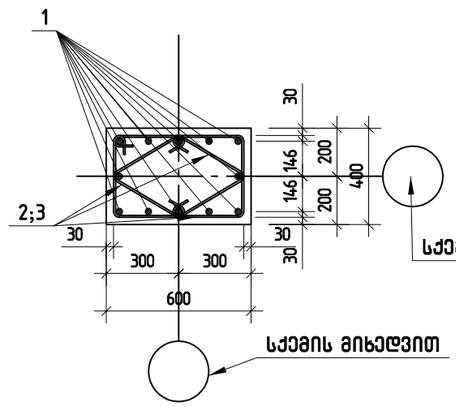

ჭრილი 2-2

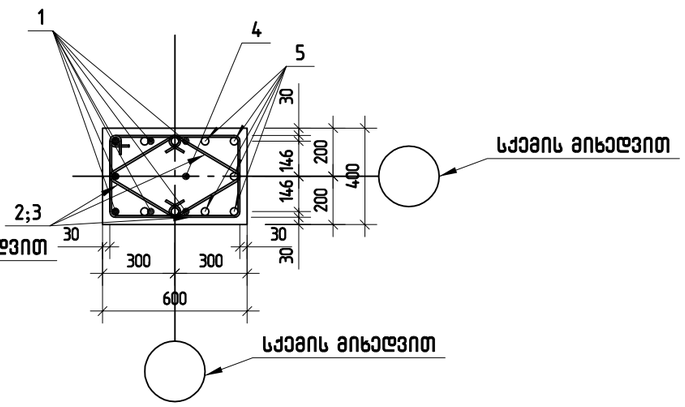

კვანძი 1

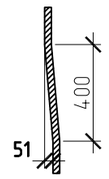

პოზ.2

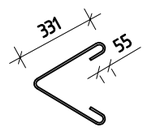

პოზ.3

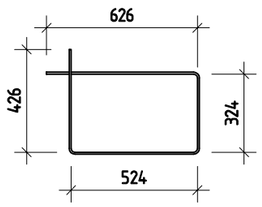

შ.პ.ს. „ჯი აი პი ენ“			მუზა	
				მუშა პრ.
მთ.კონსტ.	ო.ქვრივიშვილი		მონოლითური სვეტი ს-21; ს-21*	დაკვ
შეასრულა	ბ.ჯინჭარაძე			ფურც. № 426
შეამოწმა	ო.ქვრივიშვილი		მასშტაბი 1: 50	ინვ. № ფურცლები

მონოლითური სვეტი ს-22

პოზ.	ა ღ ნ ი შ ვ ნ ა	დ ა ს ა ხ ე ლ ე ბ ა	რაოდ.	ერთ.წონა კგ	საერთო წონა კგ
		მონოლითური სვეტი ს-22			
		დეტალები			
1		ф 20 A500C ℓ= 4450	6	10.97 კგ	65.8
2		ф 8 A240 ℓ= 850	40	0.34 კგ	13.4
3		ф 8 A240 ℓ= 1900	20	0.75 კგ	15.0
4		ф 20 A500C ℓ= 2500	2	6.17 კგ	12.3
5		ф 20 A500C ℓ= 3320	6	8.19 კგ	49.1
		მასალები			107
		B30 კლასის ბეტონი		0.77 მ³	

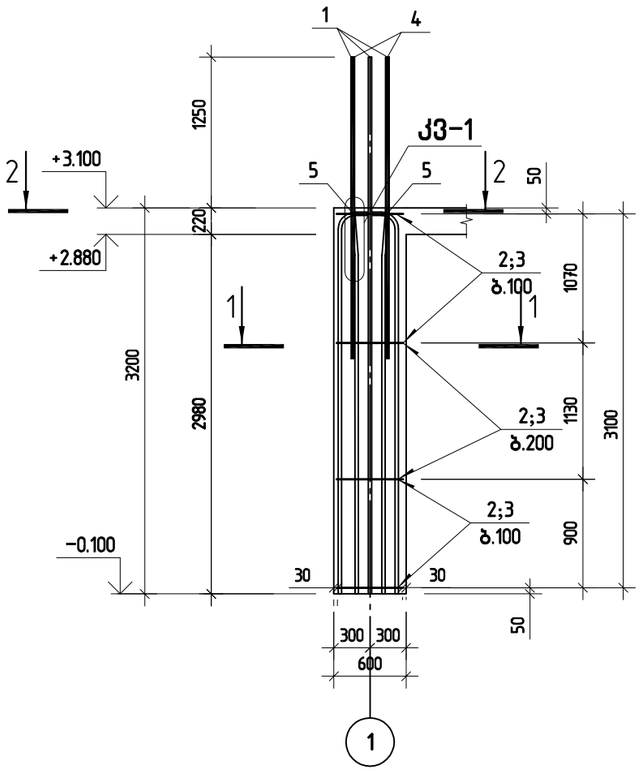

ჭრილი 1-1

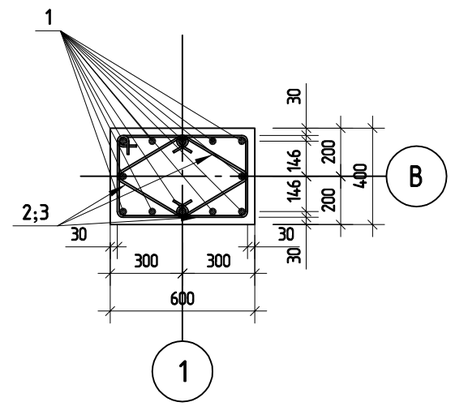

ჭრილი 2-2

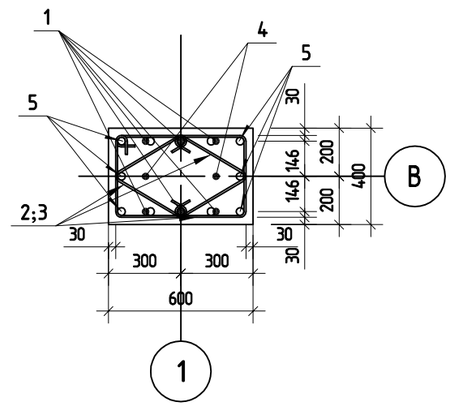

კვანძი 1

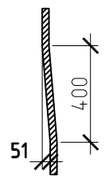

პოზ.2

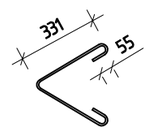

პოზ.3

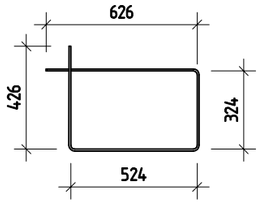

შ.პ.ს. „ჯი აი პი ენ“			მუზა	
				მუშა პრ.
გთ.კონსტ.	ო.ქვრივიშვილი		მონოლითური სვეტი ს-22	დაკვ
შესრულა	ბ.ჯინჭარაძე			ფურც. № 427
შეამოწმა	ო.ქვრივიშვილი		მასშტაბი 1: 50	ინვ. № ფურცლები

მონოლითური სვეტი ს-23

პოზ.	ა ღ ნ ი შ ვ ნ ა	დ ა ს ა ხ ე ლ ე ბ ა	რაოდ.	ერთ. წონა კგ	საერთო წონა კგ
		მონოლითური სვეტი ს-23			
		დეტალები			
1		ф 20 A500C ℓ= 4450	7	10.97 კგ	76.8
2		ф 8 A240 ℓ= 850	40	0.34 კგ	13.4
3		ф 8 A240 ℓ= 1900	20	0.75 კგ	15.0
4		ф 20 A500C ℓ= 2500	1	6.17 კგ	6.2
5		ф 20 A500C ℓ= 3320	5	8.19 კგ	40.9
		მასალები			111
		B30 კლასის ბეტონი		0.77 მ³	

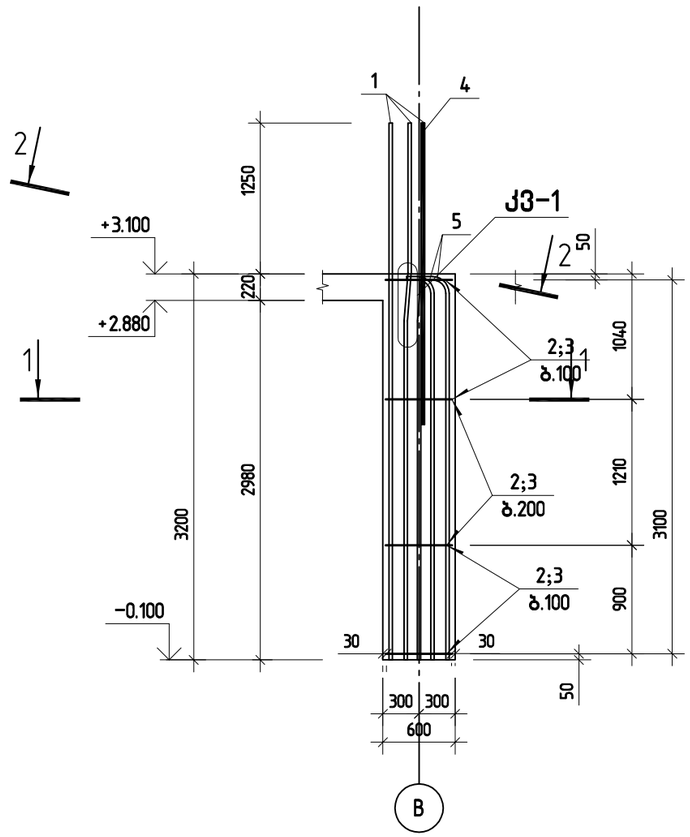

ჭრილი 1-1

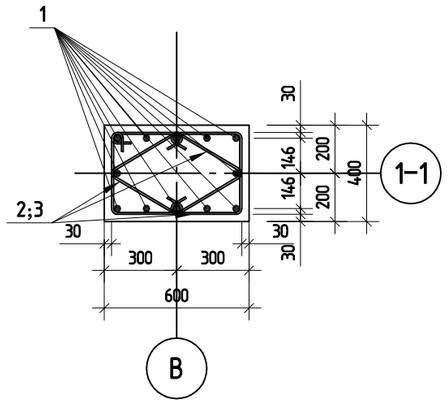

ჭრილი 2-2

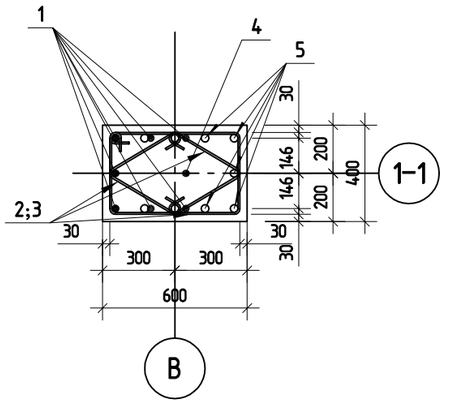

კვანძი 1

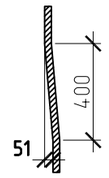

პოზ.2

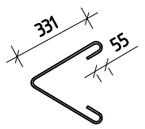

პოზ.3

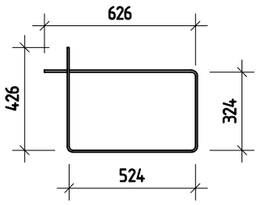

შ.პ.ს. „ჯი აი პი ენ“			მუზა	
				მუშა პრ.
მთ.კონსტ.	ო.ქვრივიშვილი		მონოლითური სვეტი ს-23	დაკვ
შესრულა	ბ.ჯინჭარაძე			ფურც. № 428
შეამოწმა	ო.ქვრივიშვილი		მასშტაბი 1: 50 ინვ. №	ფურცლები

მონოლითური სვეტი ს-24

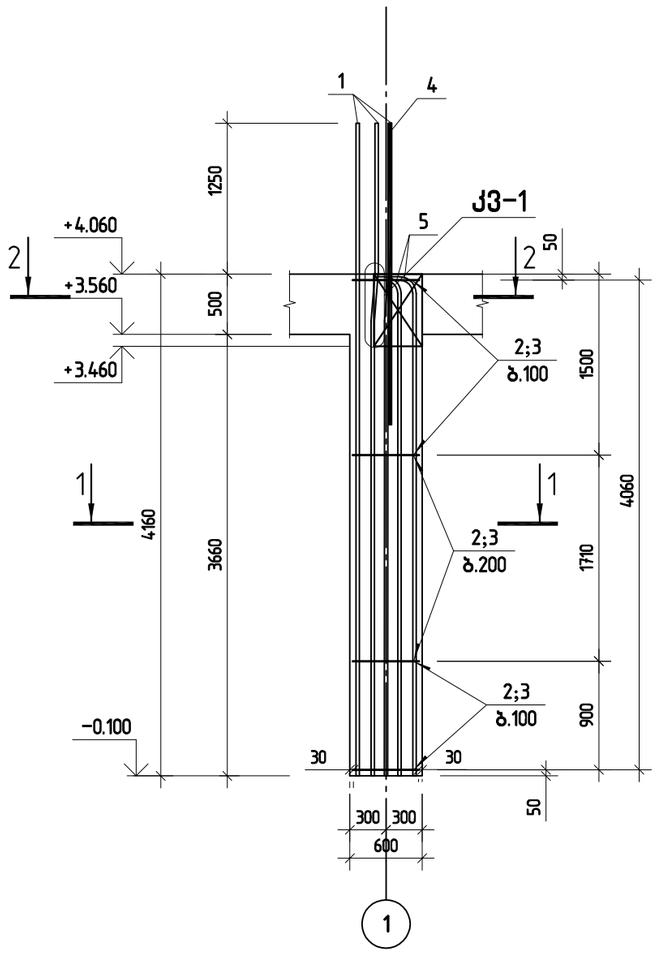

პოზ.	ა ღ ნ ი შ ვ ნ ა	დ ა ს ა ხ ე ლ ე ბ ა	რაოდ.	ერთ.წონა კგ	საერთო წონა კგ
		მონოლითური სვეტი ს-24			
		დეტალები			
1		ф 20 A500C ℓ= 5410	7	13.34 კგ	93.4
2		ф 8 A240 ℓ= 850	64	0.34 კგ	21.5
3		ф 8 A240 ℓ= 1900	32	0.75 კგ	24.0
4		ф 20 A500C ℓ= 2500	1	6.17 კგ	6.2
5		ф 20 A500C ℓ= 4280	5	10.55 კგ	52.8
		მასალები			145
		B30 კლასის ბეტონი		1.00 მ³	

ჭრილი 1-1

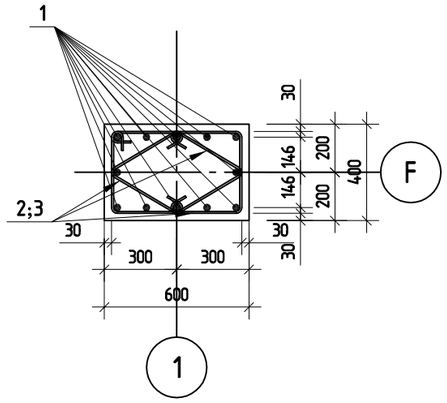

ჭრილი 2-2

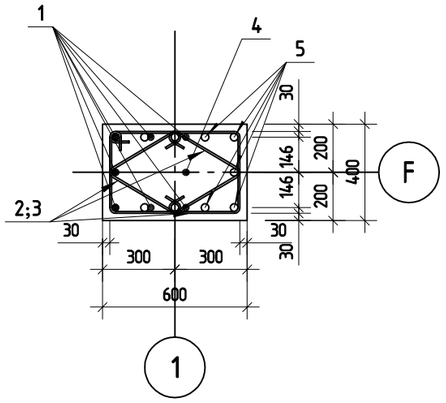

კვანძი 1

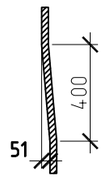

პოზ.2

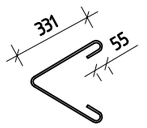

პოზ.3

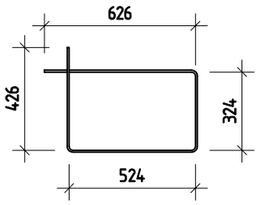

შ.პ.ს. „ჯი აი პი ენ“			მუზა	
				მუშა პრ.
გთ.კონსტ.	ო.ქვრივიშვილი		მონოლითური სვეტი ს-24	დაკვ
შეასრულა	ბ.ჯინჭარაძე			ფურც. № 429
შეამოწმა	ო.ქვრივიშვილი		მასშტაბი 1: 50	ინვ. № ფურცლები

მონოლითური სვეტი ს-26

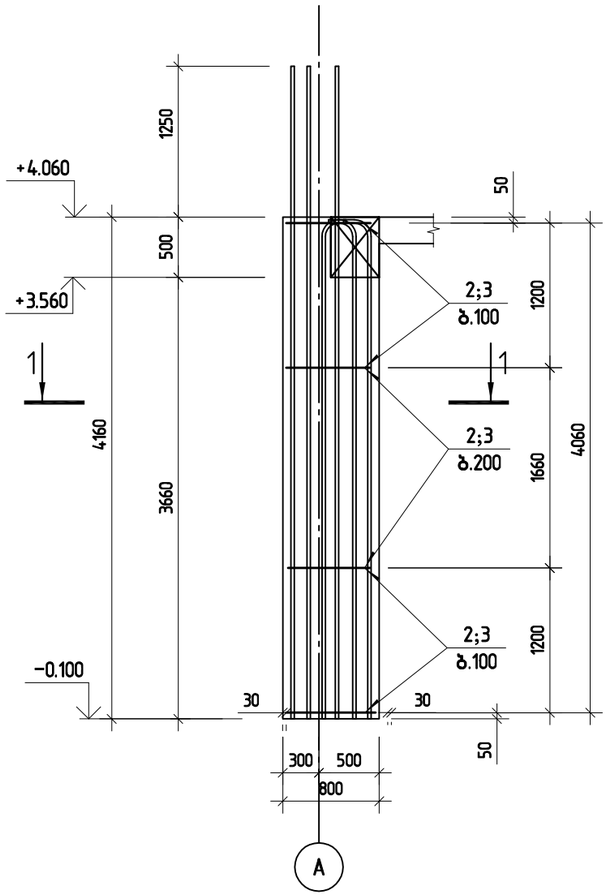

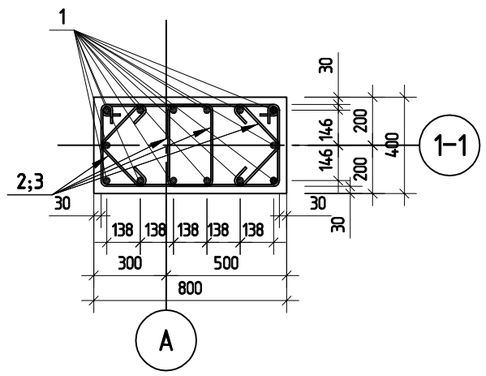

პოზ.	ა ღ ნ ი შ ვ ნ ა	დ ა ს ა ხ ე ლ ე ბ ა	რაოდ.	ერთ. წონა კგ	საერთო წონა კგ
		მონოლითური სვეტი ს-26			
		დეტალები			
1		ф 20 A500C ℓ= 5410	16	13.34 კგ	213.5
2		ф 8 A240 ℓ= 670	64	0.26 კგ	16.9
3		ф 8 A240 ℓ= 1745	64	0.69 კგ	44.1
		მასალები			274
		B30 კლასის ბეტონი		1.33 მ³	

პოზ.2

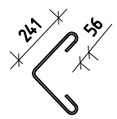

პოზ.3

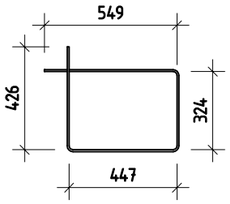

შ.პ.ს. „ჯი აი პი ენ“			მუზა	
				მუშა პრ.
მთ.კონსტ.	ო.ქვრივიშვილი		მონოლითური სვეტი ს-26	დაკვ
შესრულა	ბ.ჯინჭარაძე			ფურც. № 43
შეამოწმა	ო.ქვრივიშვილი		მასშტაბი 1: 50 ინვ. №	ფურცლები

მონოლითური სვეტი ს-27

პოზ.	ა ღ ნ ი შ ვ ნ ა	დ ა ს ა ხ ე ლ ე ბ ა	რაოდ.	ერთ. წონა კგ	საერთო წონა კგ
		მონოლითური სვეტი ს-27			
		დეტალები			
1		ф 20 A500C ℓ= 4450	8	10.97 კგ	87.8
2		ф 8 A240 ℓ= 680	42	0.27 კგ	11.3
3		ф 8 A240 ℓ= 1500	21	0.59 კგ	12.4
		მასალები			111
		B30 კლასის ბეტონი		0.51 მ³	

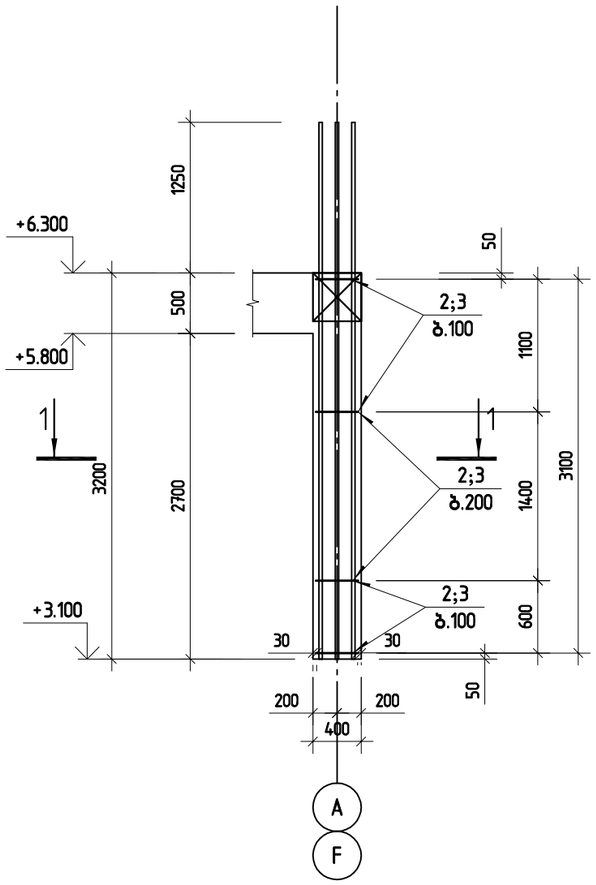

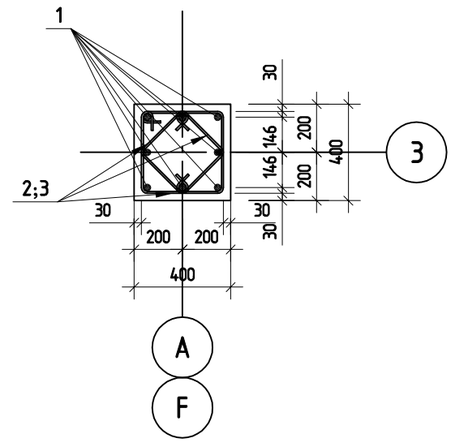

პოზ.2

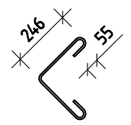

პოზ.3

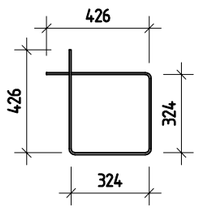

შ.პ.ს. „ჯი აი პი ენ“			მუზა	
				მუშა პრ.
გთ.კონსტ.	ო.ქვრივიშვილი		მონოლითური სვეტი ს-27	დაკვ
შეასრულა	ბ.ჯინჭარაძე			ფურც. № 432
შეამოწმა	ო.ქვრივიშვილი		მასშტაბი 1: 50 ინვ. №	ფურცლები

ямбмпотжан цэфцпчмямэ ц-28

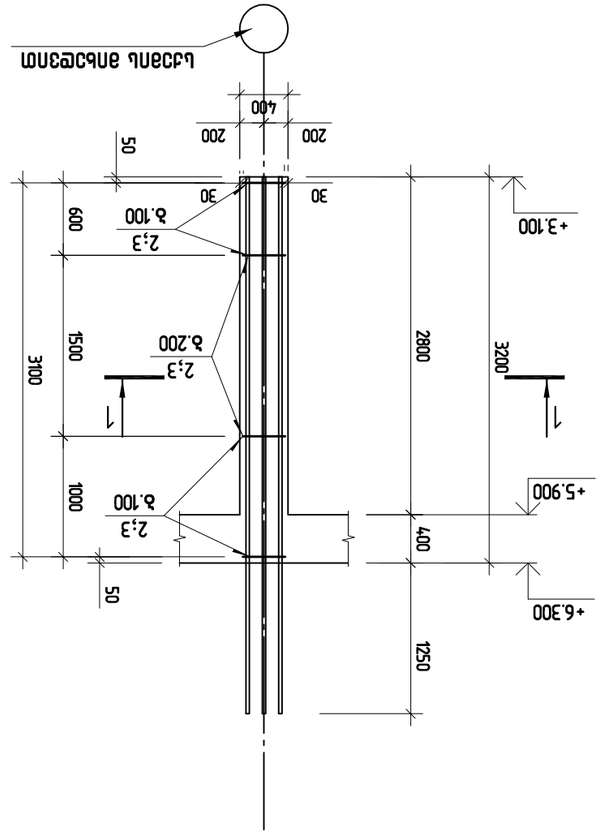
+3.100
+5.900
+6.300
1
2;3
3
1
2;3
3
1
2;3
3

ямбямпотжан цзсбп ц-29

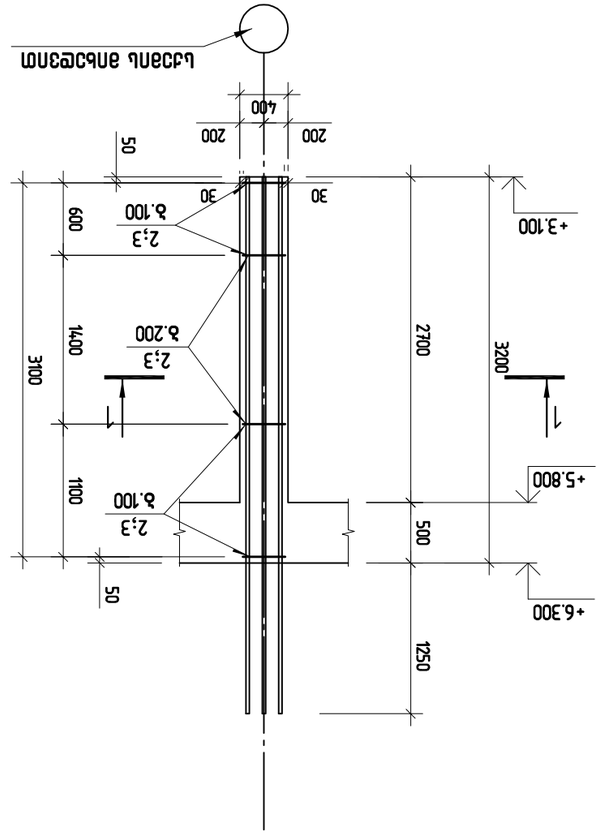

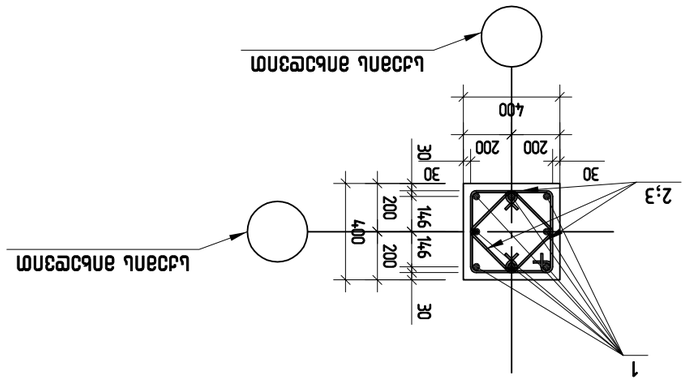

Зпц.2

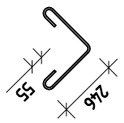

Зпц.3

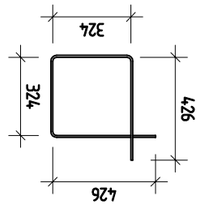

Зпц.	Ъ е д н з з ь		Ъ ь ь ь с м с з ь	Ыдсйпм бмбь дб
			ямбямпотжан цзсбп ц-29	
			ецсбдсмсзбп	
1		⌀ 20 А500С ℓ= 4450	8	10.97 дб	878
2		⌀ 8 А240 ℓ= 680	42	0.27 дб	11.3
3		⌀ 8 А240 ℓ= 1500	21	0.59 дб	12.4
		вьыьмсзбп			111
		В30 дмсьпьь вздсмбп		0.51 $м^3$	

			ГрN "ъп зп зп зб" з.з.ь.	*бздъь*
вп.ьмбьь.	Ф.зйпбпзпспп			*бздъь зй.*
ецсбдсмсзбп	Ь.ъпбдйфсйп		ямбямпотжан цзсбп ц-29	ецзгз
ъдсйпмпсзбп	Ф.зйпбпзпспп			*ъдсйпмпсзбп*
			ецсбдсмсзбп	*бздъь зй.*
вп.ьмбьь.	Ф.зйпбпзпспп			*ецзгз*
ецсбдсмсзбп	Ь.ъпбдйфсйп		ямбямпотжан цзсбп ц-29	*ъдсйпмпсзбп*
ъдсйпмпсзбп	Ф.зйпбпзпспп			*ецзгз

армировка цоколя Ц-30

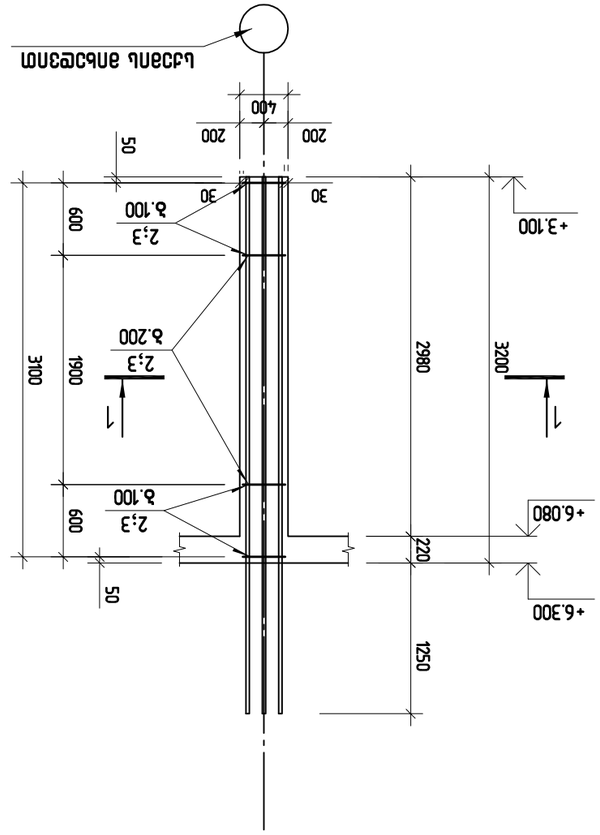

2
1
2;3
30
200
400
146
146
200
200
30
30
200
400
2;3
30
30
200
200
30
30
200
400
2;3
30
30
200
200
30
30
200
400
2;3
30
30

მონოლითური სვეტი ს-32

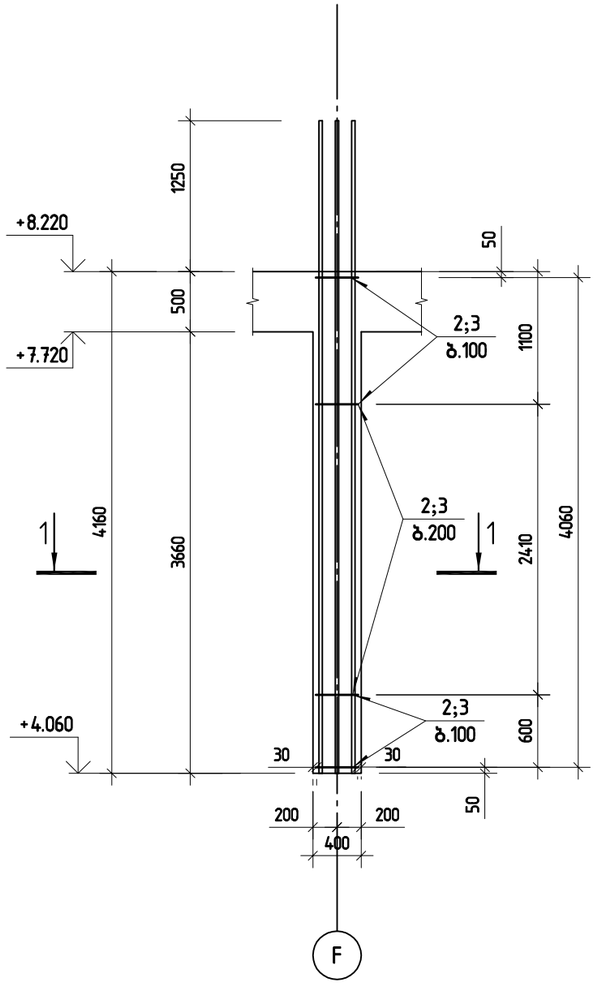

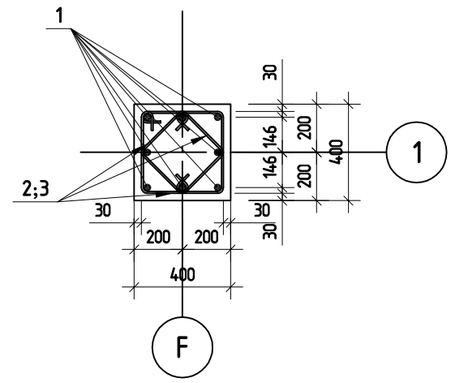

პოზ.	ა ღ ნ ი შ ვ ნ ა	დ ა ს ა ხ ე ლ ე ბ ა	რაოდ.	ერთ.წონა კგ	საერთო წონა კგ
		მონოლითური სვეტი ს-32			
		დეტალები			
1		ф 20 A500C ℓ= 5410	8	13.34 კგ	106.7
2		ф 8 A240 ℓ= 680	52	0.27 კგ	14.0
3		ф 8 A240 ℓ= 1500	26	0.59 კგ	15.4
		მასალები			136
		B30 კლასის ბეტონი		0.67 მ³	

პოზ.2

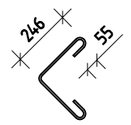

პოზ.3

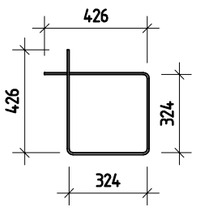

შ.პ.ს. „ჯი აი პი ეი“			მუზა	
				მუშა პრ.
გმ.კონსტ.	ო.ქვრივიშვილი		მონოლითური სვეტი ს-32	დაკვ
შეასრულა	ბ.ჯინჭარაძე			ფურც. № 43
შეამოწმა	ო.ქვრივიშვილი		მასშტაბი 1: 50 ინვ. №	ფურცლები

მონოლითური სვეტი ს-33

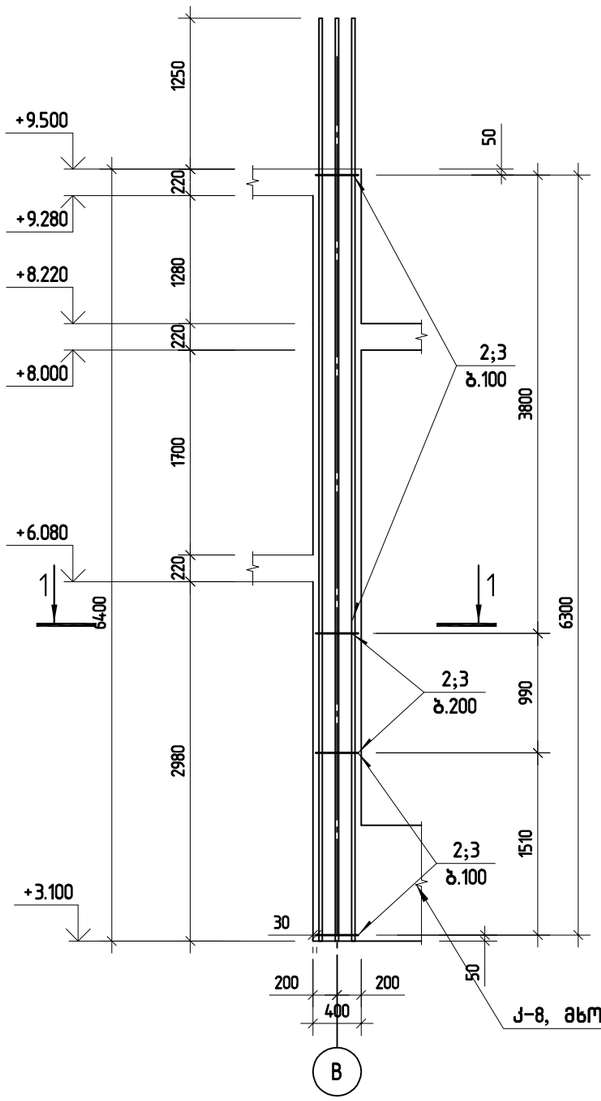

კ-8, მხოლოდ 1 და B ღერძის კვეთაზე

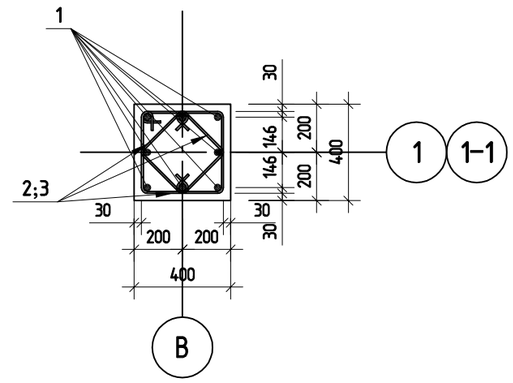

პოზ.	ა ღ ნ ი შ ვ ნ ა	დ ა ს ა ხ ე ლ ე ბ ა	რაოდ.	ერთ. წონა კგ	საერთო წონა კგ
		მონოლითური სვეტი ს-33			
		დეტალები			
1		ф 20 A500C ℓ= 7650	8	18.87 კგ	150.9
2		ф 8 A240 ℓ= 680	116	0.27 კგ	31.1
3		ф 8 A240 ℓ= 1500	58	0.59 კგ	34.3
		მასალები			216
		B30 კლასის ბეტონი		1.01 მ³	

პოზ.2

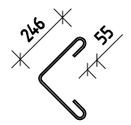

პოზ.3

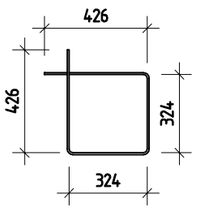

შ.პ.ს. „ჯი აი პი ეი“			მუზა	
				მუშა პრ.
მთ.კონსტ.	ო.ქვრივიშვილი		მონოლითური სვეტი ს-33	დაკვ
შესრულა	ბ.ჯინჭარაძე			ფურც. № 438
შეამოწმა	ო.ქვრივიშვილი		მასშტაბი 1: 50	ინვ. № ფურცლები

მონოლითური სვეტი ს-34

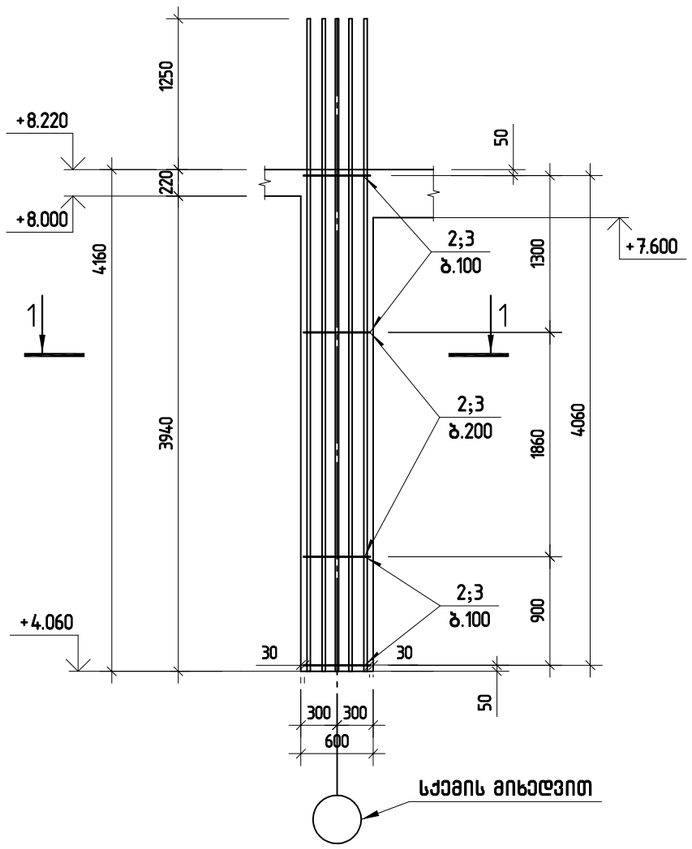

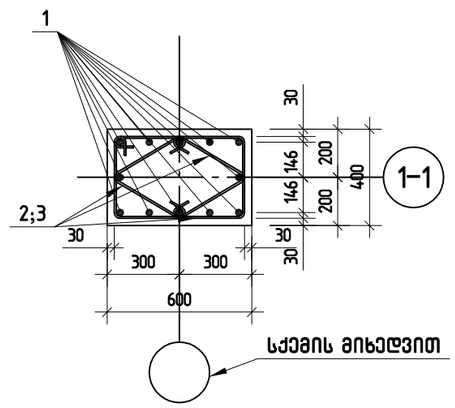

პოზ.	ა ღ ნ ი შ ვ ნ ა	დ ა ს ა ხ ე ლ ე ბ ა	რაოდ.	ერთ. წონა კგ	საერთო წონა კგ
		მონოლითური სვეტი ს-34			
		დეტალები			
1		ф 20 A500C ℓ= 5410	12	13.34 კგ	160.1
2		ф 8 A240 ℓ= 850	58	0.34 კგ	19.5
3		ф 8 A240 ℓ= 1900	29	0.75 კგ	21.7
		მასალები			201
		B30 კლასის ბეტონი		1.00 მ³	

პოზ.2

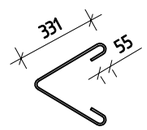

პოზ.3

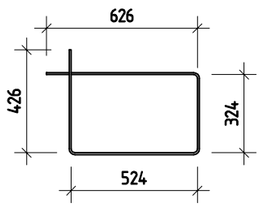

შ.პ.ს. „ჯი აი პი ენ“			მუზა	
				მუშა არ.
მთ.კონსტ.	ო.ქვრივიშვილი		მონოლითური სვეტი ს-34	დაკვ
შესრულა	ბ.ჯინჭარაძე			ფურც. № 439
შეამოწმა	ო.ქვრივიშვილი		მასშტაბი 1: 50 ინვ. №	ფურცლები

მონოლითური სვეტი ს-35

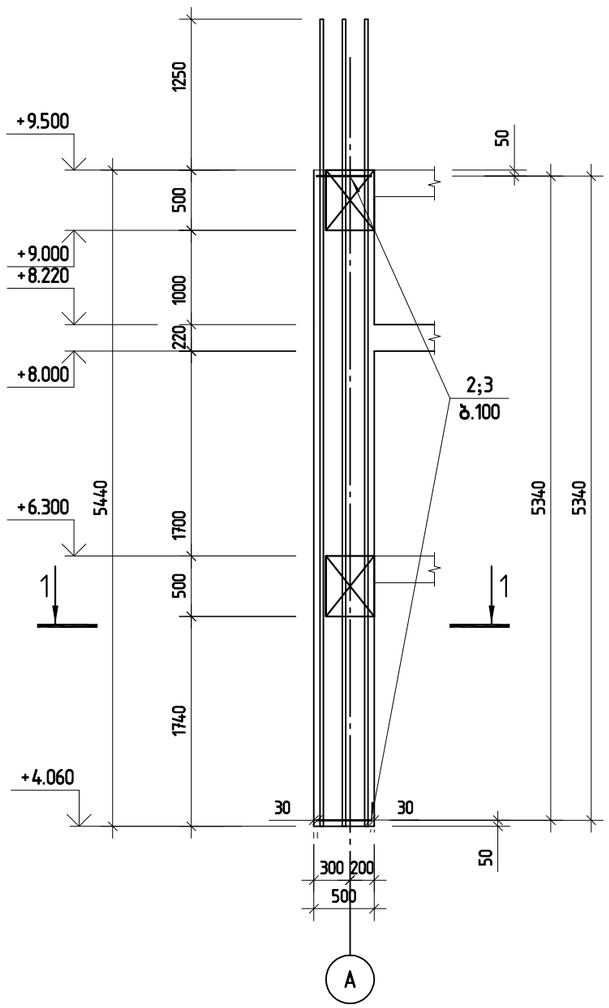

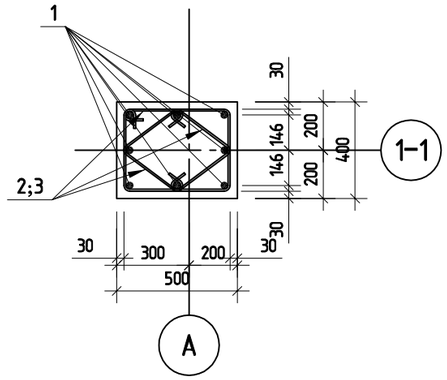

პოზ.	ა ღ ნ ი შ ვ ნ ა	დ ა ს ა ხ ე ლ ე ბ ა	რაოდ.	ერთ.წონა კგ	საერთო წონა კგ
		მონოლითური სვეტი ს-35			
		დეტალები			
1		ф 20 A500C ℓ= 6690	8	16.50 კგ	132.0
2		ф 8 A240 ℓ= 760	98	0.30 კგ	29.4
3		ф 8 A240 ℓ= 1700	49	0.67 კგ	32.9
		მასალები			194
		B30 კლასის ბეტონი		1.09 მ³	

პოზ.2

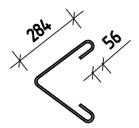

პოზ.3

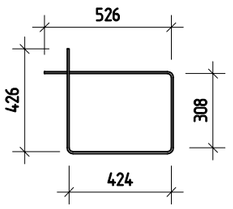

შპს „ჯი აი პი ეს“			მუზა
			მუშა პრ.
მთ.კონსტ.	ო.ქვრივიშვილი		
შესრულა	ბ.ჯინჭარაძე		მონოლითური სვეტი ს-35 — დაკვ
შეამოწმა	ო.ქვრივიშვილი		ფურც. № 440
მასშტაბი 1: 50	ინვ. №		ფურცლები

მონოლითური სვეტი ს-36

პოზ.	ა ღ ნ ი შ ვ ნ ა	დ ა ს ა ხ ე ლ ე ბ ა	რაოდ.	ერთ.წონა კგ	საერთო წონა კგ
		მონოლითური სვეტი ს-36			
		დეტალები			
1		ф 18 A500C ℓ= 4200	8	8.39 კგ	67.1
2		ф 8 A240 ℓ= 680	42	0.27 კგ	11.3
3		ф 8 A240 ℓ= 1500	21	0.59 კგ	12.4
		მასალები			91
		B30 კლასის ბეტონი		0.51 მ³	

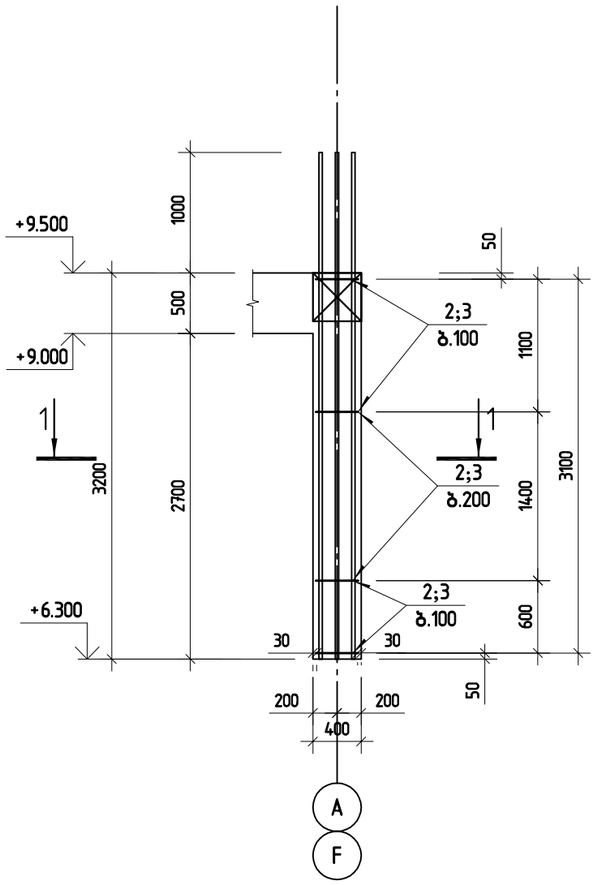

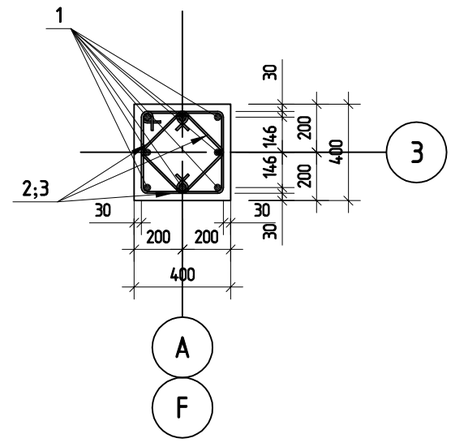

პოზ.2

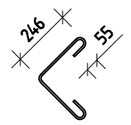

პოზ.3

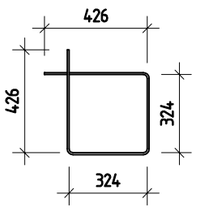

შ.პ.ს. „ჯი აი პი ენ“			მუზა	
				მუშა პრ.
მთ.კონსტ.	ო.ქვრივიშვილი		მონოლითური სვეტი ს-36	დაკვ
შეასრულა	ბ.ჯინჭარაძე			ფურც. № 44
შეამოწმა	ო.ქვრივიშვილი		მასშტაბი 1: 50 ინვ. №	ფურცლები

ემბმოთმუძრი სვეტი ს-37

ეტაპი	ელემენტის სახელწოდება	ერთეულის რაოდენობა	ერთეულის მოცულობა მ3	სრული მოცულობა მ3
	ემბმოთმუძრი სვეტი ს-37			
	ელემენტები			
1	ø 18 A500C ℓ= 4200	8	8.39 კგ	67.1
2	ø 8 A240 ℓ= 680	42	0.27 კგ	11.3
3	ø 8 A240 ℓ= 1500	21	0.59 კგ	12.4
	ამასობრივი			91
	B30 კლასის ბეტონი		0.51 მ³	

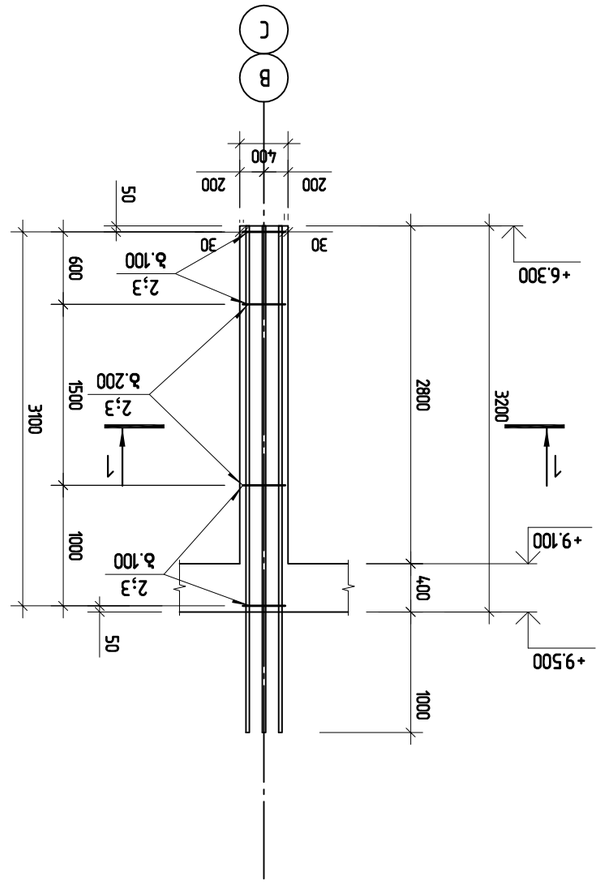

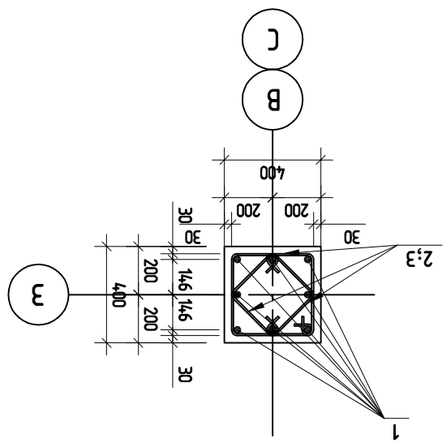

ჯმ.2

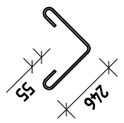

ჯმ.3

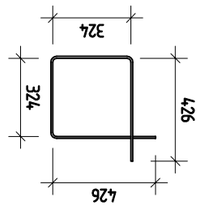

			შეცვლილი ფურც.
			ფურც.
ავტ.			შეცვლილი ფურც.
შემსრ.			ნომერი
კონტრ.			
ხელმძღ.			

ǝɯɓɯɯɯɔɯɔʌɐ ʅɓɔɓn ʅ–38

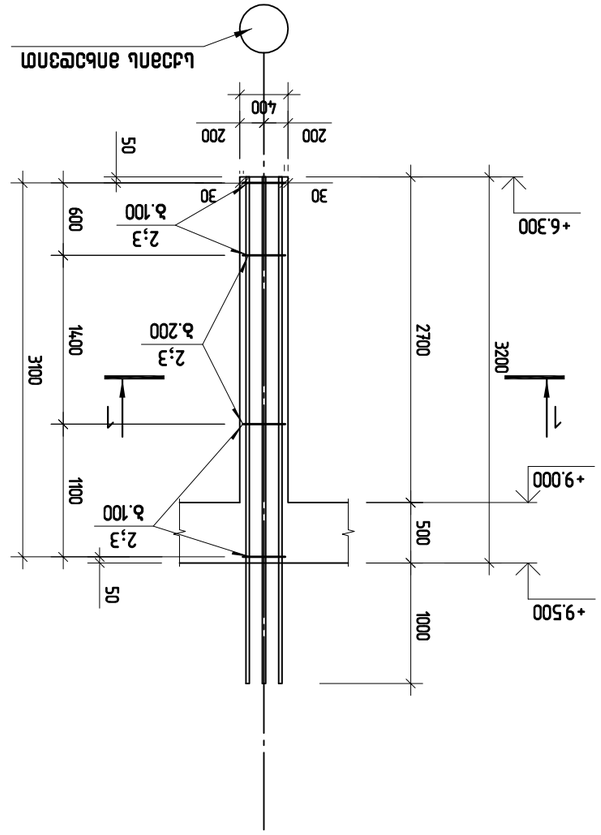

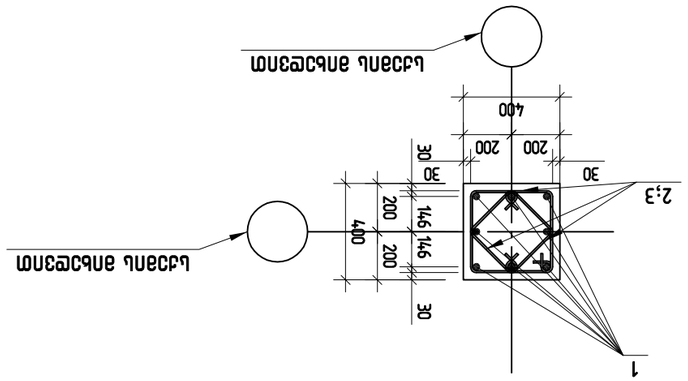

ɜɯɓ.2

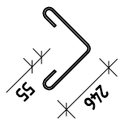

ɜɯɓ.3

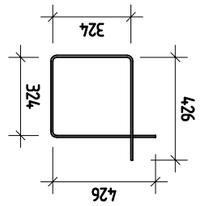

ɜɯɓ.	ɔʅɐɔɜ ɓɯɓʅɐ	ɔʅɐɔɜ ɓɯɓʅɐ	ɓɐɔʅɐɯ	ɔɯ.ɓɯɓʅɐ ɓɯɓʅɐ	ʅɹɔʌɐɯ ɓɯɓʅɐ
		ǝɯɓɯɯɯɔɯɔʌɐ ʅɓɔɓn ʅ–38			
		ɐɔɓɹɔɯɔɜɐn			
1	ɸ 18 A500C ɛ= 4200		8	8.39 ɟɓ	67.1
2	ɸ 8 A240 ɛ= 680		42	0.27 ɟɓ	11.3
3	ɸ 8 A240 ɛ= 1500		21	0.59 ɟɓ	12.4
	ɜʅɹʅɯɔɜɐn				91
	B30 ɹɯɔʅɐnʌ ɜɔɓɯɓn			0.51 ɜ³	

	ʇ.ɔ.ʅ. „ɜʎn ɔn ɔn ɔɓ“		ɜʇɔʅɐ
ɓɯ.ɓʅʌn.ɓɯ	ɯ.ɔɜʎnɔɜɔɜɯn		ɐɔɹɜ ɜɯ.
ɐɔɹɜ	ɜɯɓɯɯɯɔɯɔʌɐ ʅɓɔɓn ʅ–38		
ɔɯ.ɔʅʌʅɔɯ	ɔ.ɜʎnɓɔʌʎɔɔɔ		ɔɯ.ɔʅʌʅɔɯ
ɔɯ.ɓɯɓʅɐ	ɯ.ɔɜʎnɔɜɔɜɯn		ɔɯ.ɓɯɓʅɐ
ɔʅɐɔɜ ɓɯɓʅɐ	ɓɐɔʅɐɯ 1: 50	ɯ63. №	ɔʅɐɔɜ ɓɯɓʅɐ

ФУНДАМЕНТ ЦОКОЛЕН Ц-39

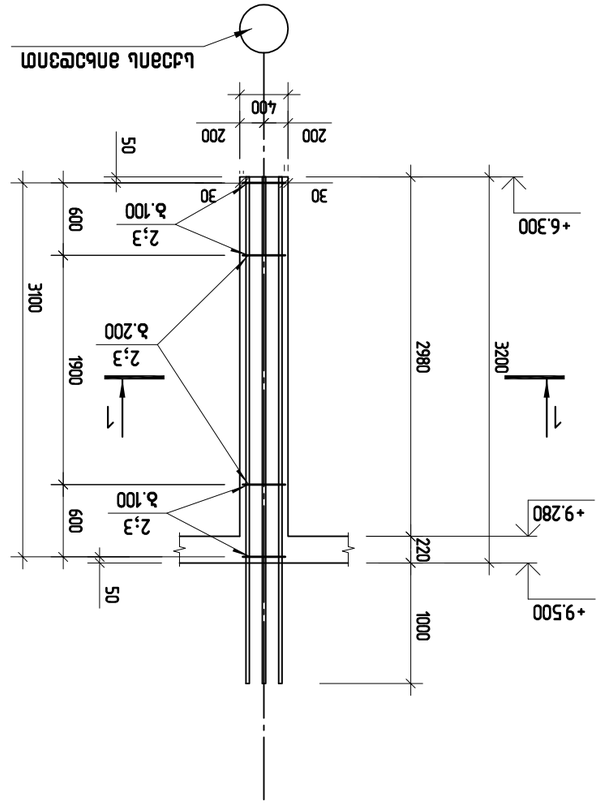

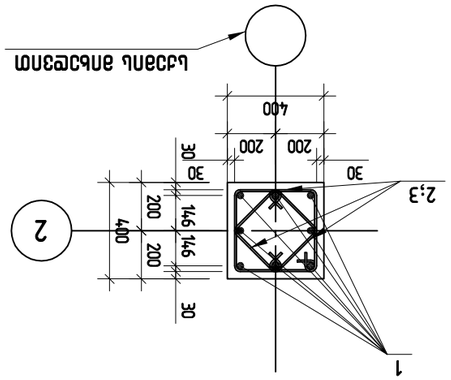

Ф.Ц.6

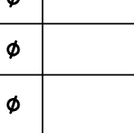

Ф.Ц.3

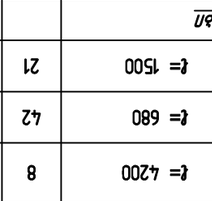

Ф.Ц.	Описание	Брой	Дължина	Общо дължина
	Фундамент цокол Ц-39			
	Единични			
1	⌀ 18 A500C ℓ= 4200	8	8.39 м	67.1
2	⌀ 8 A240 ℓ= 680	42	0.27 м	11.3
3	⌀ 8 A240 ℓ= 1500	21	0.59 м	12.4
	Общо			91
	B30 Дренажна основа		0.51 м³	

			ЕвроКод
Фундамент цокол Ц-39			Ф.Ц.6
Фундамент цокол Ц-39			Ф.Ц.3
Фундамент цокол Ц-39			Ф.Ц.2
Фундамент цокол Ц-39			Ф.Ц.1
Фундамент цокол Ц-39			Ф.Ц.0
Фундамент цокол Ц-39			Ф.Ц.-1
Фундамент цокол Ц-39			Ф.Ц.-2
Фундамент цокол Ц-39			Ф.Ц.-3
Фундамент цокол Ц-39			Ф.Ц.-4
Фундамент цокол Ц-39			Ф.Ц.-5
Фундамент цокол Ц-39			Ф.Ц.-6
Фундамент цокол Ц-39			Ф.Ц.-7
Фундамент цокол Ц-39			Ф.Ц.-8
Фундамент цокол Ц-39			Ф.Ц.-9
Фундамент цокол Ц-39			Ф.Ц.-10
Фундамент цокол Ц-39			Ф.Ц.-11
Фундамент цокол Ц-39			Ф.Ц.-12
Фундамент цокол Ц-39			Ф.Ц.-13
Фундамент цокол Ц-39			Ф.Ц.-14
Фундамент цокол Ц-39			Ф.Ц.-15
Фундамент цокол Ц-39			Ф.Ц.-16
Фундамент цокол Ц-39			Ф.Ц.-17
Фундамент цокол Ц-39			Ф.Ц.-18
Фундамент цокол Ц-39			Ф.Ц.-19
Фундамент цокол Ц-39			Ф.Ц.-20
Фундамент цокол Ц-39			Ф.Ц.-21
Фундамент цокол Ц-39			Ф.Ц.-22
Фундамент цокол Ц-39			Ф.Ц.-23
Фундамент цокол Ц-39			Ф.Ц.-24
Фундамент цокол Ц-39			Ф.Ц.-25
Фундамент цокол Ц-39			Ф.Ц.-26
Фундамент цокол Ц-39			Ф.Ц.-27
Фундамент цокол Ц-39			Ф.Ц.-28
Фундамент цокол Ц-39			Ф.Ц.-29
Фундамент цокол Ц-39			Ф.Ц.-30
Фундамент цокол Ц-39			Ф.Ц.-31
Фундамент цокол Ц-39			Ф.Ц.-32
Фундамент цокол Ц-39			Ф.Ц.-33
Фундамент цокол Ц-39			Ф.Ц.-34
Фундамент цокол Ц-39			Ф.Ц.-35
Фундамент цокол Ц-39			Ф.Ц.-36
Фундамент цокол Ц-39			Ф.Ц.-37
Фундамент цокол Ц-39			Ф.Ц.-38
Фундамент цокол Ц-39			Ф.Ц.-39

ТЕРЕН ЗА ЦЕНТЪР „ЗЕЛЕНА ЗОНА“ Е.О.О.Д.			
Фундамент цокол Ц-39	Ф.Ц.-39		
Фундамент цокол Ц-39	Ф.Ц.-38		
Фундамент цокол Ц-39	Ф.Ц.-37		
Фундамент цокол Ц-39	Ф.Ц.-36		
Фундамент цокол Ц-39	Ф.Ц.-35		
Фундамент цокол Ц-39	Ф.Ц.-34		
Фундамент цокол Ц-39	Ф.Ц.-33		
Фундамент цокол Ц-39	Ф.Ц.-32		
Фундамент цокол Ц-39	Ф.Ц.-31		
Фундамент цокол Ц-39	Ф.Ц.-30		
Фундамент цокол Ц-39	Ф.Ц.-29		
Фундамент цокол Ц-39	Ф.Ц.-28		
Фундамент цокол Ц-39	Ф.Ц.-27		
Фундамент цокол Ц-39	Ф.Ц.-26		
Фундамент цокол Ц-39	Ф.Ц.-25		
Фундамент цокол Ц-39	Ф.Ц.-24		
Фундамент цокол Ц-39	Ф.Ц.-23		
Фундамент цокол Ц-39	Ф.Ц.-22		
Фундамент цокол Ц-39	Ф.Ц.-21		
Фундамент цокол Ц-39	Ф.Ц.-20		
Фундамент цокол Ц-39	Ф.Ц.-19		
Фундамент цокол Ц-39	Ф.Ц.-18		
Фундамент цокол Ц-39	Ф.Ц.-17		
Фундамент цокол Ц-39	Ф.Ц.-16		
Фундамент цокол Ц-39	Ф.Ц.-15		
Фундамент цокол Ц-39	Ф.Ц.-14		
Фундамент цокол Ц-39	Ф.Ц.-13		
Фундамент цокол Ц-39	Ф.Ц.-12		
Фундамент цокол Ц-39	Ф.Ц.-11		
Фундамент цокол Ц-39	Ф.Ц.-10		
Фундамент цокол Ц-39	Ф.Ц.-9		
Фундамент цокол Ц-39	Ф.Ц.-8		
Фундамент цокол Ц-39	Ф.Ц.-7		
Фундамент цокол Ц-39	Ф.Ц.-6		
Фундамент цокол Ц-39	Ф.Ц.-5		
Фундамент цокол Ц-39	Ф.Ц.-4		
Фундамент цокол Ц-39	Ф.Ц.-3		
Фундамент цокол Ц-39	Ф.Ц.-2		
Фундамент цокол Ц-39	Ф.Ц.-1		
Фундамент цокол Ц-39	Ф.Ц.0		
Фундамент цокол Ц-39	Ф.Ц.1		
Фундамент цокол Ц-39	Ф.Ц.2		
Фундамент цокол Ц-39	Ф.Ц.3		
Фундамент цокол Ц-39	Ф.Ц.6		
ЕвроКод			

ТЕРЕН ЗА ЦЕНТЪР „ЗЕЛЕНА ЗОНА“ Е.О.О.Д.			
Фундамент цокол Ц-39	Ф.Ц.-39		
Фундамент цокол Ц-39	Ф.Ц.-38		
Фундамент цокол Ц-39	Ф.Ц.-37		
Фундамент цокол Ц-39	Ф.Ц.-36		
Фундамент цокол Ц-39	Ф.Ц.-35		
Фундамент цокол Ц-39	Ф.Ц.-34		
Фундамент цокол Ц-39	Ф.Ц.-33		
Фундамент цокол Ц-39	Ф.Ц.-32		
Фундамент цокол Ц-39	Ф.Ц.-31		
Фундамент цокол Ц-39	Ф.Ц.-30		
Фундамент цокол Ц-39	Ф.Ц.-29		
Фундамент цокол Ц-39	Ф.Ц.-28		
Фундамент цокол Ц-39	Ф.Ц.-27		
Фундамент цокол Ц-39	Ф.Ц.-26		
Фундамент цокол Ц-39	Ф.Ц.-25		
Фундамент цокол Ц-39	Ф.Ц.-24		
Фундамент цокол Ц-39	Ф.Ц.-23		
Фундамент цокол Ц-39	Ф.Ц.-22		
Фундамент цокол Ц-39	Ф.Ц.-21		
Фундамент цокол Ц-39	Ф.Ц.-20		
Фундамент цокол Ц-39	Ф.Ц.-19		
Фундамент цокол Ц-39	Ф.Ц.-18		
Фундамент цокол Ц-39	Ф.Ц.-17		
Фундамент цокол Ц-39	Ф.Ц.-16		
Фундамент цокол Ц-39	Ф.Ц.-15		
Фундамент цокол Ц-39	Ф.Ц.-14		
Фундамент цокол Ц-39	Ф.Ц.-13		
Фундамент цокол Ц-39	Ф.Ц.-12		
Фундамент цокол Ц-39	Ф.Ц.-11		
Фундамент цокол Ц-39	Ф.Ц.-10		
Фундамент цокол Ц-39	Ф.Ц.-9		
Фундамент цокол Ц-39	Ф.Ц.-8		
Фундамент цокол Ц-39	Ф.Ц.-7		
Фундамент цокол Ц-39	Ф.Ц.-6		
Фундамент цокол Ц-39	Ф.Ц.-5		
Фундамент цокол Ц-39	Ф.Ц.-4		
Фундамент цокол Ц-39	Ф.Ц.-3		
Фундамент цокол Ц-39	Ф.Ц.-2		
Фундамент цокол Ц-39	Ф.Ц.-1		
Фундамент цокол Ц-39	Ф.Ц.0		
Фундамент цокол Ц-39	Ф.Ц.1		
Фундамент цокол Ц-39	Ф.Ц.2		
Фундамент цокол Ц-39	Ф.Ц.3		
Фундамент цокол Ц-39	Ф.Ц.6		
ЕвроКод			

მონოლითური სვეტი ს-40

პოზ.	ა ღ ნ ი შ ვ ნ ა	დ ა ს ა ხ ე ლ ე ბ ა	რაოდ.	ერთ.წონა კგ	საერთო წონა კგ
		მონოლითური სვეტი ს-40			
		დეტალები			
1		ф 18 A500C ℓ= 4200	8	8.39 კგ	67.1
2		ф 8 A240 ℓ= 680	42	0.27 კგ	11.3
3		ф 8 A240 ℓ= 1500	21	0.59 კგ	12.4
4		ф 12 A500C ℓ= 3860	6	3.43 კგ	20.6
5		ф 10 A240 ℓ= 2050	16	1.26 კგ	20.2
		მასალები			91
		B30 კლასის ბეტონი		0.79 მ³	

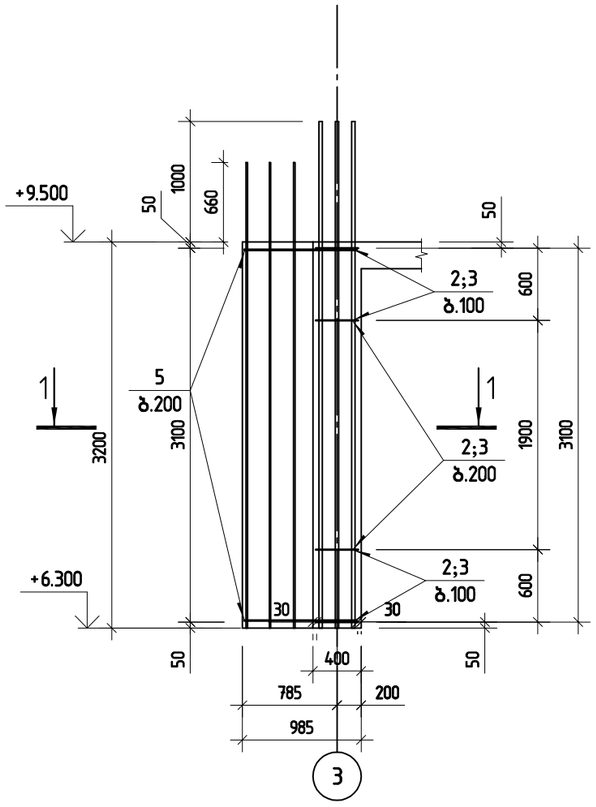

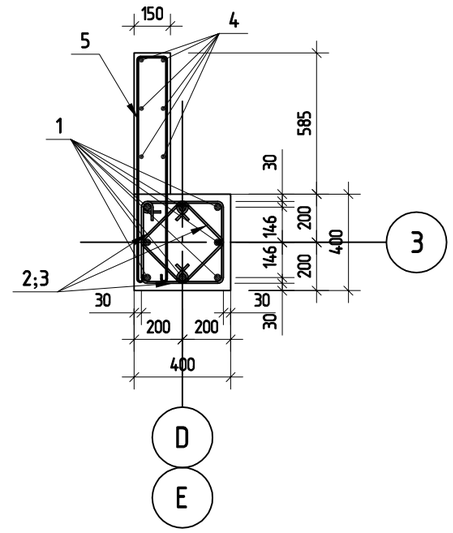

პოზ.2

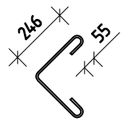

პოზ.3

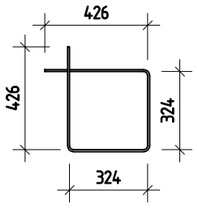

პოზ.5

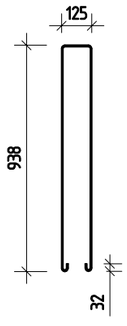

შ.პ.ს. „ჯი აი პი ენ“			მუზა	
				მუშა პრ.
მთ.კონსტ.	ო.ქვრივიშვილი		მონოლითური სვეტი ს-40	დაკვ
შეასრულა	ბ.ჯინჭარაძე			ფურც. № 445
შეამოწმა	ო.ქვრივიშვილი		მასშტაბი 1: 50	ინვ. № ფურცლები

მონოლითური სვეტი ს-41

პოზ.	ა ღ ნ ი შ ვ ნ ა	დ ა ს ა ხ ე ლ ე ბ ა	რაოდ.	ერთ. წონა კგ	საერთო წონა კგ
		მონოლითური სვეტი ს-41			
		დეტალები			
1		ф 18 A500C ℓ= 4200	8	8.39 კგ	67.1
2		ф 8 A240 ℓ= 680	42	0.27 კგ	11.3
3		ф 8 A240 ℓ= 1500	21	0.59 კგ	12.4
		მასალები			91
		B30 კლასის ბეტონი		0.51 მ³	

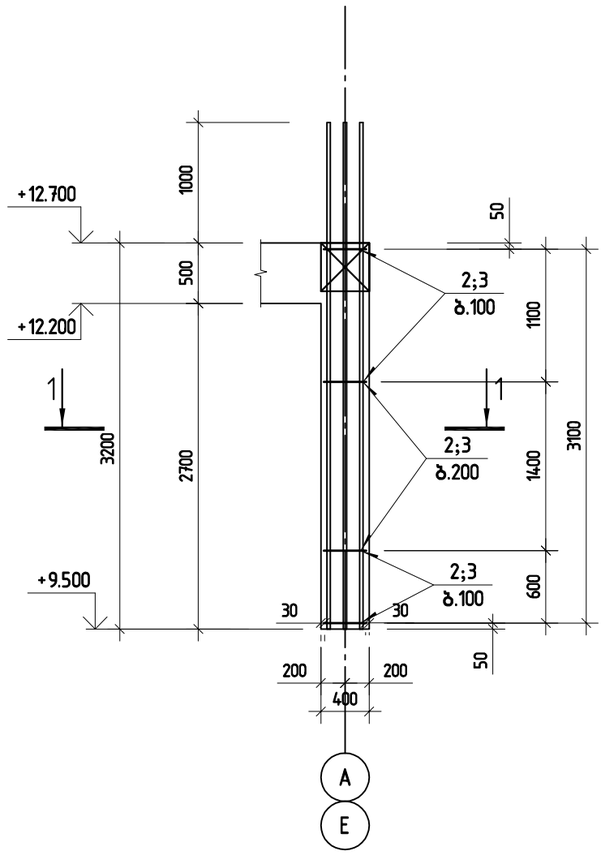

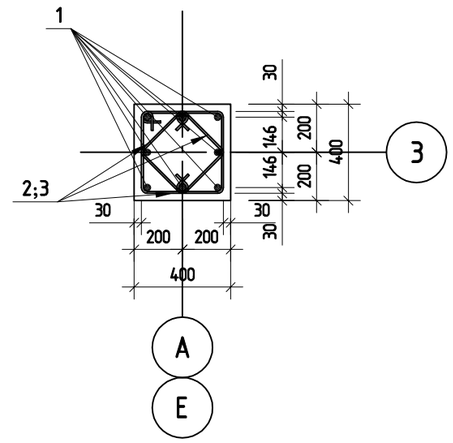

პოზ.2

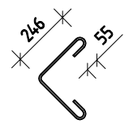

პოზ.3

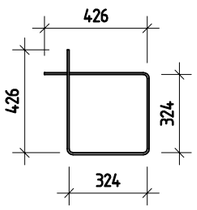

შ.პ.ს. „ჯი აი პი ენ“			მუზა	
				მუშა პრ.
მთ.კონსტ.	ო.ქვრივიშვილი		მონოლითური სვეტი ს-41	დაკვ
შეასრულა	ბ.ჯინჭარაძე			ფურც. № 446
შეამოწმა	ო.ქვრივიშვილი		მასშტაბი 1: 50 ინვ. №	ფურცლები

მონოლითური სვეტი ს-42

პოზ.	ა ღ ნ ი შ ვ ნ ა	დ ა ს ა ხ ე ლ ე ბ ა	რაოდ.	ერთ.წონა კგ	საერთო წონა კგ
		მონოლითური სვეტი ს-42			
		დეტალები			
1		ф 18 A500C ℓ= 4200	8	8.39 კგ	67.1
2		ф 8 A240 ℓ= 680	42	0.27 კგ	11.3
3		ф 8 A240 ℓ= 1500	21	0.59 კგ	12.4
		მასალები			91
		B30 კლასის ბეტონი		0.51 მ³	

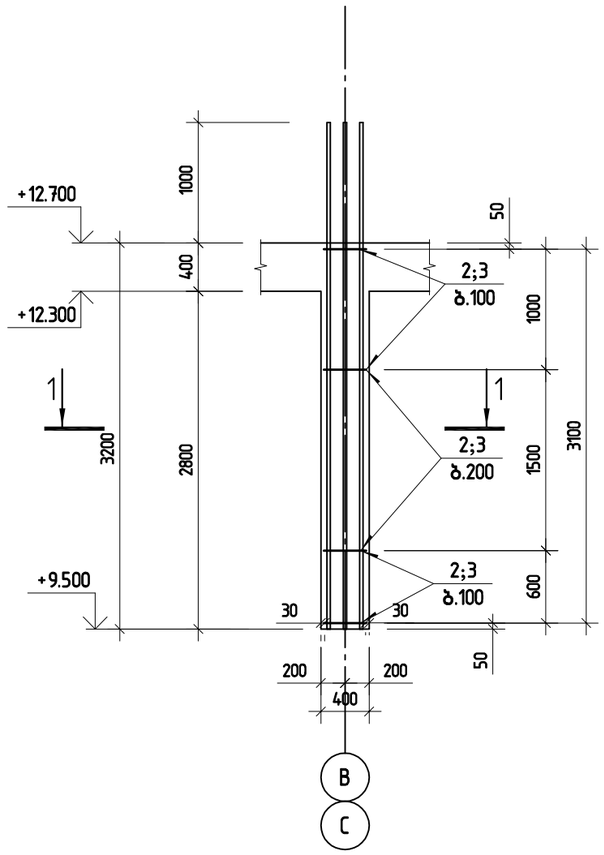

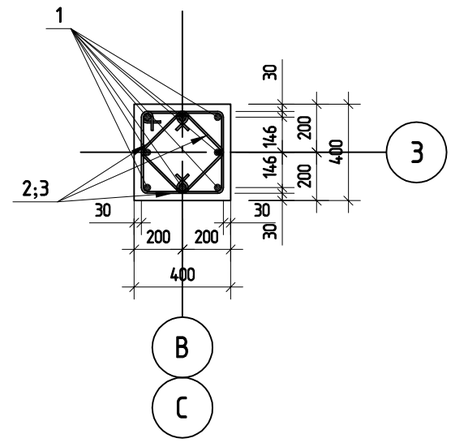

პოზ.2

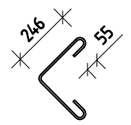

პოზ.3

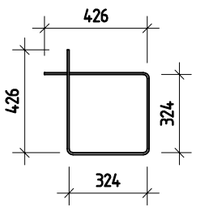

შ.პ.ს. „ჯი აი პი ენ“			მუზა		
					მუშა პრ.
მთ.კონსტ.	ო.ქვრივიშვილი		მონოლითური სვეტი ს-42		დაკვ
შესრულა	ბ.ჯინჭარაძე				ფურც. № 44
შეამოწმა	ო.ქვრივიშვილი		მასშტაბი 1: 50	ინვ. №	ფურცლები

მონოლითური სვეტი ს-43

პოზ.	ა ღ ნ ი შ ვ ნ ა	დ ა ს ა ხ ე ლ ე ბ ა	რაოდ.	ერთ.წონა კგ	საერთო წონა კგ
		მონოლითური სვეტი ს-43			
		დეტალები			
1		ф 18 A500C ℓ= 4200	8	8.39 კგ	67.1
2		ф 8 A240 ℓ= 680	42	0.27 კგ	11.3
3		ф 8 A240 ℓ= 1500	21	0.59 კგ	12.4
		მასალები			91
		B30 კლასის ბეტონი		0.51 მ³	

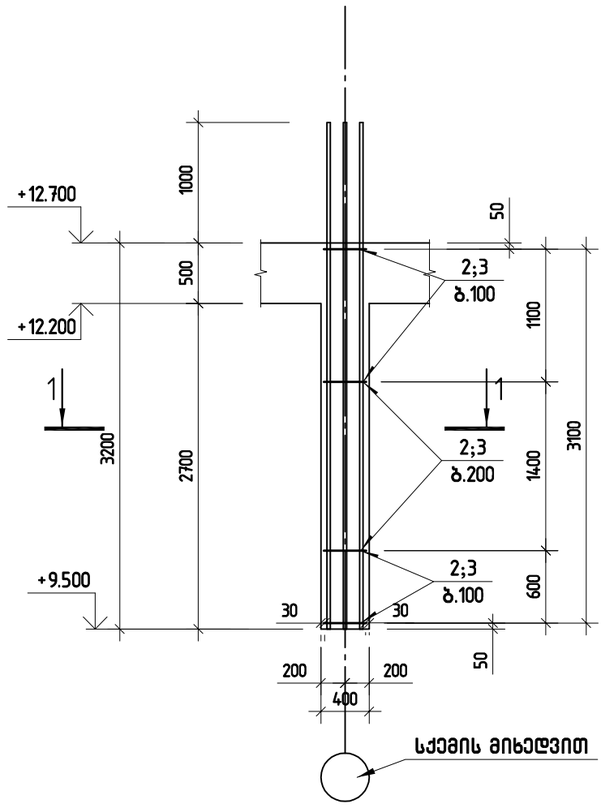

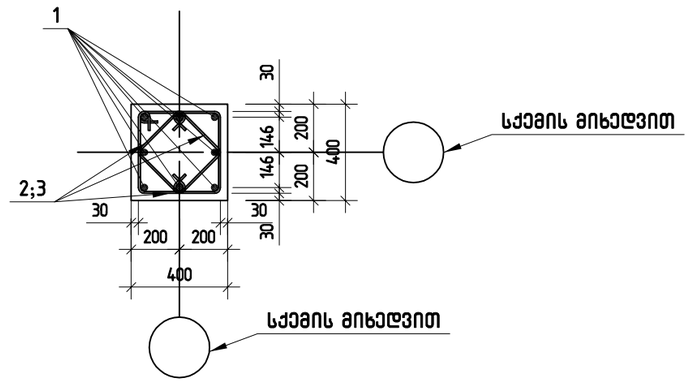

პოზ.2

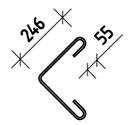

პოზ.3

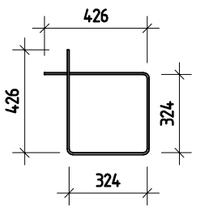

შ.პ.ს. „ჯი აი პი ენ“			მუზა	
				მუშა პრ.
მთ.კონსტ.	ო.ქვრივიშვილი		მონოლითური სვეტი ს-43	დაკვ
შესრულა	ბ.ჯინჭარაძე			ფურც. № 446
შეამოწმა	ო.ქვრივიშვილი		მასშტაბი 1: 50 ინვ. №	ფურცლები

მონოლითური სვეტი ს-44

პოზ.	აღნიშვნა	დასახელება	რაოდ.	ერთ.წონა კგ	საერთო წონა კგ
		მონოლითური სვეტი ს-44			
		დეტალები			
1		ϕ 18 A500C ℓ= 4200	8	8.39 კგ	67.1
2		ϕ 8 A240 ℓ= 680	42	0.27 კგ	11.3
3		ϕ 8 A240 ℓ= 1500	21	0.59 კგ	12.4
		მასალები			91
		B30 კლასის ბეტონი		0.51 $მ^3$	

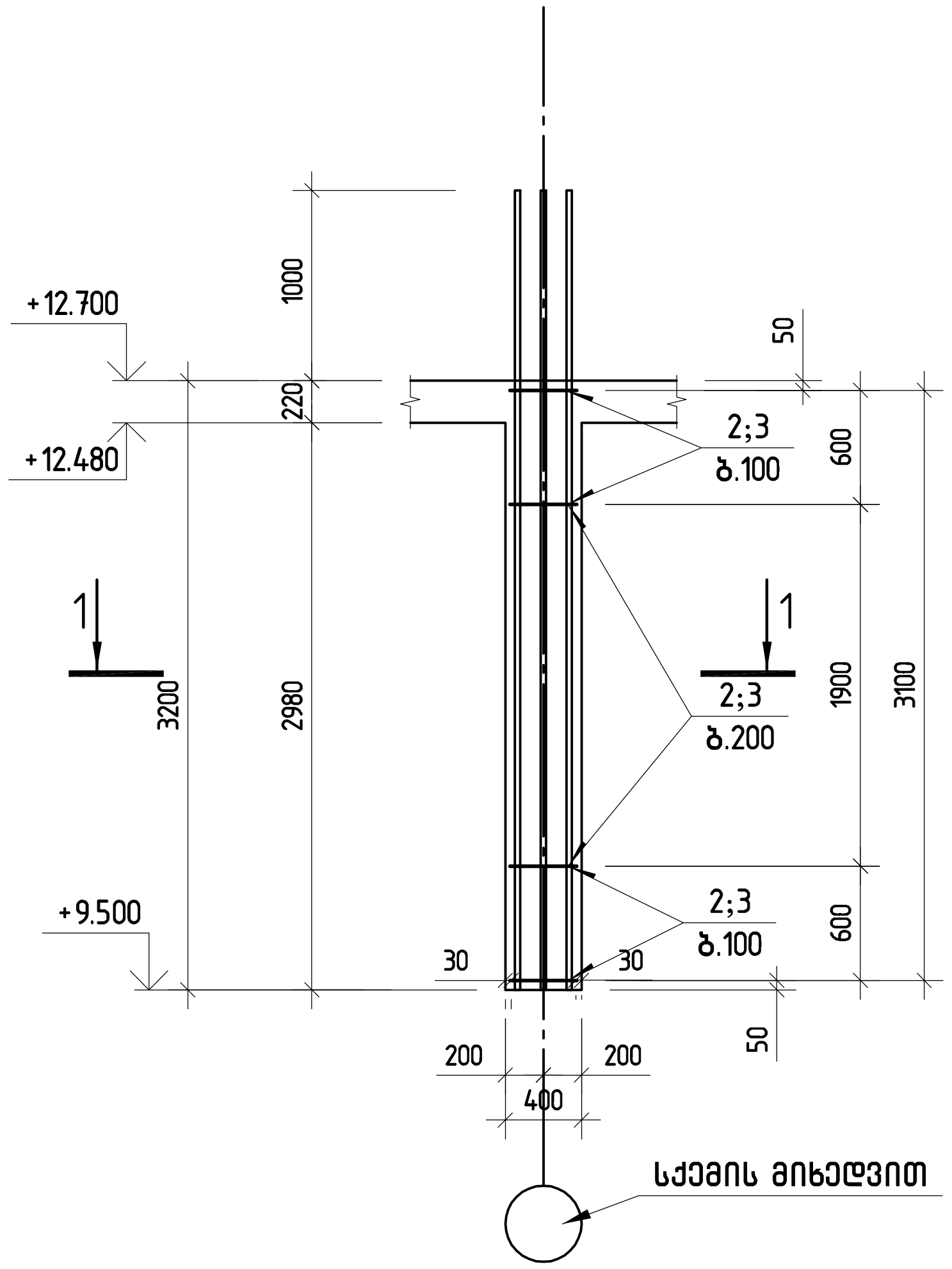

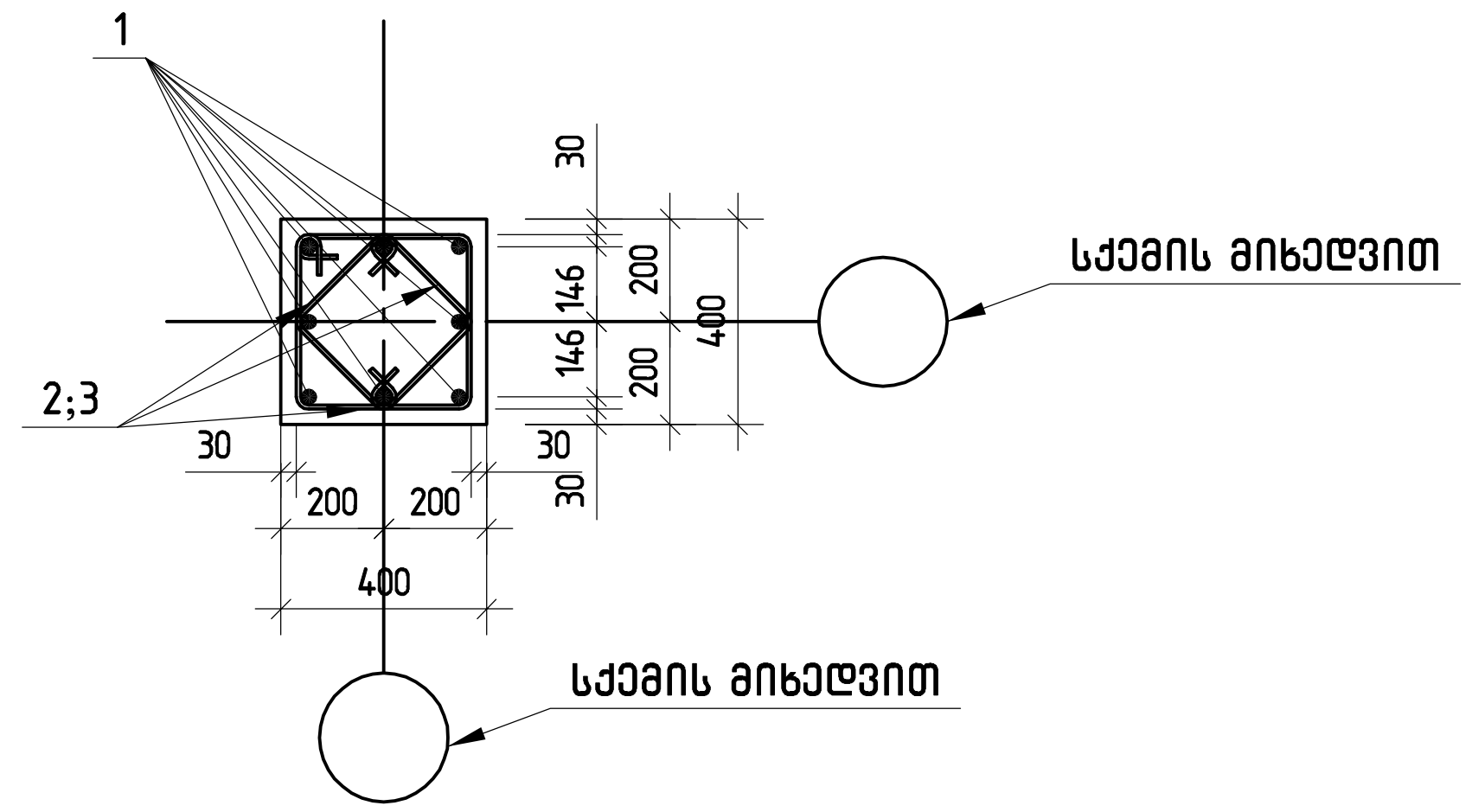

პოზ.2

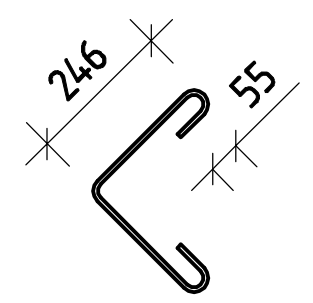

პოზ.3

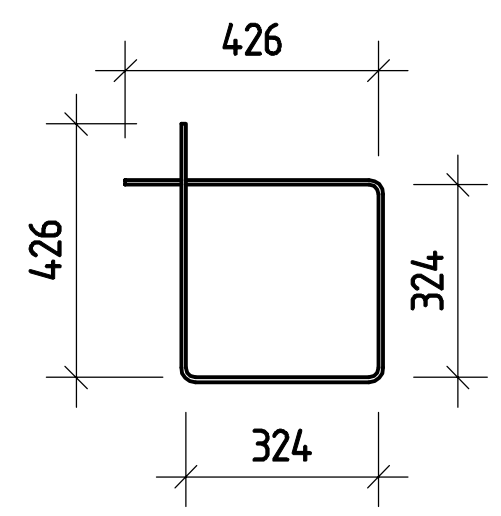

შ.პ.ს. „ჯი აი პი ენ“			მუზა	
				მუშა პრ.
მთ.კონსტ.	ო.ქვრივიშვილი		მონოლითური სვეტი ს-44	დაკვ
შეასრულა	ბ.ჯინჭარაძე			ფურც. № 449
შეამოწმა	ო.ქვრივიშვილი		მასშტაბი 1: 50 / ინვ. №	ფურცლები

მონოლითური სვეტი ს-45

პოზ.	ა ღ ნ ი შ ვ ნ ა	დ ა ს ა ხ ე ლ ე ბ ა	რაოდ.	ერთ.წონა კგ	საერთო წონა კგ
		მონოლითური სვეტი ს-45			
		დეტალები			
1		ф 18 A500C ℓ= 5480	8	10.95 კგ	87.6
2		ф 8 A240 ℓ= 680	54	0.27 კგ	14.5
3		ф 8 A240 ℓ= 1500	27	0.59 კგ	16.0
		მასალები			118
		B30 კლასის ბეტონი		0.72 მ³	

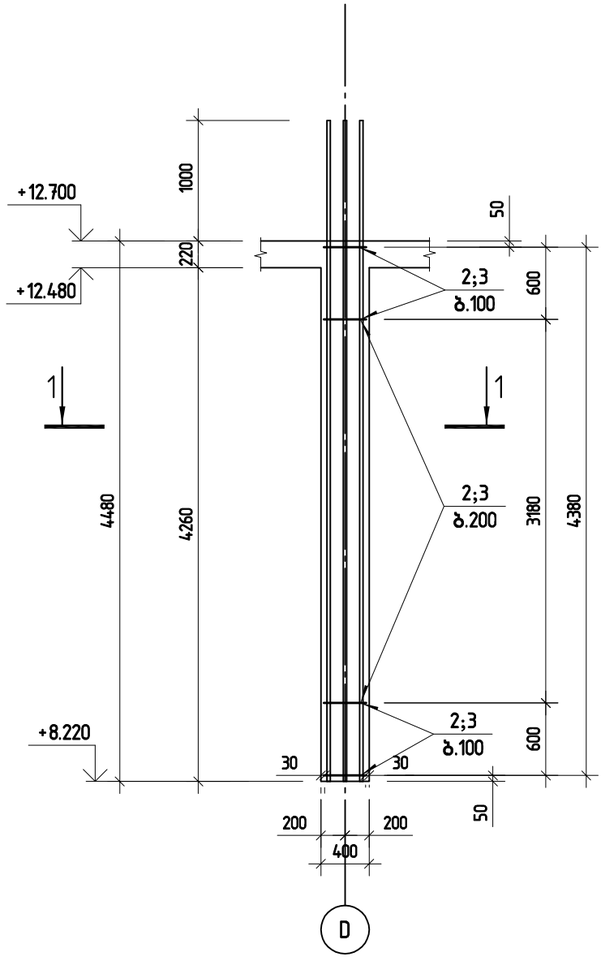

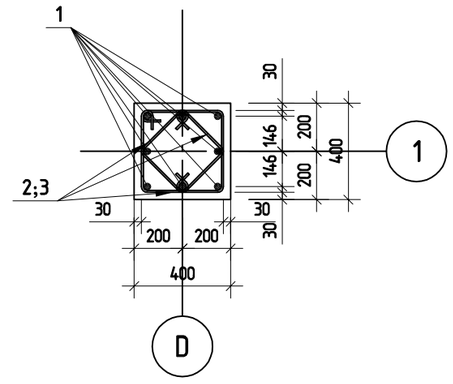

პოზ.2

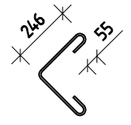

პოზ.3

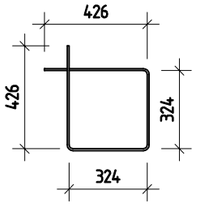

შპს „ჯი აი პი ენ“			მუზა	
				მუშა პრ.
მთ.კონსტ.	ო.ქვრივიშვილი		მონოლითური სვეტი ს-45	დაკვ
შეასრულა	ბ.ჯინჭარაძე			ფურც. № 450
შეამოწმა	ო.ქვრივიშვილი		მასშტაბი 1: 50	ინვ. № ფურცლები

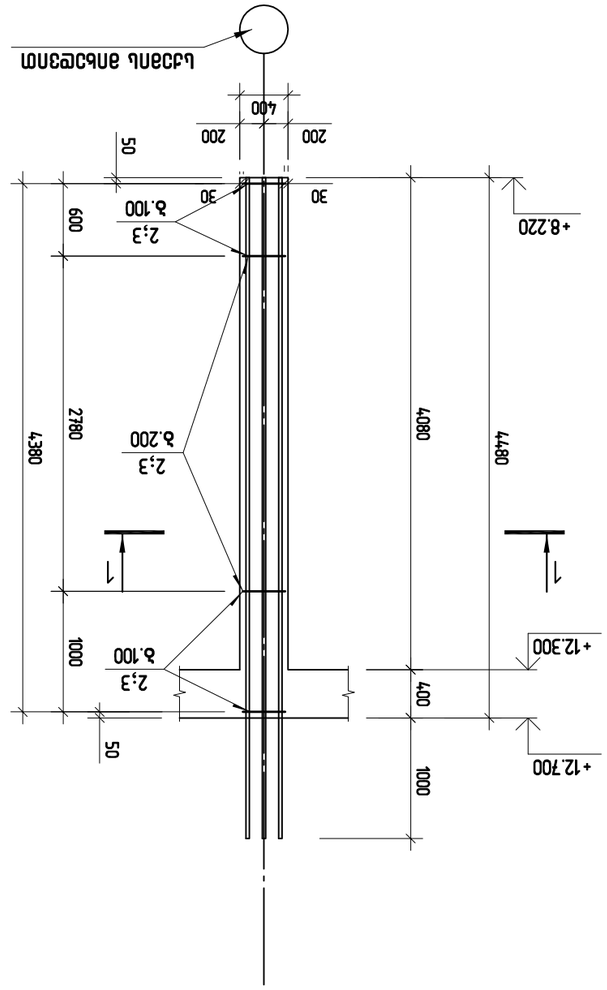

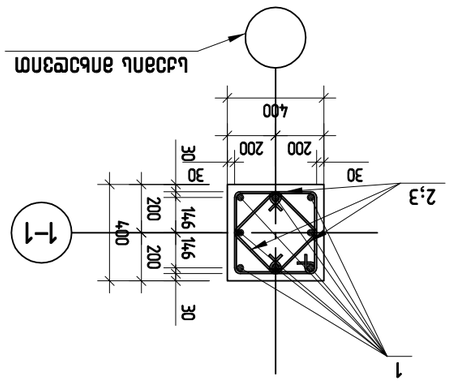

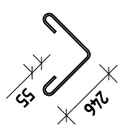

Зт%.2

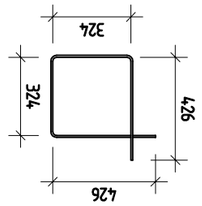

Зт%.3

ЭтбЕтпмпмтзкп Ьззфп Ь–46

Зт%.	Ьдзапь апьбеэпт				
			ЭтбЕтпмпмтзкп Ьззфп Ь–46		
			Ерфьзмтзап		
1		ф 18 А500С ℓ= 5480	8	10.95 дь	87.6
2		ф 8 А240 ℓ= 680	54	0.27 дь	14.5
3		ф 8 А240 ℓ= 1500	27	0.59 дь	16.0
		Вышзтзап			118
		В30 тмузьпь бзфмбп		0.72 м³	

Ьдзапь апьбеэпт	Эт.т.бтбьз дь	Зт%.

			ЕРЧ т.з.п. „Зчп ип ип Зб“	
ап.бьлп.	т.дзлпзпвзпмп			
Ерпмтмпзпвзпмп	Ь.Зчпбфьлсф			
Ерпьлчьпбз	т.дзлпзпвзпмп			
Ерпмтбфьлсф				

Ерпьз	Зтбфь

			ЗтбЕтпмпмтзкп Ьззфп Ь–46
ЗтбЕтпмпмтзкп Ьззфп Ь–46			
Ерфьзмтзап			
Вышзтзап			
Ерфьзмтзап			
Ерфьзмтзап			
Ерфьзм

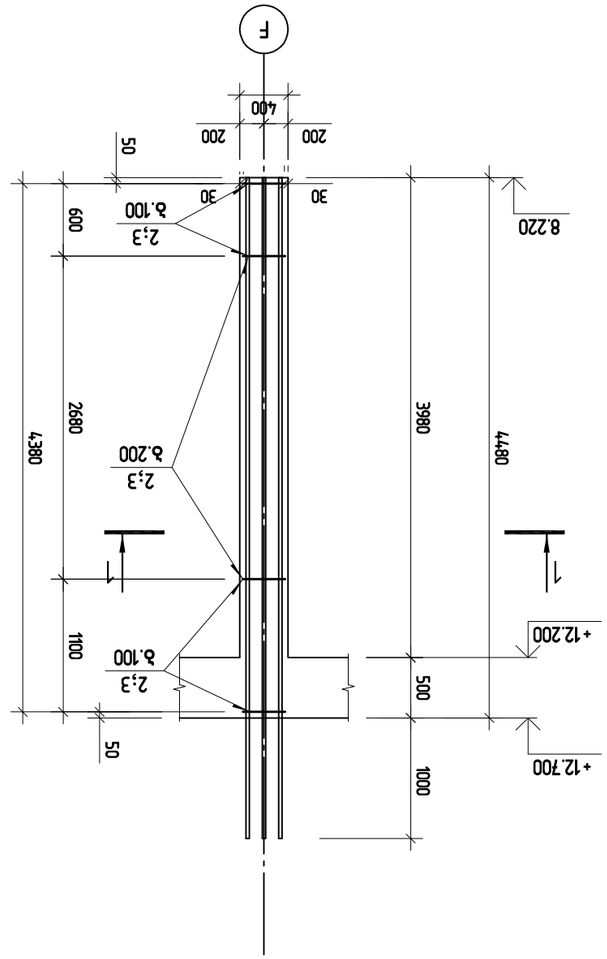

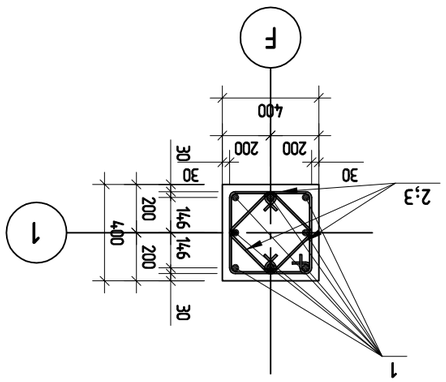

ǻɱɓɱɱɱɱɱɱɱɱɱ ɭɜɜɓǻɱ ɭ–47

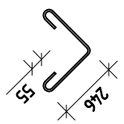

ɜɱɓ.2

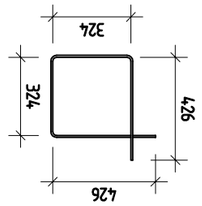

ɜɱɓ.3

ɜɱɓ.	ɔɛɓɔɱɱɱɱ	ɱɱɱɱɱɱɱɱɱɱ	ɱɱɱ.	ɱɱɱɱɱɱɱɱɱ ɭɜɜɓǻɱ ɭ–47	ɱɱɱɱɱɱɱɱɱ ɭɜɜɓǻɱ ɭɜɜɓǻɱ
				ɱɱɱɱɱɱɱɱɱɱ

მონოლითური სვეტი ს-48

პოზ.	ა ღ ნ ი შ ვ ნ ა	დ ა ს ა ხ ე ლ ე ბ ა	რაოდ.	ერთ.წონა კგ	საერთო წონა კგ
		მონოლითური სვეტი ს-48			
		დეტალები			
1		ф 18 A500C ℓ= 5480	12	10.95 კგ	131.4
2		ф 8 A240 ℓ= 850	54	0.34 კგ	18.1
3		ф 8 A240 ℓ= 1900	27	0.75 კგ	20.2
		მასალები			170
		B30 კლასის ბეტონი		1.08 მ³	

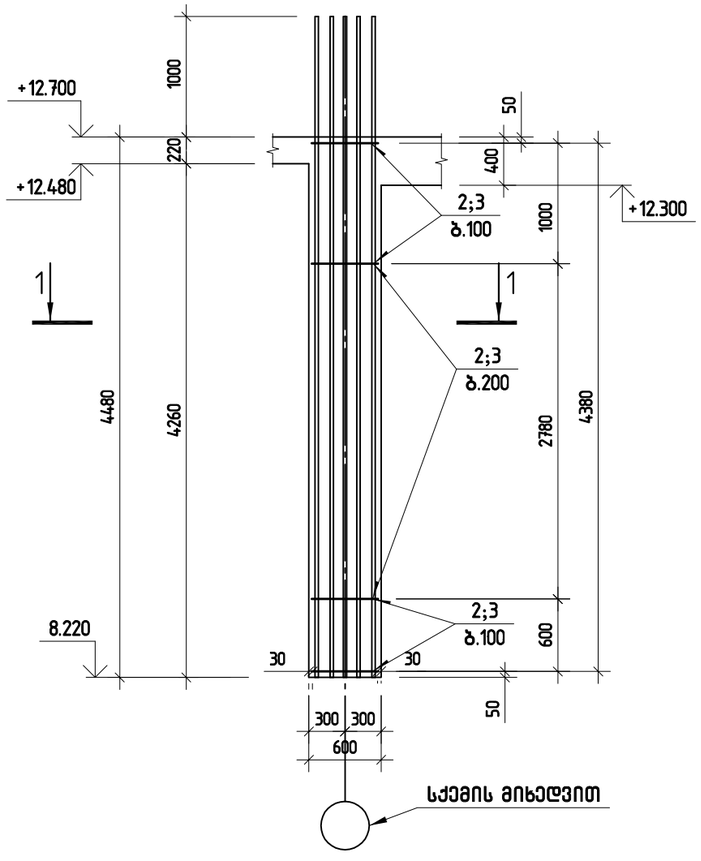

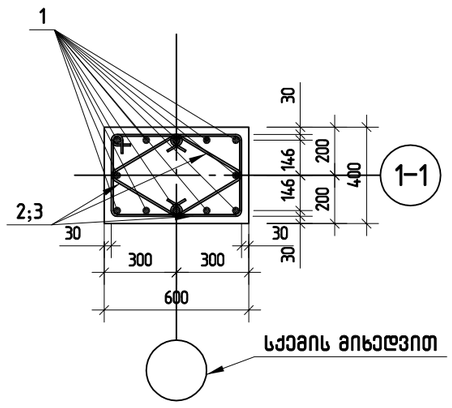

პოზ.2

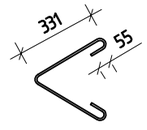

პოზ.3

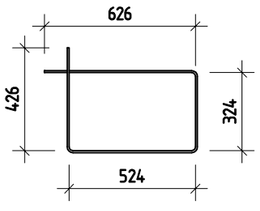

შ.პ.ს. „ჯი აი პი ენ“			მუზა		
					მუშა პრ.
გთ.კონსტ.	ო.ქვრივიშვილი		მონოლითური სვეტი ს-48		დაკვ
შეასრულა	ბ.ჯინჭარაძე				ფურც. № 45
შეამოწმა	ო.ქვრივიშვილი		მასშტაბი 1: 50	ინვ. №	ფურცლები

მონოლითური სვეტი ს-49

პოზ.	ა ღ ნ ი შ ვ ნ ა	დ ა ს ა ხ ე ლ ე ბ ა	რაოდ.	ერთ. წონა კგ	საერთო წონა კგ
		მონოლითური სვეტი ს-49			
		დეტალები			
1		ф 18 A500C ℓ= 5480	8	10.95 კგ	87.6
2		ф 8 A240 ℓ= 760	60	0.30 კგ	18.0
3		ф 8 A240 ℓ= 1700	30	0.67 კგ	20.1
		მასალები			126
		B30 კლასის ბეტონი		0.90 მ³	

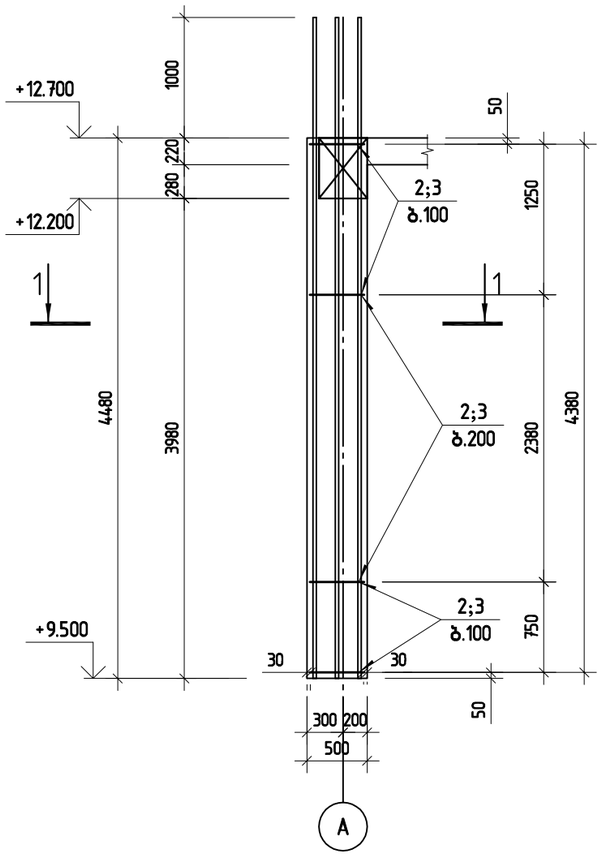

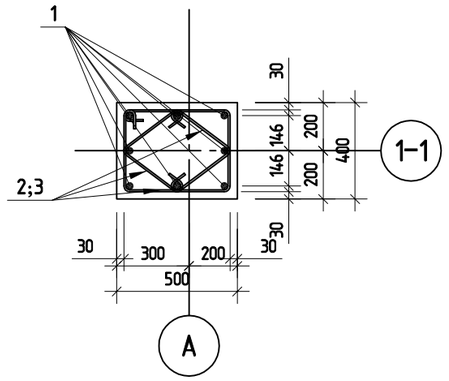

პოზ.2

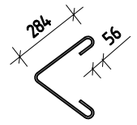

პოზ.3

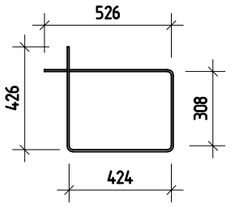

შ.პ.ს. „ჯი აი პი ენ“			მუზა	
				მუშა პრ.
მთ.კონსტ.	ო.ქვრივიშვილი		მონოლითური სვეტი ს-49	დაკვ
შესრულა	ბ.ჯინჭარაძე			ფურც. № 454
შეამოწმა	ო.ქვრივიშვილი		მასშტაბი 1: 50 ინვ. №	ფურცლები

ǝɯбɯɯɔɯɔʞɐ ʃǝɔбɔ ʃǝɔбɔ L–50

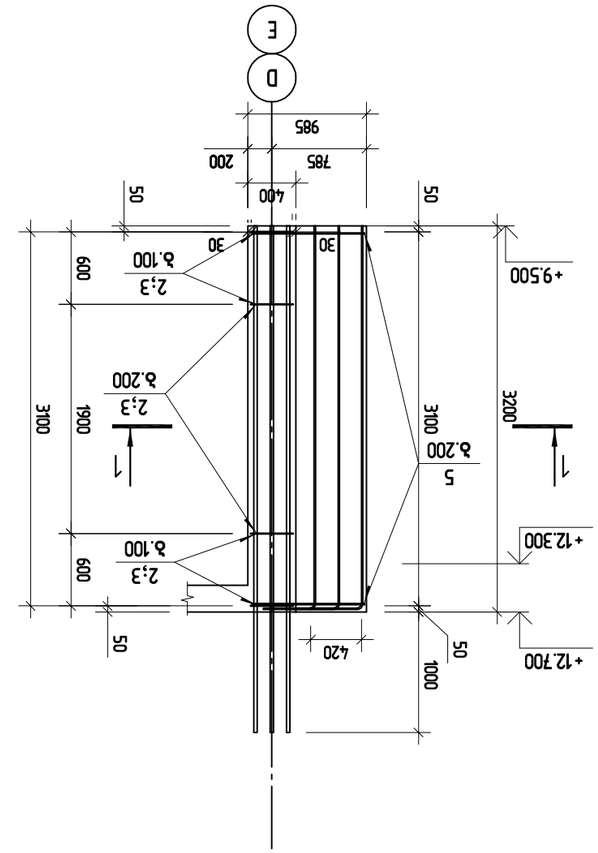

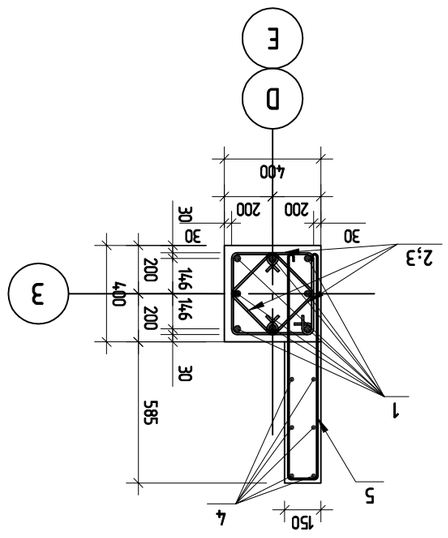

ЗМ№.2

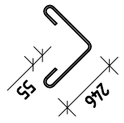

ЗМ№.3

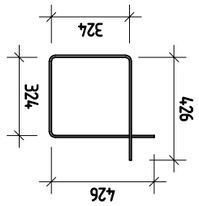

ЗМ№.5

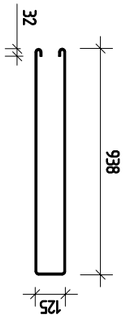

ЗМ№.	Ǝɯбɯɯɔɯɔʞɐ ʃǝɔбɔ		ɐɯɔɯɐɔ	Зɯɯɐбɯбɐ ɟб	ʃǝɔбɔɐɯɯ бɯбɐ ɟб
		ǝɯбɯɯɔɯɔʞɐ ʃǝɔбɔ L–50			
		ɐɔбɐɔɯɔɐɔ			
1		⌀ 18 A500C ℓ= 3300	8	6.59 ɟб	52.7
2		⌀ 8 A240 ℓ= 680	42	0.27 ɟб	11.3
3		⌀ 8 A240 ℓ= 1500	21	0.59 ɟб	12.4
4		⌀ 12 A500C ℓ= 3580	6	3.18 ɟб	19.1
5		⌀ 10 A240 ℓ= 2050	16	1.26 ɟб	20.2
		ǝɔʃʃɐɔɯɔɐɔ			76
		B30 ɟɯɔʃɐɯ ɐɔбɯбɐ		0.79 м³	

				ɐɔбɐ
				ɯɔɯɔɯɯɔɯɔʞɐ ʃǝɔбɔ L–50
				ɐɔбɐ ɟɯ.
ɐɔбɐ				ɯɔɯɔɯɯɔɯɔʞɐ ʃǝɔбɔ L–50
ɐɔбɐ ɟɯ.				ɐɔбɐ
ɯɔɯɔɯɯɔɯɔʞɐ ʃǝɔбɔ L–50				ɯɔɯɔɯɯɔɯɔʞɐ ʃǝɔбɔ L–50

მონოლითური სვეტი ს-51

პოზ.	ა ღ ნ ი შ ვ ნ ა	დ ა ს ა ხ ე ლ ე ბ ა	რაოდ.	ერთ. წონა კგ	საერთო წონა კგ
		მონოლითური სვეტი ს-51			
		დეტალები			
1		ф 18 A500C ℓ= 3300	8	6.59 კგ	52.7
2		ф 8 A240 ℓ= 680	42	0.27 კგ	11.3
3		ф 8 A240 ℓ= 1500	21	0.59 კგ	12.4
		მასალები			76
		B30 კლასის ბეტონი		0.51 მ³	

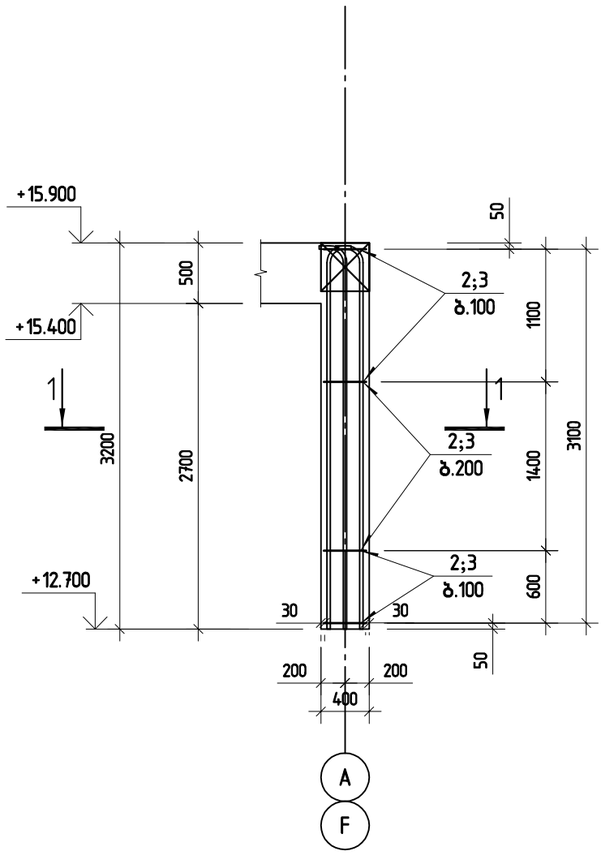

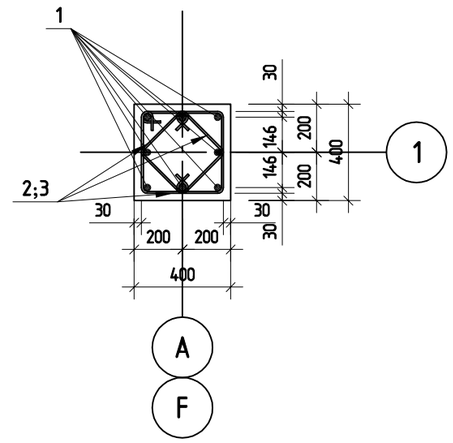

პოზ.2

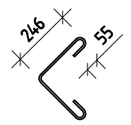

პოზ.3

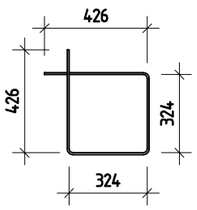

შ.პ.ს. „ჯი აი პი ენ“			მუზა	
				მუშა პრ.
მთ.კონსტ.	ო.ქვრივიშვილი		მონოლითური სვეტი ს-51	დაკვ
შეასრულა	ბ.ჯინჭარაძე			ფურც. № 458
შეამოწმა	ო.ქვრივიშვილი		მასშტაბი 1: 50 ინვ. №	ფურცლები

მონოლითური სვეტი ს-52

პოზ.	ა ღ ნ ი შ ვ ნ ა	დ ა ს ა ხ ე ლ ე ბ ა	რაოდ.	ერთ.წონა კგ	საერთო წონა კგ
		მონოლითური სვეტი ს-52			
		დეტალები			
1		ф 18 A500C ℓ= 3300	8	6.59 კგ	52.7
2		ф 8 A240 ℓ= 680	42	0.27 კგ	11.3
3		ф 8 A240 ℓ= 1500	21	0.59 კგ	12.4
		მასალები			76
		B30 კლასის ბეტონი		0.51 მ³	

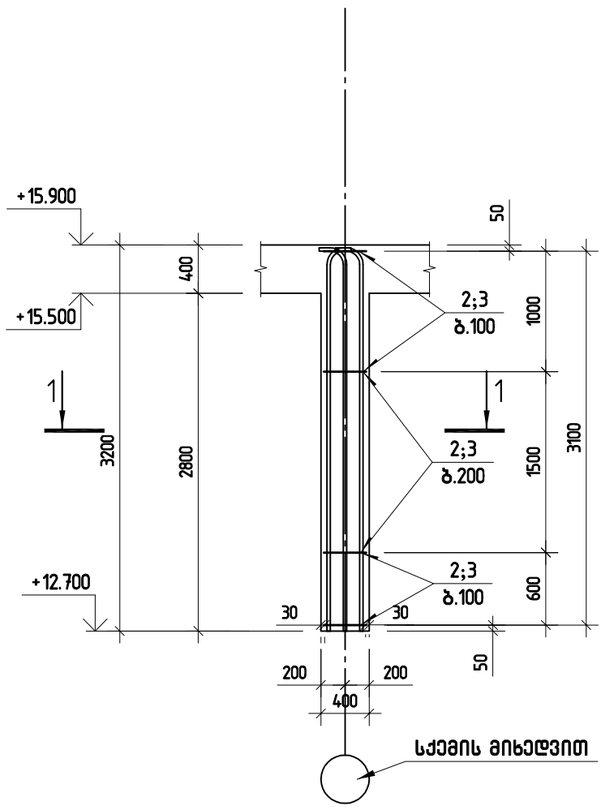

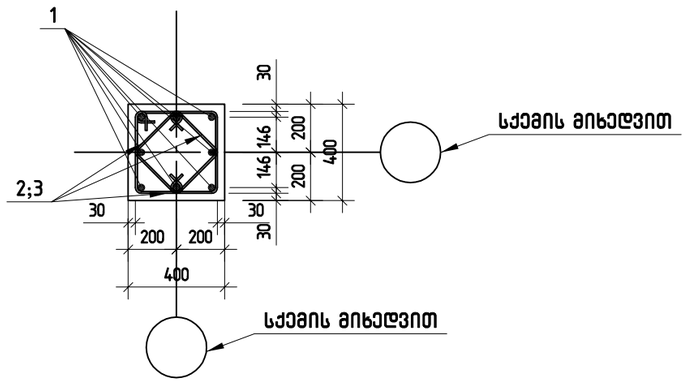

პოზ.2

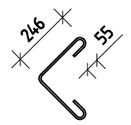

პოზ.3

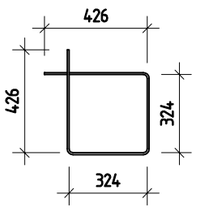

შ.პ.ს. „ჯი აი პი ენ“			მუზა	
				მუშა პრ.
მთ.კონსტ.	ო.ქვრივიშვილი		მონოლითური სვეტი ს-52	დაკვ
შეასრულა	ბ.ჯინჭარაძე			ფურც. № 45
შეამოწმა	ო.ქვრივიშვილი		მასშტაბი 1: 50 ინვ. №	ფურცლები

მონოლითური სვეტი ს-53

პოზ.	ა ღ ნ ი შ ვ ნ ა	დ ა ს ა ხ ე ლ ე ბ ა	რაოდ.	ერთ.წონა კგ	საერთო წონა კგ
		მონოლითური სვეტი ს-53			
		დეტალები			
1		ф 18 A500C ℓ= 3300	8	6.59 კგ	52.7
2		ф 8 A240 ℓ= 680	42	0.27 კგ	11.3
3		ф 8 A240 ℓ= 1500	21	0.59 კგ	12.4
		მასალები			76
		B30 კლასის ბეტონი		0.51 მ³	

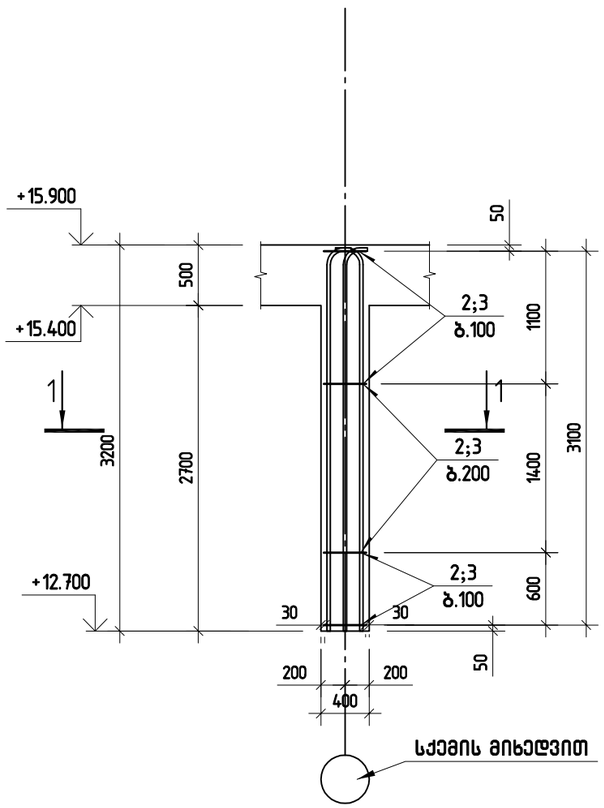

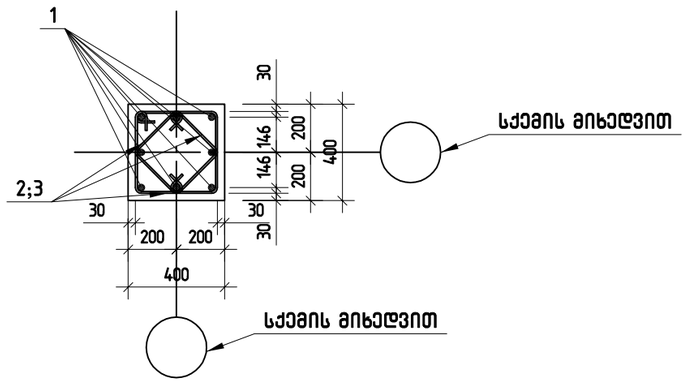

პოზ.2

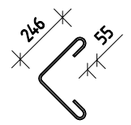

პოზ.3

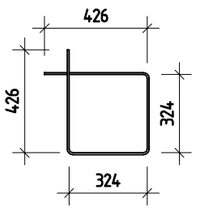

შ.პ.ს. „ჯი აი პი ენ“			მუზა	
				მუშა პრ.
მთ.კონსტ.	ო.ქვრივიშვილი		მონოლითური სვეტი ს-53	დაკვ
შესრულა	ბ.ჯინჭარაძე			ფურც. № 458
შეამოწმა	ო.ქვრივიშვილი		მასშტაბი 1: 50 ინვ. №	ფურცლები

მონოლითური სვეტი ს-54

პოზ.	ა ღ ნ ი შ ვ ნ ა	დ ა ს ა ხ ე ლ ე ბ ა	რაოდ.	ერთ.წონა კგ	საერთო წონა კგ
		მონოლითური სვეტი ს-54			
		დეტალები			
1		ф 18 A500C ℓ= 3300	8	6.59 კგ	52.7
2		ф 8 A240 ℓ= 680	42	0.27 კგ	11.3
3		ф 8 A240 ℓ= 1500	21	0.59 კგ	12.4
		მასალები			76
		B30 კლასის ბეტონი		0.51 მ³	

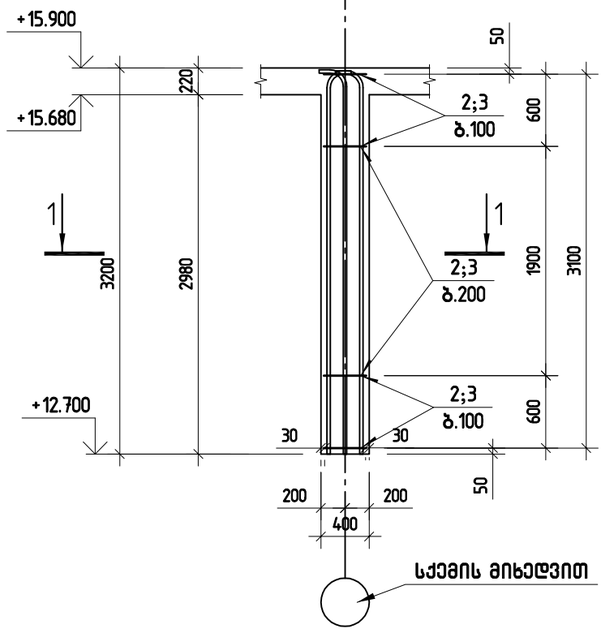

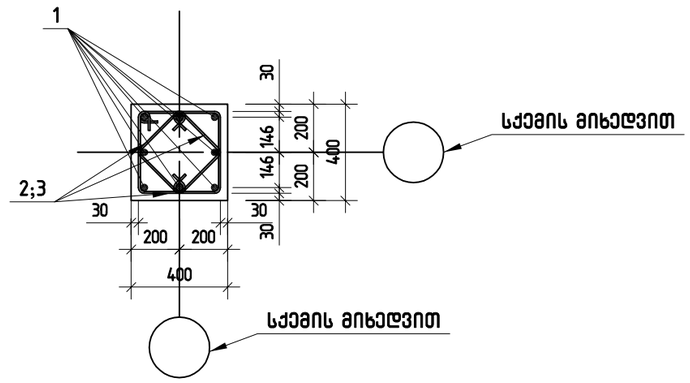

პოზ.2

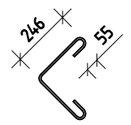

პოზ.3

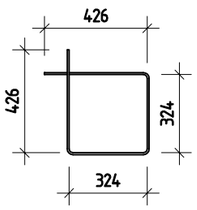

შ.პ.ს. „ჯი აი პი ენ“			მუზა	
				მუშა პრ.
მთ.კონსტ.	ო.ქვრივიშვილი		მონოლითური სვეტი ს-54	დაკვ
შეასრულა	ბ.ჯინჭარაძე			ფურც. № 459
შეამოწმა	ო.ქვრივიშვილი		მასშტაბი 1: 50 ინვ. №	ფურცლები

მონოლითური სვეტი ს-55

პოზ.	ა ღ ნ ი შ ვ ნ ა	დ ა ს ა ხ ე ლ ე ბ ა	რაოდ.	ერთ.წონა კგ	საერთო წონა კგ
		მონოლითური სვეტი ს-55			
		დეტალები			
1		ф 18 A500C ℓ= 3300	12	6.59 კგ	79.1
2		ф 8 A240 ℓ= 850	48	0.34 კგ	16.1
3		ф 8 A240 ℓ= 1900	24	0.75 კგ	18.0
		მასალები			113
		B30 კლასის ბეტონი		0.77 მ³	

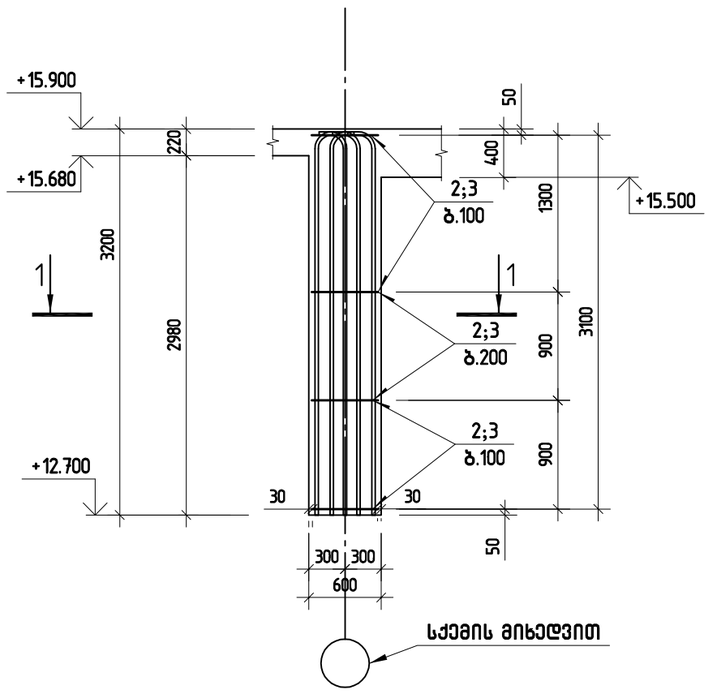

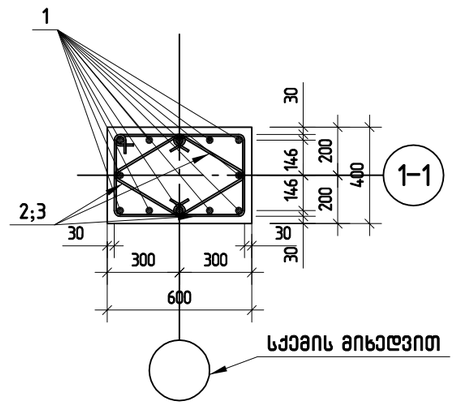

პოზ.2

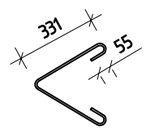

პოზ.3

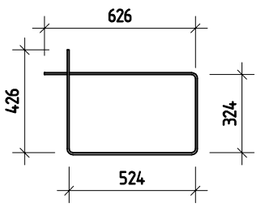

შ.პ.ს. „ჯი აი პი ენ“			მუზა	
				მუშა პრ.
მთ.კონსტ.	ო.ქვრივიშვილი		მონოლითური სვეტი ს-55	დაკვ
შეასრულა	ბ.ჯინჭარაძე			ფურც. № 46
შეამოწმა	ო.ქვრივიშვილი		მასშტაბი 1: 50 ინვ. №	ფურცლები