ქ. თბილისი, ბრონშტეინის ქ. ჩიხი, ნაკვეთი N4. ს.კ. 01.11.13.002.166 . მრავალფუნქციური საპროექტო შენობის მიმდებარე შენობა - ნაგებობათა უსაფრთხოების კონსტრუქციული დასკვნა.

მე (საქართველოს კონსტრუქტორთა ასოციაციის წევრი ა. მჭედლიშვილი) ვიმყოფებოდი მოცემულ მისამართზე არსებული სიტუაციის შესასწსავლად, საპროექტო ობიექტი განთავსებულია ბორცვზე. 2 სართულით იგი შეჭრილია და საჭიროებს ქვაბულის დამუშავებას, სადაც მოსაჭრელია დიდი მოცულობის მიწის მასა. გეოლოგიური კვლევის მასალების მიხედვით, ეს მასა წარმოადგენს ნაყარს, რომელიც დიდი ხნისაა და შეგვიძლია წარმოვსახოთ როგორც კულტურული ფენა, ქვაბულის დამუშავებისას საჭიროა განსაკუთრებული მიდგომა, კერძოთ, გვერდითა ნაკვეთში ს.კ. 01.11.13.002.171 - ში განთავსებულია 8 სართულიანი ახლად აშენებული სახლი, რომელიც უშუალოდ ემიჯნება საპროექტო შენობას. ამ შენობის საძირკვლები ადეკვატურია საპროექტო შენობის საძირკვლებისა. არსებული შენობის მოცულობითი მასა ეთანადება საპროექტო შენობის მასას და ექპლუატირებაში შესულია 1 წლის წინ. რაც გვაძლევს იმის განსაზღვრის საშუალებას რომ არსებულ შენობას საპროექტო აშენებით არავითარი საფრთხე არ ელის.

შენობის მეორე მხარეს, ს.კ. 01.11.13.002.414 შენობა ნაგებობები არ არსებობს, მაგრამ ნაკვეთის წითელი ხაზი გადის უშუალოდ დასამუშავებელი ქვაბულის ნაპირში, რაც არ გვაძლევს საშუალებას ქვაბულის ქანობის ქანობით დამუშავებისა, ამიტომ საჭირო ხდება აქ მოეწყოს ლითონის კონსტრუქციის დროებითი დამჭერი კედელი, რისი მოწყობაც გათვალისწინებული უნდა იქნეს კონსტრუქრის მიერ ქვაბულის დამუშავების ნაწილში.

ს.კ. 01.11.13.002.105 ში განთავსებულია 4 სართულიანი საცხოვრებელი სახლი, რაც მშენებარე კორპუსიდან დაშორებულია 18-20 მეტრით, შესაბამისად საფრთხე არ ემუქრება.

თვით საპროექტო შენობის მშენებლობის დროს მაღლივ სართულებზე აუცილებელია მოეწყოს ცვენის საწინააღმდეგო ბადეები და დაცული იქნეს შრომის უსაფრთხოების წესები მაქსიმალურად.

ყოველივე ზემოთ ნათქვამიდან გამომდინარე ვასკვნი

დასკვნა:

საპროექტო ობიექტის მიმდებარედ ს.კ. 01.11.13.002.414 - ს საზღვარზე ქვაბულის დამუშავების დროს მოეწყოს მიწის დამჭერი დროებითი ლითონის კონსტრუქციის კედელი

ს.კ. 01.11.13.002.171 აშნებული 8 სართულიანი შენობა მიუხედავათ სიახლოვისა ზიანს არ მიიღებს

ს.კ. 01.11.13.002.105 ნაკვეთზე აშენებულია 4 სართულიანი შენობა, რომელიც საპროექტო შენობიდან დაშორებულია 18-20 მეტრის მანძილით, ამის გამო ზეგავლენას არ იქონიებს.

მშენებლობის დროს მაღლივ სართულებზე აუცილებელია მოეწყოს ცვენის საწინააღმდეგო ბადეები და დაცული იქნეს შრომის უსაფრთხოების წესები

კონსტრუქტორი: ა. მჭედლიშვილი

22.03.2020

გენგეგმა



1 - Werami
2 - Werami
3 - vazi
4 - vazi
5 - Werami
6 - Werami
7 - vaSli
8 - qliavi
9 - qliavi
10 - bali
11 - qliavi
12 - qliavi
13 - qliavi
14 - qliavi
რამაზ შენგელიას ქუჩა
ramaz Sengelias quCa
გამწვანება
საფეხმავლო მისასვლელი
საპროექტო შენობა
სამეზობლო შენობა
სამანქანო მისასვლელი
მარკ ბრონშტეინის ქუჩის ჩიხი
01.11.13.002.414
01.11.13.002.171
01.11.13.002.105
01.11.13.002.413
baRi
Senobare
2qs
4qs
5qs
484700

Экспликация фундаментов

Спецификация сборных железобетонных элементов см. л. 5-4.

1. Размеры для справок.
2. Отметки даны в системе высот, принятой на генеральном плане.

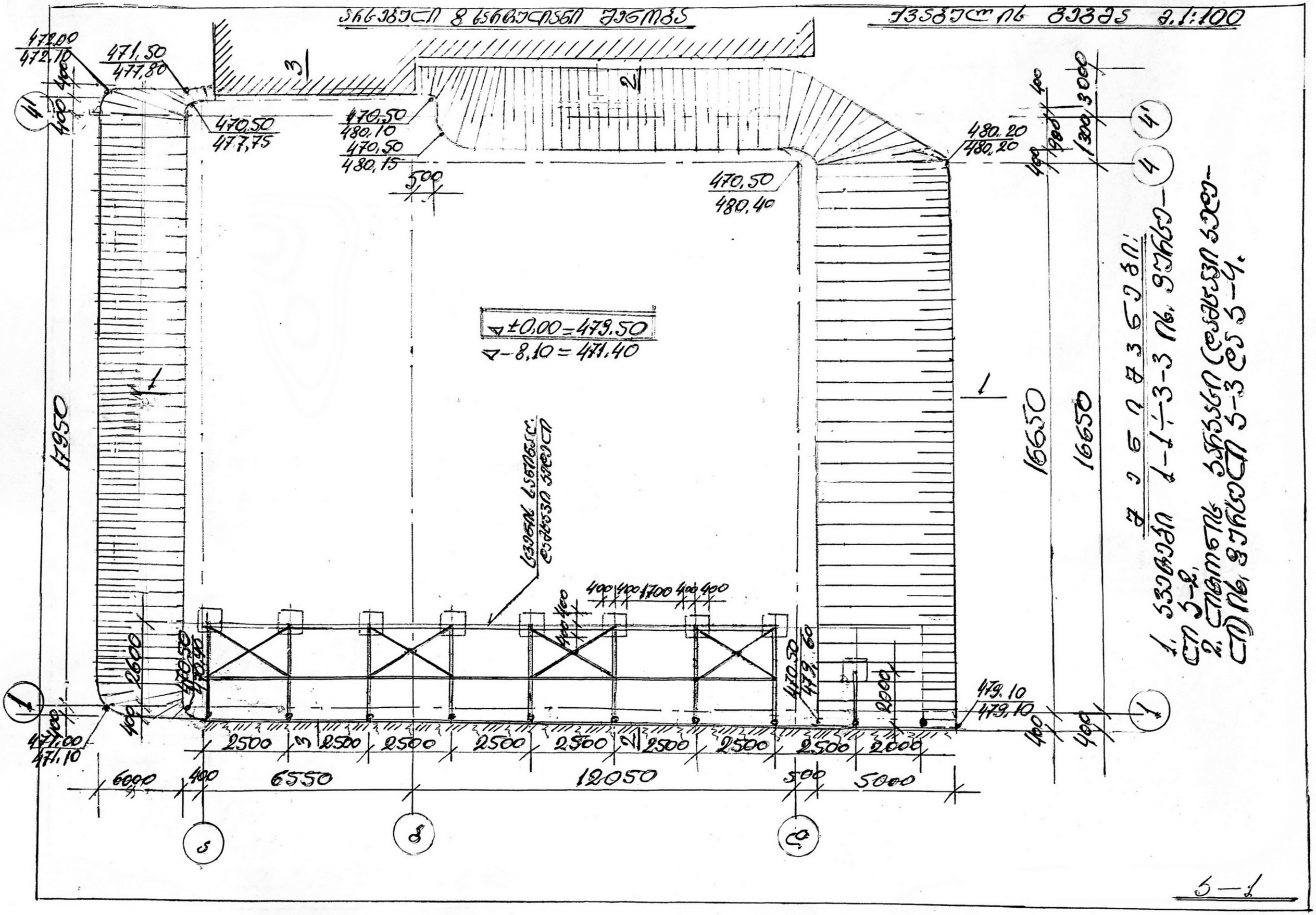

5—1

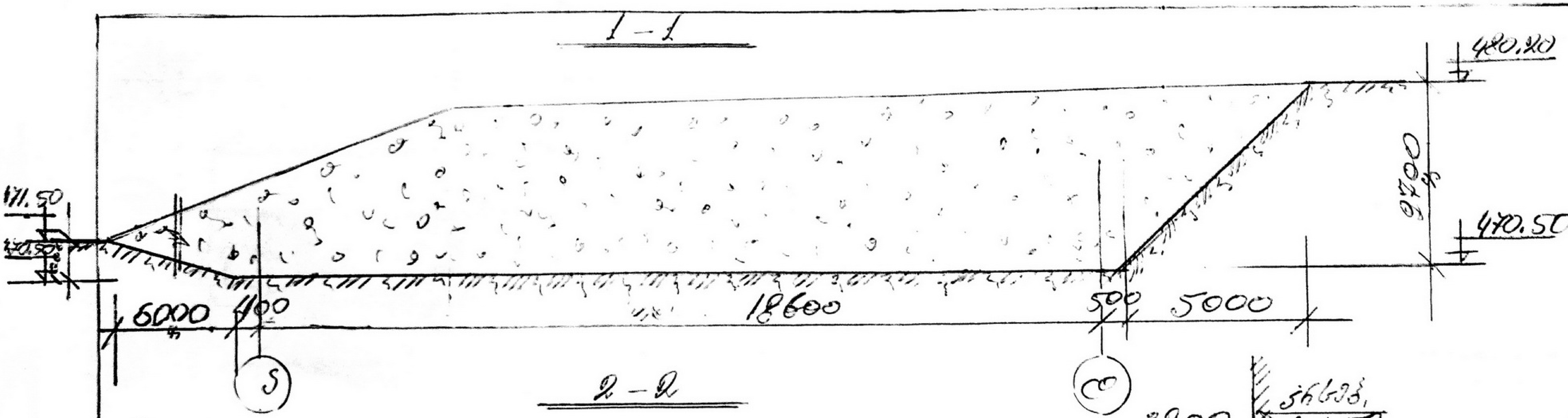

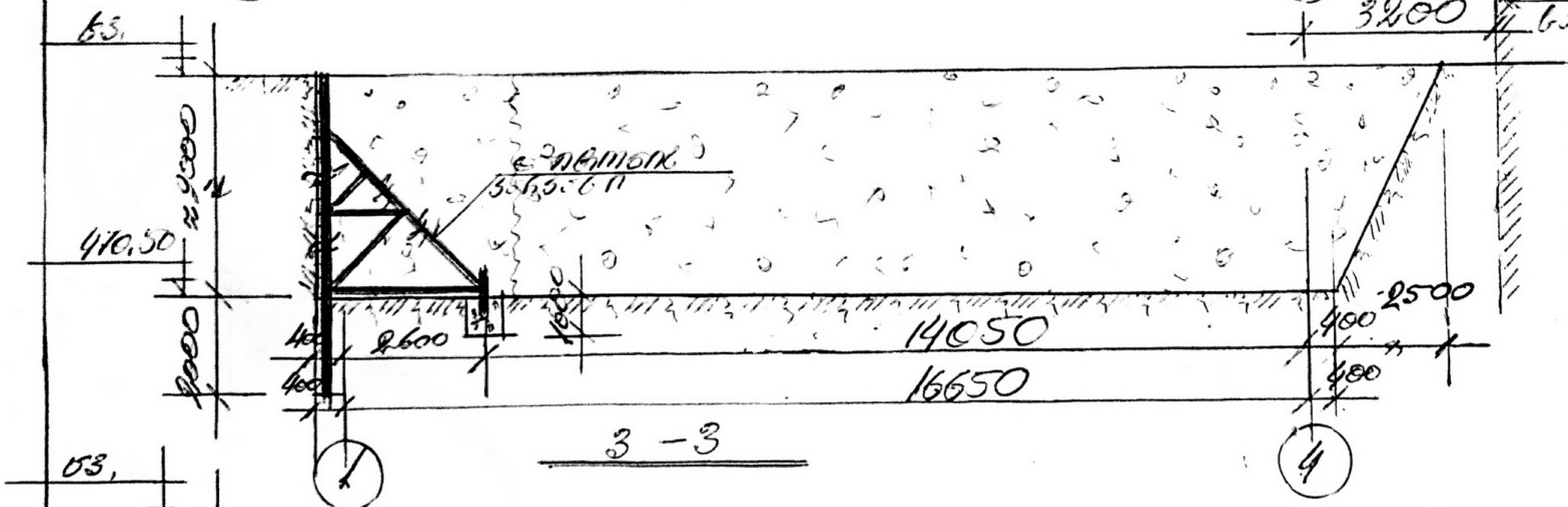

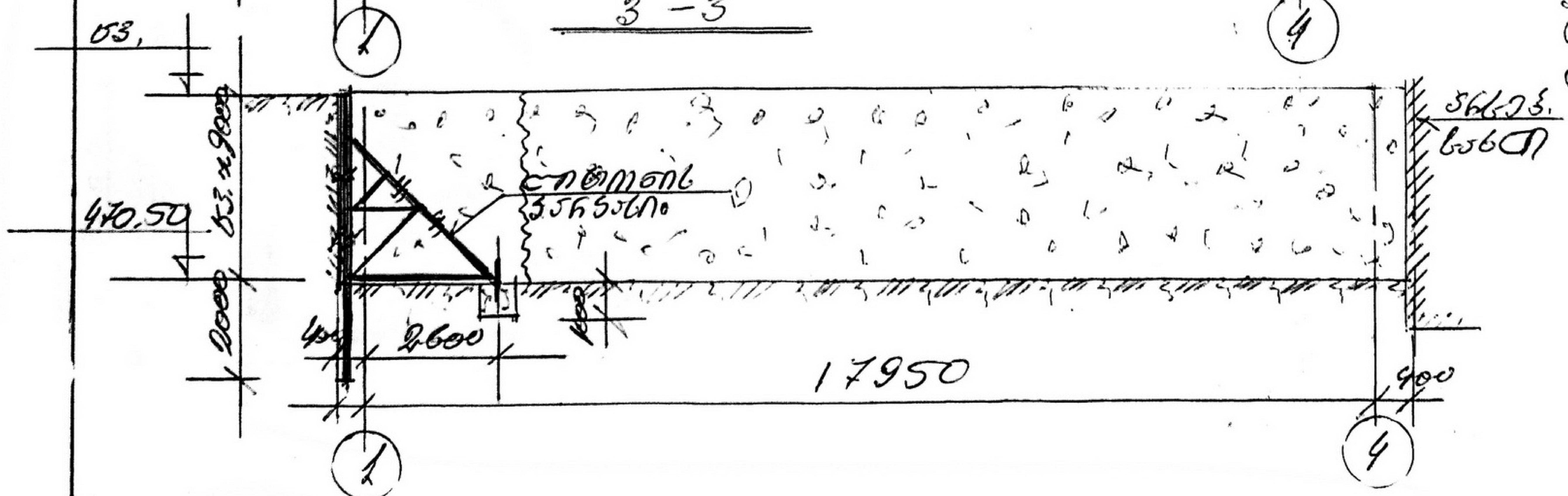

შენიშვნები:

1. ქვაბულის გეგმა იხ. ფურცელი ა-1,
2. ქვაბულის დამუშავება განხორციელდეს ციცხვიანი ექსკავატორით, ლითონის ფარახი მოეწყოს საქსიჯზე მიწის ჩამოსხმისა და ფარასის საქსის ჩაყენებით,
3. სამუშაოები განხორციელდეს უსაფრთხოების წესების მაქსიმალური დაცვით.

დასამუშავებელი გრუნტის მოცულობა $V \approx 2500 მ^3$

დამცავი ბადის ლითონის ანძების ფასადი

მ. 1:100

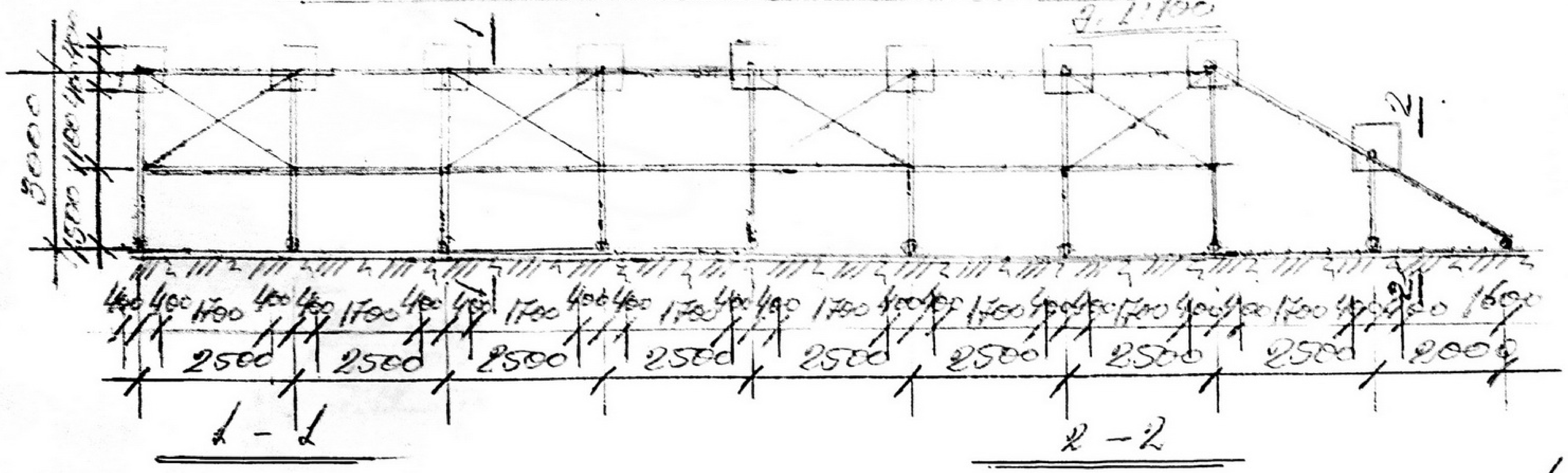

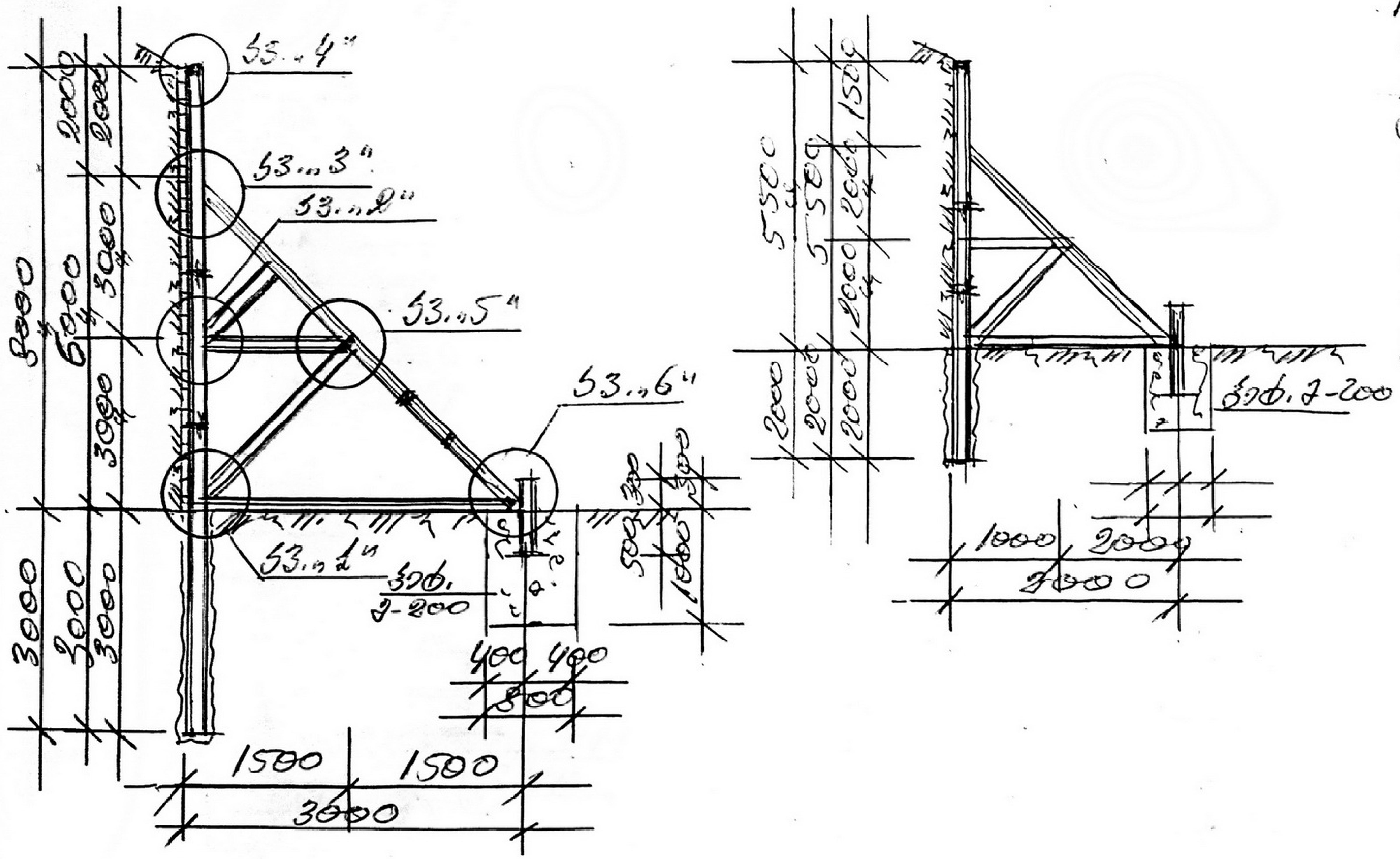

შენიშვნები:

1. ლითონის დამცავი ბადის ჩამაგრები მოცემულია ნახ. ფურცელი ა-1.
2. ლითონის ანძები დამონტაჟდეს სტანდარტული მილის ნაჭრებისაგან ჩამოსხმით და ბეტონის მოწყობით.
3. სამონტაჟო კვანძები და ლითონის სპეციფიკაცია ნახ. ფურცელი ა-4.

5356ДП вып.4

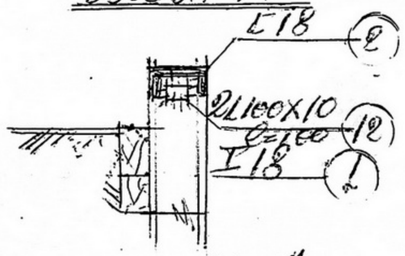

5356ДП вып.5

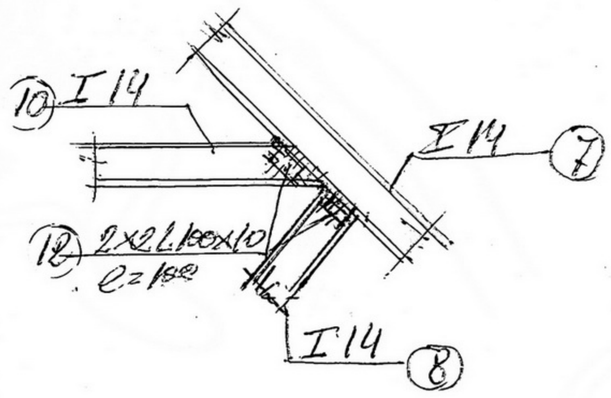

5356ДП вып.3

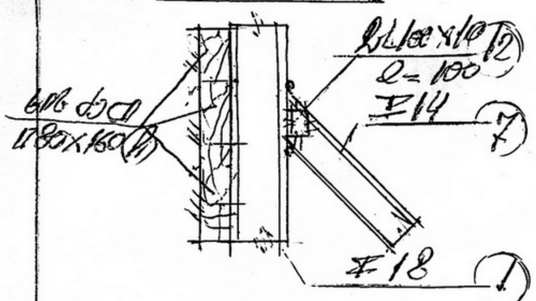

5356ДП вып.6

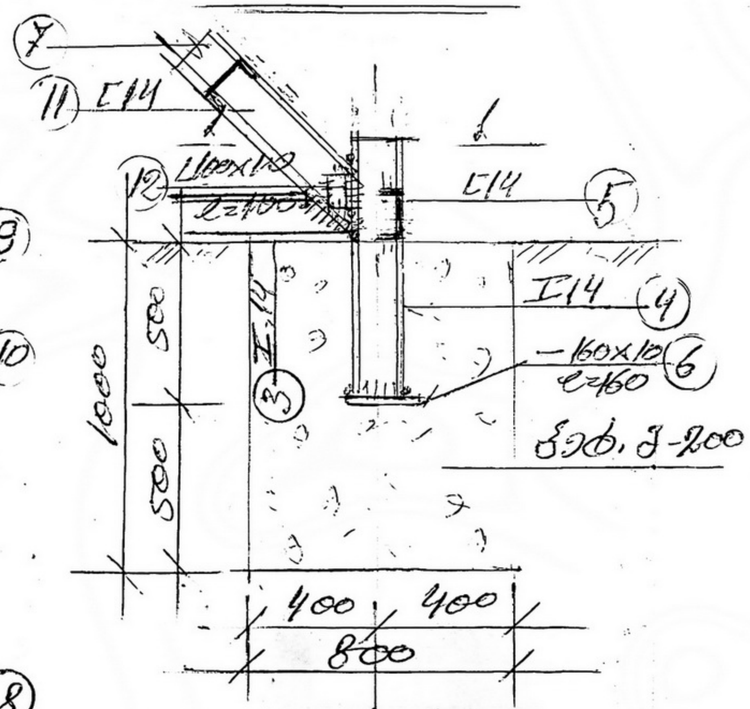

5356ДП вып.2

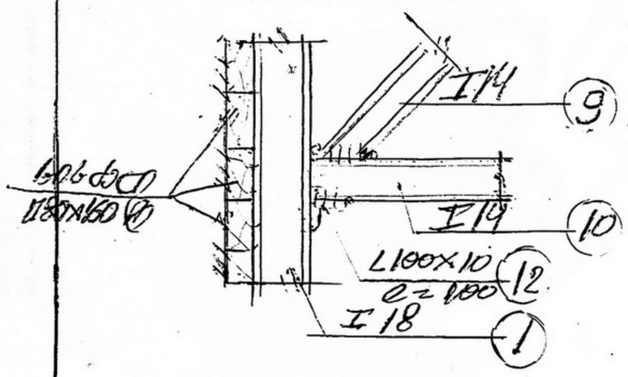

5356ДП вып.1

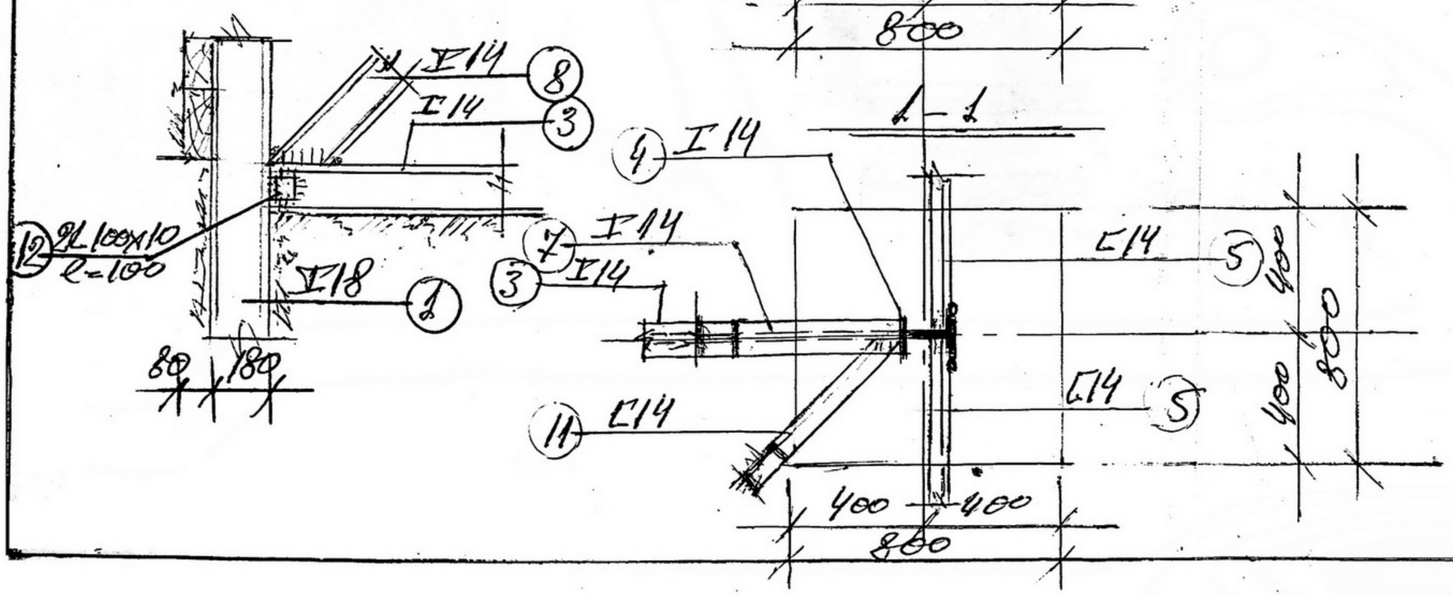

Спецификация металла

Поз.	Обозначение	Наименование	Кол.	Масса ед., кг	Примечание
1	5356ДП вып.4	I18	11000 мм	202,4	8239-72
2		[18	22 м	358,6	8240-72
3		I14	2800 мм	38,4	8239-72
4		I14	800 мм	10,9	8239-72
5		[14	247 м	295,2	8240-72
6		-160×10	160 мм	2,0	18,0 —
7		I14	6700 мм	91,8	826,2 8239-72
8		I14	3350 мм	45,9	413,1 8239-72
9		I14	1700 мм	23,3	209,7 8239-72
10		I14	1500 мм	20,6	185,4 8239-72
11		[14	602 м	738,0	8240-72
12		L100×10	100 мм	150 1,51	226,5 8509-72*
		Фл 6 ГОСТ 19903-74			110,7
				Итого:	5646,7 кг.

Технические требования:

1. Сварные швы выполнить электродами Э42А по ГОСТ 9467-75 типа Э-42А.
2. Сварные швы выполнить электродами Э42А по ГОСТ 9467-75 типа Э-42А-Ф, Ку=6мм.
3. Швы выполнить по ГОСТ 14771-76.

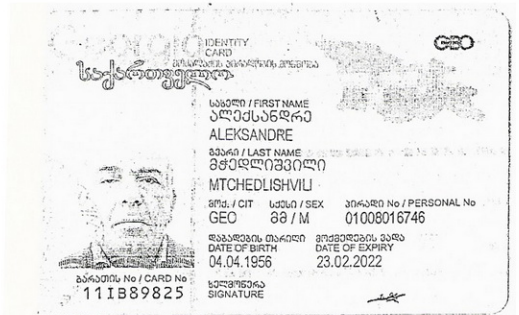
IDENTITY CARD
GEO
საქართველო
სახელი / FIRST NAME
ალექსანდრე
ALEKSANDRE
გვარი / LAST NAME
მჭედლიშვილი
MTCHEDLISHVILI
მოქ. / CIT
GEO
სქესი / SEX
მ / M
პირადი No / PERSONAL No
01008016746
დაბადების თარიღი
DATE OF BIRTH
04.04.1956
მოქმედების ვადა
DATE OF EXPIRY
23.02.2022
ბარათის No / CARD No
11IB89825
ხელმოწერა
SIGNATURE


დაბადების ადგილი / PLACE OF BIRTH
თბილისი
TBILISI
გაცემის თარიღი / DATE OF ISSUE
23.02.2012
გამცემი ორგანო / ISSUING AUTHORITY
იუსტიციის სამინისტრო
MINISTRY OF JUSTICE
IDGE011IB89825501008016746<<<<
5604045M2202233GE0<<<<<<<<<<<5
MTCHEDLISHVILI<<ALEKSANDRE<<<<

კონსტრუქტორის ალექსანდე მჭედლიშვილი
შესრულებული ობიექტის პროექტის კონსტრქციული ნაწილის

ნ უ ს ხ ა

1. წყალსათხილამურო სპროტის საინფორმაციო ტაბლო ქ. ფოთში (გიგანტური ტაბლო)
2. სპორტკომპლექსი „ღვთის შვილები“ თქმსის დასახლებაში. ქ. თბილისი
3. პანისონატი „სპორტი“ ლესელიძეში– რეკონსტრუქცია.
4. საჭიდაო დაბრაზი ქ. საჩხერეში.
5. ავტომაღაზია „მერსედესი“ უნივერსიტეტის ქუჩაზე. ქ. თბილისი.
6. BMW-ს ცენტრი აღმაშენებლის გზატკეცილზე.
7. მრავალბინიანი საცხ. სახლი ონიაშვილის ქუჩაზე. ქ. თბილისი
8. მრავალბინიანი საცხ. სახლი ერისთავ ხოშტარიას ქუჩაზე – ქ. თბილისი.
9. სავაჭრო ობიექტი შარტავა ქ. №18-ში
10. მახათას მთაზე „ჯვთ“-მობილურის სარეტრანსილაციო ანძა დამხმარე შენობით.
11. თბილისის ზღვა აკვაპარკის დია აუზები.
12. წყნეთის გზატკეცილზე საცხოვრებელი კომპლექსი.
13. თბილისის ზღვაზე აკვაპარკის სასტუმროს კომპლექსი.
14. „ქარვასლის“ სავაჭრო ცენტრი ქ. ქუთაისში.
15. ბორჯომის ქ. №17 სავაჭრო – საოფისე ცენტრი
16. ალავერდის მონასტერის მარანი.
17. მრავალსართულიანი საცხ. სახლები ფალიაშვილის №90 და №92
18. გუდიაშვილის სახლ-მუზეუმის რესტავრაცია
19. ეკლესია ალავერდის ეპარქიაში – ბუშეტი
20. ბაკურიანის სასტუმრო – დიდი ველი
21. ჩხიკვთას სიონის ეკლესიის რესტავრაცია.
22. წმ. ექვთიმე თაყაიშვილის სახ. კიკეთში მამათა მონასტერი.
23. „საქპატენტის“ სათავე ოფისი მცხეთაში
24. საქართველოს ფეხბურთის ფედერაციის შერნობა და ა.შ.



დიპლომი

ЖВ № 185599

ეს დიპლომი მიეცა მჭედლიშვილს
ალექსანდრე ვახტანგის ძეს
მასზე, რომ იგი 1973 წელს შევიდა
თბილისის სახელმწიფო
უნივერსიტეტში
და 1981 წელს დამთავრა
აღნიშნული უნივერსიტეტის
სრული კურსი სპეციალობით
მშენებლობის ეკონომიკა
და ორგანიზაცია
სახელმწიფო სავამოცდო კომისიის 1981 წ.
„16" ივნისის გადაწყვეტილებით
ა.ვ. მჭედლიშვილს მიენიჭა
„ინჟინერ-ეკონომისტის
კვალიფიკაცია.

სახელმწიფო სავამოცდო
კომისიის თავმჯდომარე [illegible]
რექტორი
მდივანი [illegible]

ქალაქი თბილისი 1981 წ. „25" VI
სარეგისტრაციო № 162

Грузинский яз.

ДИПЛОМ

ЖВ № 185599

Настоящий диплом выдан Мчедлишвили
Александру Вахтанговичу
в том, что он в 1973 году поступил
в Тбилисский государственный
университет
и в 1981 году окончил полный курс
названного университета
по специальности экономика и
организация строительства.

Решением Государственной экзаменационной
комиссии от „16" июня 1981 г.
присвоена квалификация
инженера-экономиста

Председатель Государственной
экзаменационной комиссии [illegible]
Ректор [illegible]
Секретарь [illegible]

м. п. Город Тбилиси „25" VI 1981 г.
Регистрационный № 162

Московская типография Гознака. 1979.