თბილისის განვითარების ფონდი

ძეგლების და ღირსშესანიშნავი ადგილების
საკითხების საერთაშორისო საბჭოს
საქართველოს ეროვნული კავშირი

ქ. თბილისი, ლერმონტოვის ქ№2
რესტავრაცია-კონსერვაციის პროექტი

მშენებლობის ორგანიზაციის პროექტი

დირექტორი	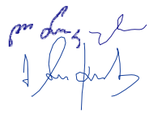	ლ. ბიჭკუნაძა
პრ.მთ.არქიტექტორი		მ. ბოჭოიძე
არქიტექტორი		ლ.კმკენაძე
დაამუშავა		ბ. გოგოლაური

ქ. თბილისი
2020

შინაარსი:

ა/ განმარტებითი ბარათი;

ბ/ კალენდარული გეგმა;

გ/ გრაფიკული ნაწილი:
ნახაზი მო-1;

ნახაზი მო-2;
ნახაზი მო-3

ა/ განმარტებითი ბარათი

სარეაბილიტაციო ობიექტი ---ქ. თბილისში, ლერმონტოვის ქ №2ში, ორ-სამსართულიანი სახლია, რომელიც ექვემდებარება რესტავრაციას-კონსერვაციას. სახლისათვის სამშენებლო მასალად ძირითადად გამოყენებულია ღითელი აგური. შენობის საძირკველი ლენტურია, შესრულებულია ყორექვისა და ღითელი აგურის ღყობით. შენობას აქვს შიდა ეზო და სარდაფი.
ობიექტი არის ისტორიული მემკვიდრეობის ძეგლი.
შენობას აღენიშნება ჯდენები და დეფორმაცია. ობიექტს უნდა ჩაუტარდეს გამაბრებითი სამუშაოები /დაღვრილებით იხილე პროექტის კონსტრუქციული ნაწილი/.
წინამდებარე პროექტი ითვალისწინებს შემდეგ სამუშაოებს ორ რიგად:

სამუშაოების პირველი რიგი /შენობის კონსტრუქციული გამაბრება/:
-ლენტური საძირკვლის გამაბრება /ერთიანი მონოლითური რკინაბეტონის ფილის მოწყობა/;
-ღიობების მოჩარჩოება;
-კედლების გადაწყობა ძალოვანი ხარაჩოების გამოყენებით /იხილე პროექტის კონსტრუქციული ნაწილი/

შენობის გამაბრების დროს უნდა იყოს გათვალისწინებული:
ყველა კონსტრუქციის დროებითი გამაბრება /საჭიროების შემთხვევაში/, მუშების სათანადო ინსტრუქტაჟი და უზრუნველყოფა სპეციალური ჟამრებით და სათვალეებით, აქტის შედგენა ძირითადი პერიოდის სამუშაოების შესახებ.
ავარიული სიტუაციის შემთხვევაში უნდა მოხდეს სამუშაოების შეჩერება და ყველა კონსტრუქციის გამაბრება. სამშენებლო ნაბავი უნდა ჩამოყრილი იქნას ბუნკერების საშუალებით და დროულად გატანილი. ბეტონის ტუმბოს მუშაობის დროს მოხდეს გულდაშვილის მოედნის ნაწილობრივი შემოღობვა დროებითი ფარებით ან ლენტით.
ყველა სამუშაოს განხორციელება მოხდეს მარტო ხელით!

სამუშაოების მეორე რიგი /შენობისრესტავრაცია-რეაბილიტაცია/:

-ეზოს ჰიშკრის რესტავრაცია;
-აივნის და შუშაბანდის ხის დეტალების აღდგენა;

-სადარბაზის კიბის რეაბილიტაცია;
-თუნუქის ღარის მოწყობა;
-ეზოს მოკირწყვლა რიყის ქვით;
-ეზოში წყალმიმღები ჭის მოწყობა;
-ხარაჩოების დაშლა-გატანა;
-საერთო მოსაპირკეთებელი სამუშაოების ჩატარება.

შენიშვნა: სამშენებლო მასალების და ნაკეთობების მიწოდება შიდა ეზოში განხორციელდეს ხელით ურიკების საშუალებით, სართულებზე მიწოდება შეიძლება მოხდეს ჯალამბარით ან სამშენებლო საწევლით. სამშენებლო საწევლის დაყენება სასურველია ბუდიაშვილის მოედნის მხრიდან.

ყურადრება!!! ყველა სამუშაოს განხორციელება მოხდეს ხელით პროექტის არქიტექტურული და კონსტრუქციული ნახაზების მიხედვით.

ვინაიდან მშენებლობის ხანგრძლივობა არ განისაზღვრება СниП 1.04.03-85 თანახმად, ხანგრძლივობა პირობითად მიღებულია 7.0 თვე სამუშაოთა მოცულობიდან გამომდინარე, იხილეკალენდარული გეგმა

მოსამზადებელ პერიოდში უნდა მოხდეს:
-შენობიდან ხალხის გაყვანა;
-მაბისტრალური ქსელების გამორთვა;
-“დროებითი შენობები”-ს განლაგება, ძირითადად სამუშაოთა მწარმოებლის სურვილის თანახმად;
-უბნის დროებითი შემოღობვა;
-ლერმონტოვის ქუჩის ნაწილობრივი შემოღობვა და აბრეთვე ბუდიაშვილის მოედნის ნაწილის შემოღობვა;
-ხარაჩოების დაყენება და “შარდი”ს ჩამოკიდება /სამუშაოების მეორე რიგის დროს/;
-სამშენებლო მოედნის უზრუნველყოფა წყლით და ენერგიით ქალაქის არსებულ ქსელებიდან;
-აქტის შედგენა მოსამზადებელი პერიოდის სამუშაობის შესახებ.

4. ყველა სამუშაოს განხორციელება მოხდეს საქართველოს მთავრობის 2007წ 28 მარტის №62 დადგენილების – “მშენებლობის უსაფრთხოების წესები”-ს მოთხოვნათა გათვალისწინებით.

მანქანა-მექანიზმების შუყისი

	დ ა ს ა ხ ე ლ ე ბ ა	ერთ ბან.	რ-ბა
1	ელექტროდრელი	ც	2
2	ნიჩაბი	ც	4
3	ელექტროსახერხი	ც	2
4	სპეცტრანსპორტი	ც	4
5	შემდუღებელი აპარატი	ც	2
6	შრიკა	ც	2
7	დროებითი ხარაჩოები	-	-
8	დროებითი ძალოვანი ხარაჩოები	-	-
9	ჯალამბარი ან	ც	2
10	საწევლა	ც	2
11	ბეტონის ტუმბო	ც	1

ბ/ კალენდარული გეგმა თ=7.0 თვე

	სამუშაოს დასახელება	თვე	1 თვე						2 თვე						3 თვე					
			5	10	15	20	25	30	5	10	15	20	25	30	5	10	15	20	25	30
	ძირითადი სარეკონსტრუქციო სამუშაოები																			

2	სამუშაოების მეორე ეტაპი- -შენობის რესტავრაცია				
	-ეზოს ჰიდრის რესტავრაცია; -აივნის და შუშაბანდის ხის დეტალების აღდგენა; -სადარბაზის კიბის რეაბილიტაცია; -თუნუქის ღარის მოწყობა; -ეზოს მოკირწყვლა რიყის ქვით; -ეზოში წყალმიმღები ჭის მოწყობა;				

	-ხარაჩოების დაშლა-გატანა; -საერთო მოსაპირკეთებელი სამუშაოების ჩატარება																					
1	სამშენებლო ნაგვის გატანა	-																				
2	სხვადასხვა სამუშაოები	-																				

	სამუშაოს დასახელება	თვე	4 თვე						5 თვე						6 თვე							
			5	10	15	20	25	30	5	10	15	20	25	30	5	10	15	20	25	30		

2	სამშენებლო სამუშაოების მეორე ეტაპი- -შენობის რესტავრაცია																			
	-ეზოს ჭიშკრის რესტავრაცია; -აივნის და შუშაბანდის ხის დეტალების აღდგენა; -სადარბაზის კიბის რეაბილიტაცია; -ეზოს მოკირწყვლა რიყის ქვით; -ეზოში წყალმიმღები ჭის მოწყობა; -ხარაჩოების დაშლა-ბატანა;	120																		
1	სამშენებლო ნაგვის გატანა	-																		
2	სხვადასხვა სამუშაოები	-																		

	სამუშაოს დასახელება	თვე	7 თვე																				
			5	10	15	20	25	30															
2	სამუშაოების მეორე ეტაპი- -შენობის რესტავრაცია																						
	-ეზოს ჰიშკრის რესტავრაცია; -აივნის და შუშაბანდის ხის დეტალების აღდგენა;	120																					

	-ეზოს მოკირწყვლა რიჟის ქვით; -ეზოში წყალმიმღები ჭის მოწყობა; -ხარაჩოების დაშლა-გატანა; -საერთო მოსაპირკეთებელი სამუშაოების ჩატარება																						
1	სამშენებლო ნაგვის გატანა	-																					
2	სხვადასხვა სამუშაოები	-																					

სამშენებლო
გენგეგმა
მ1:300

ლერმონტოვის ქ.

შეზღუდული პირობების გამო, დროებითი "ნაგებობის"
განლაგება მოხდეს ნაწილობრივად შიდა ეზოში და ნაწილობრივად
სამუშაოთა მწარმოებლის სურვილის თანახმად

გუდიაშვილის მოედანი

ბეტონის ტუმბოს დგომისას გათვალისწინდეს გუდიაშვილის
მოედნის ან ლერმონტოვის ქუჩის ნაწილობრივი შემოღობვა
ლენტით ან ფარებით

სამუშაოების დროს მოხდეს ლერმონტოვის ქუჩის ნაწილის
და გუდიაშვილის მოედნის მხრიდან ნაწილის შემოღობვა
დროებითი ღობით

შიდა ეზოში სამშენებლო მასალების შემოტანა მოხდეს ხელით,
ურიკების საშუალებით

ექსპლიკაცია

1 არსებული შენობა
2 არსებული შეზობელი შენობა
3 დროებითი ხარაჩოები
4 ჭიშკარი
5 დროებითი ღობე
6 დროებითი "ნაგებობის" ადგილი

ბ. ახოსპირელის II ჩიხი

პირობითი აღნიშვნები

- არსებული შენობა
- დროებითი "ნაგებობა"
- დროებითი ღობე
- დროებითი ხარაჩოები

ძეგლების და ღირსშესანიშნავი ადგილების საკითხების საერთაშორისო საბჭოს საქართველოს ეროვნული კავშირი			თბილისის განვითარების ფონდი		
დირექტორი		ლ. ბოკუჩავა	ქ. თბილისი, ლერმონტოვის ქ 2		
პრეზიდენტი		მ. ბოკეიძე	რესტავრაცია-კონსერვაციის პროექტი	ფურც.	ს.ფ.
არქიტექტორი		ლ. კაკუნაძე			
დაამუშავა		ბ. გოგოლაური	სამშენებლო გენგეგმა მ1:300	მო-1	3
				22.05.2016	

დროებითი
ხარაჩოების
დაყენების სქემა
მ1:100



შენიშვნა: დროებითი ხარაჩოების სქემა დაზუსტდეს ადგილზე

ძეგლების და ღირსშესანიშნავი ადგილების საკითხების საერთაშორისო საბჭოს საქართველოს ეროვნული კავშირი			თბილისის განვითარების ფონდი		
დირექტორი		ლ. ბოკუჩავა	ქ. თბილისი, ლერმონტოვის №2		
პრ.მთ.არქიტექტორი		მ. ბოქერიძე	რესტავრაცია-კონსერვაციის პროექტი	ფურც.	ს.ფ.
არქიტექტორი		ლ. კეკენაძე			
დაამუშავა		ბეგოგოლაური	დროებითი ხარაჩოების დაყენების სქემა	მი-2	3
				22.05.2016	

ლენტური ტრანსპორტიორით ბეტონის ნარევის მიწოდების სქემა

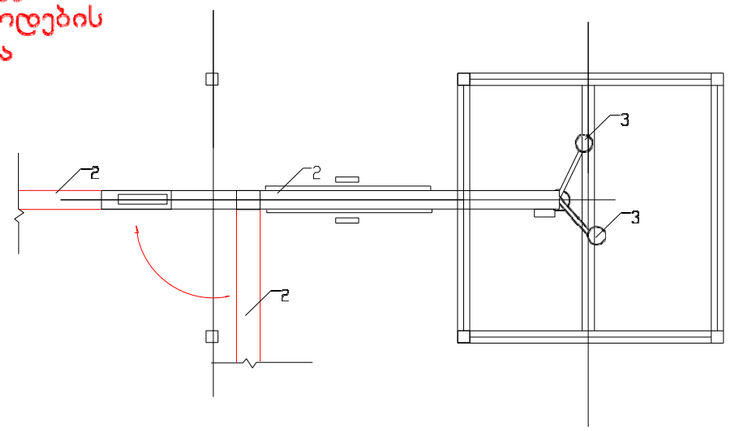

ექსპლიკაცია

1 ხარაჩოები
2 ლენტური ტრანსპორტიორი
3 ძაბრი
4 ყალიბი
5 სტენდი

ჭრილი

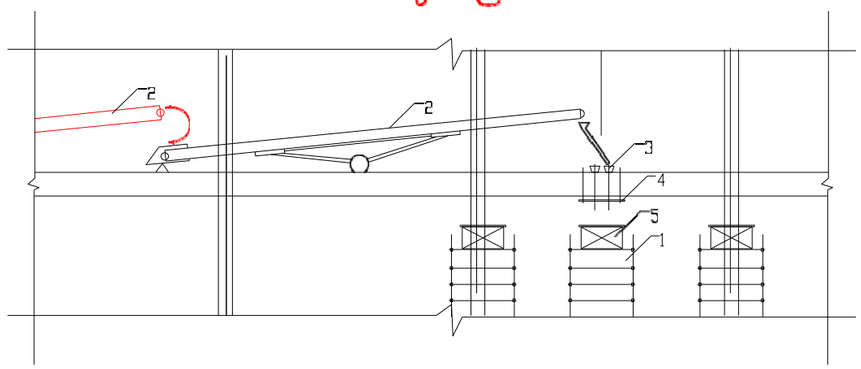

ქუჩების და დირსშესანიშნავი ადგილების საკითხების საერთაშორისო სამსახის საქართველოს ეროვნული კავშირი			თბილისის განვითარების ფონდი		
დირექტორი		ლ. ბოკუჩავა	ქ. თბილისი, ლერწმისტბოვის ქ№2		
პრემიარქიტექტორი		მ. ბოქვიძე	რესტავრაცია-კონსერვაციის პროექტი	ფურც.	ს.ფ.
არქიტექტორი		ლ. ქუკუნაძე			
დაამუშავა		ბ. გოგოლაური	ბეტონის ნარევის მიწოდების სქემა	მო-3	3
				22.05.2016	