შ.პ.ს. "დმ"
სააკაძის ქ.№2
ტელ: 598 588 388

LTD "DM"
saakadze st. №2
TEL: 598 588 388:

შენობა №1

ფასადი 1-8 ღერძებს შორის

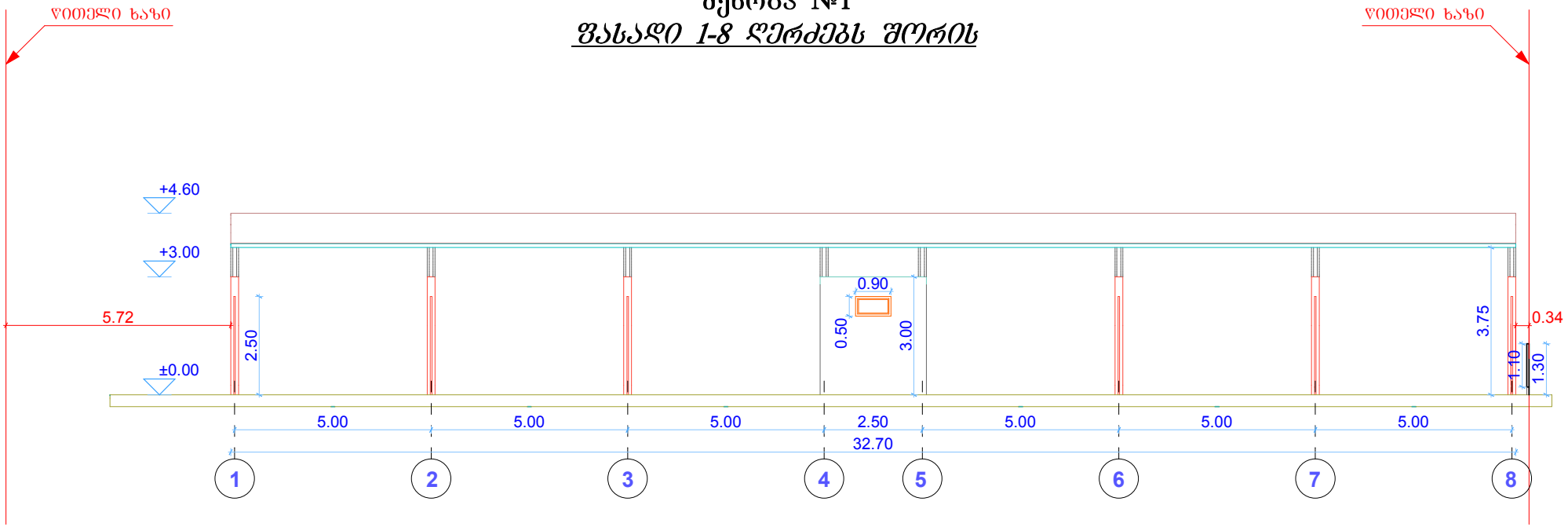

საერთო მონაცემები:				მისამართი:
ფასადი 1-8 ღერძებს შორის	დირექტორი		მ. ბოგბოჭური	ქალაქი თბილისი , გლდანის VII და VIII მ/რ-ს შორის (ნაკვ.6/7)
	შეასრულა		მ. ბოგბოჭური	
	დამკვეთი		შპს "ვეტ-დეზ-ნოვაცია"	
				მასშტაბი 1:150 / შეს. თარიღი: 11.09.2019

შ.პ.ს. "დმ"
საკაძის ქ.№2
ტელ: 598 588 388

LTD "DM"
saakadze st. №2
TEL: 598 588 388:

შენობა №1

შასადი 8-1 ღერძებს შორის

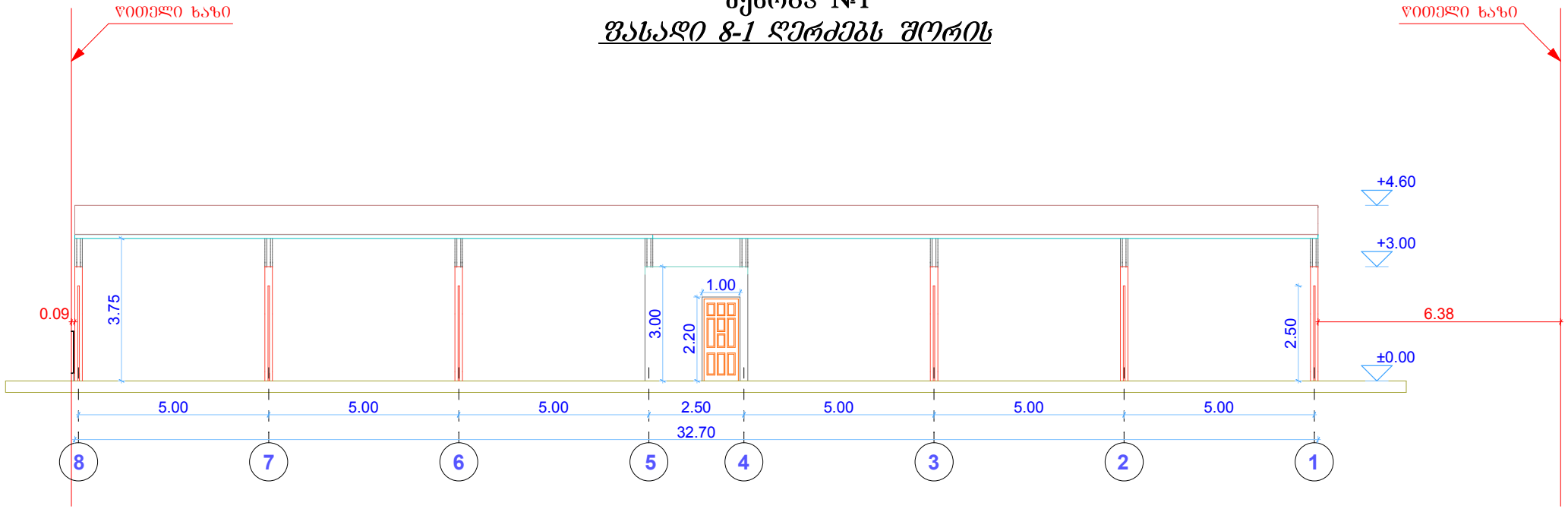

საერთო მონაცემები:			მისამართი:
შასადი 8-1 ღერძებს შორის	დირექტორი	მ. ბოგბოჭური	ქალაქი თბილისი , გლდანის VII და VIII მ/რ-ს შორის (ნაკვ.6/7)
	შესრულა	მ. ბოგბოჭური	
	დამკვეთი	შპს "ვეტ-დეზ-ნოვაცია"	მასშტაბი 1:150 / შეს. თარიღი: 11.09.2019

შ.პ.ს. "დმ"
სააკაძის ქ.№2
ტელ: 598 588 388

LTD "DM"
saakadze st. №2
TEL: 598 588 388:

შენობა №1
ფასადი გ-ა ღერძებს შორის

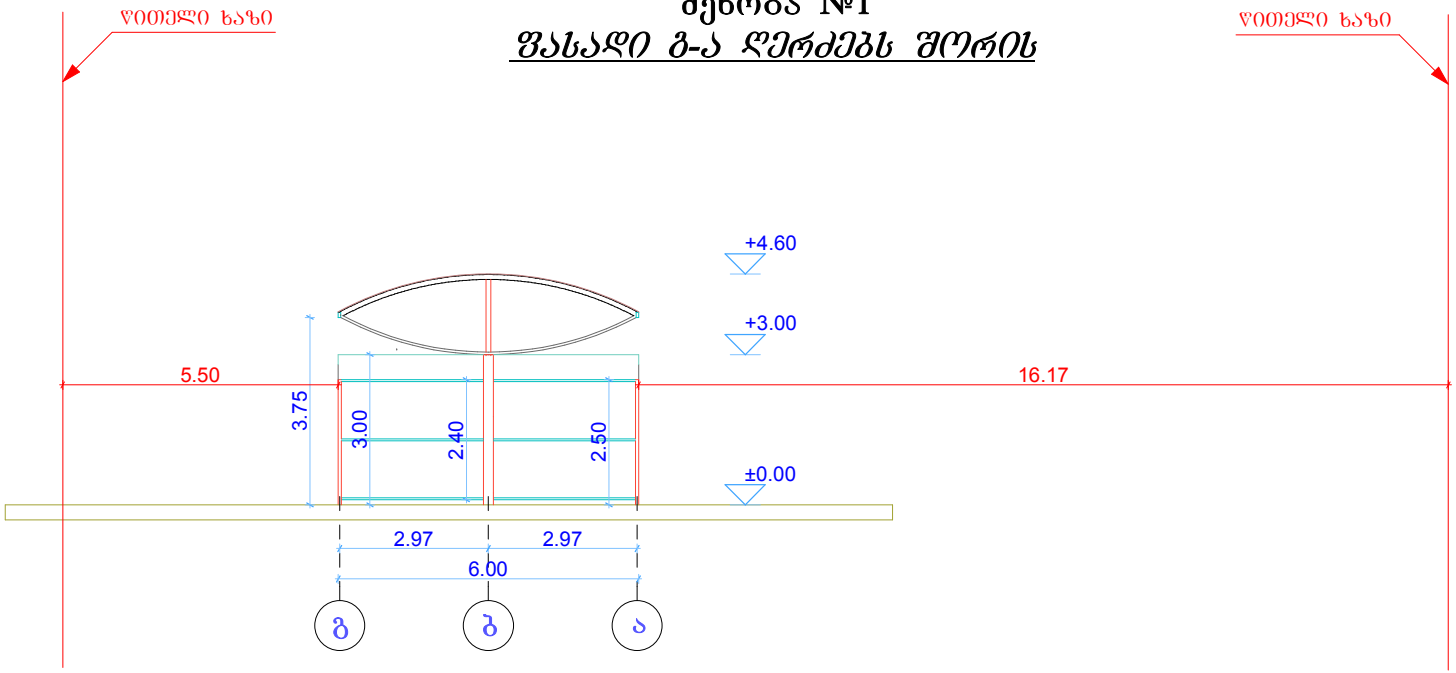

საერთო მონაცემები:			მისამართი:
ფასადი გ-ა ღერძებს შორის	დირექტორი	მ. გოგოჭური	ქალაქი თბილისი , გლდანის VII და VIII მ/რ-ს შორის (ნაკვ.6/7)
	შესრულა	მ. გოგოჭური	
	დამკვეთი	შპს "ვეტ-დეზ-ნოვაცია"	მასშტაბი 1:150 / შეს. თარიღი: 11.09.2019

შ.პ.ს. "დმ"
სააკაძის ქ.№2
ტელ: 598 588 388

LTD "DM"
saakadze st. №2
TEL: 598 588 388:

შენობა №1

ფასადი ა-გ ღერძებს შორის

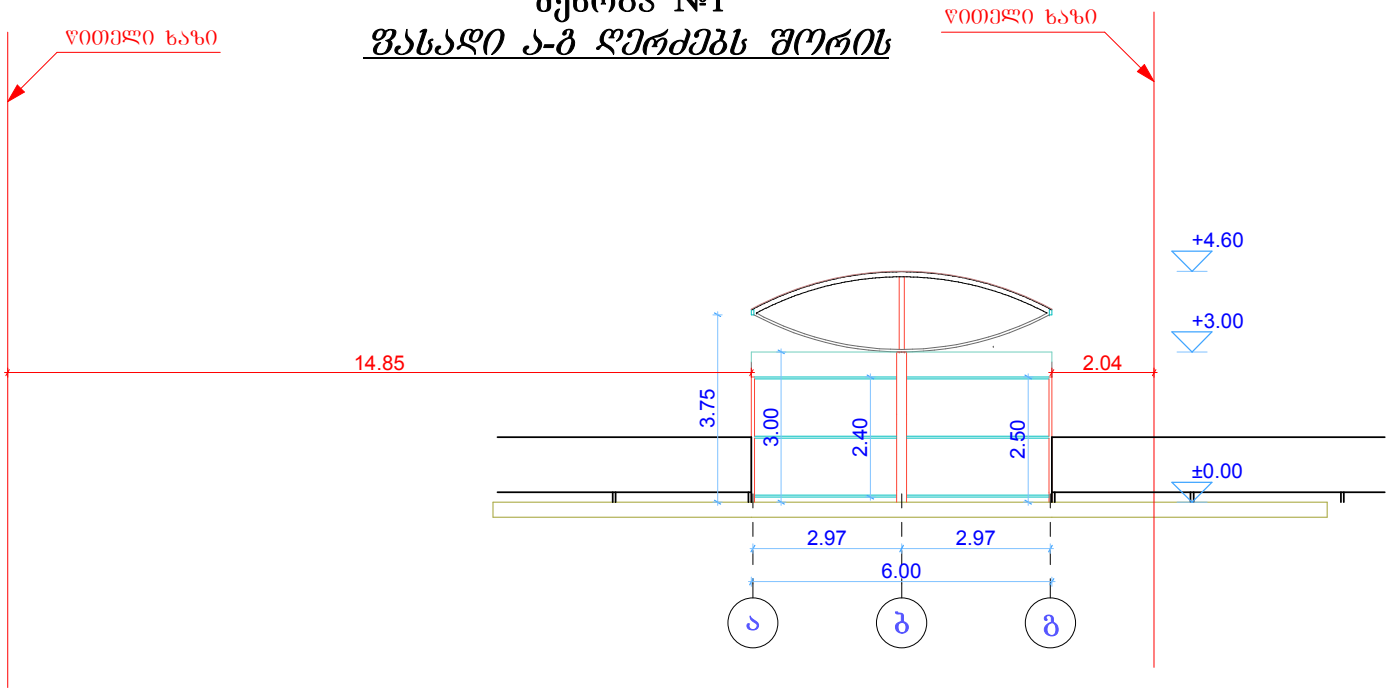

საერთო მონაცემები:				მისამართი:
ფასადი ა-გ ღერძებს შორის	დირექტორი		მ. გოგოჭური	ქალაქი თბილისი , გლდანის VII და VIII მ/რ-ს შორის (ნაკვ.6/7)
	შესრულა		მ. გოგოჭური	
	დამკვეთი		შპს "ვეტ-დეზ-ნოვაცია"	მასშტაბი 1:150 / შეს. თარიღი: 11.09.2019

შ.პ.ს. "დმ"
სააკაძის ქ.№2
ტელ: 598 588 388

LTD "DM"
saakadze st. №2
TEL: 598 588 388:

შენობა №2

ფასადი 1-4 ღერძებს შორის

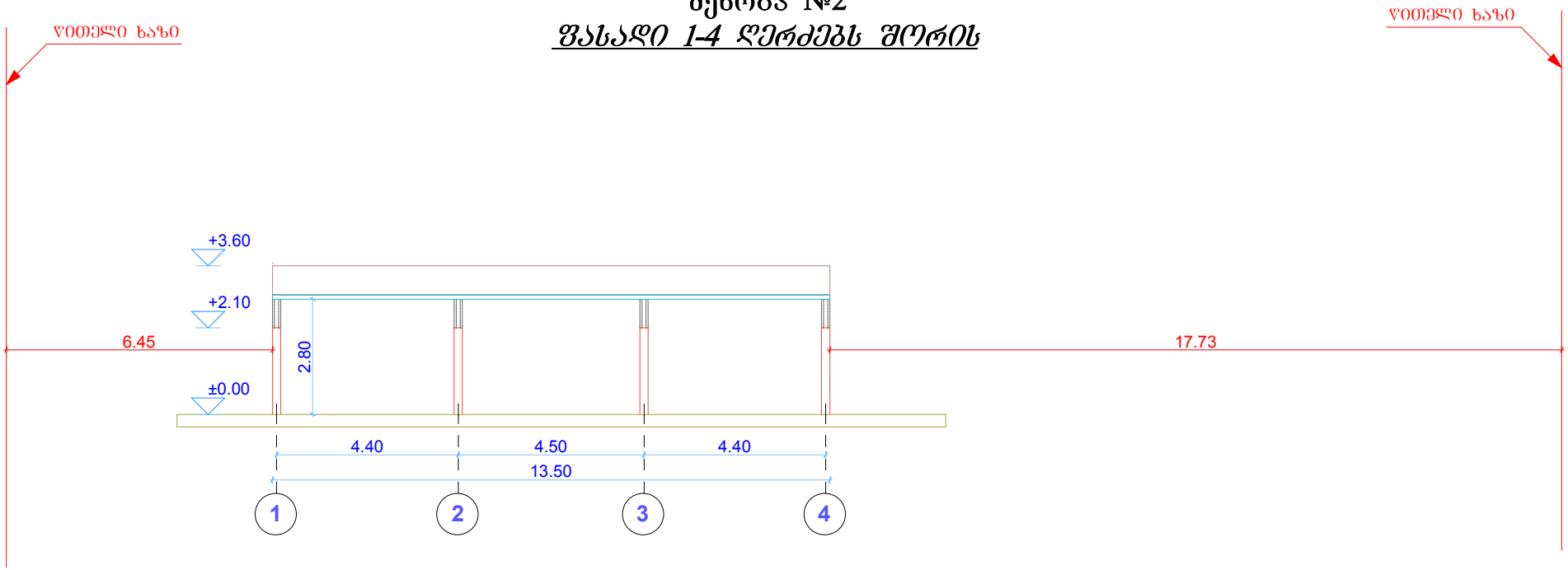

საერთო მონაცემები:			მისამართი:
ფასადი 1-4 ღერძებს შორის	დირექტორი	მ. ბოგოჭური	ქალაქი თბილისი , გლდანის VII და VIII მ/რ-ს შორის (ნაკვ.6/7)
	შესრულა	მ. ბოგოჭური	
	დამკვეთი	შპს "ვეტ-დეზ-ნოვაცია"	მასშტაბი 1:150 / შეს. თარიღი: 11.09.2019

შ.პ.ს. "დმ"
საკაძის ქ.№2
ტელ: 598 588 388

LTD "DM"
saakadze st. №2
TEL: 598 588 388:

შენობა №2
ფასადი 4-1 ღერძებს შორის

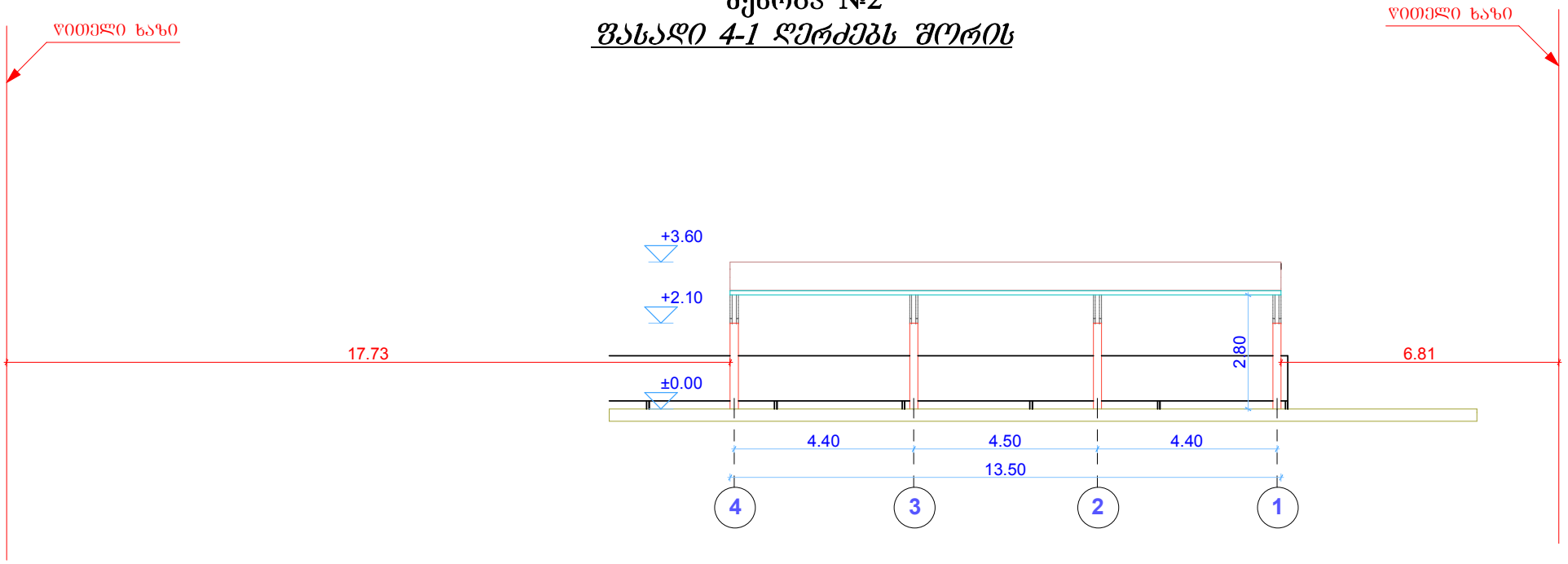

საერთო მონაცემები:				მისამართი:
ფასადი 4-1 ღერძებს შორის	დირექტორი		მ. ბოგბოჭური	ქალაქი თბილისი , გლდანის VII და VIII მ/რ-ს შორის (ნაკვ.6/7)
	შეასრულა		მ. ბოგბოჭური	
	დამკვეთი		შპს "ვეტ-დეზ-ნოვაცია"	
				მასშტაბი 1:150 / შეს. თარიღი: 11.09.2019

შ.პ.ს. "დმ"
სააკაძის ქ.№2
ტელ: 598 588 388

LTD "DM"
saakadze st. №2
TEL: 598 588 388:

შენობა №2
ფასადი ა ღერძში

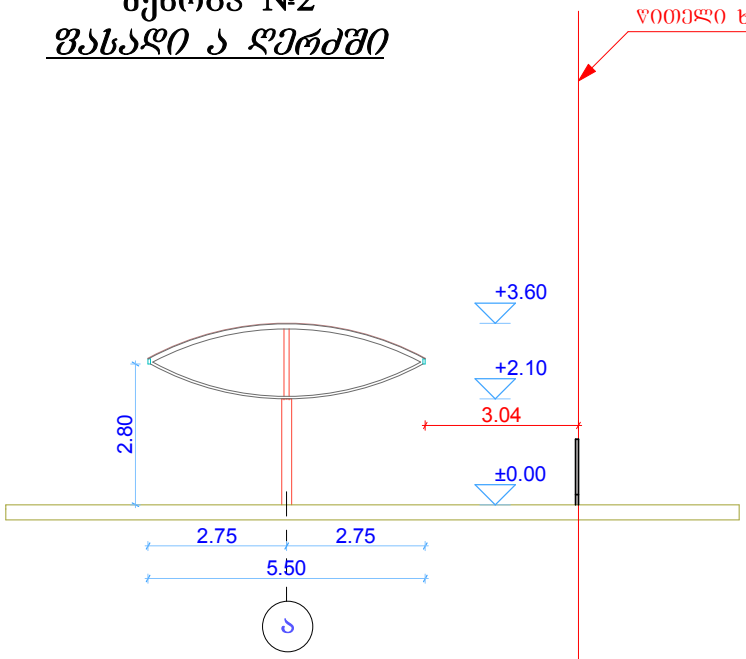

საერთო მონაცემები:			მისამართი:
ფასადი ა ღერძში	დირექტორი	მ. გოგოჭური	ქალაქი თბილისი , გლდანის VII და VIII მ/რ-ს შორის (ნაკვ.6/7)
	შეასრულა	მ. გოგოჭური	
	დამკვეთი	შპს "ვეტ-დეზ-ნოვაცია"	
			მასშტაბი 1:150 / შეს. თარიღი: 11.09.2019