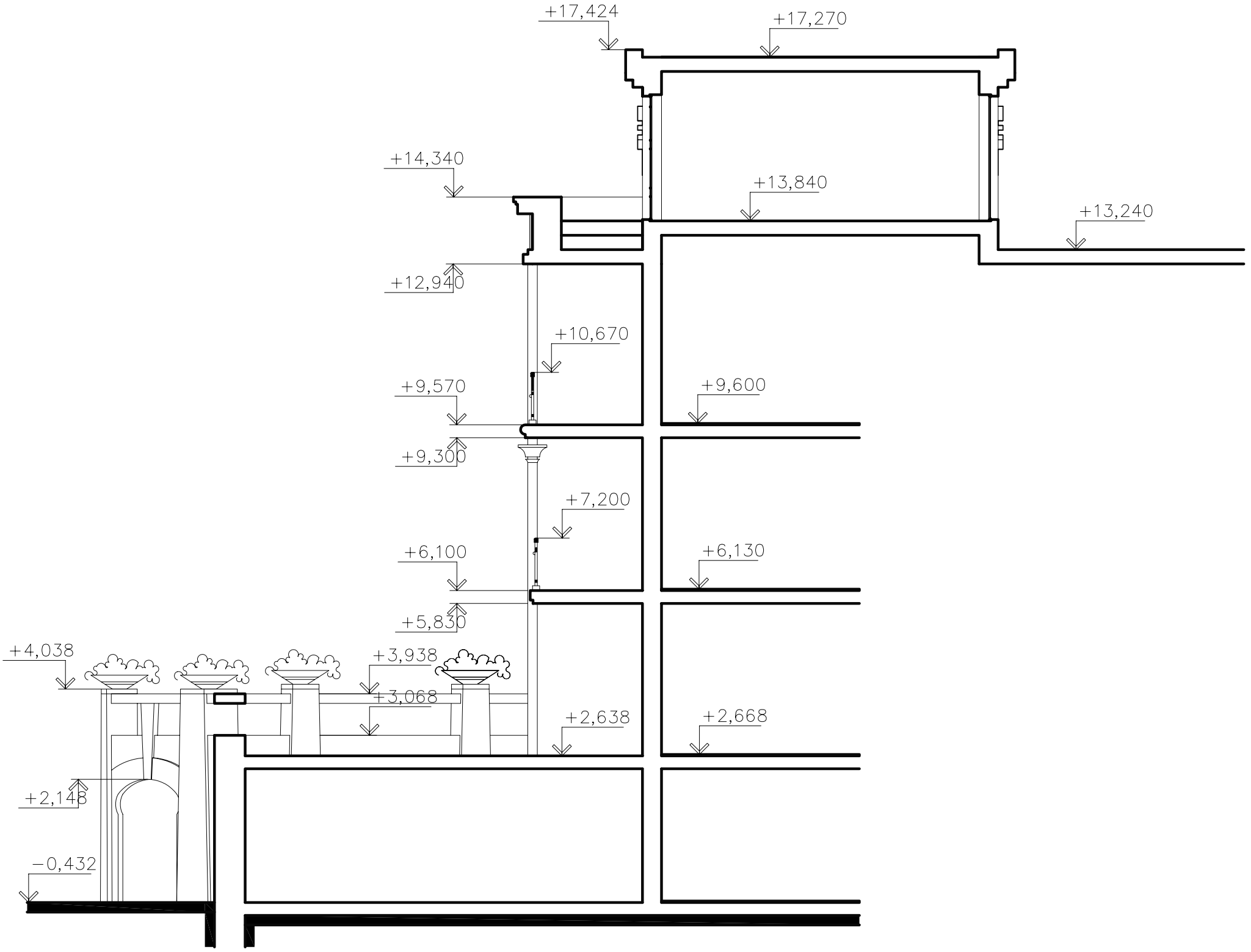

ალმ.დირექტორი		ა.გოგსაძე	ქ.თბილისში, გორგასალის ქ.№3-ში მდებარე არსებული შენობის ფასადის რეკონსტ-რუქციის პროექტი	სტადია	ფურც.	დაჯვეთა
მთ.არქიტექტორი		გ.გოგოლაშვილი		მ.პ.	ა - 1	
ინჟინერირი		ი.ოტიაშვილი				
პრ.მთ,არქიტექტ.		ვ.ორბელაძე	არქიტექტურული ნაწილი	საქართველოს კულტურული მემკვიდრეობის დაცვის ფონდი		
არქიტექტორი		თ.შაშიაშვილი				
დაამუშავა		ო. ჯენჭიაშვილი				
			ჭრილი მ 1:100	თბილისი 2011		

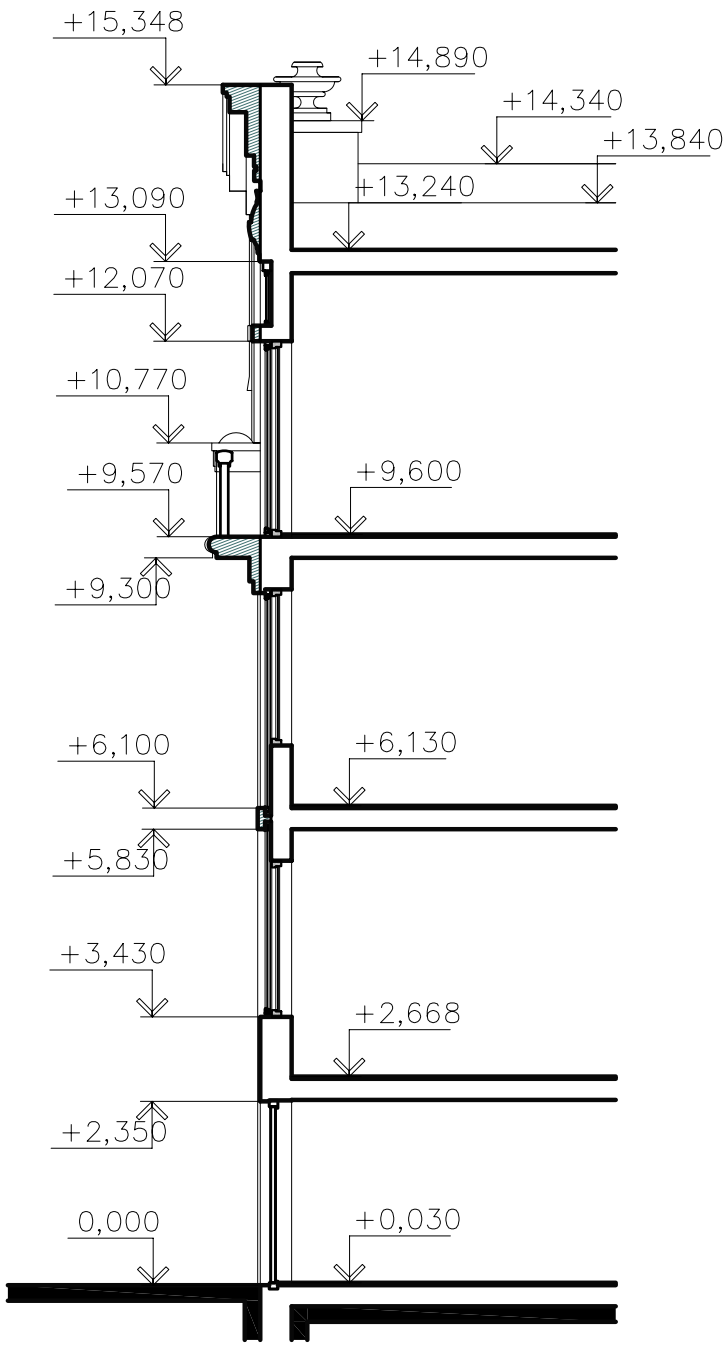

ალმ.დირექტორი		ა.გოგსაძე	ქ.თბილისში, გორგასალის ქ.№3-ში მდებარე არსებული შენობის ფასადის რეკონსტ-რუქციის პროექტი	სტადია	ფურც.	დაჯვეთა
მთ.არქიტექტორი		გ.გოგოლაშვილი		მ.პ.	ა - 1	
ინჟინერინრი		ი.ოტიაშვილი				
პრ.მთ,არქიტექტ.		ვ.ორბელაძე	არქიტექტურული ნაწილი	საქართველოს კულტურული მემკვიდრეობის დაცვის ფონდი		
არქიტექტორი		თ.შაშიაშვილი				
დაამუშავა		ო. ჯენჭიაშვილი				
			ჭრილი მ 1:100	თბილისი 2011		