ჭრილი 1-1
მ: 1-100

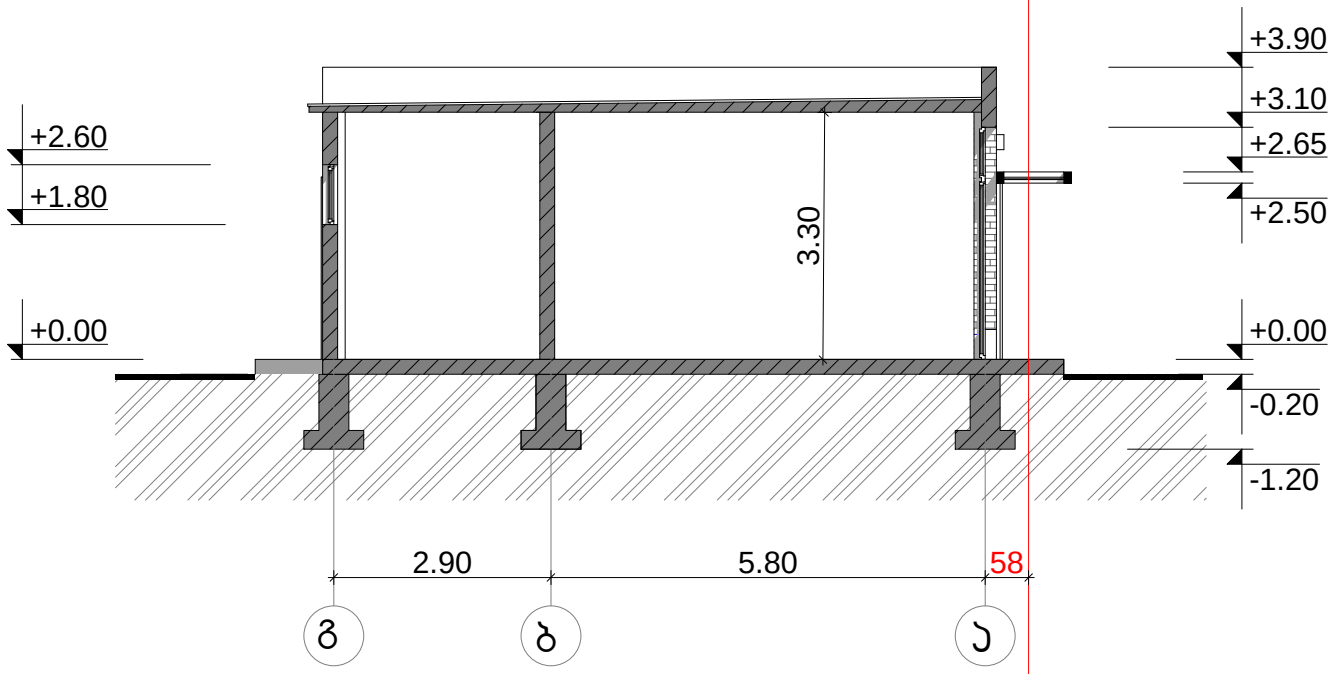

შპს. არქიტექტდიზაინ ნოდო " ქ. თბილისი ჩუღურეთი ლარეხის ქ. № 5			სტადია	ფურც.	რაოდ.	დაკვ.
			მ.პრ			
ჭრილი 1-1		დირექტორი			ნ. დოჭვირი	
		პრ. მთ. არქ.			ნ. დოჭვირი	
		არქიტექტორი			თ.ვაჩნაძე	
სასადილო შენობის პროექტი ქ.თბილისში , ქუჩა ჭორესი, №9, ნაკვეთი №007/011		შეამოწმა				
		დამკვეთი				

ჭრილი 2-2
მ: 1-100

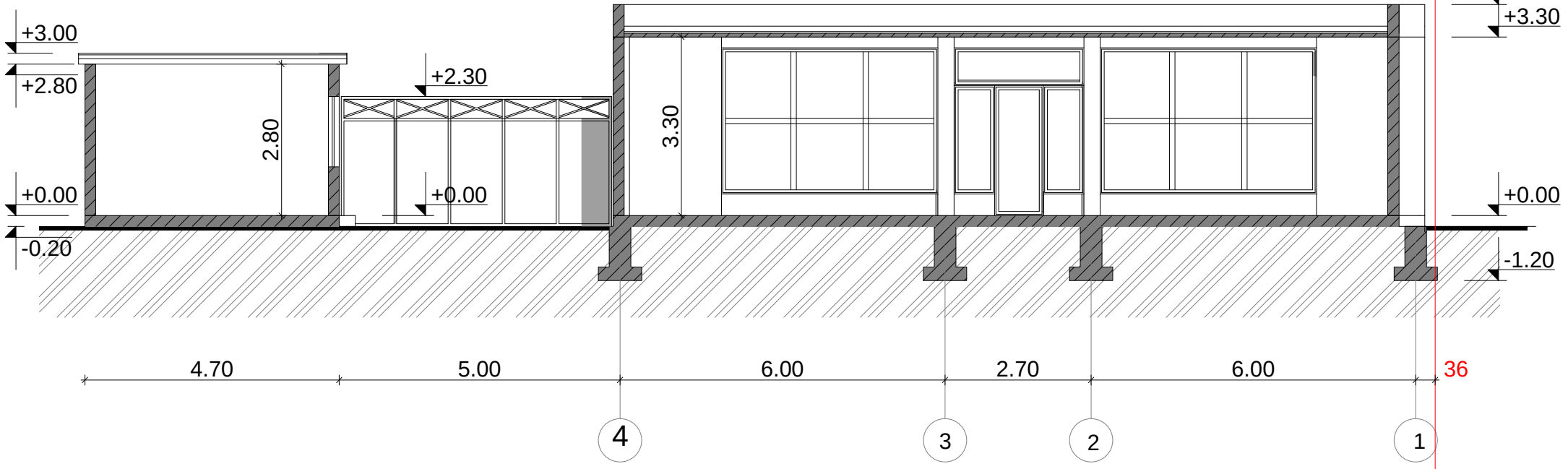

შპს. არქიტექტდიზაინ ნოდო " ქ. თბილისი ჩუღურეთი ლარეხის ქ. № 5		სტადია	ფურც.	რაოდ.	დაკვ.
		მ.პრ			
ჭრილი 2-2	დირექტორი				ნ. დოჭვირი
	პრ. მთ. არქ.				ნ. დოჭვირი
	არქიტექტორი				თ.ვაჩნაძე
სასადილო შენობის პროექტი ქ.თბილისში , ქუჩა ჭორესი, №9, ნაკვეთი №007/011	შეამოწმა				
	დამკვეთი				