PRODUCED BY AN AUTODESK EDUCATIONAL PRODUCT

ფასადი 1-2-3-4-5 ღერძებში

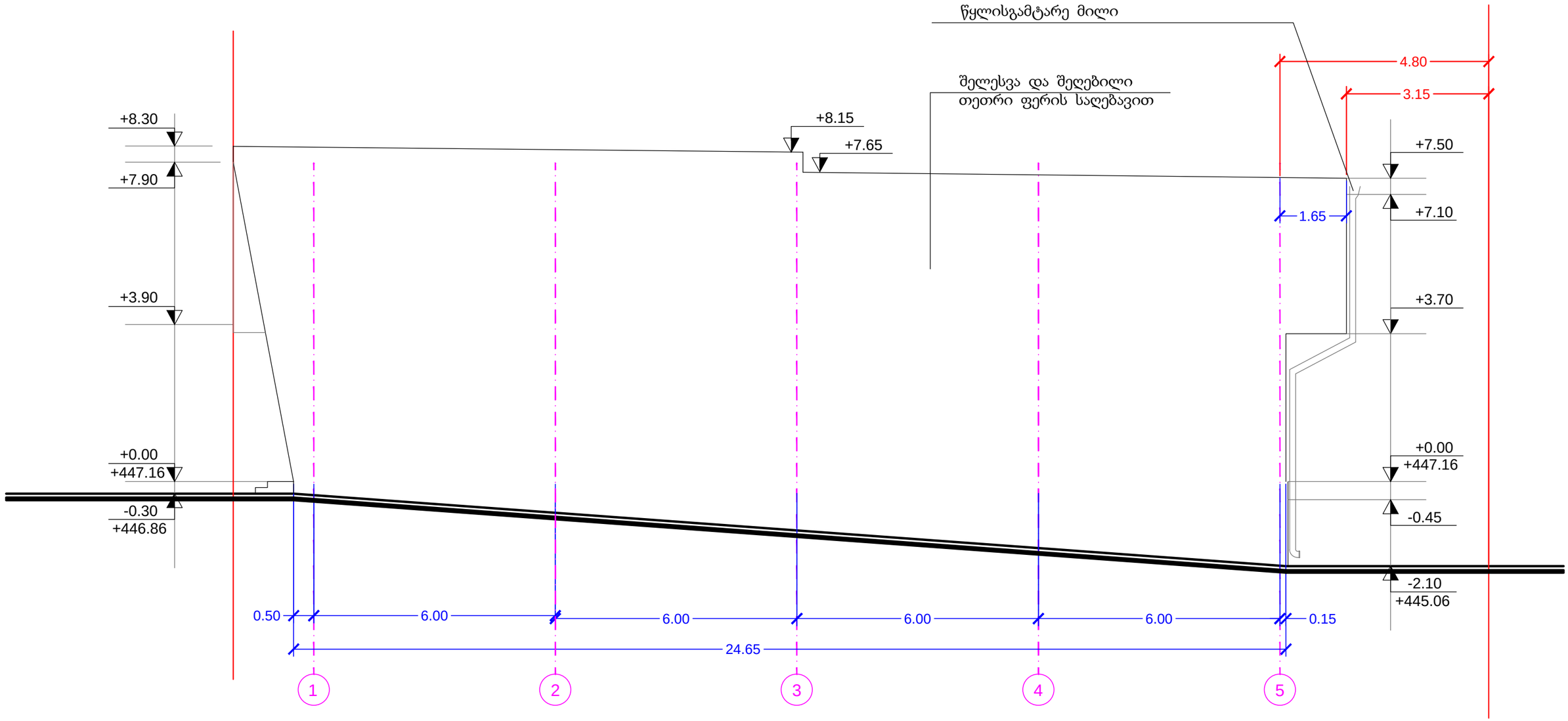

მიწის ნაკვეთის საკადასტრო საზღვარი

MT STUDIO საქართველო, ქ. თბილისი, ე. შარტავას ქ. №14ა. ს/კ 400046197 mt.studio@bk.ru	
დირექტორი:	თ. ხვედელიძე
მთ. არქიტექტორი:	
პრ. ავტორი:	ე. ლიპირიდი
დამკვეთი:	შპს "ინვესტ-4"

პროექტის დასახელება: სავაჭრო ცენტრი			
ობიექტის მისამართი: ქ. თბილისი, ჯავახეთის ქ. N 14			
ნახაზის სახელწოდება: ფასადი 1-2-3-4-5 ღერძებში			მასშტაბი: 1:50
პროექტის სტადია	ფურცელი A08	ფურცლები ფ - 13	თარიღი: 07/02/2013 წ.

PRODUCED BY AN AUTODESK EDUCATIONAL PRODUCT
PRODUCED BY AN AUTODESK EDUCATIONAL PRODUCT
PRODUCED BY AN AUTODESK EDUCATIONAL PRODUCT

PRODUCED BY AN AUTODESK EDUCATIONAL PRODUCT

ფასადი 5-4-3-2-1 ღერძებში

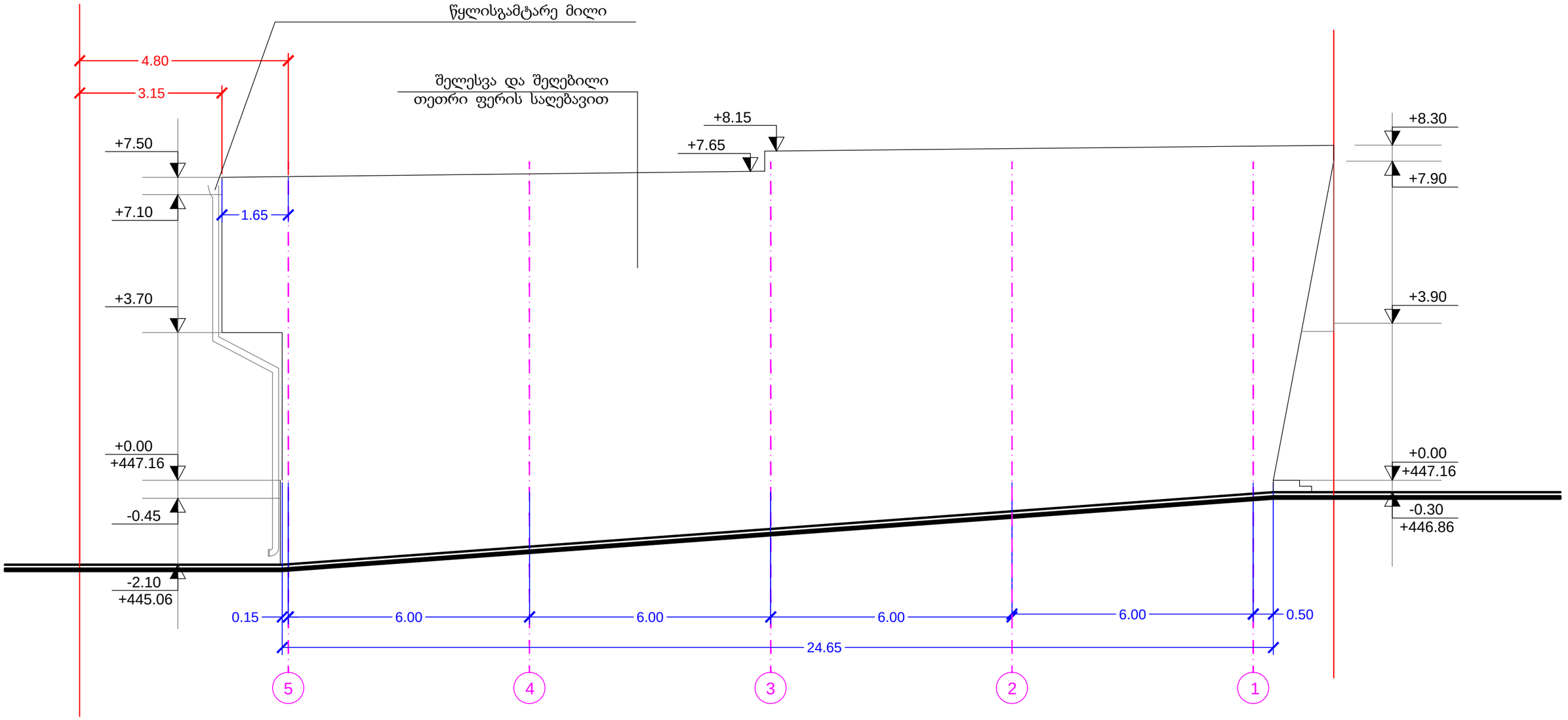

მიწის ნაკვეთის
საკადასტრო საზღვარი

MT STUDIO საქართველო, ქ. თბილისი, ვ. შარტავას ქ. №14ა. ს/კ 400046197 mt.studio@bk.ru		პროექტის დასახელება: სავაჭრო ცენტრი	
დირექტორი:	თ. ხვედელიძე	ობიექტის მისამართი: ქ. თბილისი, ჯავახეთის ქ. N 14	
მთ. არქიტექტორი:		ნახაზის სახელწოდება: ფასადი 5-4-3-2-1 ღერძებში	მასშტაბი: 1:50
პრ. ავტორი:	ე. ლიპირიდი		
დამკვეთი:	შპს "ინვესტ-4"	პროექტის სტადია	ფურცელი A09 / ფურცლები ფ - 13 / თარიღი: 07/02/2013 წ.

PRODUCED BY AN AUTODESK EDUCATIONAL PRODUCT
PRODUCED BY AN AUTODESK EDUCATIONAL PRODUCT
PRODUCED BY AN AUTODESK EDUCATIONAL PRODUCT

PRODUCED BY AN AUTODESK EDUCATIONAL PRODUCT

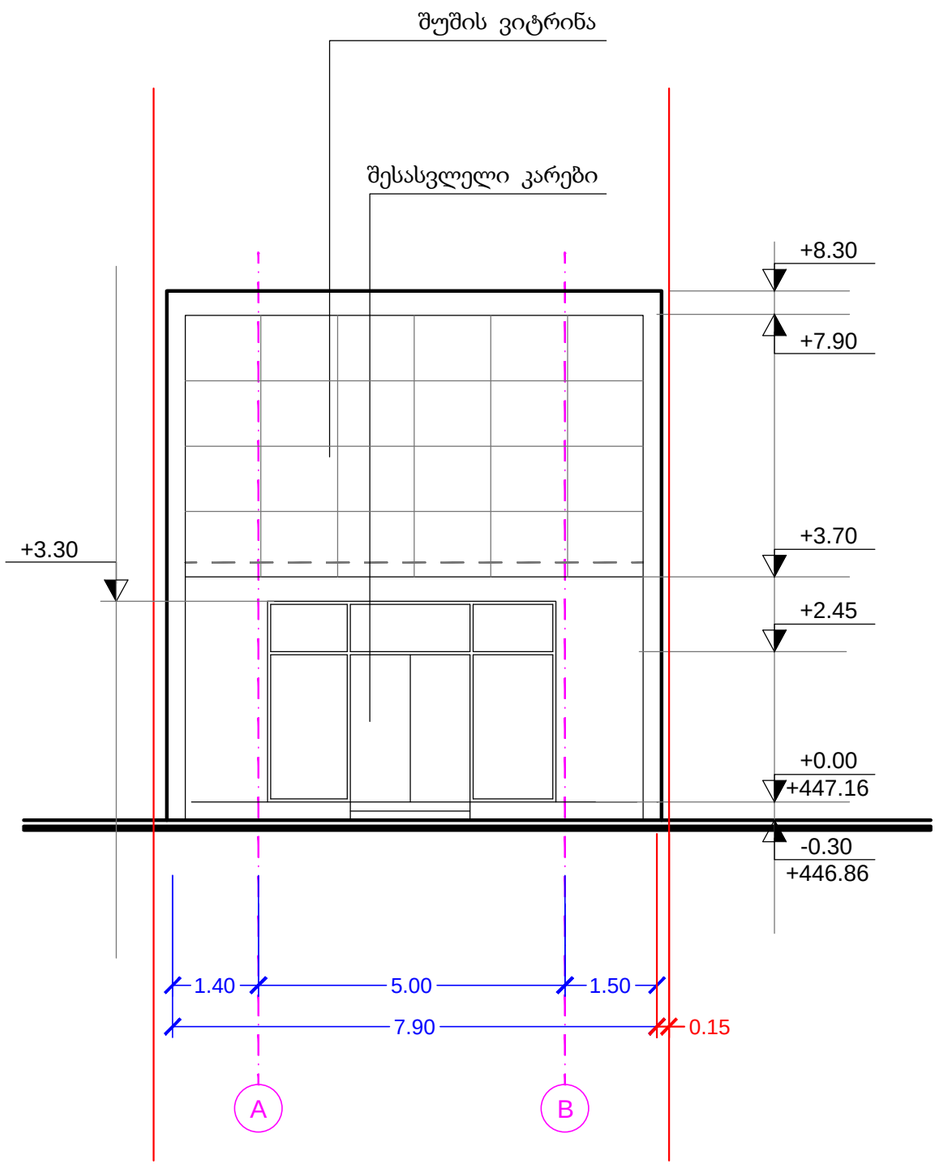

ფასადი A-B ღერძებში

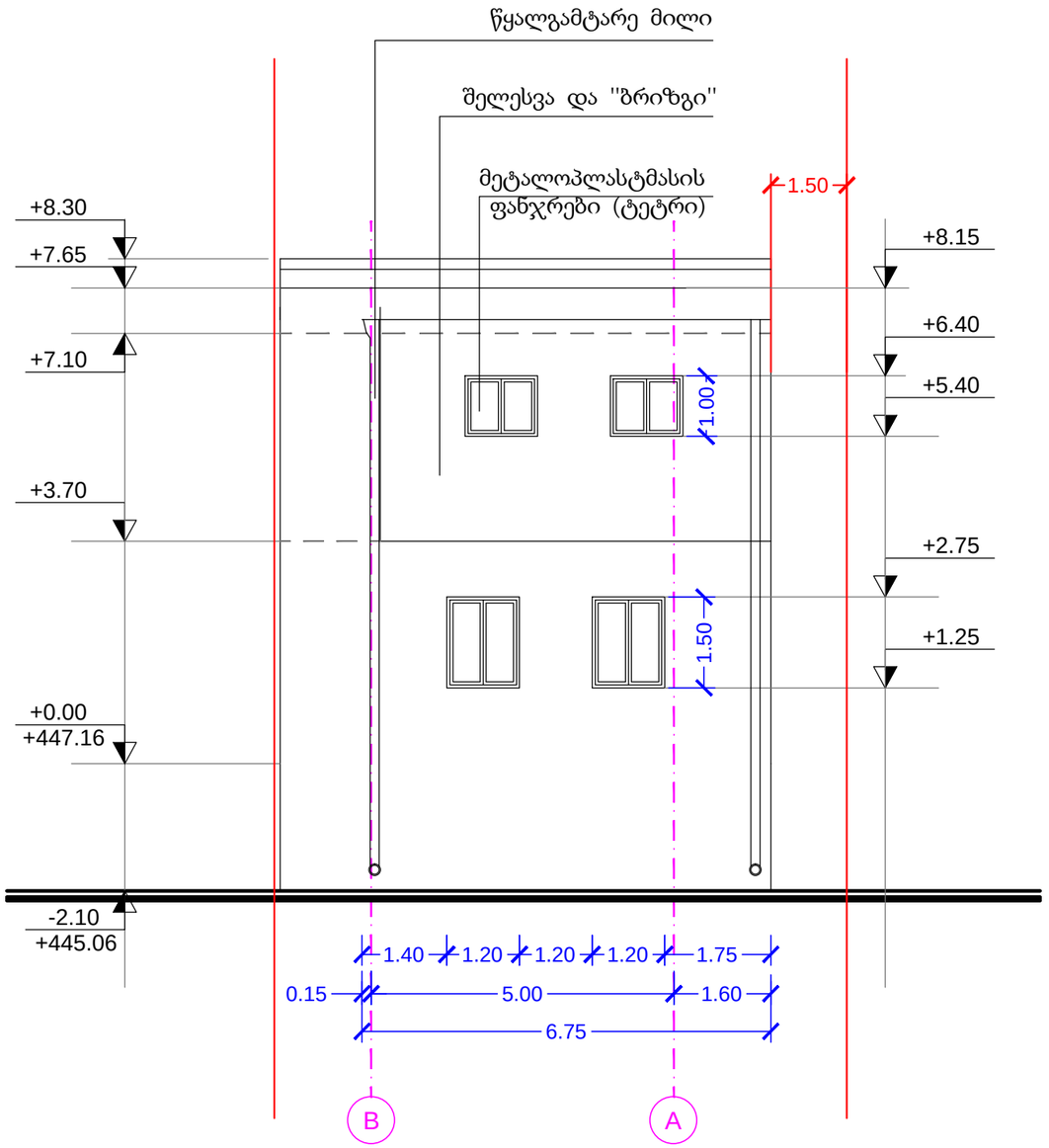

ფასადი B-A ღერძებში

მიწის ნაკვეთის საკადასტრო საზღვარი

MT STUDIO საქართველო, ქ. თბილისი, ე. შარტავას ქ. N14ა. ს/კ 400046197 mt.studio@bk.ru		პროექტის დასახელება: სავაჭრო ცენტრი	
დირექტორი:	თ. ხვედელიძე	ობიექტის მისამართი: ქ. თბილისი, ჯავახეთის ქ. N 14	
მთ. არქიტექტორი:		ნახაზის სახელწოდება: ფასადი A-B და B-A ღერძებში	მასშტაბი: 1:50
პრ. ავტორი:	ე. ლიპირიდი		
დამკვეთი:	შპს ''ინვესტ-4''	პროექტის სტადია:	ფურცელი: A10 / ფურცლები: ფ - 13 / თარიღი: 07/02/2013 წ.

PRODUCED BY AN AUTODESK EDUCATIONAL PRODUCT