CUBICON©

DESIGN & BUILDING ENGINEERING

2020

WWW.CUBICON.GE

დასტას საწყობი №3

თბილისი, გრ. ლორთქიფანიძის ქ. №15ბ; ს/კ 01.19.34.002.178

კონსტრუქციული ნაწილი

სატენდერო დოკუმენტაცია - (T.D.)

2019

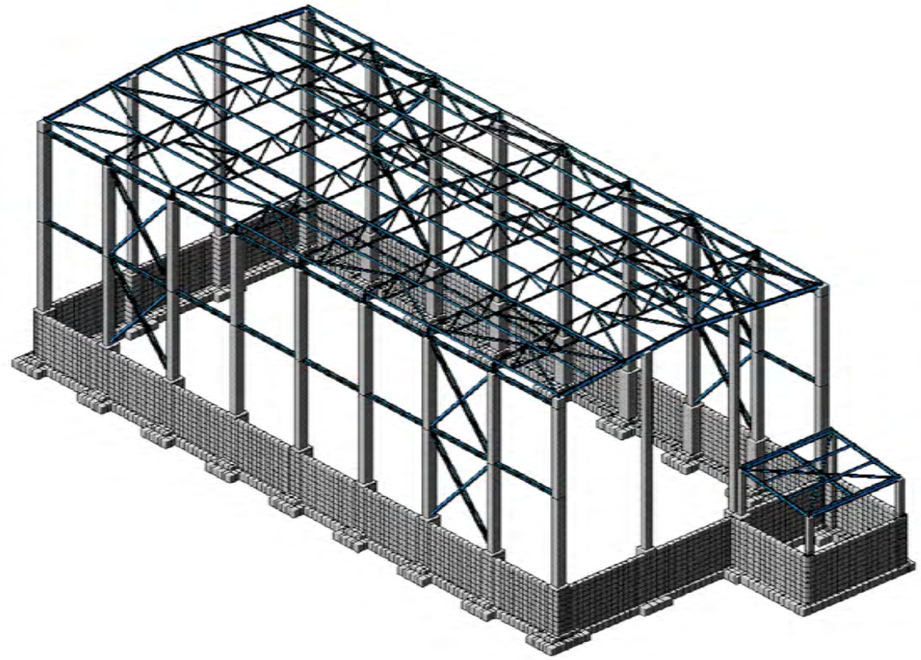

დირექტორი:	ს. პაპაშვილი	
პრ. წამყ. კონსტრუქტორი:	გ. თაბაგარი	
მათ. მოდელირება:	გ. თაბაგარი	
კონსტრუქტორი:	ნ. ფანჯაკიძე	
CAD მენეჯერი:	ნ. სახელაშვილი	

© შ.პ.ს. „კუბიკონი“
მარშალ გელოვანის გამზ. 13
0159, თბილისი,საქართველო,

+995 591 116 444 / INFO@CUBICON.GE/WWW.CUBICON.GE

© "CUBICON" LTD
13, MARSHAL GELOVANI AVE,
0159, TBILISI, GEORGIA,

ნახაზების ჩამონათვალი

ნახაზების დასახელება	კოდი	REVISION				
სატიტულო	--	--	--	--	--	--
ჩამონათვალი	S - 001	--	--	--	--	--
განმარტებითი ბარათი	S - 002	--	--	--	--	--
ძირითადი გადაადგილებები და ძალვები	S - 003	--	--	--	--	--
პირობითი აღნიშვნები	S - 004	--	--	--	--	--
მასალის ამოკრეფა	S - 005	--	--	--	--	--
ქვაბულის გეგმა N1	S - 101	--	--	--	--	--
ქვაბულის გეგმა N2	S - 102	--	--	--	--	--
ქვაბულის ჭრილი A	S - 103	--	--	--	--	--
ქვაბულის ჭრილი B	S - 104	--	--	--	--	--
საძირკვლის გეგმა	S - 105	--	--	--	--	--
S.F.-1	S - 106	--	--	--	--	--
კვეთი b; c; ესკიზები	S - 107	--	--	--	--	--
S.F.-2	S - 108	--	--	--	--	--
კვეთი e; f; ესკიზები	S - 109	--	--	--	--	--
S.F.-3	S - 110	--	--	--	--	--
კვეთი h; j; k; m ესკიზები	S - 111	--	--	--	--	--
S.F.-4	S - 112	--	--	--	--	--
კვეთი o; p; q; ესკიზები	S - 113	--	--	--	--	--
საძირკვლების სპეციფიკაცია	S - 114	--	--	--	--	--
R.C.W.-2; კვეთი s	S - 116	--	--	--	--	--
R.C.W.-1; R.C.W.-1'	S - 115	--	--	--	--	--
მონოლითური კედლების სპეციფიკაცია	S - 116	--	--	--	--	--
გრუნტზე მოწყობილი რკ.ბ. ფილის გეგმა 0.00 ნიშნულზე	S - 201	--	--	--	--	--
კვეთი a; b; ესკიზები	S - 202	--	--	--	--	--
ჩარჩო ა და ბ ღერძებზე	S - 301	--	--	--	--	--
ჩარჩო გ და დ ღერძებზე	S - 302	--	--	--	--	--
ჩარჩო 1 და 9 ღერძებზე	S - 303	--	--	--	--	--
ჩარჩო 2; 3; 4; 5; 6; 7 და 8 ღერძებზე	S - 304	--	--	--	--	--
C-1; C-2; C-3	S - 305	--	--	--	--	--
C-4; C-5	S - 306	--	--	--	--	--
კვანძი I; II	S - 307	--	--	--	--	--
E.P.-1; E.P.-2; E.P.-3	S - 308	--	--	--	--	--
E.P.-4; E.P.-5	S - 309	--	--	--	--	--
სვეტების სპეციფიკაცია	S - 310	--	--	--	--	--
E.P.-1; 2; 3; 4; 5-ის სპეციფიკაცია	S - 311	--	--	--	--	--
ფოლადის წამწეებისა და კოჭების სამონტაჟო სქემა	S - 701	--	--	--	--	--
კავშირების სამონტაჟო სქემა წამწის ქვედა სარტყლის სიბრტყეში	S - 702	--	--	--	--	--
კავშირების სამონტაჟო სქემა წამწის ზედა სარტყლის სიბრტყეში	S - 703	--	--	--	--	--
გრძივანების სამონტაჟო სქემა	S - 704	--	--	--	--	--
ჩარჩო ა ღერძზე; ჭრილი A	S - 705	--	--	--	--	--
ჩარჩო დ ღერძზე; ჭრილი B	S - 706	--	--	--	--	--
ჩარჩო 1 და 9 ღერძებზე	S - 707	--	--	--	--	--
ჩარჩო 2...8 ღერძებზე	S - 708	--	--	--	--	--
ჩარჩო 10 და 11 ღერძებს შორის	S - 709	--	--	--	--	--
ჩარჩო 11 და 10 ღერძებს შორის	S - 710	--	--	--	--	--
ჩარჩო 10 ღერძზე	S - 711	--	--	--	--	--
ჩარჩო 11 ღერძზე	S - 712	--	--	--	--	--
კვეთი A; B	S - 713	--	--	--	--	--
კვეთი C; D	S - 714	--	--	--	--	--
ფასადები 1-9 და 9-1 ღერძებზე	S - 715	--	--	--	--	--
ფასადი ა-დ ღერძებზე	S - 716	--	--	--	--	--
ფასადი დ-ა ღერძებზე	S - 717	--	--	--	--	--
სამონტაჟო კვანძი I; II	S - 718	--	--	--	--	--
სამონტაჟო კვანძი III; IV; კვეთები d; e	S - 719	--	--	--	--	--
სამონტაჟო კვანძი V; VI; VII	S - 720	--	--	--	--	--
სამონტაჟო კვანძი VIII; IX	S - 721	--	--	--	--	--
სამონტაჟო კვანძი X; XI	S - 722	--	--	--	--	--
სამონტაჟო კვანძი XII; XIII	S - 723	--	--	--	--	--
ST.T.22.6-2.2-ის მარკირების სქემა	S - 724	--	--	--	--	--
ST.T.22.6-2.2	S - 725	--	--	--	--	--
კვეთი j; m; წამწის სპეციფიკაცია	S - 726	--	--	--	--	--
ST.C.-1	S - 727	--	--	--	--	--
ST.H.B. - 2; 3; 4; 5	S - 728	--	--	--	--	--
ST.V.B.-1	S - 729	--	--	--	--	--
ST.V.B.-2	S - 730	--	--	--	--	--
სახურავის სპეციფიკაცია (წამწეების გარეშე)	S - 731	--	--	--	--	--

შენიშვნა:
NOTE:

No	Date	Revision	Issued by
----	----	----	----
----	----	----	----
----	----	----	----
----	----	----	----
----	----	----	----

სიტუაციური სქემა
KEY PLAN

მისამართი
ADDRESS
თბილისი, გრ. ლორთქიფანიძის ქ. №15ბ; ს/კ 01.19.34.002.178

პროექტი
PROJECT
დასტას საწყობი №3

ნახაზი
DRWG.
ჩამონათვალი

CUBICON DESIGN & BUILDING ENGINEERING
შპს "კუბიკონი", თბილისი, მარშალ გელოვანის გამზ. 13
ტელ: (+995 591) 116444 www.cubicon.ge

პრ. მთავარი კონსტრ. :	შესრულა: ISSUED BY: NP	შეამოწმა APPROVED BY: GT
	ფაილი FILE ჩამონათვალი	პროექტის №: PROJECT No 29I19
	ფორმატი PAPER SIZE A3	მასშტაბი SCALE ----
ნახ.კოდი DRWG. No S - 001	კორექტ. REVISION 00	სტადია STATUS T.D.

23.04.2020

1. ზოგადი

- ობ. მისამართი - თბილისი, გრ. ლორთქიფანიძის ქ. №15ბ; ს/კ 01.19.34.002.178
- დამკვეთი - შპს "დასტა პროექტ"
- არქიტექტურული ნაწილი - შპს. "არტსტუდიო "
- საინჟინრო გეოლოგია - შპს "გეოინჟკომპლექსი"
- შენობა-ნაგებობის კლასი (#57_2009/03/24) - III

2. საინჟინრო გეოლოგია და დაფუძნების პირობები, ქვაბული

2.1 საძირკვლის ფუძედ მიჩნეული გრუნტის მახასიათებლები:

- დასახელება - კენჭნაროვანი გრუნტი.
- საანგარიშო წინაღობა R_0=450 კპა (4.50 კგძ/სმ²);
- კუთრი წონა ρ=1.95 ტ/მ³;
- დეფორმაციის მოდული E=50 მპა (500 კგძ/სმ²);
- შიგა ხახუნის კუთხე φ=36°;
- კუთრი შეჭიდულობა C=5 კპა (0.05 კგძ/სმ²);
- პუასონის კოეფიციენტი μ=0.27
- დასკვნა - მშენებლობისთვის გამოყოფილ უბანზე და მის ირგვლივ არ აღინიშნება საშიში გეოლოგიური პროცესები და მათი ჩასახვა არც მომავალშია მოსალოდნელი, იგი იმყოფება დამაკმაყოფილებელ საინჟინრო-გეოლოგიურ პირობებში;
- გრუნტის კატეგორია სეისმური თვისებების მიხედვით - II (პნ 01.01.-09 ცხ.#1);
- ხელოვნური ფუძე - საძირკვლის ქვეშ ბეტონის მომზადების მოწყობამდე საჭიროა ფენა-ფენად დაიყაროს მდინარის ხვინჭა(მოიხსნას ნაყარი გრუნტი კენჭნაროვან გრუნტამდე და დაიყაროს მდინარის ხვინჭა, სიმაღლე დაზუსტდეს ადგილზე). თითოელი ფენა დაიტკეპნოს 20 სმ-იან შრეებად. გამკვრივების კოეფიციენტი თითოეული ფენისთვის უნდა იყოს K=95-98 %, პირობითი საანგარიშო წინაღობა არანაკლებ R_0=3.0 კგძ/სმ².
- რეკომენდირებული გრუნტის მახასიათებლებია: სიმკვრივე ρ= 2.0 გრ/სმ³; დეფორმაციის მოდული E=400 კგძ/სმ²; შინაბანი ხახუნის კუთხე j=30.5; ხვედრითი შეჭიდულობა C=0.02 კგძ/სმ²;
- გრუნტის წყალი - სამშენებლო ტერიტორიაზე გრუნტის წყალი გამოვლენილი არ არის
- ქვაბული - ქვაბულის გვერდების დამუშავება მოხდეს გრუნტების ბუნებრივი ქანობის კუთხით.

3. უსაფრთხოება

- მშენებლობის პროცესი წარიმართოს საქართველოს მთავრობის 2007 წლის 28 მარტის #62 დადგენილების მოთხოვნების შესაბამისად და მკაცრად იქნას დაცული უსაფრთხოების წესები.

4. მასალები

- მასალების ანტიკოროზიული და ხანძარსაწინააღმდეგო დაცვა - შესრულდეს ნორმების СНиП 2.01.02-85* და СНиП 2.03.11-85 მოთხოვნების შესაბამისად;
- ბეტონი - შენობის მზიდ კონსტრუქციებში გამოყენებულია ბეტონი კლასით - B25, საძირკვლის ქვეშ გამოყენებულია ბეტონის მომზადება B15 (ГОСТ 25192 - 2012);
- არმატურა - შენობის რკ.ბეტონის ელემენტებში გამოყენებულია არმატურა კლასით - A500C; A240C. (ДСТУ 3760-98);
- ნაგლინული ფოლადი - სახურავის კონსტრუქცია წარმოადგეს ფოლადის მილკვადრატებისგან განხორციელებულ ფერმებს, რომლებიც სახსრულადაა დაკავშირებული რკ.ბ.-ის კოლონებთან. ფერმის ქვედა და ზედა სარტყლის სიბრტყეში, ასევე ზედა და ქვედა სარტყელს შორის, ვერტიკალურ სიბრტყეში არის კავშირები.

ფოლადის კონსტრუქციების პროექტი დამუშავებულია КМ-ის სტადიაზე, რომლის საფუძველზე მუშავდება სტადია КМД. ფოლადის ფასონური პროფილები შერჩეულია ევრონორმებით ხოლო ფურცლოვანი ფოლადი ГОСТ-ით. შერჩეული პროფილებისთვის მასალად მიღებულია С235 და С345 .

შედუღებები გათვალისწინებულია Э42А და Э50 (С345-ის შემთხვევაში) ტიპის ელექტროდებით (ГОСТ 9467 - 75*); შედუღება უნდა განხორციელდეს ГОСТ 5264-80 -ის მოთხოვნების დაცვით;

მიღებული იქნეს: შედუღების სიგრძედ არა ნაკლებ 50 მმ, სისქედ - არანაკლები შესადუღებელი ელემენტების მინიმალური სისქე (ზოგ კვანძებში მითითებულია კონკრეტული შედუღების ნაკერის კათეტის სისქე).;

КМД-ში კვანძების კონსტრუირება (შედუღების ნაკერის სიგრძე და სისქე, ფურცლების ზომები ...) ხდება КМ-ში დანიშნული პროფილებისა და ძალვების საფუძველზე;

КМ-ის სტადიაზე მოცემული ფოლადის ხარჯი შეიძლება შეიცვალოს და მისი საბოლოო რაოდენობა განისაზღვრება სტადია КМД-ს შედგენისას;

მონტაჟის შემდეგ კონსტრუქციები უნდა დაიფაროს ანტიკოროზიული საღებავით.

- საკედლე და სატიხრე მასალა - შენობის კონტურზე ეწყობა საკედლე სენდვიჩ-პანელები (იხ. არქიტექტურა).
- ჰიდროიზოლაცია - შენობის კედლები რომლებიც შეხებაში არის გრუნტთან დაიფაროს ჰიდროსაიზოლაციო შრით, (ჰიდროიზოლაციის ტიპი განისაზღვროს დამკვეთთან შეთანხმებით);
- სამშენებლო მასალების ხარისხის კონტროლი:
  - სამშენებლო მოედანზე აუცილებელია განხორციელდეს სამშენებლო მასალების სისტემატური კონტროლი. მშენებლობაზე შემოტანილ მასალებს თან უნდა ახლდეს მმწარმოებლის ხარისხის დამადასტურებელი დოკუმენტი (პასპორტი) რომელშიც მითითებული იქნება ტექნიკური მახასიათებლები, მაგ: მასალის სიმტკიცის ზღვარი, ყინვამედეგობის მაჩვენებელი და სხვა.
  - ბეტონის სამუშაოების წარმოებისას მშრალი და ცხელი კლიმატის პირობებში 25°C-ზე მეტი ჰაერის ტემპერატურისა და 50%-ზე ნაკლები ფარდობითი ტენიანობისას გამოყენებულ იქნას ცემენტები, რომელთა სამარკო სიმტკიცე არანაკლებ 20%-ით აჭარბებს ბეტონის საპროექტო მარკას.
  - ახლადჩაწყობილი ბეტონი დაცული უნდა იქნას მექანიკური დაზიანებისგან (და/ან ზემოქმედებისგან), მზის სხივების პირდაპირი მოხვედრისგან, ყინვისგან, ქარისგან. პროექტში მითითებული სიმტკიცის 75%-ის მიღწევამდე ბეტონის სტრუქტურა ადვილად იმსხვრევა, აქედან გამომდინარე აღნიშნული სიმტკიცის მიღწევამდე აუცილებელი მკაცრად დაცული იქნას ტემპერატურის და ტენიანობის რეჟიმი;

5. კლიმატოლოგია და დატვირთვები

- ჩაყინვის სიღრმე - 0.00 მ (პნ 01.05-08);
- ქარი - W_0 = 85 კგ/მ² (პნ 1.0508);
- თოვლი - q = 50 კგ/მ² (პნ 01.0508);
- სტატიკური მუდმივი - 30 კგ/მ² (სახურავი);

  სტატიკური დროებითი - 30 კგძ/მ² (სახურავი);
- სეისმურობა - საქართველოს ტერიტორიის სეისმური საშიშროების რუქის მიხედვით ქ. თბილისი იმყოფება 8 ბ. სეისმურ ზონაში (სკალა MSK64), ჰორიზონტალური აჩქარება - 0.17 (სეისმურობის კოეფიციენტი);

6. მათ. მოდელირება (გაანგარიშება)

- «Lira - САПР 2013» (ვერსია R3) პროგრამული კომპლექსის მეშვეობით, სასრული ელემენტების მეთოდის საფუძველზე. შენობის საანგარიშო მოდელი შედგენილია არქიტექტურული ნახაზების მიხედვით.
- გაანგარიშებაში მიღებულია შემდეგი დატვირთვები:
  - სტატიკური მუდმივი;
  - სტატიკური დროებითი ხანმოკლე;
  - ქარის X მიმართულება;
  - ქარის Y მიმართულება;
  - სეისმური X მიმართულება;
  - სეისმური Y მიმართულება;
  - სეისმური Z მიმართულება;
- გათვალისწინებულია საკუთარი რხევების 15 ფორმა.
- სეისმური ზემოქმედების ანგარიშისას მასების მონაწილეობის ფაქტორი შეადგენს 80-85%;
- შენობის საკუთარი რხევის პერიოდები: T1=0.388 წმ. T2=0.316 წმ. T3=0.315 წმ.;
- საძირკვლის ძირზე საშუალო წნევა საანგარიშო დატვირთვათა ძირითადი შეხამებისას შეადგენს - 7 ტ/მ²;

7. შენობის აღწერილობა

- პირობითი საპროექტო ნიშნული 0.00 - (არის პირველი სართულის იატაკის დონე) შეესაბამება აბსოლიტურ ნიშნულს 425.00
- კონსტრუქციული სქემა - შენობა ხისტკვანძებიან მონოლითური რკ.ბეტონის ჩარჩო-კავშირებიან სისტემას წარმოადგენს;
- სართულიანობა - 1 მიწისზედა სართ.;
- შენობის მიახლოებითი გაბარიტული ზომები - 51x23 მ. (ღერძებში), გეგმაში მართკუთხედი ფორმის;
- საძირკველი - მონოლითური რკ.ბეტონის წერტილოვანი საძირკვლები.
- კონსტრუქციული ელემენტები (სვეტი, რიგელი, ა.შ.)
  - გრუნტზე მოწყობილი ფილა - 20 სმ;
  - სვეტები - კვეთები 50X70 სმ.,50X50 სმ.;
  - სახურავის მზიდი კონსტრუქცია - ფოლადის ფერმები;
  - მონოლითური რკ.ბეტონის კედლები - 20 სმ.;30 სმ.;
  - სახურავი - შენობის სახურავი არის ორქანობიანი, რომელიც ეწყობა ფოლადის გრძივებზე - სენდვიჩ-პანელის ბურულით;

8. შენიშვნები

- ქვაბულის გვერდები მოეწყობა გრუნტის ბუნებრივი დახრის კუთხით, ასეთ შემთხვევაში ქვაბულის გაბარიტული ზომები სცდება ტერიტორიის წითელ ხაზებს, ამიტომ საჭიროა ქვაბულის შემოთავაზებული წესით სამუშაოების დაწყებამდე დამკვეთმა მიიღოს სათანადო თანხმობა ან გადაწყვეტილება ქვაბულის გვერდების გამაგრების შესახებ.
- საძირკვლის ფუძე აუცილებელია მიიღოს ინჟ. გეოლოგმა.
- მიწის სამუშაოთა წარმოებისას დაცული უნდა იყოს СНиП 3.02.01-87 ЗЕМЛЯНЫЕ СООРУЖЕНИЯ,ОСНОВАНИЯ И ФУНДАМЕНТЫ 10.1÷10.5 პუნქტების მოთხოვნები;
- შენობის ღერძების დაკვალვა განხორციელდეს არქიტექტურული ნახაზების შესაბამისად;
- ნახაზებში აღმოჩენილი შეუსაბამობის, არქიტექტურულ ნახაზებთან შეუსაბამობის და/ან საინჟინრო-გეოლოგიური ნაწილის ადგილზე არსებულ სიტუაციასთან შეუსაბამობის შემთხვევაში - აუცილებლად ეცნობოს პროექტის ავტორს;
- არმატურების მოღუნვა განხორციელდეს ცივად გაცხელების გარეშე;

9. გამოყენებული ლიტერატურა

- (პნ 01.01-09) - სეისმომედეგი მშენებლობა
- (პნ 03.01-09) - ბეტონისა და რკინაბეტონის კონსტრუქციები
- (პნ 02.01-08) - შენობების და ნაგებობების ფუძეები
- (პნ 01.05-08) - სამშენებლო კლიმატოლოგია
- СНиП 2.01.07-85* _ Нагрузки и воздействия
- СНиП II-23-81* _ Стальные конструкции
- EN1992-1; EN1993-3 - ევროკოდი

10. პროფესიული პასუხისმგებლობის დაზღვევა

- პოლისი #PAI/C-024264/19

შენიშვნა:
NOTE:

No	Date	Revision	Issued by
----	----	----	----
----	----	----	----
----	----	----	----
----	----	----	----
----	----	----	----
----	----	----	----

სიტუაციური სქემა
KEY PLAN

მისამართი
ADDRESS
თბილისი, გრ. ლორთქიფანიძის ქ. №15ბ; ს/კ 01.19.34.002.178

პროექტი
PROJECT
დასტას საწყობი №3

ნახაზი
DRWG.
განმარტებითი ბარათი

CUBICON
DESIGN & BUILDING ENGINEERING
შპს "კუბიკონი", თბილისი, გარშავ გელოვანის გამზ. 13
ტელ: (+995 591) 116444 www.cubicon.ge

პრ. მთავარი კონსტრ. :	შესრულა: ISSUED BY: NP	შეამოწმა APPROVED BY: GT
	ფაილი FILE EXPL.NOTE	პროექტის №: PROJECT No 29I19
	ფორმატი PAPER SIZE A3	მასშტაბი SCALE ----
ნახ.კოდი DRWG. No S - 002	კორექტ. REVISION 00	სტადია STATUS T.D.

23.04.2020

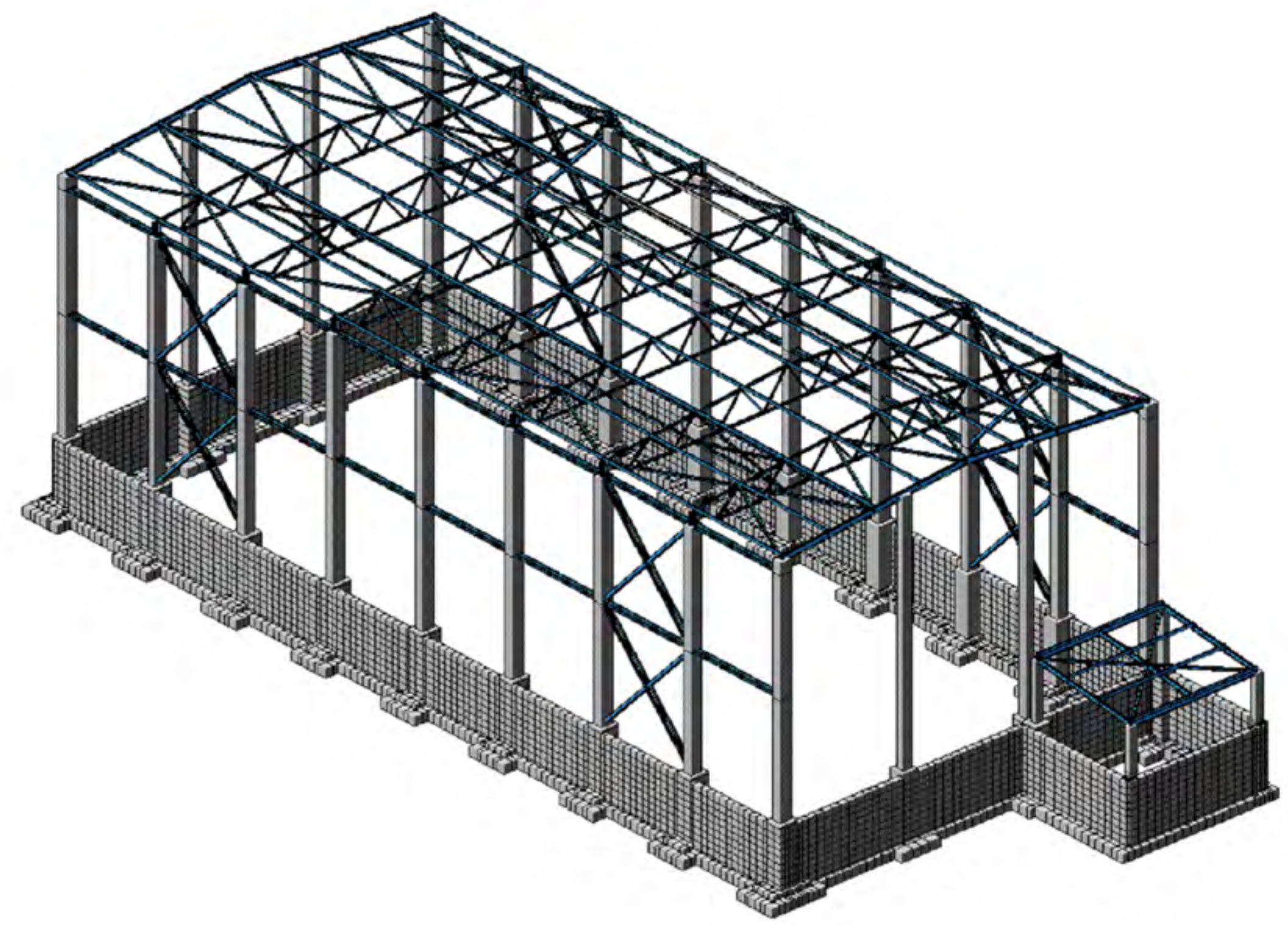

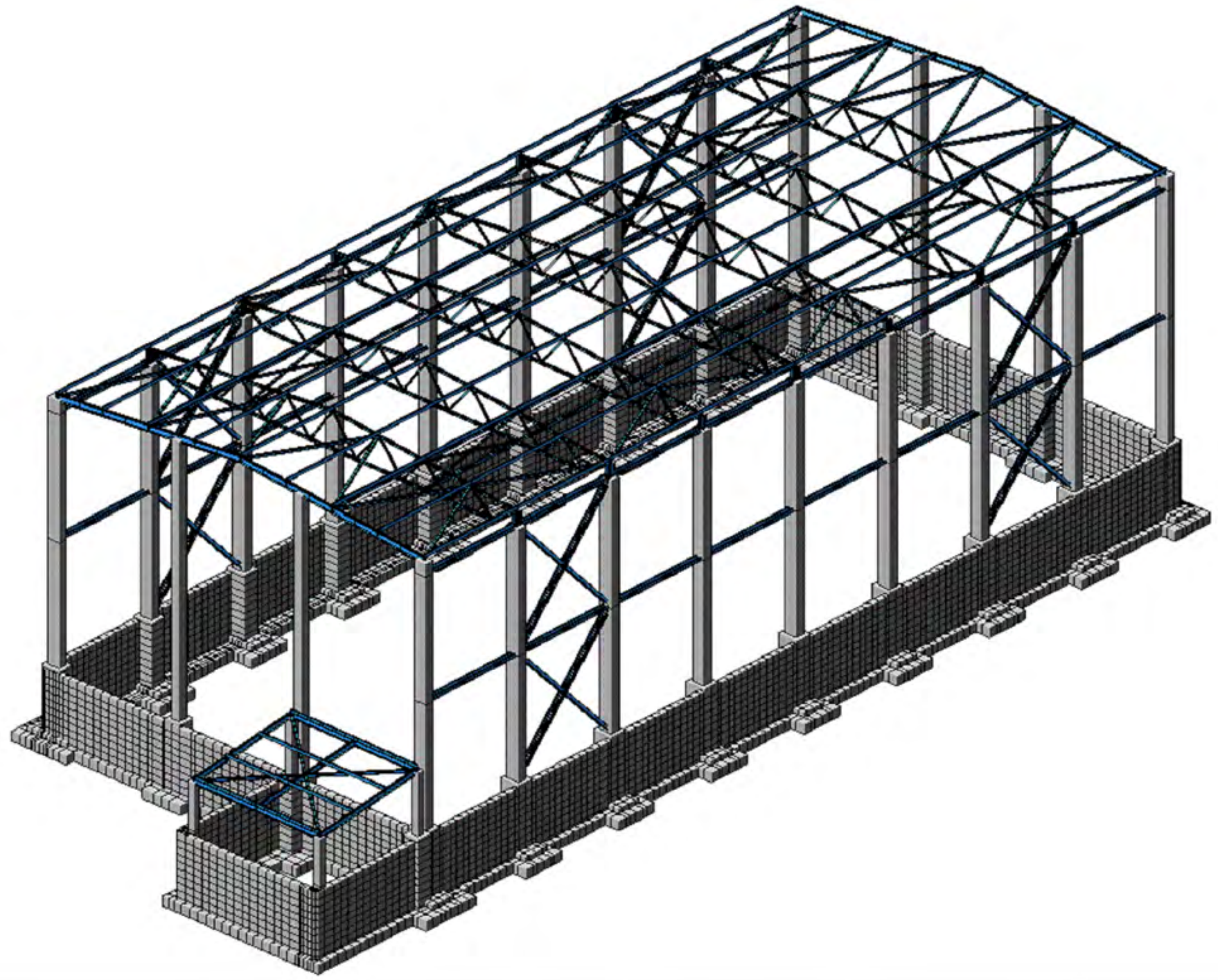

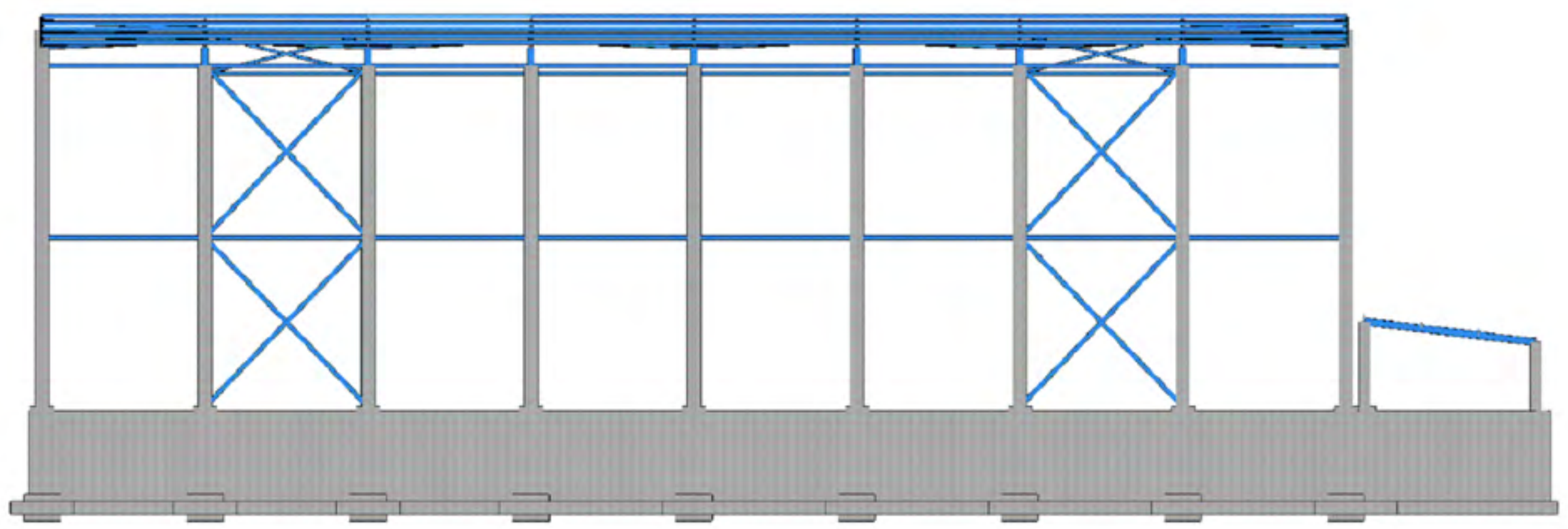

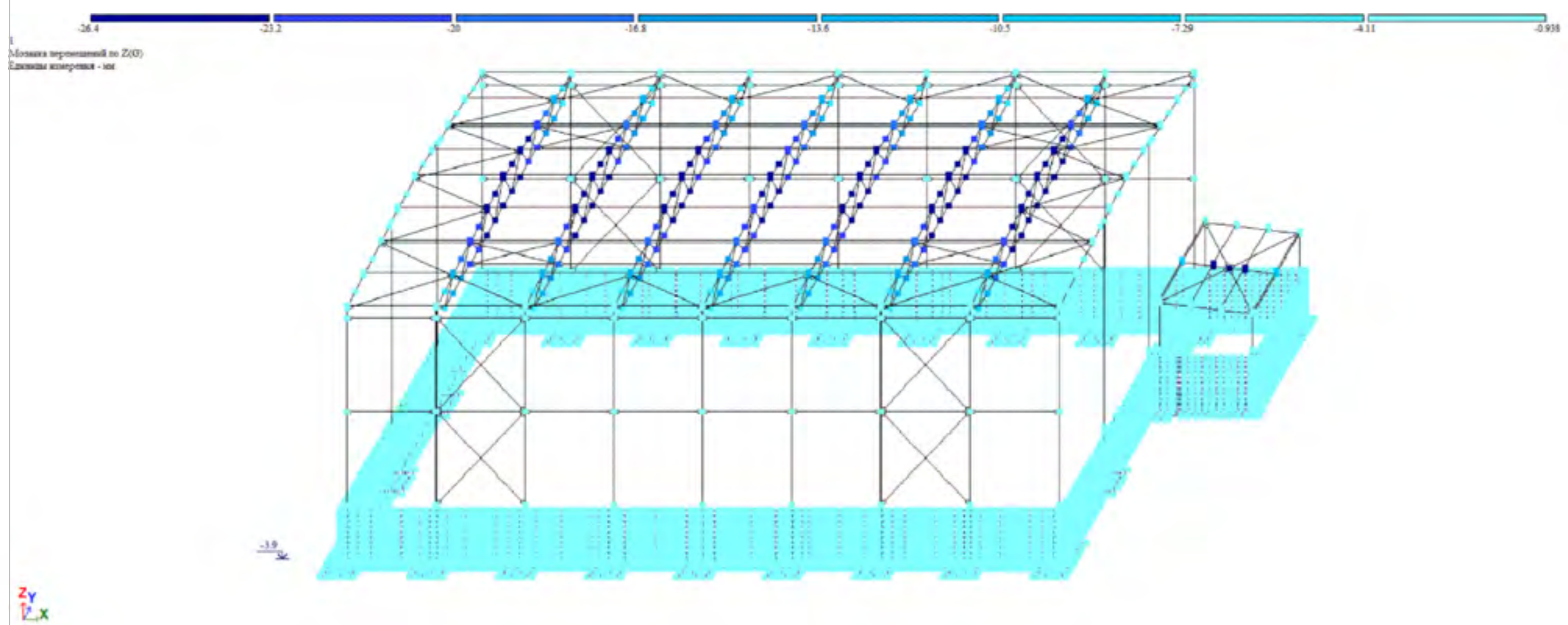

შენიშვნა:
NOTE:

No	Date	Revision	Issued by
----	----	----	----
----	----	----	----
----	----	----	----
----	----	----	----
----	----	----	----

სიტუაციური სქემა
KEY PLAN

მისამართი
ADDRESS
თბილისი, გრ. ლორთქიფანიძის ქ. №15ბ; ს/კ 01.19.34.002.178

პროექტი
PROJECT
დასტას საწყობი №3

ნახაზი
DRWG.
ძირითადი გადაადგილებები და ძალვები

CUBICON©
DESIGN & BUILDING ENGINEERING
შპს "კუბიკონი", თბილისი, მარშალ გელოვანის გამზ. 13
ტელ: (+995 591) 116444 www.cubicon.ge

პრ. მთავარი კონსტრ. :	შეასრულა: ISSUED BY: NP	შეამოწმა APPROVED BY: GT
	ფაილი FILE ძირითადი გადაადგილებები და ძალვები	პროექტის №: PROJECT No 29I19
	ფორმატი PAPER SIZE A3	მასშტაბი SCALE ----
ნახ.კოდი DRWG. No S - 003	კორექტ. REVISION 00	სტადია STATUS T.D.

23.04.2020

პირობითი აღნიშვნები:
General Legend:

- არსებული კონსტრუქცია
- Existing Wall

- დასაშლელი კონსტრუქცია
- Demolition Wall

- კვეთი ბეტონის ელემენტზე
- Section on concrete element

- კვეთი რკ.ბ. ელემენტზე
- Section on r.c. element

- მონოლითური რკ.ბეტონის ელემენტი (კონსტრუქცია)
- Monolitic r.c. element (Structural)

- ბლოკის წყობა
- Block Masonry

- აგურის წყობა
- Brick Masonry

- ბეტონის მომზადება
- Concrete Preparation

- ქვიშა
- SAND

- ხვინჭა
- Ballast

- ღორღი
- Gravel

- გრუნტი
- Soil

- ნაყარი გრუნტი
- Filled soil

- ძირითადი ქანი
- Main rock

- ჰიდროიზოლაცია
- Waterproofing

- პოლიეთილენის ფენა
- Polyethylene layer

- ქვაბულის ფერდი
- Trench side

- დაბეტონების დონე
- Pouring Level

- "ქარხნული" შედუღება
- "Factory" Welding

- ადგილობრივი შედუღება
- Local Welding

22 / [8]
- ნაშვერების პოზიცია
- Dowels Position
- ნაშვერების რაოდენობა
- Dowels Quantity

h_0 / h_1
- მანძილი ფილიდან ღიობამდე
- Distance From the Slab to the Openings
- ღიობის სიმაღლე
- Opening Height

-1.10
- კედლის ზედაპირის ნიშნული
- Wall top level

3.20
- ელემენტის კონსტრუქციული ნიშნული
- Structural level of the element

-2.70 / (427.85)
- საპროექტო ნიშნული
- Design Level
- აბსოლიტური ნიშნული
- Elevation (Height above mean sea level)

415.60 / 422.25
- წითელი ნიშნული
- Red Level
- შავი ნიშნული
- Black Level

30(50)
- კვეთში ეს აღნიშვნა მუთითებს, რომ ურთიერთგადამკვეთ რიგელებს აქვთ სხვადასხვა სისქის (ბეტონის) დაამცავი ზონა
- This legend in section mentions that beams have diffenrent concrete coat thickness

A / S - 100
- ჭრილი ან კვეთის დასახელება
- Section Name
- ფურცლის ნომერი
- Sheet Number

II / S - 100
- კვანძის ნომერი
- Detail Number
- ფურცლის ნომერი
- Sheet Number

არმატურის აღნიშვნა:
Rebar Marking:

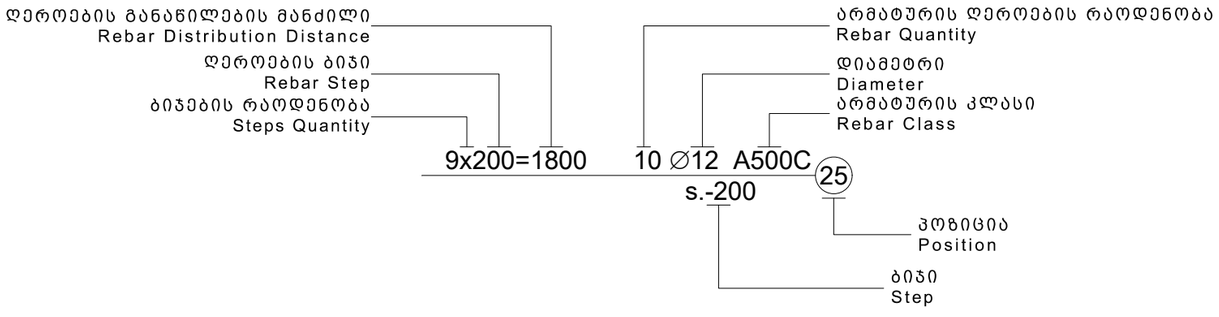

აბრევიატურა
List of Abbreviations

C.O.S.	- დაიჭრას ადგილზე - Cut on Site
V.S.	- დაზუსტდეს ადგილზე - Verify on Site
C.	- მონოლითური სვეტი - Column
BM.	- მონოლითური რიგელი - Reinforced Concrete Beam
SH.W.	- სიხისტის დიაფრაგმა - Shear wall
R.C.W.	- მონოლითური კედელი - Reinforced Concrete wall
G.B.	- რანდკოჭი (ან როსტვერკის კოჭი) - Ground Beam
P.	- ხიმინჯი - Pile
S.F.	- წერტილოვანი საძირკველი - Spread Footing
C.F.	- ლენტური საძირკველი - Continuous Footing
B.S.C.	- არმატურის მოც. კარკასი - Bar Space Cage
P.R.C.	- ხიმინჯის კარკასი - Pile Reinforcement Cage
C.R.	- კარკასი (სიბრტყითი) - Cage of Reinforcement
MESH	- არმატურის ბადე - Rebar Mesh
U.	- პარაპეტი - Upstand
ST.C.	- ლითონის სვეტი - Steel Column
ST.G.	- ლითონის მთავარი კოჭი - Steel Girder
ST.B.	- ლითონის კოჭი - Steel Beam
ST.T.	- ლითონის წამწე - Steel Truss
ST.V.B.	- ლითონის ვერტიკალური კავშირი - Steel Vertical Bracing
ST.H.B.	- ლითონის ჰორიზონტალური კავშირი - Steel Horizontal Bracing
C.B.	- შედგენილი კოჭი - Composite Beam
E.P.	- ჩასატანებელი დეტალი - Embedded Part

სამშენებლო ფაზების აბრევიატურა
Construction phases abbreviations

სქემატური დიზაინი - (S.D.)
Schematic Design

დიზაინის განვითარების სტ. - (D.D.)
Design Development

სატენდერო დოკუმენტაცია - (T.D.)
Tender Documentation

სამშენებლო დოკუმენტაცია - (C.D.)
Construction Documents

მშენებლობის ფაზა (ზედამხედველობა) - (C.P.)
Construction Phase

შენიშვნა:
NOTE:

No	Date	Revision	Issued by
----	----	----	----
----	----	----	----
----	----	----	----
----	----	----	----
----	----	----	----

სიტუაციური სქემა
KEY PLAN

მისამართი ADDRESS: თბილისი, გრ. ლორთქიფანიძის ქ. №15ბ; ს/კ 01.19.34.002.178

პროექტი PROJECT: დასტას საწყობი №3

ნახაზი DRWG.: პირობითი აღნიშვნები

CUBICON DESIGN & BUILDING ENGINEERING
შპს "კუბიკონი", თბილისი, მარშალ გელოვანის გამზ. 13
ტელ: (+995 591) 116444 www.cubicon.ge

პრ. მთავარი კონსტრ. :	შეასრულა: ISSUED BY: NP	შეამოწმა APPROVED BY: GT
	ფაილი FILE LEGEND	პროექტის №: PROJECT No 29I19
	ფორმატი PAPER SIZE A3	მასშტაბი SCALE ----
ნახ.კოდი DRWG. No S - 004	კორექტ. REVISION 00	სტადია STATUS T.D.

23.04.2020

ფოლადის ამოკრეფა

კონსტრუქციის დასახელება	არმატურის კლასი						მთლიანად არმატურა კგ.	ბეტონი კლასით მ³	ბეტონი კლასით მ³	შენიშვნა
	A240C (ДСТУ 3760-98)		A500C (ДСТУ 3760-98)							
	Ø 8	სულ:	Ø 10	Ø 16	Ø 25	სულ:		B25	B15.0	
საძირკველი	3007	3007	15868	5277	4039	25185	28191	426	140	
მონოლითური კედლები	642	642	13030			13030	13673	230	19	
სვეტი	5250	5250			11733	11733	16983	122		
ჯამი ∑	8900	8900	28898	5277	15772	49948	58848	777	159	

პროფილის ამოკრეფა

პროფილი	სტანდარტი	ფოლადის მარკა	სიგრძე (მ.)	წონა (კგ.)
ფურცლები	ГОСТ 19903-74	С235/ГОСТ 27772/EN 10025	-	4694.26
ფურცლები	ГОСТ 19903-74	С345/ГОСТ 27772/EN 10025	-	3759.21
I HEA 300	NF A 45-205	С235/ГОСТ 27772/EN 10025	9.94	877.70
I IPE 330	NF A 45-205		46.80	2297.88
I IPE 270	NF A 45-205		40.00	1444.00
[№ 16	ГОСТ 8240-97		642.00	9116.40
∟ 90 X 6	ГОСТ 8509-93		175.00	1434.20
□ 160 X 80 X 5	ГОСТ 30245-2003		1327.00	23958.99
□ 120 X 4	ГОСТ 30245-2003		451.00	6570.89
□ 80 X 4	ГОСТ 30245-2003		27.00	257.73
□ 120 X 6	ГОСТ 30245-2003	С345/ГОСТ 27772/EN 10025	300.02	6443.71
□ 100 X 4	ГОСТ 30245-2003	С345/ГОСТ 27772/EN 10025	126.62	1526.71
□ 80 X 4	ГОСТ 30245-2003	С345/ГОСТ 27772/EN 10025	176.96	1689.19
			С235 კლასის ფოლადი:	50652
			С345 კლასის ფოლადი:	13419
			სულ ფოლადი:	64071
Ø 18 A500C	ДСТУ 3760-98	სულ არმატურა:	176.00	351.40
Ø 25 A500C	ДСТУ 3760-98	სულ არმატურა:	247.20	952.07

1. მოსაჭრელი გრუნტის მიახლოებითი მოცულობა გაფხვიერების კოეფიციენტის გარეშე V=4450 მ³
2. ქვაბულის ძირზე დასატკეპნი ბალასტის მიახლოებითი მოცულობა V =4850 მ³

შენიშვნა:
NOTE:

No	Date	Revision	Issued by
----	----	----	----
----	----	----	----
----	----	----	----
----	----	----	----
----	----	----	----

სიტუაციური სქემა
KEY PLAN

მისამართი ADDRESS: თბილისი, გრ. ლორთქიფანიძის ქ. №15ბ; ს/კ 01.19.34.002.178

პროექტი PROJECT: დასტას საწყობი №3

ნახაზი DRWG.: მასალის ამოკრეფა

CUBICON DESIGN & BUILDING ENGINEERING
შპს "კუბიკონი", თბილისი, მარშალ გელოვანის გამზ. 13
ტელ: (+995 591) 116444 www.cubicon.ge

პრ. მთავარი კონსტრ. :	შეასრულა: ISSUED BY: NP	შეამოწმა APPROVED BY: GT	
	ფაილი FILE: TOT.REB.SUM.TAB	პროექტის №: PROJECT No: 29I19	
	ფორმატი PAPER SIZE: A3	მასშტაბი SCALE: ----	
ნახ.კოდი DRWG. No: S - 005	კორექტ. REVISION: 00	სტადია STATUS: T.D.	

23.04.2020

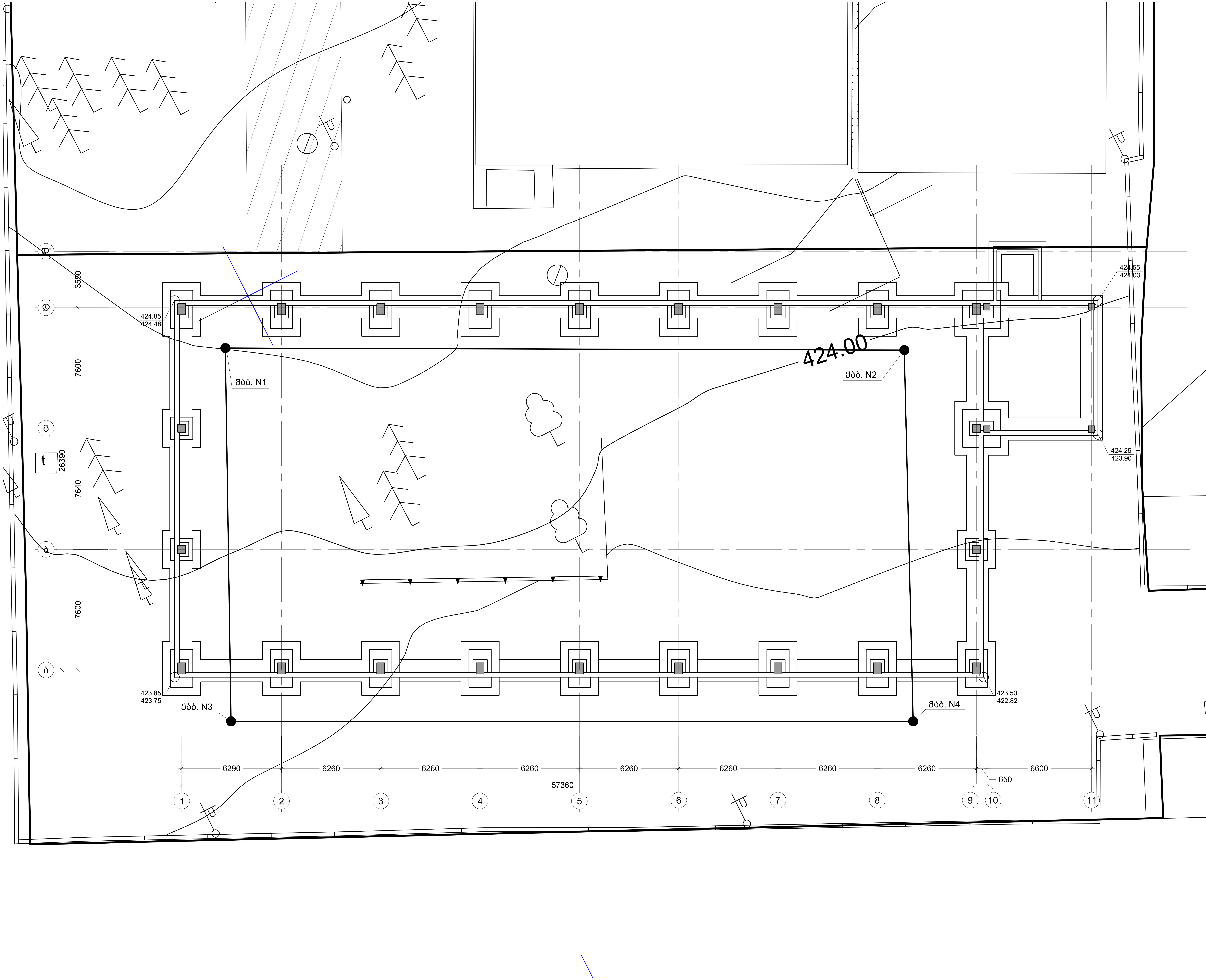

შენიშვნა:
NOTE:

1. ქვაბულის ძირის ნიშნული დაზუსტდეს ადგილზე.

No	Date	Revision	Issued by

სიტუაციური სქემა
KEY PLAN

0.00=425.00

მისამართი
ADDRESS

თბილისი, გრ. ლორთქიფანიძის ქ. №15ბ; ს/კ 01.19.34.002.178

პროექტი
PROJECT

დასტას საწყობი №3

ნახაზი
DRWG.

ქვაბულის გეგმა N1

CUBICON
DESIGN & BUILDING ENGINEERING

შპს "კუბიკონი", თბილისი, მარშალ გელოვანის გამზ. 13
ტელ: (+995 591) 116444 www.cubicon.ge

პრ. მთავარი კონსტრ. :	შესრულა: ISSUED BY: NP	შეამოწმა APPROVED BY: GT
	ფაილი FILE FOUNDATION PIT	პროექტის №: PROJECT No 29I19
	ფორმატი PAPER SIZE A2	მასშტაბი SCALE 1:150
ნახ.კოდი DRWG. No S - 101	კორექტ. REVISION 00	სტადია STATUS T.D.

23.04.2020

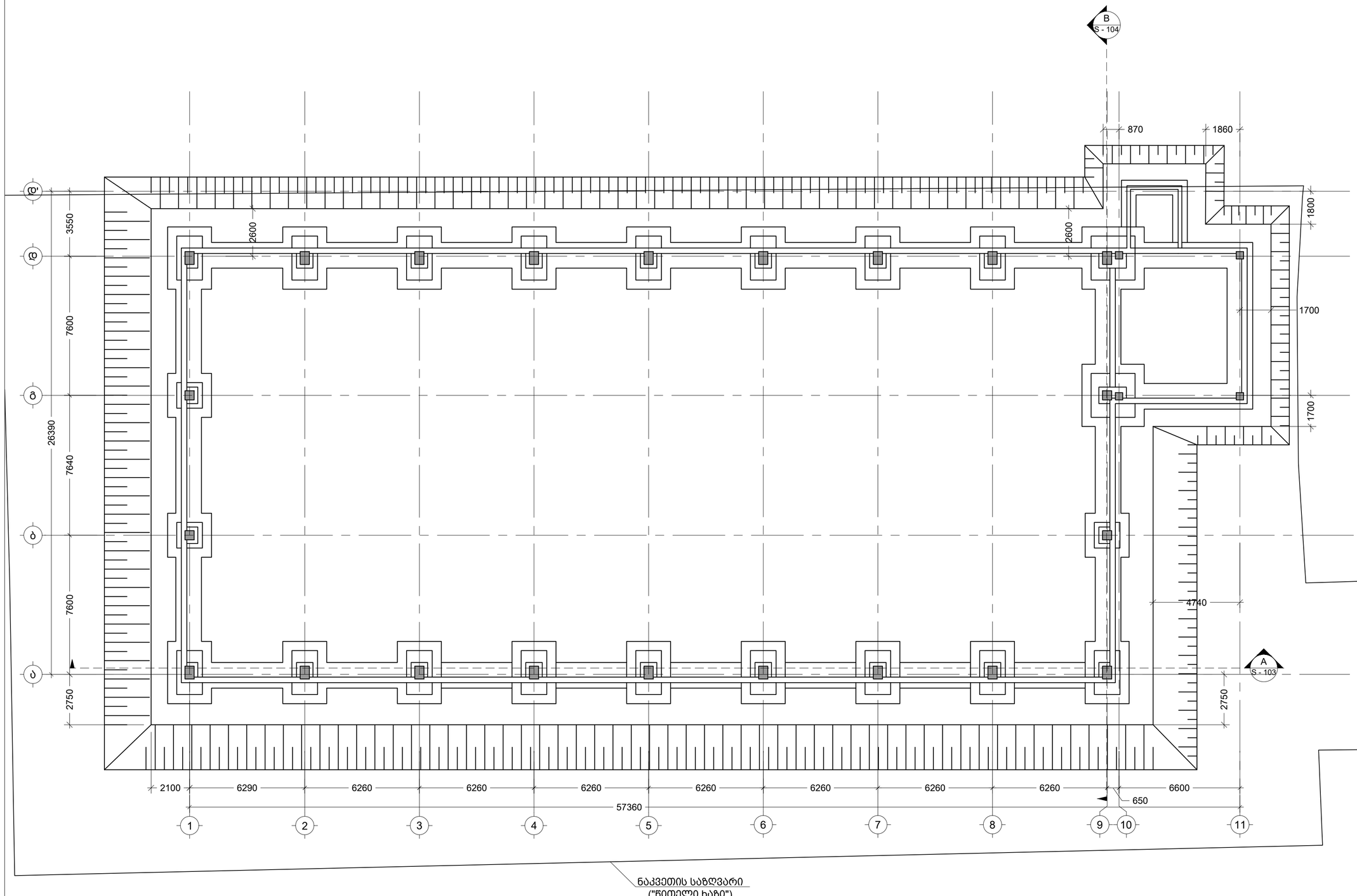

შენიშვნა:
NOTE:

1. ქვაბულის ძირის ნიშნული დაბუსტდეს ადგილზე.

No	Date	Revision	Issued by
----	----	----	----
----	----	----	----
----	----	----	----
----	----	----	----
----	----	----	----

სიტუაციური სქემა
KEY PLAN

0.00=425.00

მისამართი
ADDRESS
თბილისი, გრ. ლორთქიფანიძის ქ. №15ბ; ს/კ 01.19.34.002.178

პროექტი
PROJECT
დასტას საწყობი №3

ნახაზი
DRWG.
ქვაბულის გეგმა N2

CUBICON DESIGN & BUILDING ENGINEERING
შპს "ქუბიკონი", თბილისი, მარშალ გელოვანის ბაზრ. 13
ტელ: (+995 591) 116444 www.cubicon.ge

პრ. მთავარი კონსტრ. :	შემსრულებ: ISSUED BY: NP	შემოწმდა APPROVED BY: GT
	ფაილი FILE FOUNDATION PIT	პროექტის №: PROJECT No 29I19
	ფორმატი PAPER SIZE A2	მასშტაბი SCALE 1:150
ნახ.კოდი DRWG. No S - 102	კორექტ. REVISION 00	სტადია STATUS T.D.

23.04.2020

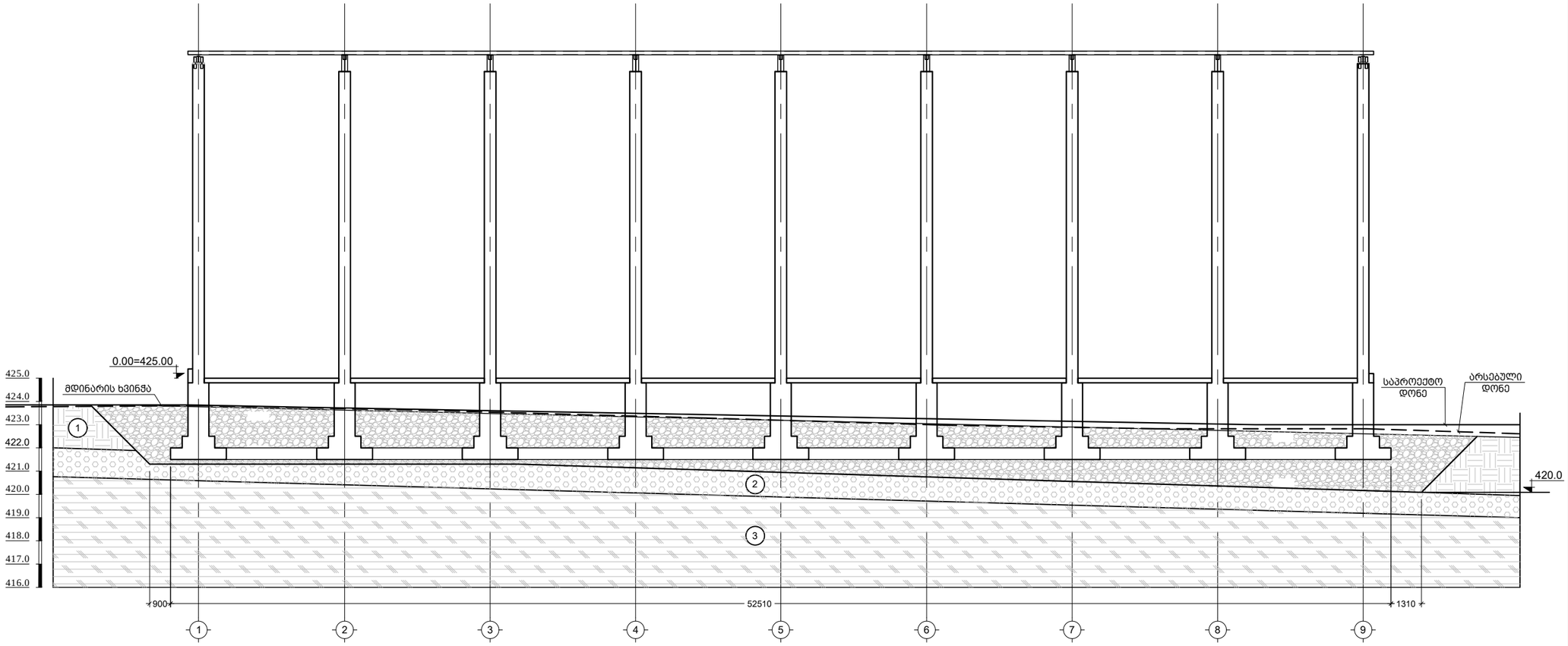

1. ნაყარი გრუნტი
2. ქვიშაქვების გრუნტი
3. არგელითები და ქვიშაქვების მორიგეობის ელუვიური ზონა

A
S - 102
ჭრილი
Scale: 1:200

შენიშვნა:
NOTE:

1. ქვაბულის ძირის ნიშნული დაზუსტდეს ადგილზე.

No	Date	Revision	Issued by
----	----	----	----
----	----	----	----
----	----	----	----
----	----	----	----
----	----	----	----

სიტუაციური სქემა
KEY PLAN

0.00=425.00

მისამართი ADDRESS: თბილისი, გრ. ლორთქიფანიძის ქ. №15ბ; ს/კ 01.19.34.002.178

პროექტი PROJECT: დასტას საწყობი №3

ნახაზი DRWG.: ქვაბულის ჭრილი A

CUBICON DESIGN & BUILDING ENGINEERING
შპს "კუბიკონი", თბილისი, მარშალ გელოვანის გამზ. 13
ტელ: (+995 591) 116444 www.cubicon.ge

პრ. მთავარი კონსტრ. :	შეასრულა: ISSUED BY: NP	შეამოწმა APPROVED BY: GT
	ფაილი FILE FOUNDATION PIT	პროექტის №: PROJECT No 29I19
	ფორმატი PAPER SIZE A3	მასშტაბი SCALE 1:200
ნახ.კოდი DRWG. No S - 103	კორექტ. REVISION ----	სტადია STATUS T.D.

23.04.2020

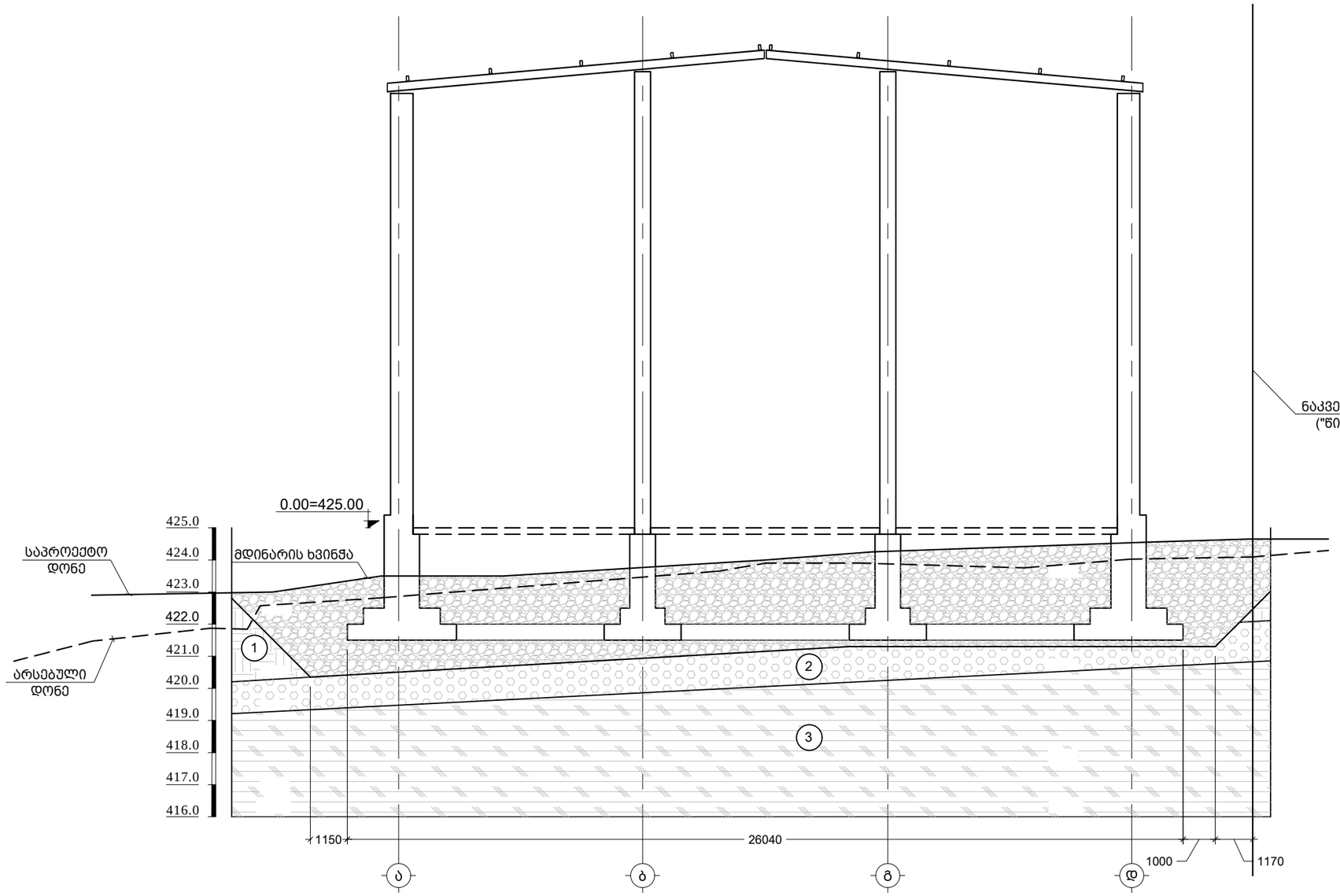

1. ნაყარი გრუნტი
2. კენჭნაროვანი გრუნტი
3. არგელითები და ქვიშაქვები

B
S - 102
ჭრილი
Scale: 1:150

შენიშვნა:
NOTE:

1. ქვაბულის ძირის ნიშნული დაზუსტდეს ადგილზე.

No	Date	Revision	Issued by
----	----	----	----
----	----	----	----
----	----	----	----
----	----	----	----
----	----	----	----
----	----	----	----

სიტუაციური სქემა
KEY PLAN

0.00=425.00

მისამართი ADDRESS: თბილისი, გრ. ლორთქიფანიძის ქ. №15ბ; ს/კ 01.19.34.002.178

პროექტი PROJECT: დასტას საწყობი №3

ნახაზი DRWG.: ქვაბულის ჭრილი B

CUBICON DESIGN & BUILDING ENGINEERING
შპს "კუბიკონი", თბილისი, მარშალ გელოვანის გამზ. 13
ტელ: (+995 591) 116444 www.cubicon.ge

პრ. მთავარი კონსტრ. :	შეასრულა: ISSUED BY: NP	შეამოწმა APPROVED BY: GT
	ფაილი FILE FOUNDATION PIT	პროექტის №: PROJECT No 29I19
	ფორმატი PAPER SIZE A3	მასშტაბი SCALE 1:150
ნახ.კოდი DRWG. No S - 104	კორექტ. REVISION 00	სტადია STATUS T.D.

23.04.2020

შენიშვნა:
NOTE:

1. ქვაბულის ძირის ნიშნული დაბუსტდეს ადგილზე.

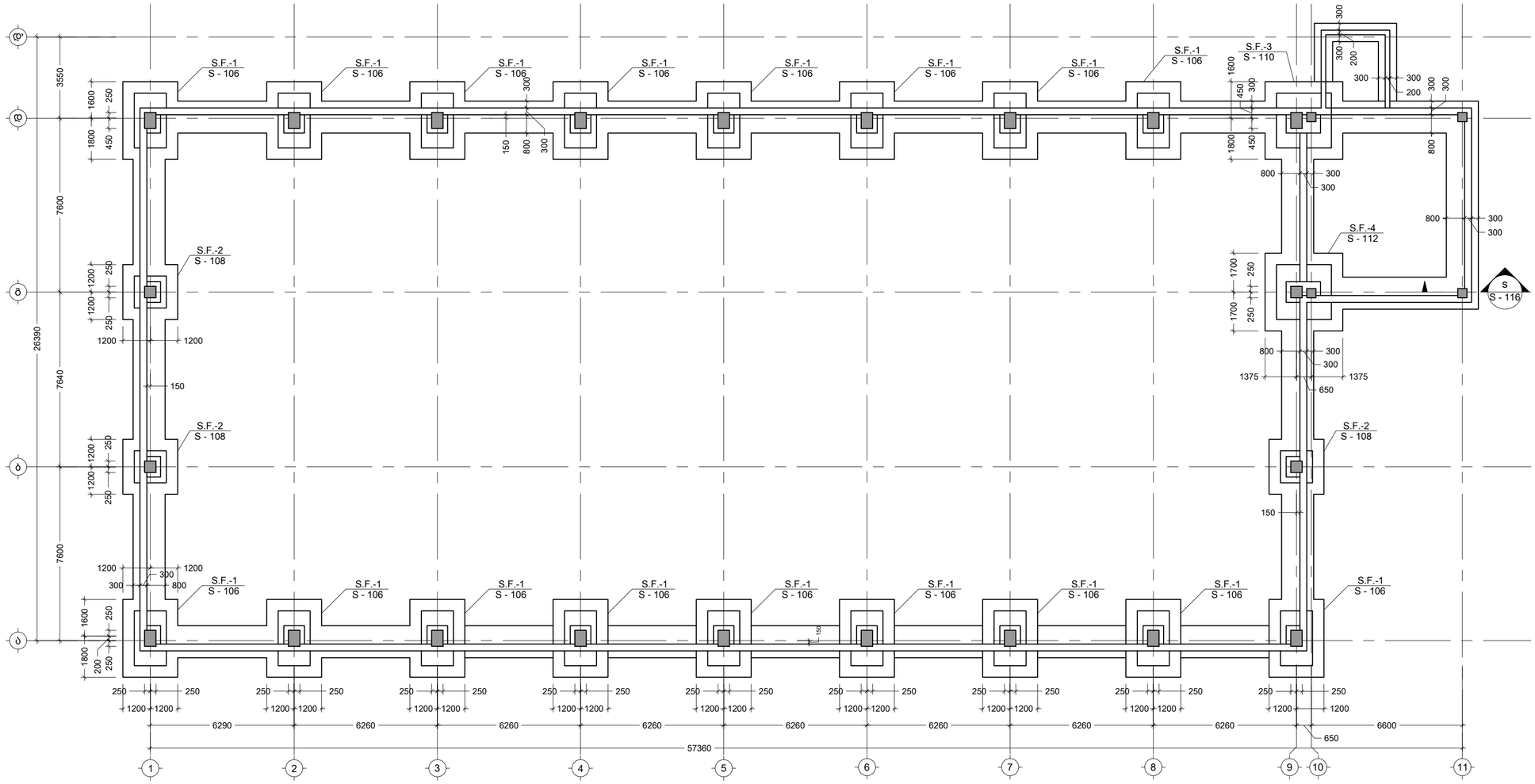

No	Date	Revision	Issued by
----	----	----	----
----	----	----	----
----	----	----	----
----	----	----	----
----	----	----	----
----	----	----	----

საორიენტაციო სქემა
KEY PLAN

მისამართი
ADDRESS
თბილისი, მარ. ლორთქიფანიძის ქ. №15ბ; ს/კ 01.19.34.002.178

პროექტი
PROJECT
დასტას საწყობი №3

ნახაზი
DRWG.
საძირკვლის გეგმა

CUBICON DESIGN & BUILDING ENGINEERING
შპს "კუბიკონი", თბილისი, მარჯალ გელოვანის ბაზრ. 13
ტელ.: (+995 591) 116444 www.cubicon.ge

პრ. მთავარი კონსტრ. :	შეასრულა: ISSUED BY: NP	შეამოწმა APPROVED BY: GT
	ფაილი FILE FOUNDATION FORMWORK	პროექტის №: PROJECT No 29119
	ფორმატი PAPER SIZE A2	მასშტაბი SCALE 1:150
ნახ.კოდი DRWG. No S - 105	კორექტ. REVISION 00	სტატუსი STATUS T.D.

23.04.2020

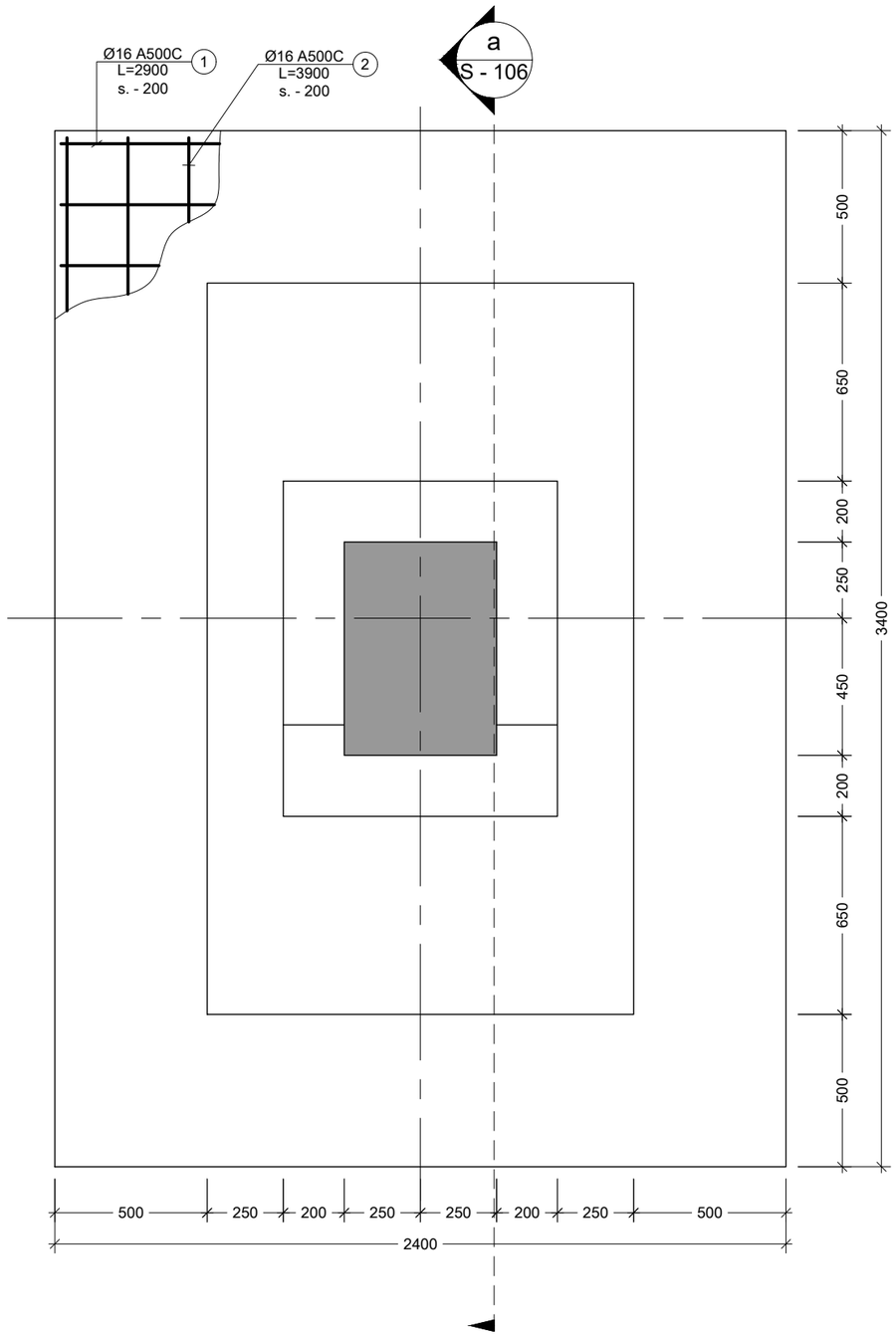

1 / S - 105 S.F.
Scale: 1:20

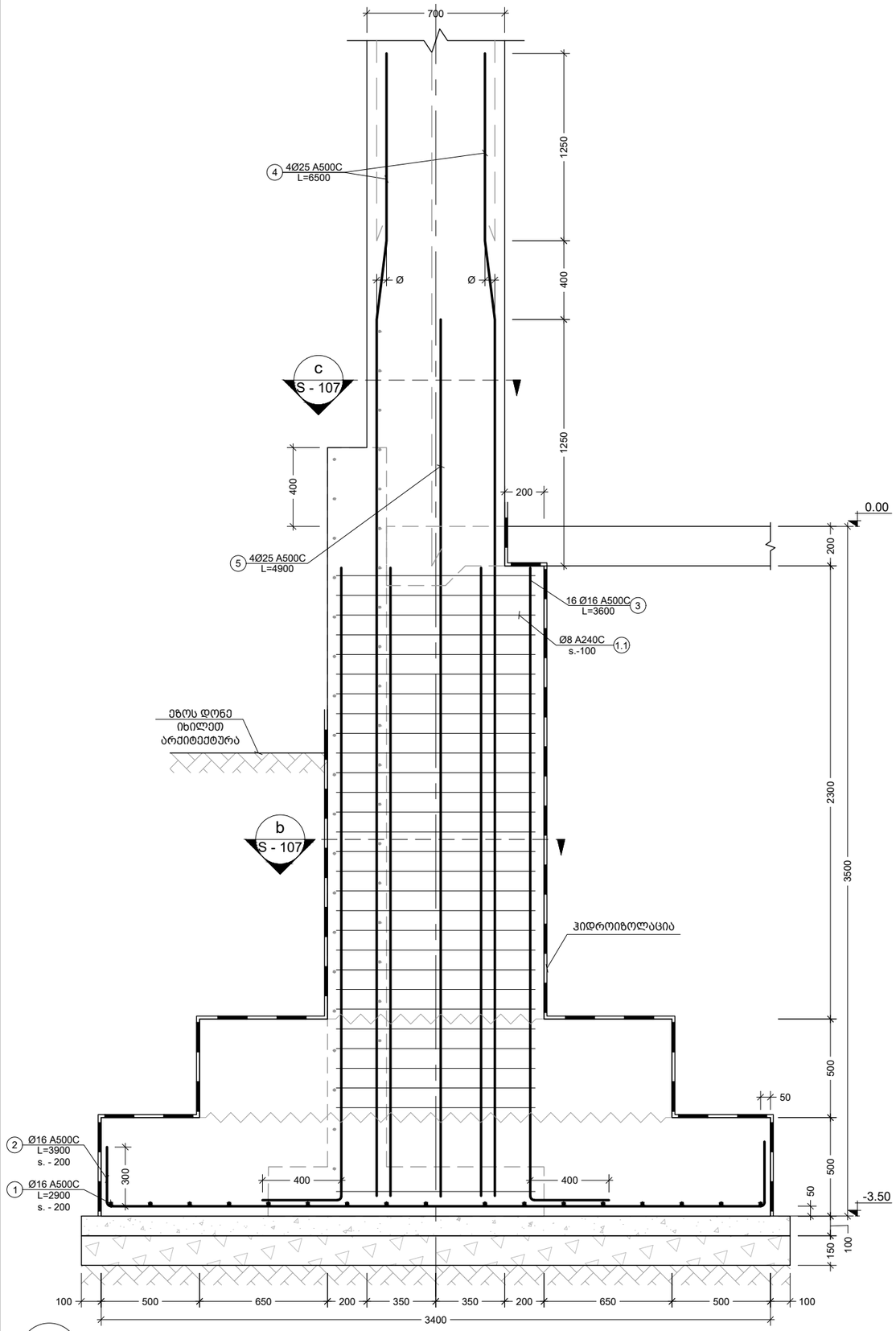

a / - კვეთი
Scale: 1:25

შენიშვნა:
NOTE:

1. ქვაბულის ძირის ნიშნული დაზუსტდეს ადგილზე.

No	Date	Revision	Issued by
----	----	----	----
----	----	----	----
----	----	----	----
----	----	----	----
----	----	----	----
----	----	----	----

სიტუაციური სქემა
KEY PLAN

მისამართი
ADDRESS
თბილისი, გრ. ლორთქიფანიძის ქ. №15ბ; ს/კ 01.19.34.002.178

პროექტი
PROJECT
დასტას საწყობი №3

ნახაზი
DRWG.
S.F.-1

CUBICON DESIGN & BUILDING ENGINEERING
შპს "კუბიკონი", თბილისი, მარშალ გელოვანის ბაზრ. 13
ტელ: (+995 591) 116444 www.cubicon.ge

პრ. მთავარი კონსტრ. :	შეასრულა: ISSUED BY: NP	შეამოწმა APPROVED BY: GT	
	ფაილი FILE FDN. SECT	პროექტის №: PROJECT No 29I19	
	ფორმატი PAPER SIZE A3	მასშტაბი SCALE 1:25	
ნახ.კოდი DRWG. No S - 106	კორექტ. REVISION 00	სტადია STATUS T.D.	

23.04.2020

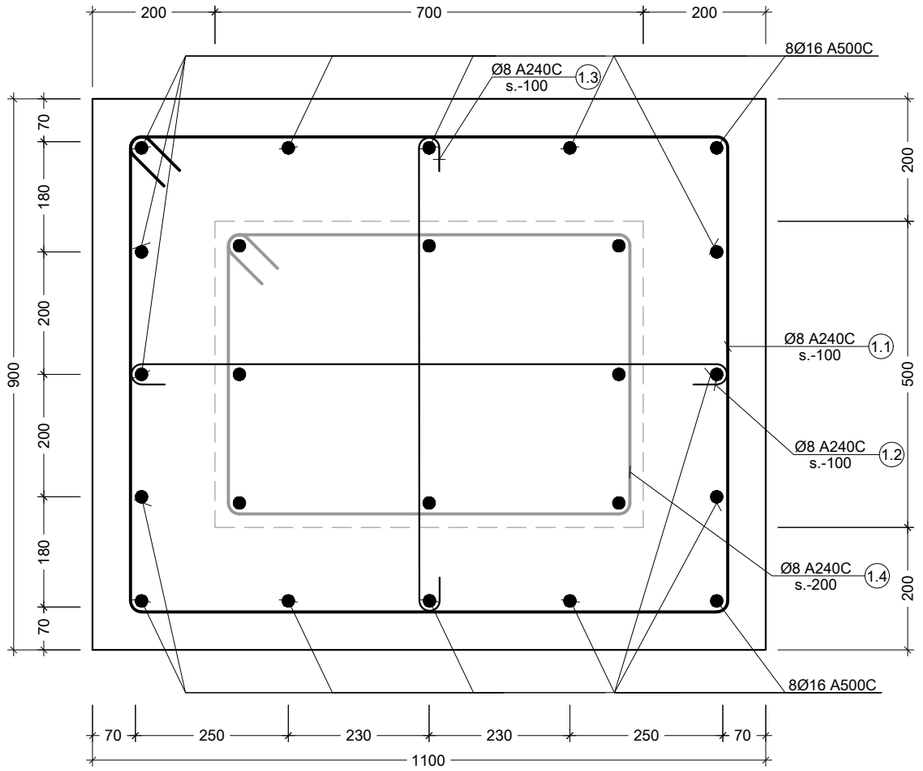

b
S - 106

კვეთი
Scale: 1:10

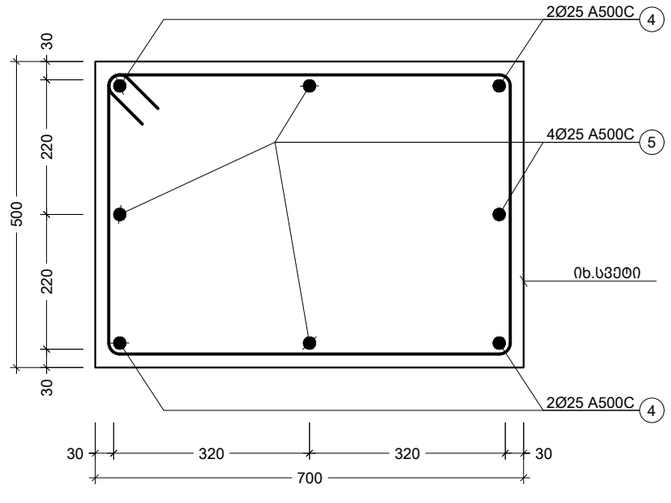

c
S - 106

კვეთი
Scale: 1:10

პოზ. №	ესკიზი	L მმ
1	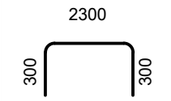	2900
2	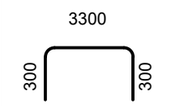	3900
3	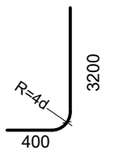	3600
4	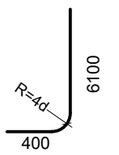	6500
5	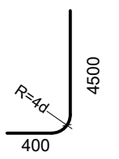	4900
1.1	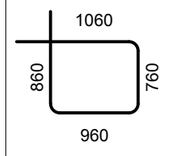	3640
1.2	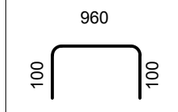	1160
1.3	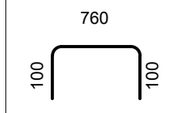	960
1.4	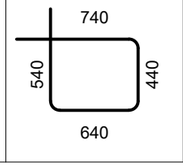	2360

შენიშვნა:
NOTE:

----	----	----	----
----	----	----	----
----	----	----	----
----	----	----	----
----	----	----	----
No	Date	Revision	Issued by

სიტუაციური სქემა
KEY PLAN

მისამართი
ADDRESS
თბილისი, გრ. ლორთქიფანიძის ქ. №15ბ; ს/კ 01.19.34.002.178

პროექტი
PROJECT
დასტას საწყობი №3

ნახაზი
DRWG.
კვეთი b; c; ესკიზები

CUBICON
DESIGN & BUILDING ENGINEERING
შპს "კუბიკონი", თბილისი, გარმაან გელოვანის გამზ. 13
ტელ: (+995 591) 116444 www.cubicon.ge

პრ. მთავარი კონსტრ. :	შესრულა: ISSUED BY: NP	შეამოწმა APPROVED BY: GT
	ფაილი FILE FDN. SECT	პროექტის №: PROJECT No 2919
	ფორმატი PAPER SIZE A3	მასშტაბი SCALE 1:10
ნახ.კოდი DRWG. No S - 107	კორექტ. REVISION 00	სტადია STATUS T.D.

23.04.2020

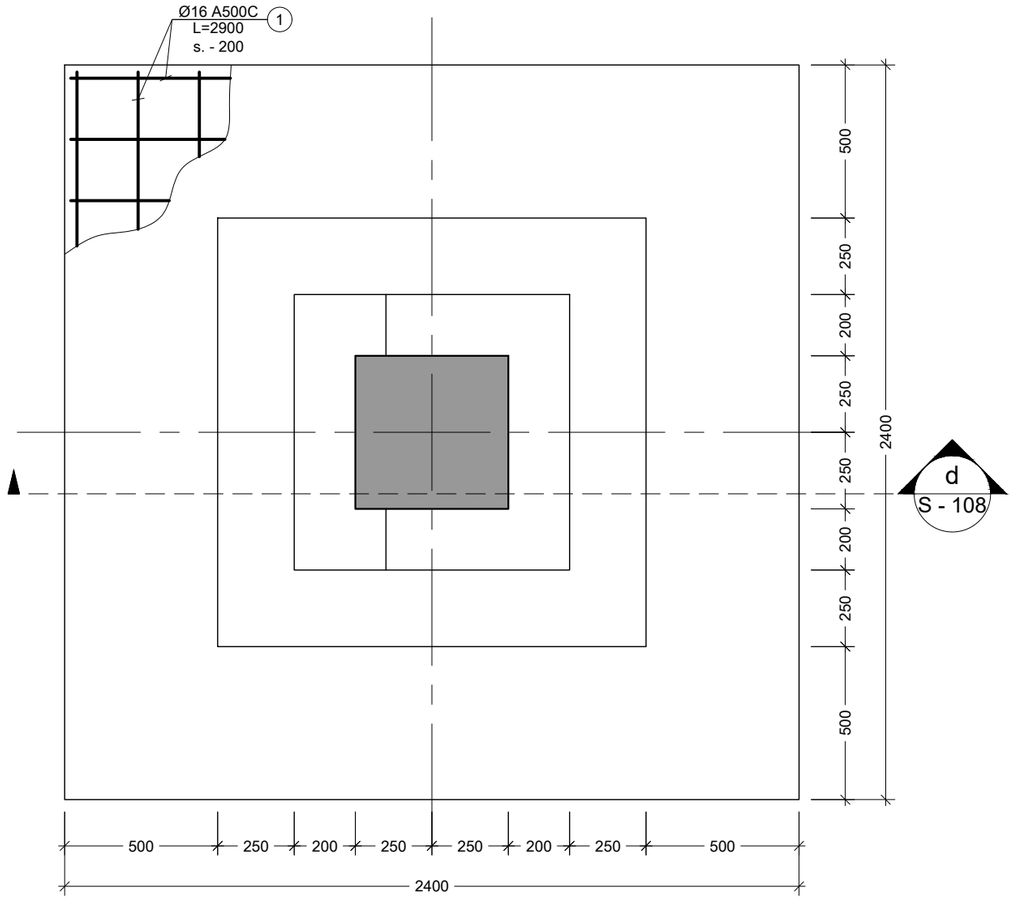

2 / S - 105 S.F.
Scale: 1:20

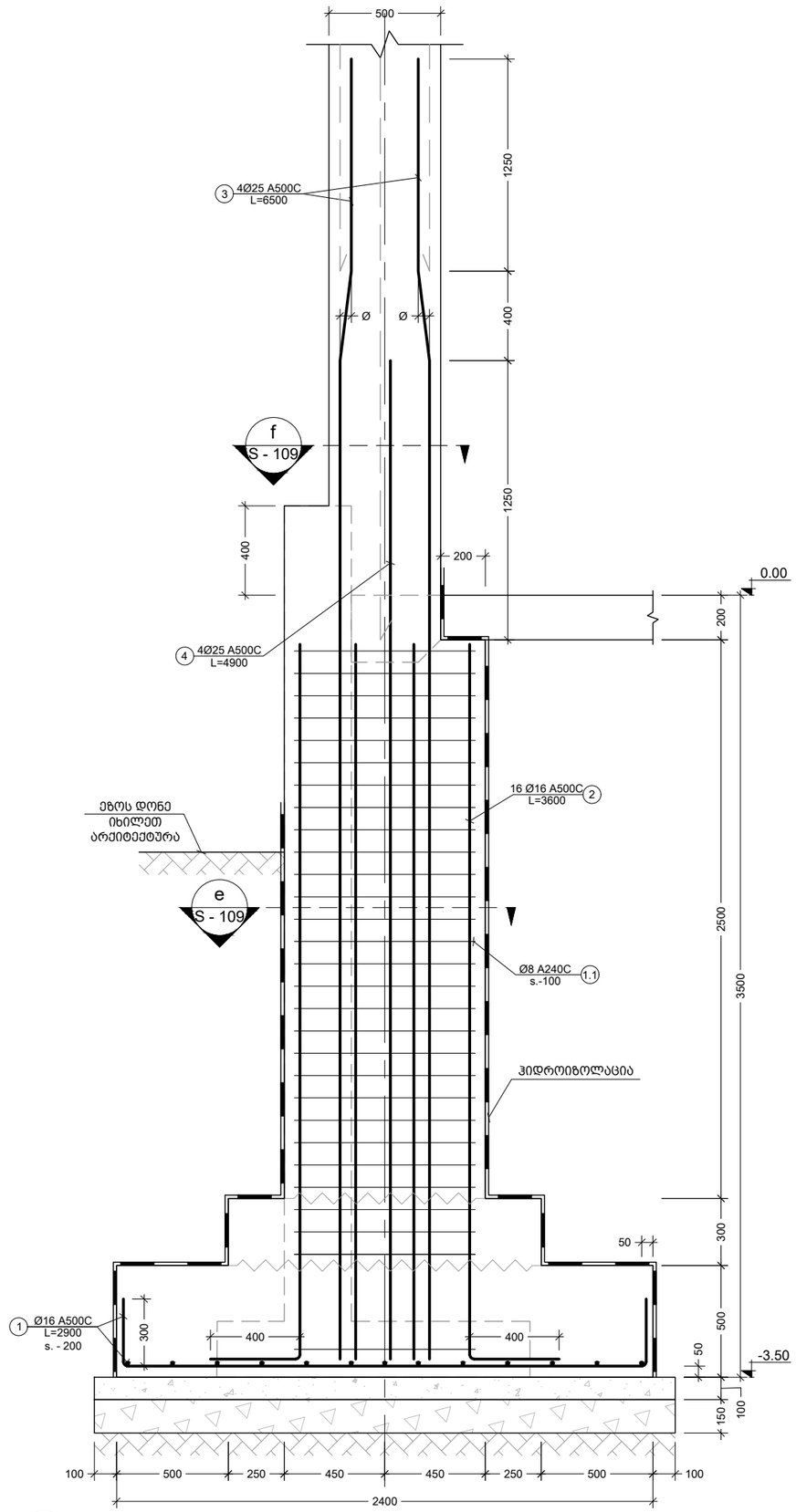

d / - ᲯᲕᲔᲠᲘ
Scale: 1:25

შენიშვნა:
NOTE:

1. ქვაბულის ძირის ნიშნული დაზუსტდეს ადგილზე.

No	Date	Revision	Issued by
----	----	----	----
----	----	----	----
----	----	----	----
----	----	----	----
----	----	----	----
----	----	----	----

სიტუაციური სქემა
KEY PLAN

მისამართი
ADDRESS
თბილისი, გრ. ლორთქიფანიძის ქ. №15ბ; ს/კ 01.19.34.002.178

პროექტი
PROJECT
დასტას საწყობი №3

ნახაზი
DRWG.
S.F.-2

CUBICON DESIGN & BUILDING ENGINEERING
შპს "ქუბიკონი", თბილისი, მარშალ გელოვანის გამზ. 13
ტელ: (+995 591) 116444 www.cubicon.ge

პრ. მთავარი კონსტრ. :	შესრულა: ISSUED BY: NP	შეამოწმა APPROVED BY: GT
	ფაილი FILE FDN. SECT	პროექტის №: PROJECT No 29I19
	ფორმატი PAPER SIZE A3	მასშტაბი SCALE 1:20
ნახ.კოდი DRWG. No S - 108	კორექტ. REVISION 00	სტატია STATUS T.D.

23.04.2020

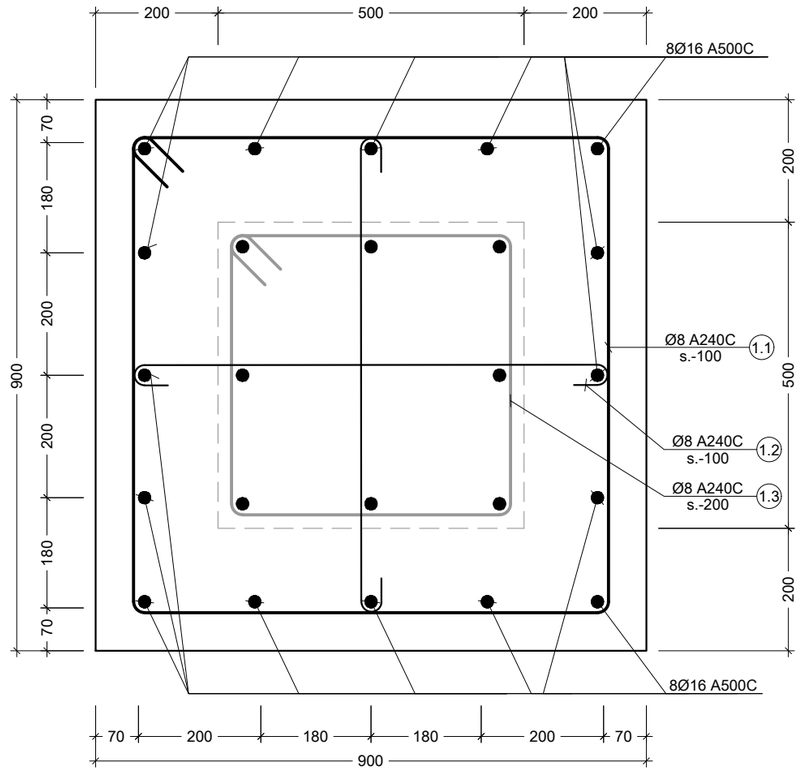

e
S - 108

კვეთი
Scale: 1:10

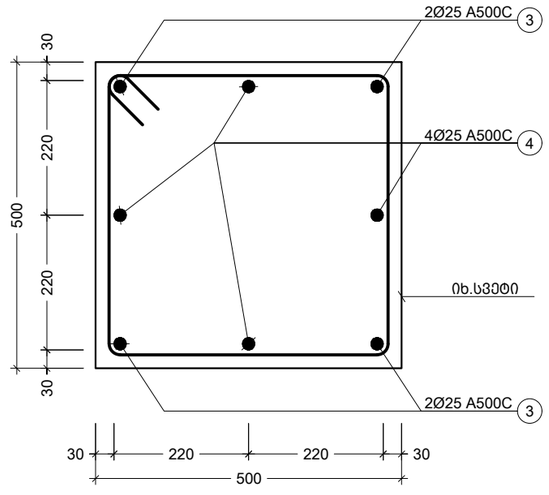

f
S - 108

კვეთი
Scale: 1:10

პოზ. №	ესკიზი	L მმ
1	2350; 300; 300	2950
2	R=4d; 3200; 400	3600
3	R=4d; 6100; 400	6500
4	R=4d; 4500; 400	4900
1.1	860; 860; 760; 760	3240
1.2	760; 100; 100	960
1.3	540; 540; 440; 440	1960

შენიშვნა:
NOTE:

No	Date	Revision	Issued by
----	----	----	----
----	----	----	----
----	----	----	----
----	----	----	----
----	----	----	----
----	----	----	----

სიტუაციური სქემა
KEY PLAN

მისამართი
ADDRESS
თბილისი, გრ. ლორთქიფანიძის ქ. №15ბ; ს/კ 01.19.34.002.178

პროექტი
PROJECT
დასტას საწყობი №3

ნახაზი
DRWG.
კვეთი e; f; ესკიზები

CUBICON
DESIGN & BUILDING ENGINEERING
შპს "კუბიკონი", თბილისი, გარშავ გელოვანის გამზ. 13
ტელ: (+995 591) 116444 www.cubicon.ge

პრ. მთავარი კონსტრ. :	შესრულა: ISSUED BY: NP	შეამოწმა APPROVED BY: GT
	ფაილი FILE FDN. SECT	პროექტის №: PROJECT No 29I19
	ფორმატი PAPER SIZE A3	მასშტაბი SCALE 1:10
ნახ.კოდი DRWG. No S - 109	კორექტ. REVISION 00	სტადია STATUS T.D.

23.04.2020

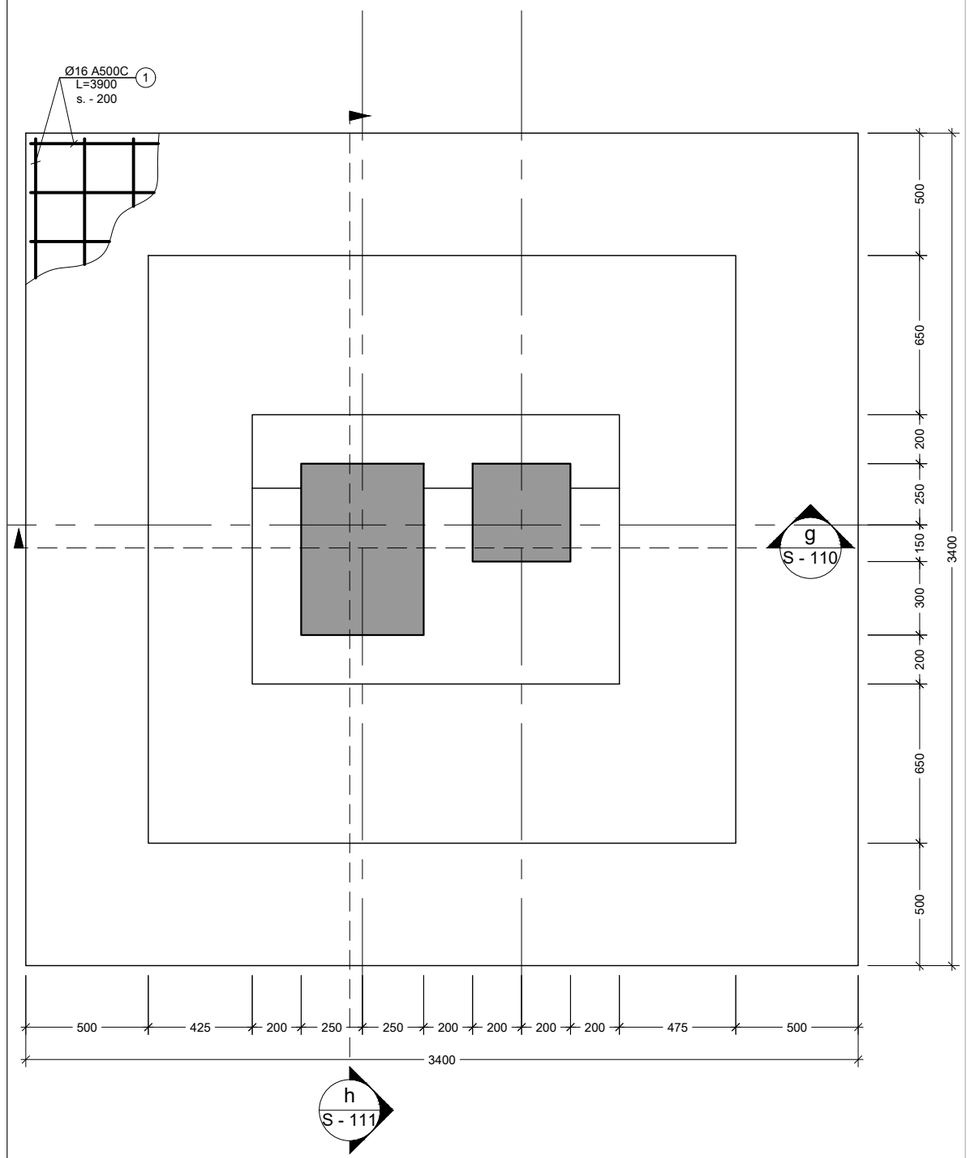

3
S - 105
S.F.
Scale: 1:25

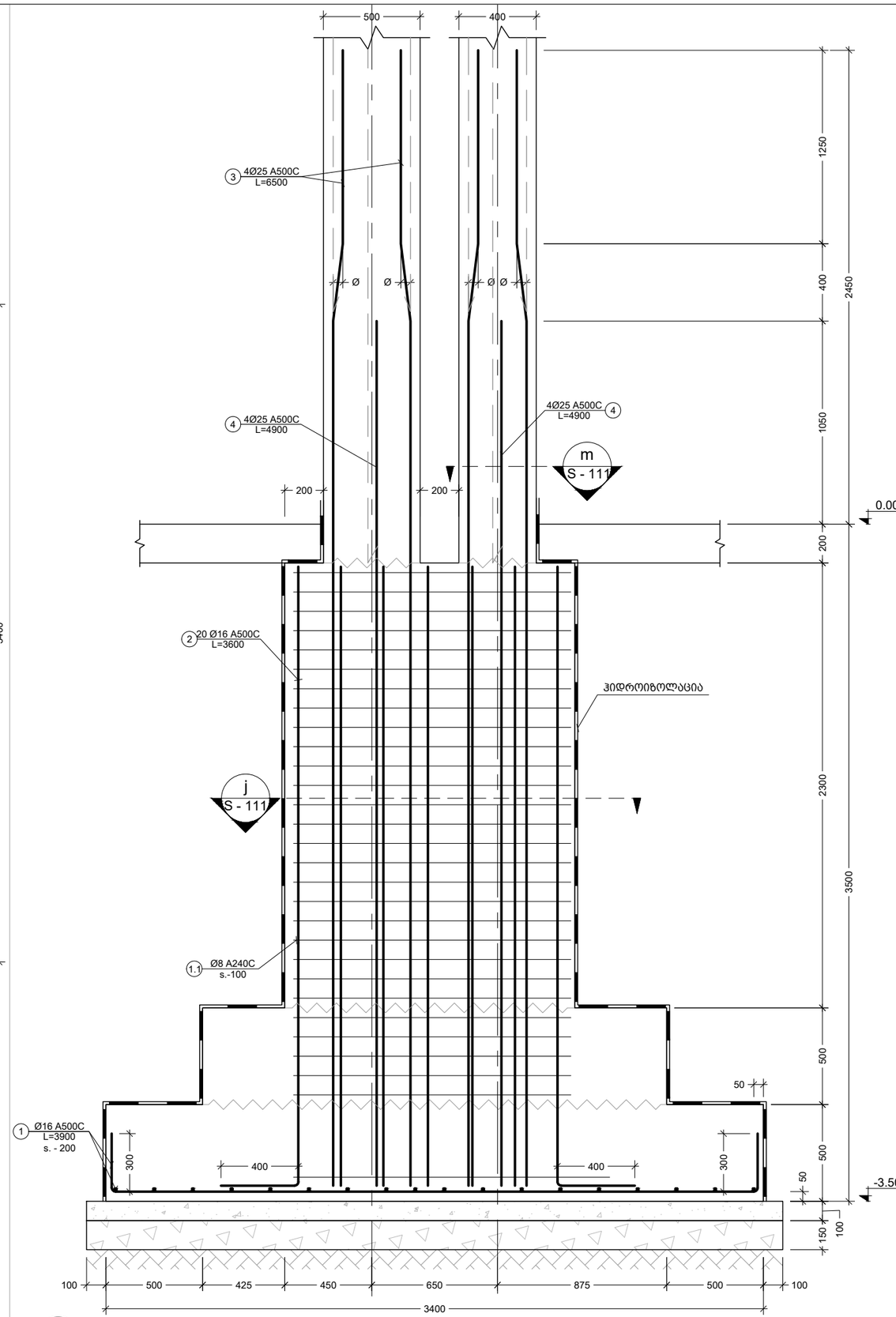

g
-
კვეთი
Scale: 1:25

შენიშვნა:
NOTE:

1. ქვაბულის ძირის ნიშნული დაზუსტდეს ადგილზე.

No	Date	Revision	Issued by
----	----	----	----
----	----	----	----
----	----	----	----
----	----	----	----
----	----	----	----

სიტუაციური სქემა
KEY PLAN

მისამართი
ADDRESS
თბილისი, გრ. ლორთქიფანიძის ქ. №15ბ; ს/კ 01.19.34.002.178

პროექტი
PROJECT
დასტას საწყობი №3

ნახაზი
DRWG.
S.F.-3

CUBICON
DESIGN & BUILDING ENGINEERING
შპს "კუბიკონი", თბილისი, მარშალ გელოვანის გამზ. 13
ტელ: (+995 591) 116444 www.cubicon.ge

პრ. მთავარი კონსტრ. :

შესრულა: ISSUED BY:	შეამოწმა APPROVED BY:
NP	GT
ფაილი FILE FDN. SECT	პროექტის №: PROJECT No 29I19
ფორმატი PAPER SIZE A3	მასშტაბი SCALE 1:25
ნახ.კოდი DRWG. No S - 110	კორექტ. REVISION 00	სტადია STATUS T.D.

23.04.2020

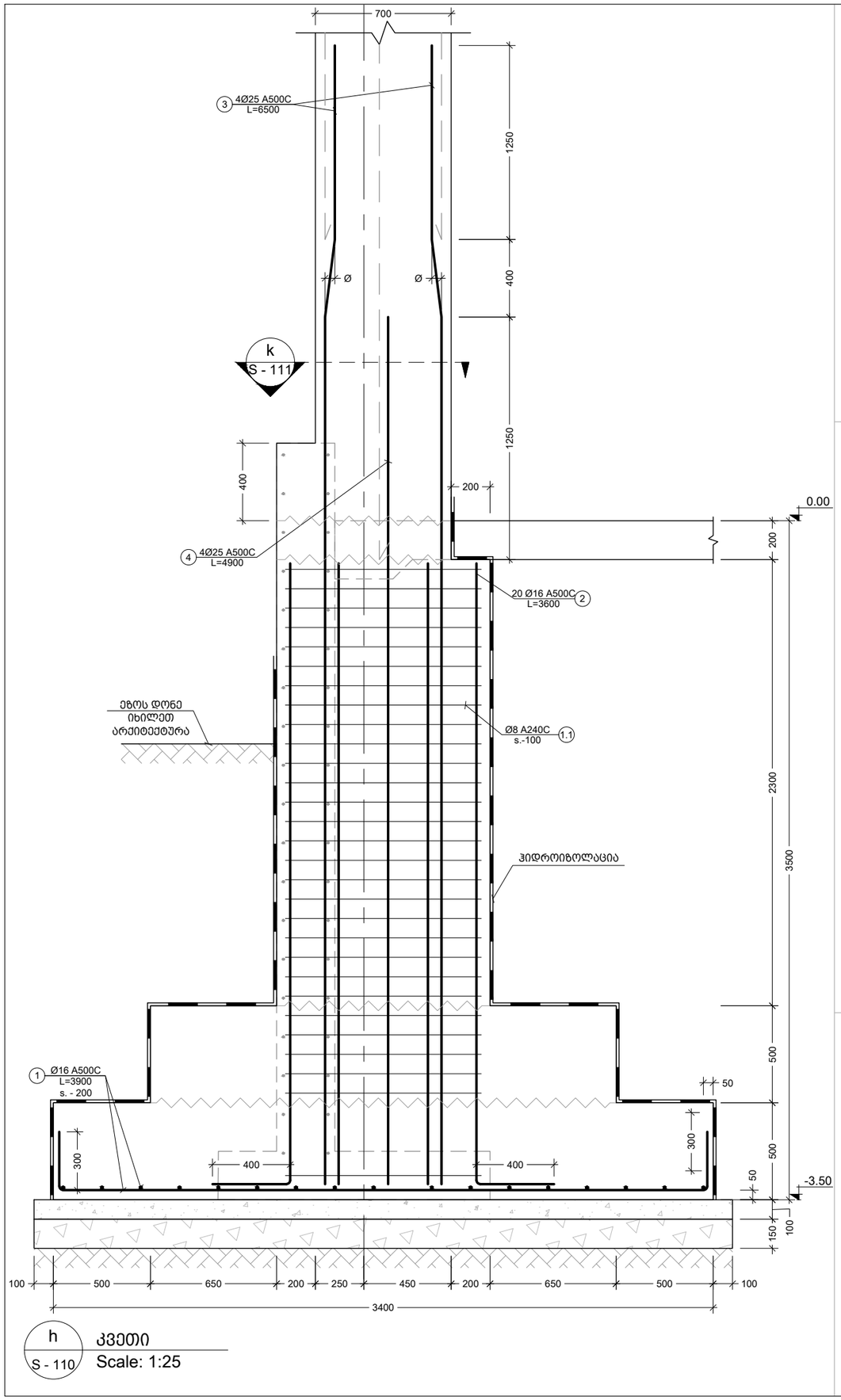

h
S - 110
ᲙᲕᲔᲗᲘ
Scale: 1:25

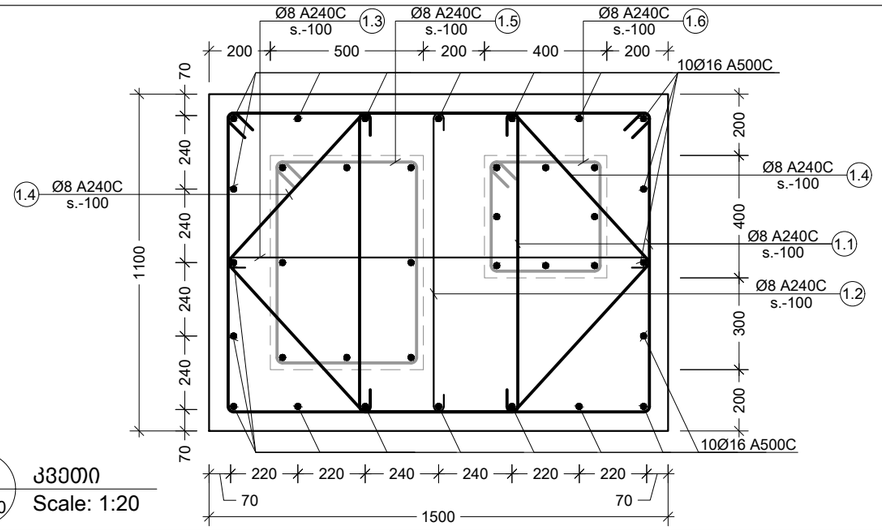

j
S - 110
ᲙᲕᲔᲗᲘ
Scale: 1:20

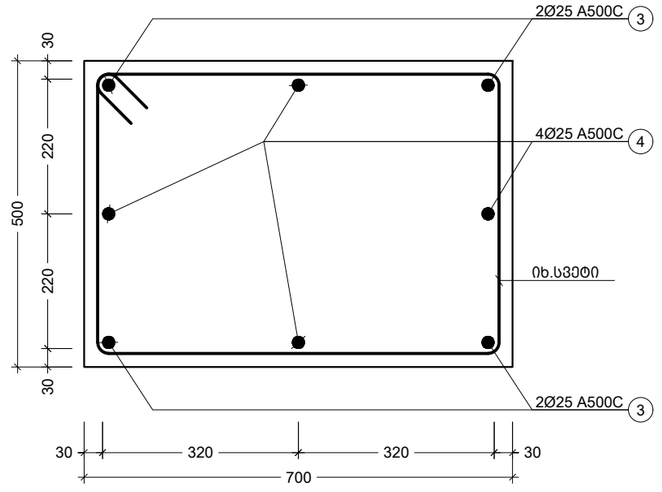

k
S - 110
ᲙᲕᲔᲗᲘ
Scale: 1:10

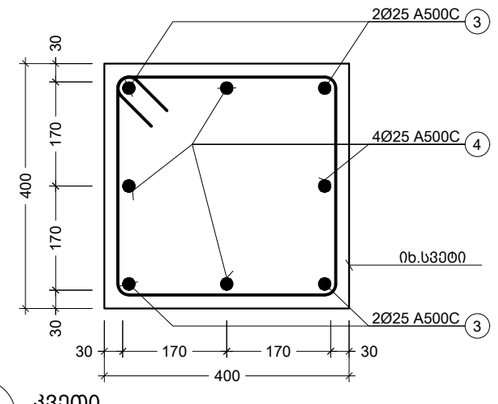

m
S - 110
ᲙᲕᲔᲗᲘ
Scale: 1:10

პოზ. №	ᲔᲡᲙᲘᲖᲘ	L მმ
1	3300 / 300 / 300	3900
2	R=4d / 3200 / 400	3600
3	R=4d / 6100 / 400	6500
4	R=4d / 4500 / 400	4900
1.1	1030 / 1060 / 960 / 930	3980
1.2	960 / 100 / 100	1160
1.3	1360 / 100 / 100	1560
1.4	100 / 100 / 680 / 680	1520
1.5	540 / 740 / 640 / 440	2360
1.6	540 / 540 / 440 / 440	1960

შენიშვნა:
NOTE:

1. ქვაბულის ძირის ნიშნული დაზუსტდეს ადგილზე.

No	Date	Revision	Issued by
----	----	----	----
----	----	----	----
----	----	----	----
----	----	----	----
----	----	----	----

სიტუაციური სქემა
KEY PLAN

მისამართი
ADDRESS
თბილისი, გრ. ლორთქიფანიძის ქ. №15ბ; ს/კ 01.19.34.002.178

პროექტი
PROJECT
დასტას საწყობი №3

ნახაზი
DRWG.
ᲙᲕᲔᲗᲘ h; j; k; m ᲔᲡᲙᲘᲖᲔᲑᲘ

CUBICON DESIGN & BUILDING ENGINEERING
შპს "კუბიკონი", თბილისი, გარშარ გელოვანის ბაღ. 13
ტელ: (+995 591) 116444 www.cubicon.ge

პრ. მთავარი კონსტრ. :	შესრულა: ISSUED BY: NP	შეამოწმა APPROVED BY: GT
	ფაილი FILE FDN. SECT	პროექტის №: PROJECT No 2919
	ფორმატი PAPER SIZE A3	მასშტაბი SCALE 1:10
ნახ.კოდი DRWG. No S - 111	კორექტ. REVISION 00	სტადია STATUS T.D.

23.04.2020

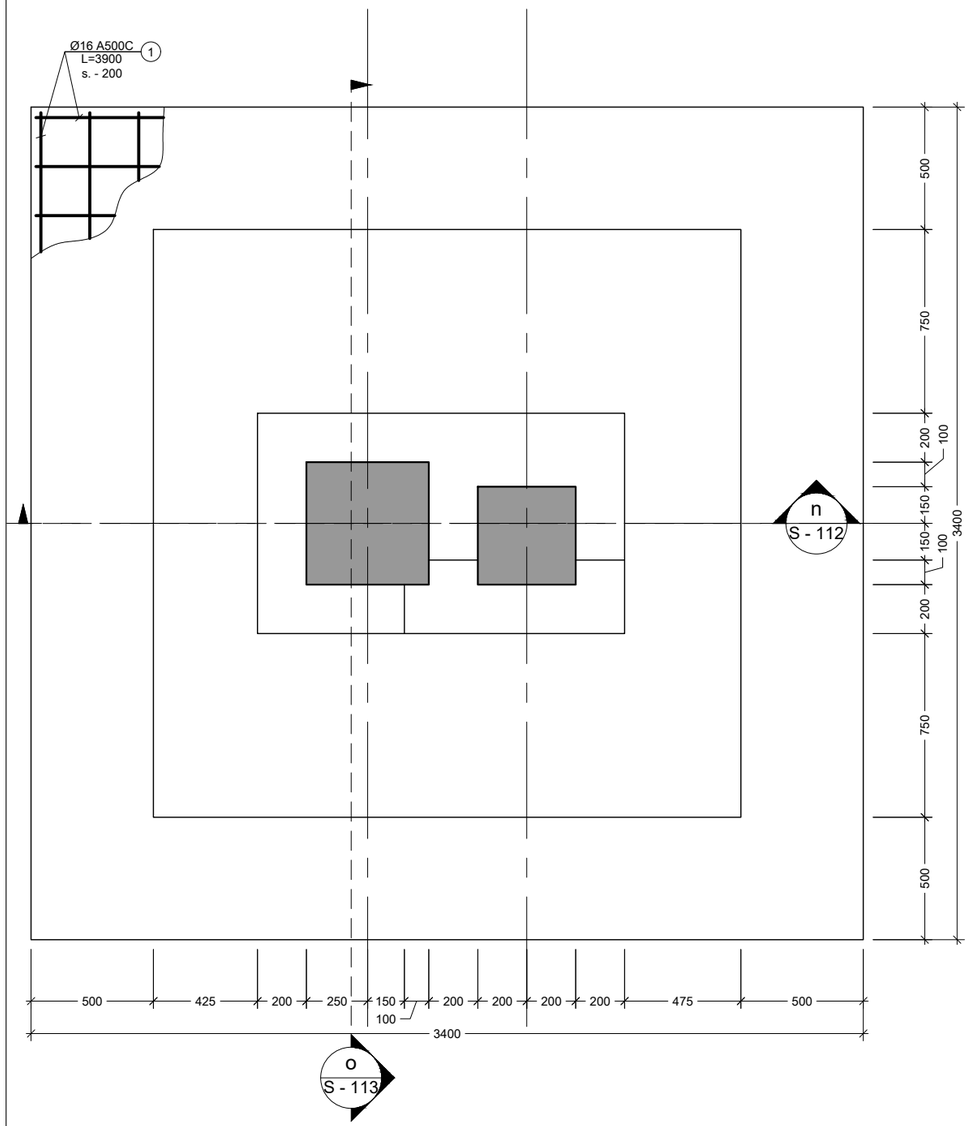

4
S - 105
S.F.
Scale: 1:25

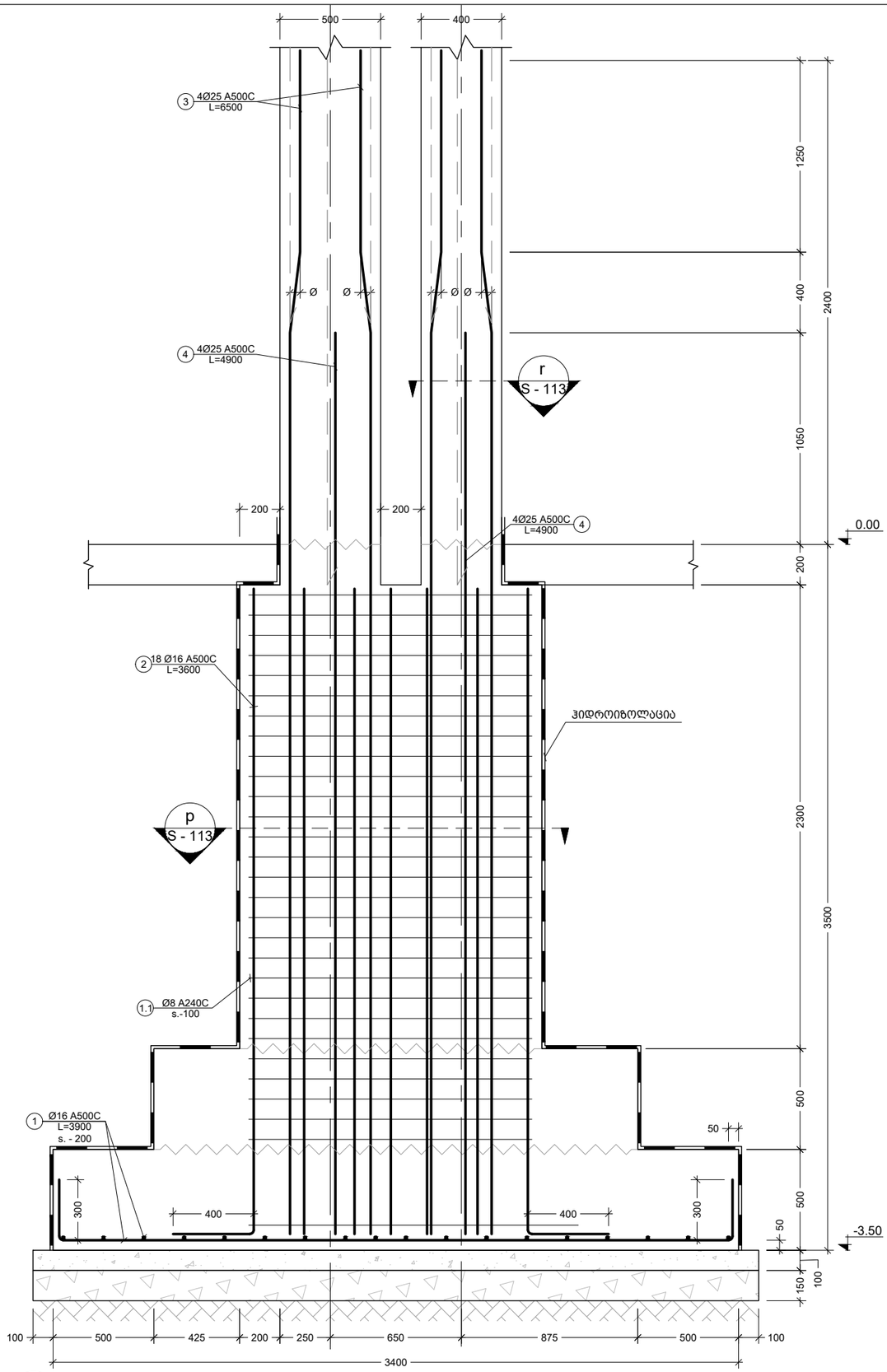

n
-
კვეთი
Scale: 1:25

შენიშვნა:
NOTE:

1. ქვაბულის ძირის ნიშნული დაზუსტდეს ადგილზე.

----	----	----	----
----	----	----	----
----	----	----	----
----	----	----	----
----	----	----	----
No	Date	Revision	Issued by

სიტუაციური სქემა
KEY PLAN

მისამართი
ADDRESS
თბილისი, გრ. ლორთქიფანიძის ქ. №15ბ; ს/კ 01.19.34.002.178

პროექტი
PROJECT
დასტას საწყობი №3

ნახაზი
DRWG.
S.F.-4

CUBICON DESIGN & BUILDING ENGINEERING
შპს "კუბიკონი", თბილისი, მარშალ გელოვანის გამზ. 13
ტელ: (+995 591) 116444 www.cubicon.ge

პრ. მთავარი კონსტრ. :	შესრულა: ISSUED BY: NP	შეამოწმა APPROVED BY: GT
	ფაილი FILE FDN. SECT	პროექტის №: PROJECT No 29I19
	ფორმატი PAPER SIZE A3	მასშტაბი SCALE 1:25
ნახ.კოდი DRWG. No S - 112	კორექტ. REVISION 00	სტადია STATUS T.D.

23.04.2020

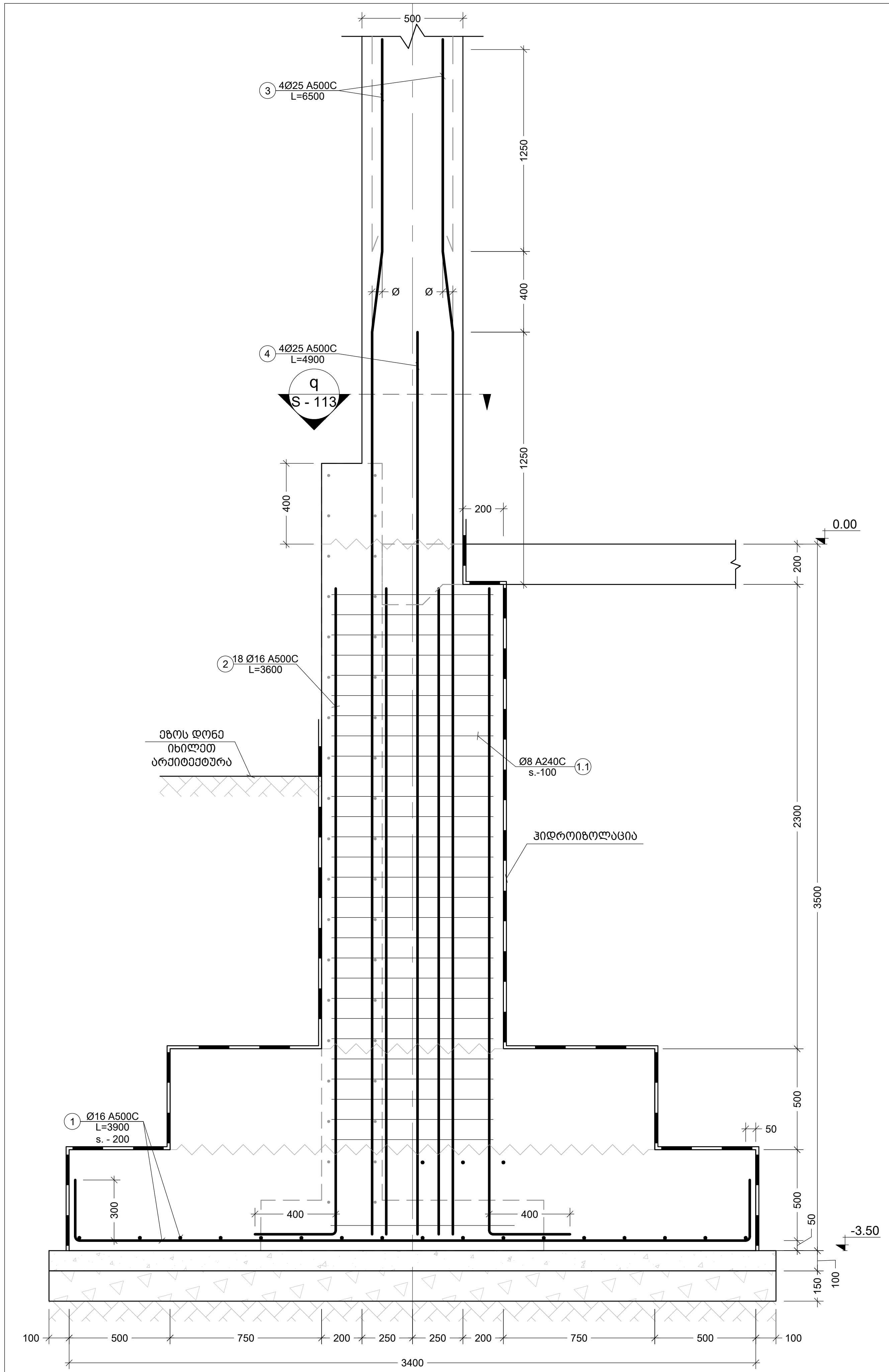

o S - 112 კვეთი Scale: 1:25

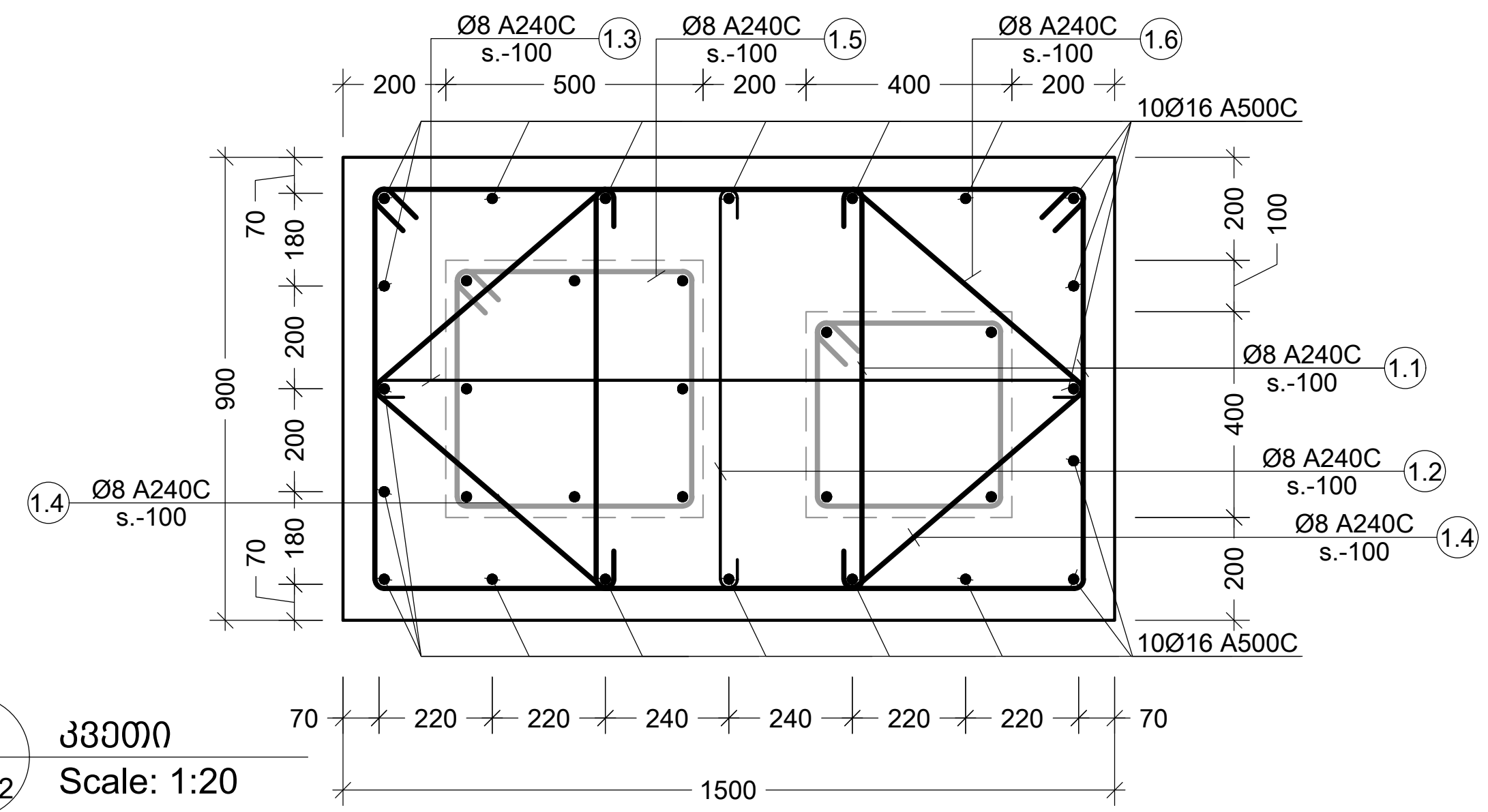

p S - 112 კვეთი Scale: 1:20

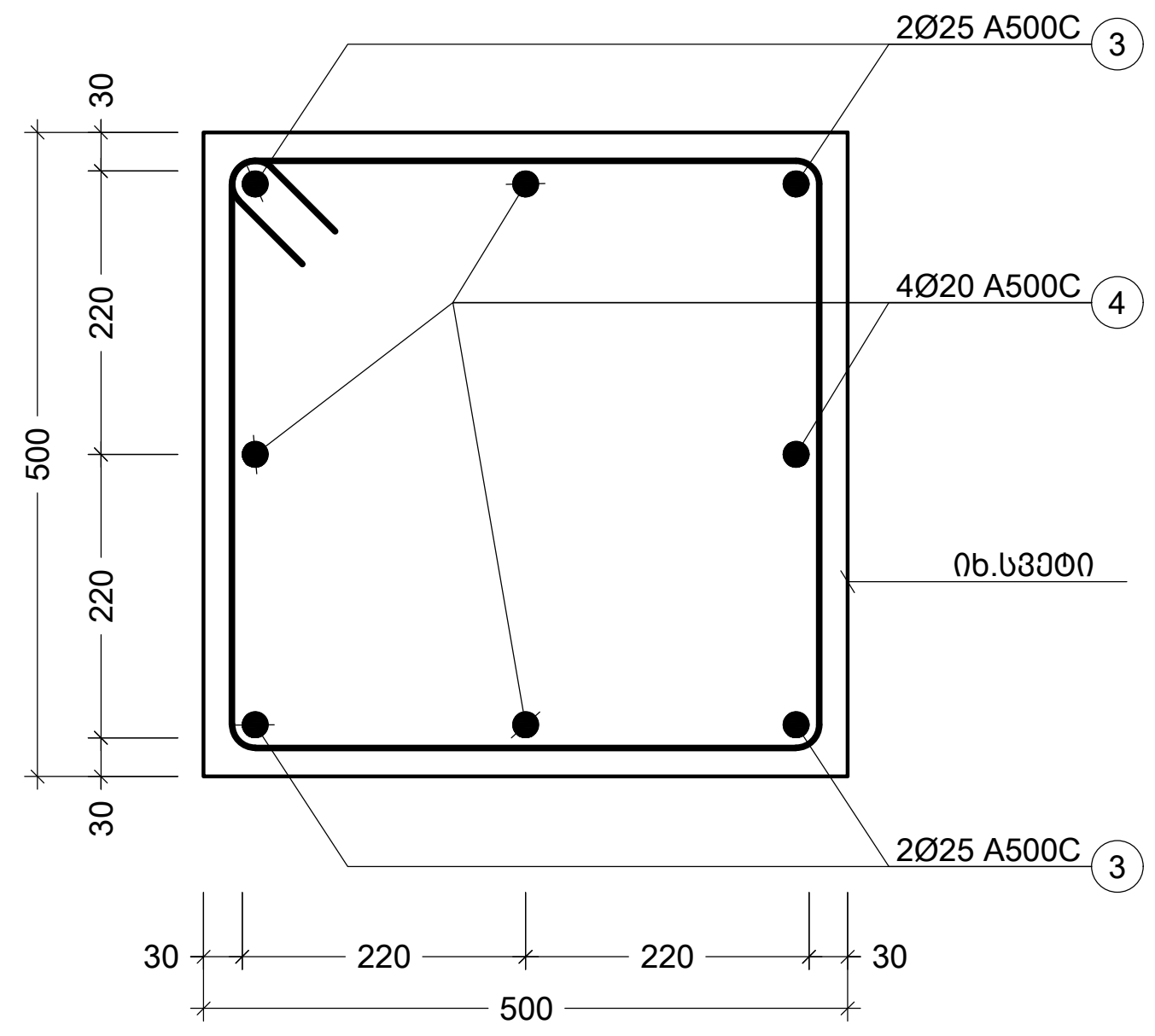

q S - 112 კვეთი Scale: 1:10

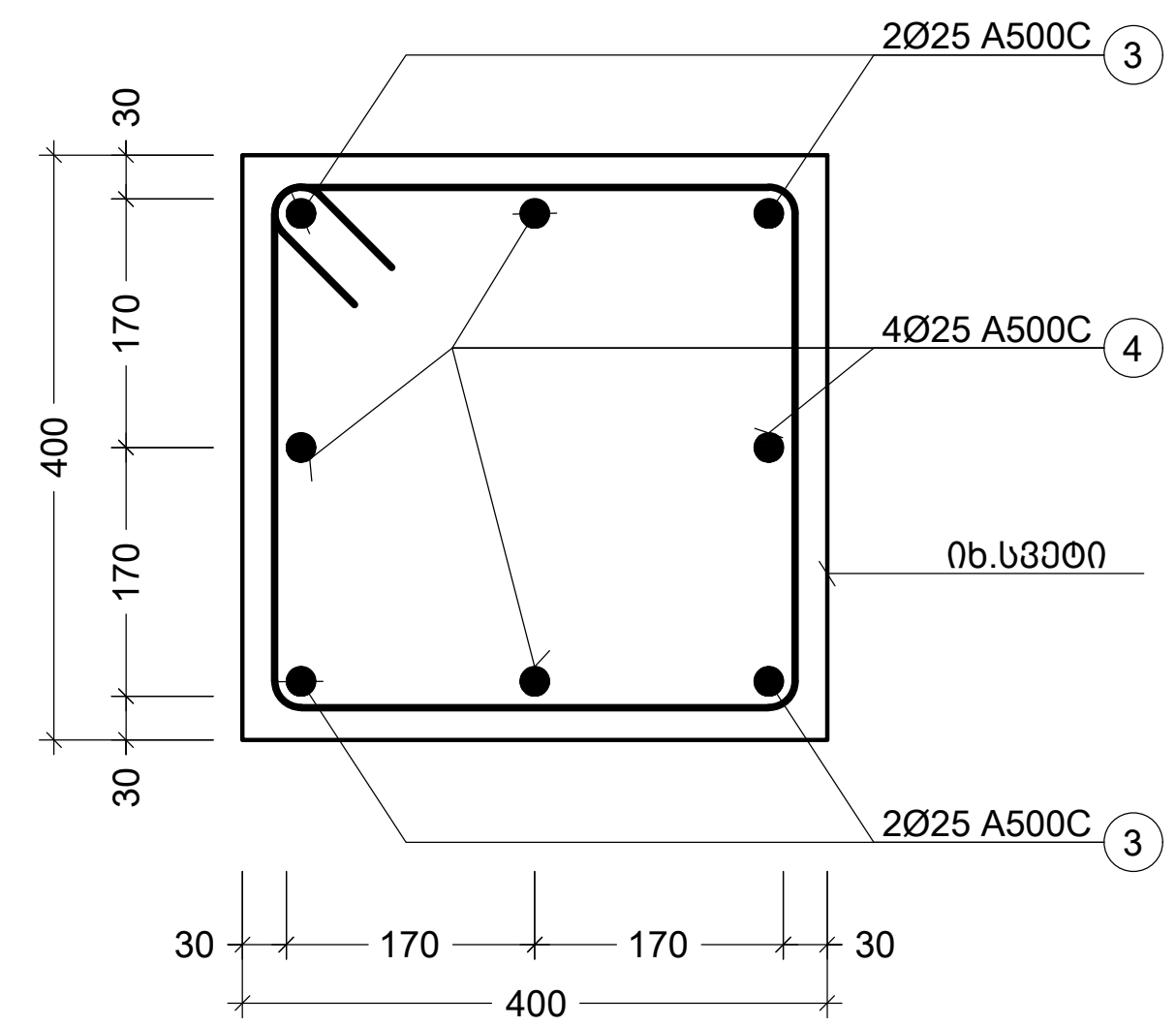

r S - 112 კვეთი Scale: 1:10

პოზ. №	ესკიზი	L მმ
1		3900
2		3600
3		6500
4		4900
1.1		3580
1.2		960
1.3		1560
1.4		1380
1.5		1960
1.6		1560

შენიშვნა:
NOTE:

1. ქვაბულის ძირის ნიშნული დაზუსტდეს ადგილზე.

No	Date	Revision	Issued by
----	----	----	----
----	----	----	----
----	----	----	----
----	----	----	----
----	----	----	----

სიტუაციური სქემა
KEY PLAN

მისამართი ADDRESS: თბილისი, გრ. ლორთქიფანიძის ქ. №15ბ; ს/კ 01.19.34.002.178

პროექტი PROJECT: დასტას საწყობი №3

ნახაზი DRWG.: კვეთი o; p; q; ესკიზები

CUBICON® DESIGN & BUILDING ENGINEERING

შპს "კუბიკონი", თბილისი, მარშალ გელოვანის გამზ. 13 ტელ: (+995 591) 116444 www.cubicon.ge

მთ. მთავარი კონსტრ.:	შეასრულა: ISSUED BY: NP	შეამოწმა APPROVED BY: GT
	ფაილი FILE: FDN. SECT	პროექტის №: PROJECT No: 29I19
	ფორმატი PAPER SIZE: A3	მასშტაბი SCALE: 1:10
ნახ.კოდი DRWG. No: S - 113	რევიზ. REVISION: 00	სტატუსი STATUS: T.D.

23.04.2020

კონსტრ. დასახ.	ელემენტის დასახ.	პოზ. №	დიამეტრი ან კვეთი (მმ)	ერთეულის სიგრძე (მმ.)	რაოდენობა (ც.)	საერთო სიგრძე (მ.)	საერთო წონა (კგ.)
საძირკვლები	S.F.-1	1	Ø 16 A500C	2900	17 X 16	789	1244
		2	Ø 16 A500C	3900	13 X 16	811	1280
		3	Ø 16 A500C	3600	16 X 16	922	1454
		4	Ø 25 A500C	6500	4 X 16	416	1602
		5	Ø 25 A500C	4900	4 X 16	314	1208
		1.1	Ø 8 A240C	3640	29 X 16	1689	666
		1.2	Ø 8 A240C	1160	29 X 16	538	212
		1.3	Ø 8 A240C	960	29 X 16	445	176
		1.4	Ø 8 A240C	2360	15 X 16	566	223
		მძიმე ბეტონი	B25	V =	8.25 X 16	= 132.0	მ³
		ბეტონის მომზადება	B15	V =	0.95 X 16	= 15.20	მ³
	S.F.-2	1	Ø 16 A500C	2900	26 X 3	226	357
		2	Ø 16 A500C	3600	16 X 3	173	273
		3	Ø 25 A500C	6500	4 X 3	78	300
		4	Ø 25 A500C	4900	4 X 3	59	226
		1.1	Ø 8 A240C	3240	29 X 3	282	111
		1.2	Ø 8 A240C	960	58 X 3	167	66
		1.3	Ø 8 A240C	1960	15 X 3	88	35
		მძიმე ბეტონი	B25	V =	5.66 X 3	= 17.0	მ³
		ბეტონის მომზადება	B15	V =	0.70 X 3	= 2.10	მ³

კონსტრ. დასახ.	ელემენტის დასახ.	პოზ. №	დიამეტრი ან კვეთი (მმ)	ერთეულის სიგრძე (მმ.)	რაოდენობა (ც.)	საერთო სიგრძე (მ.)	საერთო წონა (კგ.)
საძირკვლები	S.F.-3	1	Ø 16 A500C	3900	36 X 1	140	221
		2	Ø 16 A500C	3600	20 X 1	72	114
		3	Ø 25 A500C	6500	8 X 1	52	200
		4	Ø 25 A500C	4900	8 X 1	39	151
		1.1	Ø 8 A240C	4000	58 X 1	232	91
		1.2	Ø 8 A240C	1160	29 X 1	34	13
		1.3	Ø 8 A240C	1560	29 X 1	45	18
		1.4	Ø 8 A240C	1520	58 X 1	88	35
		1.5	Ø 8 A240C	2360	15 X 1	35	14
		1.6	Ø 8 A240C	1960	15 X 1	29	12
		მძიმე ბეტონი	B25	V =	12.80 X 1	= 12.8	მ³
		ბეტონის მომზადება	B15	V =	1.30 X 1	= 1.30	მ³
	S.F.-4	1	Ø 16 A500C	3900	36 X 1	140	221
		2	Ø 16 A500C	3600	20 X 1	72	114
		3	Ø 25 A500C	6500	8 X 1	52	200
		4	Ø 25 A500C	4900	8 X 1	39	151
		1.1	Ø 8 A240C	3580	58 X 1	208	82
		1.2	Ø 8 A240C	960	29 X 1	28	11
		1.3	Ø 8 A240C	1560	29 X 1	45	18
		1.4	Ø 8 A240C	1380	58 X 1	80	32
		1.5	Ø 8 A240C	1960	15 X 1	29	12
		1.6	Ø 8 A240C	1560	15 X 1	23	9
		მძიმე ბეტონი	B25	V =	12.10 X 1	= 12.1	მ³
		ბეტონის მომზადება	B15	V =	1.30 X 1	= 1.30	მ³

შენიშვნა:
NOTE:

No	Date	Revision	Issued by
----	----	----	----
----	----	----	----
----	----	----	----
----	----	----	----
----	----	----	----

სიტუაციური სქემა
KEY PLAN

მისამართი
ADDRESS
თბილისი, გრ. ლორთქიფანიძის ქ. №15ბ; ს/კ 01.19.34.002.178

პროექტი
PROJECT
დასტას საწყობი №3

ნახაზი
DRWG.
საძირკვლების სპეციფიკაცია

CUBICON DESIGN & BUILDING ENGINEERING
შპს "კუბიკონი", თბილისი, გარშავ გელოვანის გამზ. 13
ტელ: (+995 591) 116444 www.cubicon.ge

პრ. მთავარი კონსტრ. :	შეასრულა: ISSUED BY:	შეამოწმა APPROVED BY:
	NP	GT
	ფაილი FILE FDN. SECT	პროექტის №: PROJECT No 29I19
	ფორმატი PAPER SIZE A3	მასშტაბი SCALE ----
ნახ.კოდი DRWG. No S - 114	კორექტ. REVISION 00	სტადია STATUS T.D.

23.04.2020

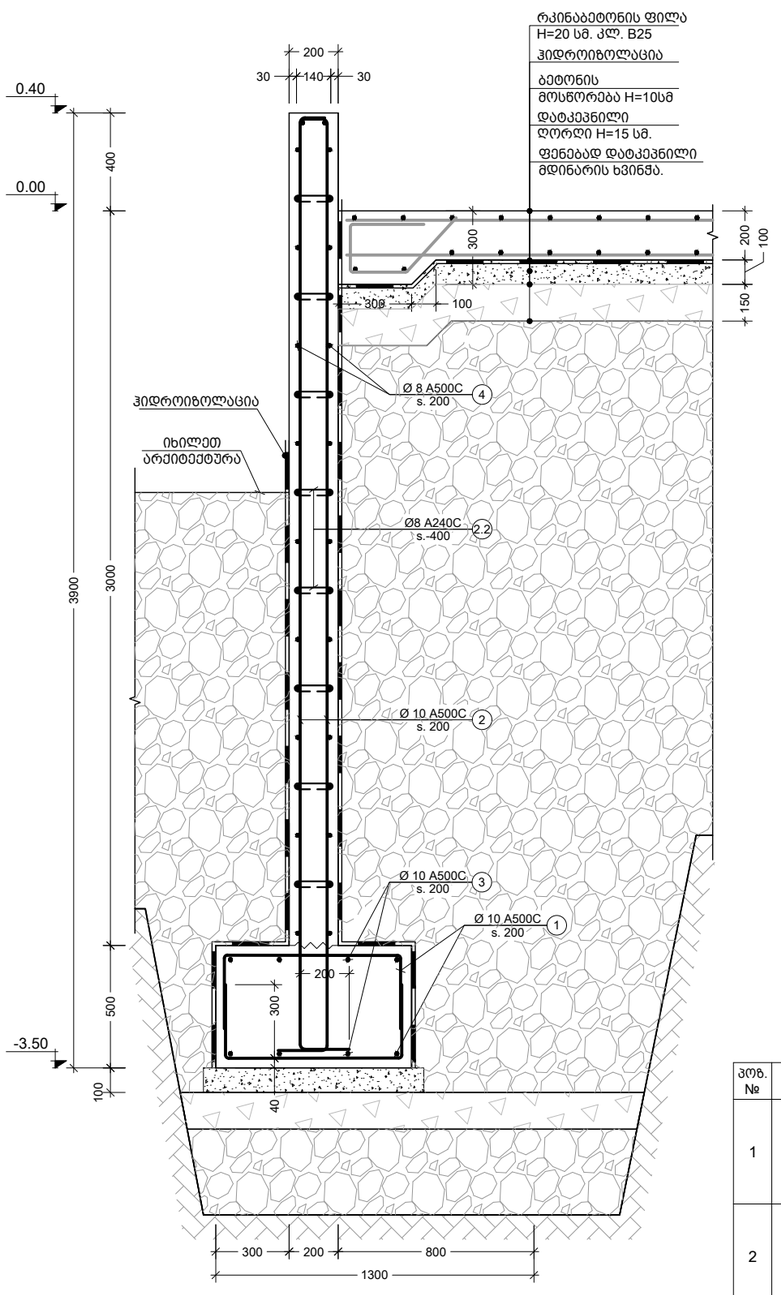

პოზ. №	ესკიზი	L მმ
1	700; 300; 300	1300
2	100; 3800; 300	4200
2.2	150; 100; 100	350

ბეტონის მომზადება
H=5 სმ. კლ. B15
დატკეპნილი
ღორღი H=15 სმ.
ფენებად დატკეპნილი
მდინარის ხვინჭა

2
S - 105
R.C.W.
Scale: 1:25

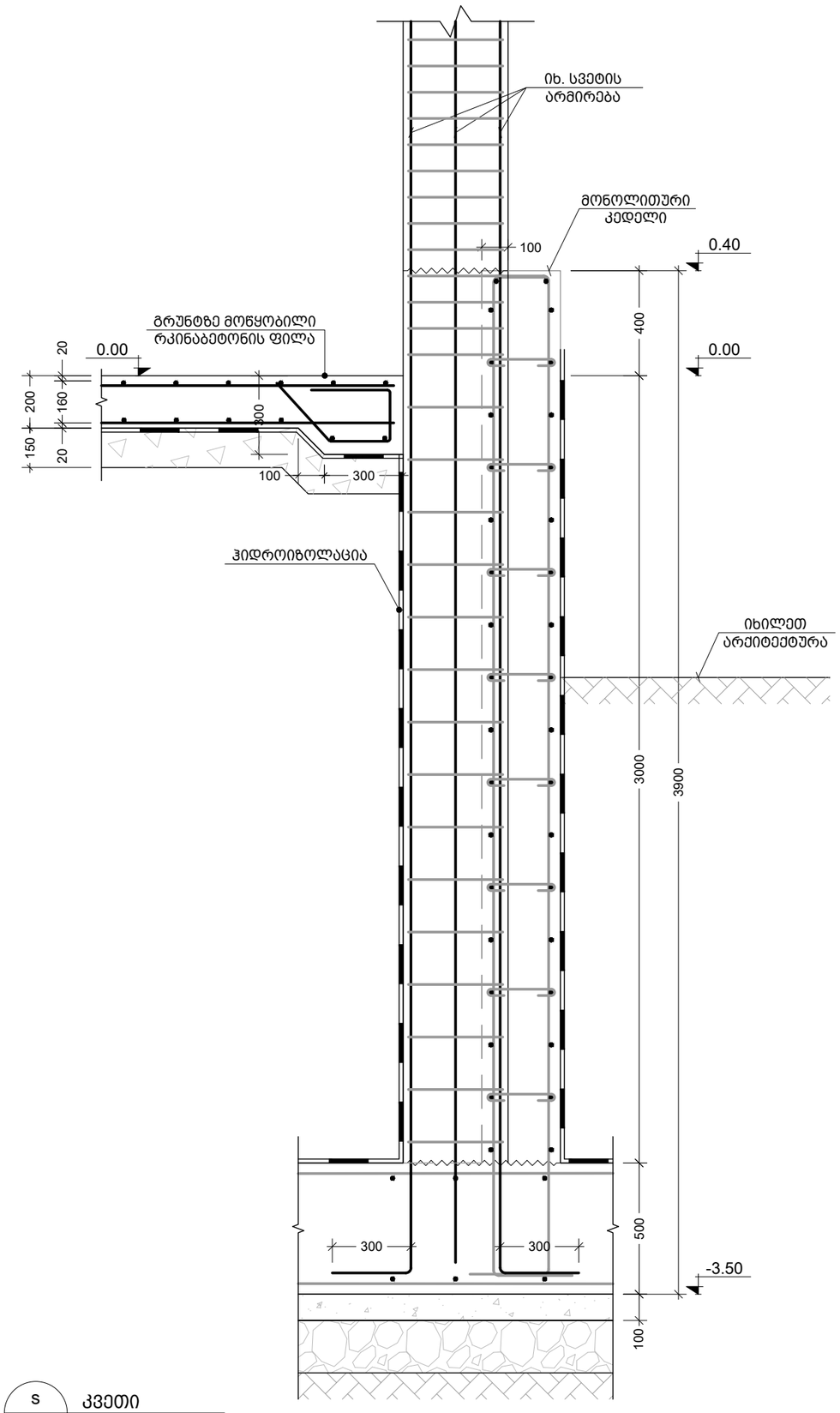

s
S - 105
კვეთი
Scale: 1:20

შენიშვნა:
NOTE:

1. ქვაბულის ძირის ნიშნული დაზუსტდეს ადგილზე.

----	----	----	----
----	----	----	----
----	----	----	----
----	----	----	----
----	----	----	----
No	Date	Revision	Issued by

სიტუაციური სქემა
KEY PLAN

მისამართი
ADDRESS
თბილისი, გრ. ლორთქიფანიძის
ქ. №15ბ; ს/კ 01.19.34.002.178

პროექტი
PROJECT
დასტას საწყობი №3

ნახაზი
DRWG.
R.C.W.-2; კვეთი s

CUBICON
DESIGN & BUILDING ENGINEERING
შპს "კუბიკონი", თბილისი, გარშავა გელოვანის გამზ. 13
ტელ: (+995 591) 116444 www.cubicon.ge

პრ. მთავარი კონსტრ. :	შესრულა: ISSUED BY: NP	შეამოწმა APPROVED BY: GT
	ფაილი FILE FDN. SECT	პროექტის №: PROJECT No 29I19
	ფორმატი PAPER SIZE A3	მასშტაბი SCALE 1:20
ნახ.კოდი DRWG. No S - 116	კორექტ. REVISION 00	სტადია STATUS T.D.

23.04.2020

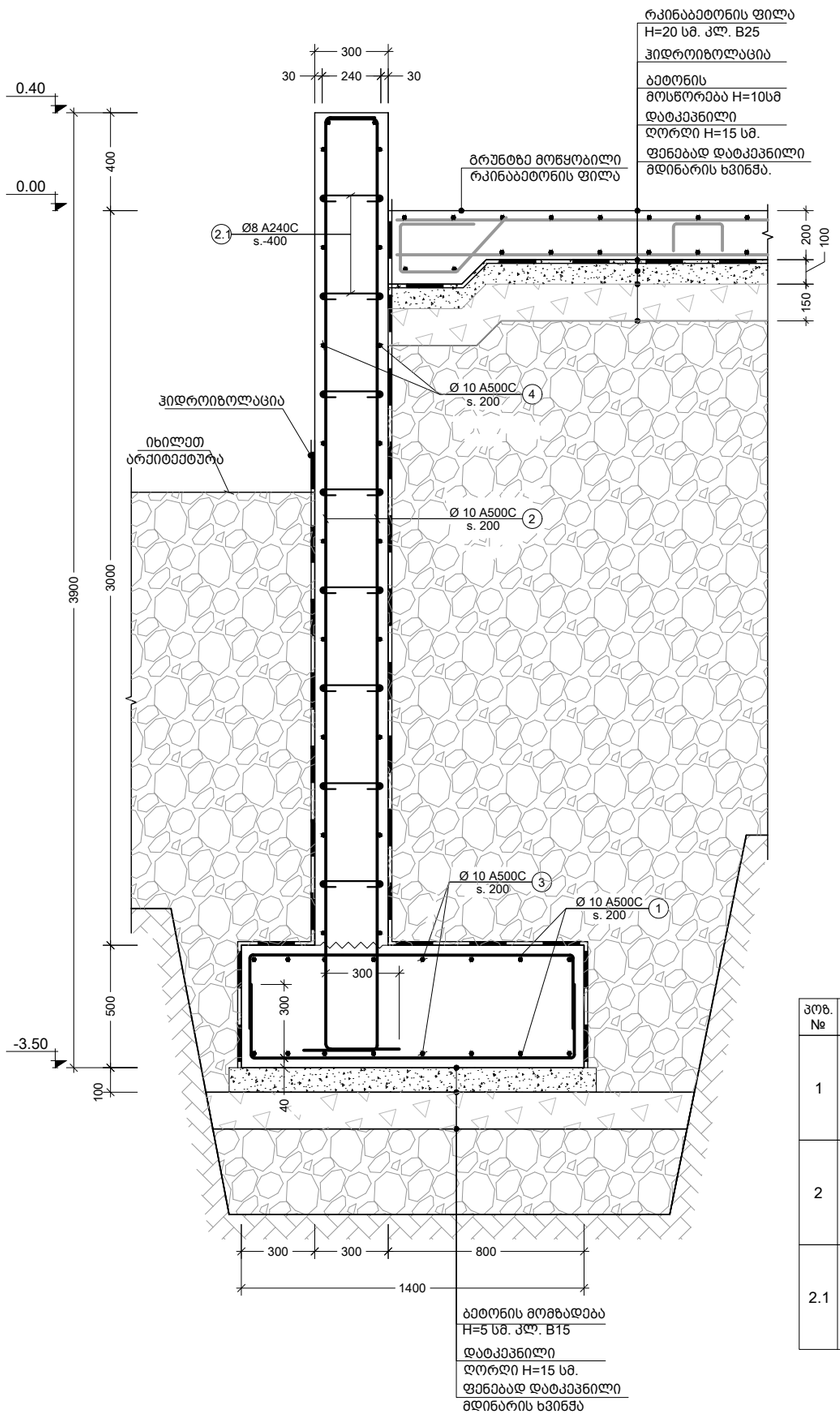

პოზ. №	ესკიზი	L მმ
1	1300 / 300 / 300	1900
2	200 / 3800 / 300	4300
2.1	250 / 100 / 100	450

1
S - 105
R.C.W.
Scale: 1:25

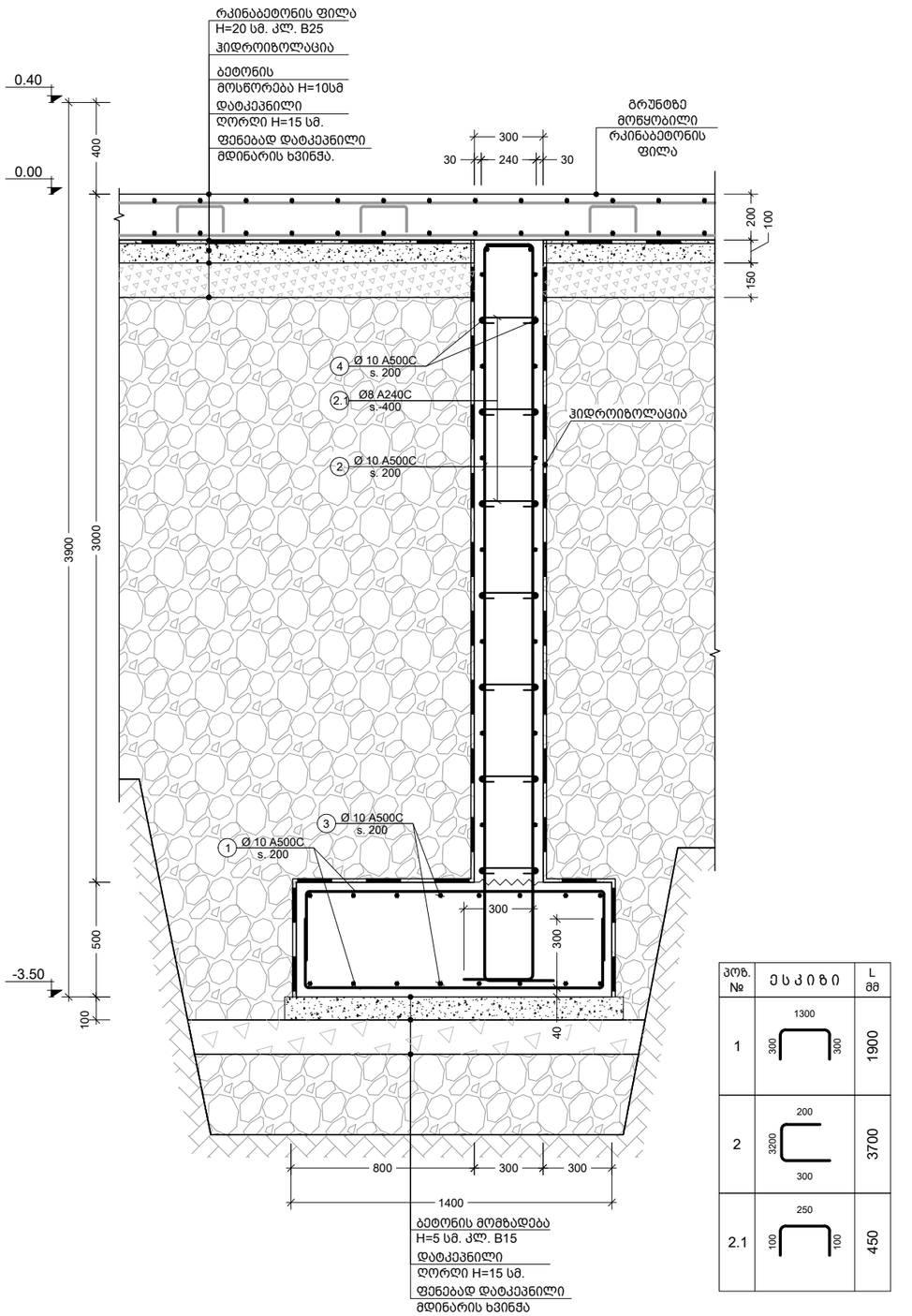

პოზ. №	ესკიზი	L მმ
1	1300 / 300 / 300	1900
2	200 / 3200 / 300	3700
2.1	250 / 100 / 100	450

1'
S - 105
R.C.W.
Scale: 1:25

შენიშვნა:
NOTE:

1. ქვაბულის ძირის ნიშნული დაზუსტდეს ადგილზე.

----	----	----	----
----	----	----	----
----	----	----	----
----	----	----	----
----	----	----	----
No	Date	Revision	Issued by

სიტუაციური სქემა
KEY PLAN

მისამართი ADDRESS: თბილისი, გრ. ლორთქიფანიძის ქ. №15ბ; ს/კ 01.19.34.002.178

პროექტი PROJECT: დასტას საწყობი №3

ნახაზი DRWG.: R.C.W.-1; R.C.W.-1'

CUBICON DESIGN & BUILDING ENGINEERING
შპს "კუბიკონი", თბილისი, მარშალ გელოვანის გამზ. 13
ტელ: (+995 591) 116444 www.cubicon.ge

პრ. მთავარი კონსტრ. :

შესრულა: ISSUED BY: NP	შეამოწმა APPROVED BY: GT
ფაილი FILE FDN. SECT	პროექტის №: PROJECT No 29I19
ფორმატი PAPER SIZE A3	მასშტაბი SCALE 1:25
ნახ.კოდი DRWG. No S - 115	კორექტ. REVISION 00
	სტადია STATUS T.D.

23.04.2020

კონსტრ. დასახ.	ელემენტის დასახ.	პოზ. №	დიამეტრი ან კვეთი (მმ)		ერთეულის სიგრძე (მმ.)	რაოდენობა (ც.)		საერთო სიგრძე (მ.)	საერთო წონა (კგ.)
მონოლითური კედლები	RC.W. - 1	1	Ø 10	A500C	1900	1600 X 1		3040	1873
		2	Ø 10	A500C	4300	1600 X 1		6880	4240
		3	Ø 10	A500C	დ.ა.	-		2750	1695
		4	Ø 10	A500C	დ.ა.	-		6150	3790
		2.1	Ø 8	A240C	450	3200 X 1		1440	568
		მძიმე ბეტონი		B25	V =	200.0 X 1	=	200.00	მ³
		ბეტონის მომზადება		B15	V =	16.0 X 1	=	16.00	მ³
	RC.W. - 1'	1	Ø 10	A500C	1900	130 X 1		247	152
		2	Ø 10	A500C	3700	130 X 1		481	296
		3	Ø 10	A500C	დ.ა.	-		250	154
		4	Ø 10	A500C	დ.ა.	-		450	277
		2.1	Ø 8	A240C	450	250 X 1		113	44
		მძიმე ბეტონი		B25	V =	20.1 X 1	=	20.10	მ³
		ბეტონის მომზადება		B15	V =	2.2 X 1	=	2.20	მ³
	RC.W. - 2	1	Ø 10	A500C	1300	85 X 1		111	68
		2	Ø 10	A500C	4200	85 X 1		357	220
		3	Ø 10	A500C	დ.ა.	-		80	49
		4	Ø 10	A500C	დ.ა.	-		350	216
		2.1	Ø 8	A240C	450	170 X 1		77	30
		მძიმე ბეტონი		B25	V =	9.5 X 1	=	9.50	მ³
		ბეტონის მომზადება		B15	V =	0.9 X 1	=	0.90	მ³

შენიშვნა:
NOTE:

No	Date	Revision	Issued by
----	----	----	----
----	----	----	----
----	----	----	----
----	----	----	----
----	----	----	----

სიტუაციური სქემა
KEY PLAN

მისამართი
ADDRESS
თბილისი, გრ. ლორთქიფანიძის ქ. №15ბ; ს/კ 01.19.34.002.178

პროექტი
PROJECT
დასტას საწყობი №3

ნახაზი
DRWG.
მონოლითური კედლების სპეციფიკაცია

CUBICON DESIGN & BUILDING ENGINEERING
შპს "კუბიკონი", თბილისი, მარშალ გელოვანის გამზ. 13
ტელ: (+995 591) 116444 www.cubicon.ge

პრ. მთავარი კონსტრ. :	შეასრულა: ISSUED BY:	შეამოწმა APPROVED BY:
	NP	GT
	ფაილი FILE FDN. SECT	პროექტის №: PROJECT No 29I19
	ფორმატი PAPER SIZE A3	მასშტაბი SCALE ----
ნახ.კოდი DRWG. No S - 116	კორექტ. REVISION 00	სტადია STATUS T.D.

23.04.2020

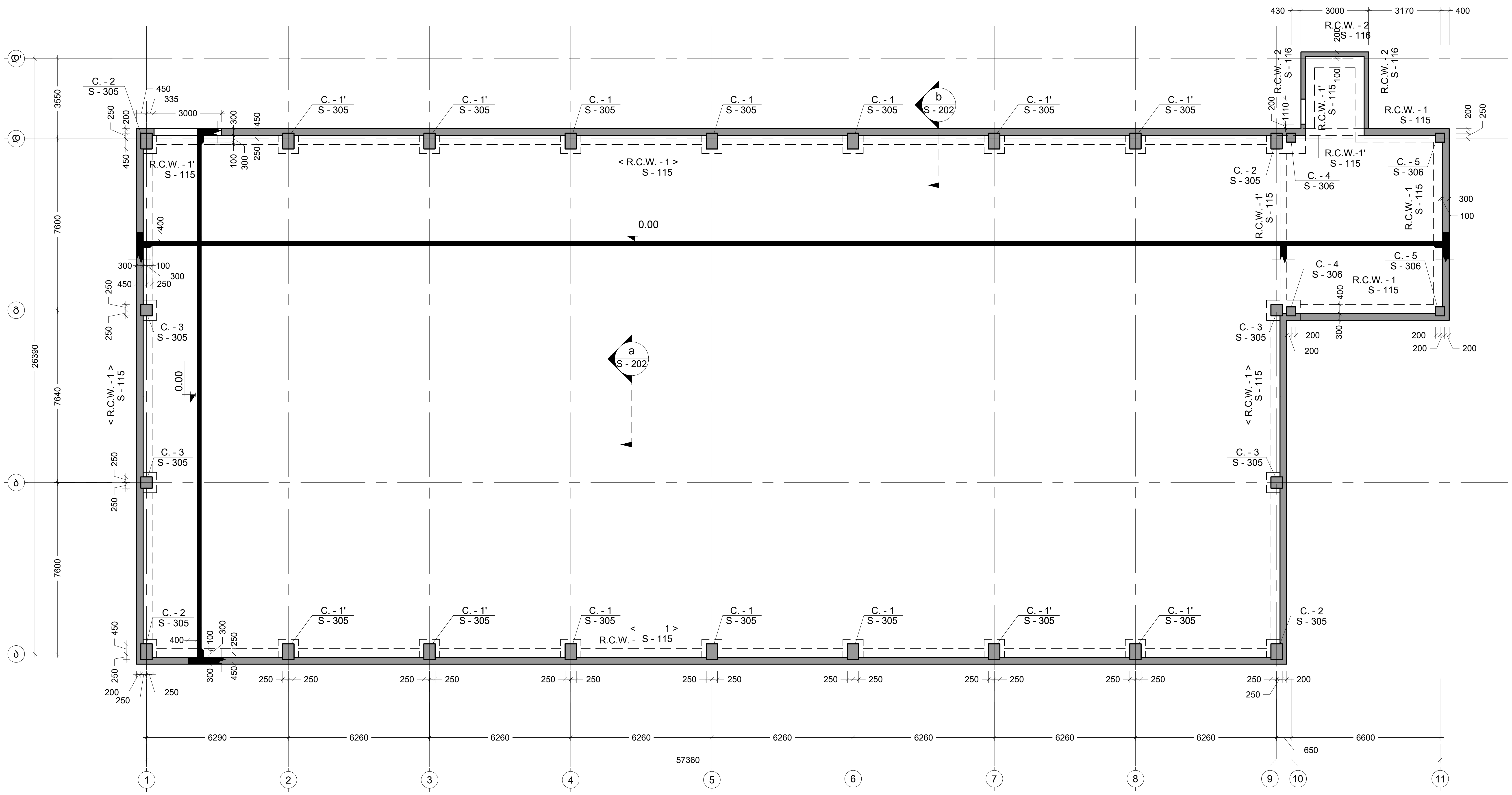

შენიშვნა:
NOTE:

No	Date	Revision	Issued by
----	----	----	----
----	----	----	----
----	----	----	----
----	----	----	----
----	----	----	----

სიტუაციური სქემა
KEY PLAN

მისამართი
ADDRESS
თბილისი, გრ. ლორთქიფანიძის
ქ. №15ბ; ს/კ 01.19.34.002.178

პროექტი
PROJECT
დასტას საწყობი №3

ნახაზი
DRWG.
გრუნტზე მოწყობილი რკ.ბ. ფილის გეგმა
0.00 ნიშნულზე

CUBICON
DESIGN & BUILDING ENGINEERING
შპს "კუბიკონი", თბილისი, მარშალ გელოვანის გამზ. 13
ტელ: (+995 591) 116444 www.cubicon.ge

პრ. მთავარი კონსტრ. :	შეასრულა: ISSUED BY: NP	შეამოწმა APPROVED BY: GT
	ფაილი FILE SL 001 FORMWORK	პროექტის №: PROJECT No 29I19
	ფორმატი PAPER SIZE A2	მასშტაბი SCALE 1:150
ნახ.კოდი DRWG. No S - 201	კორექტ. REVISION 00	სტადია STATUS T.D.

23.04.2020

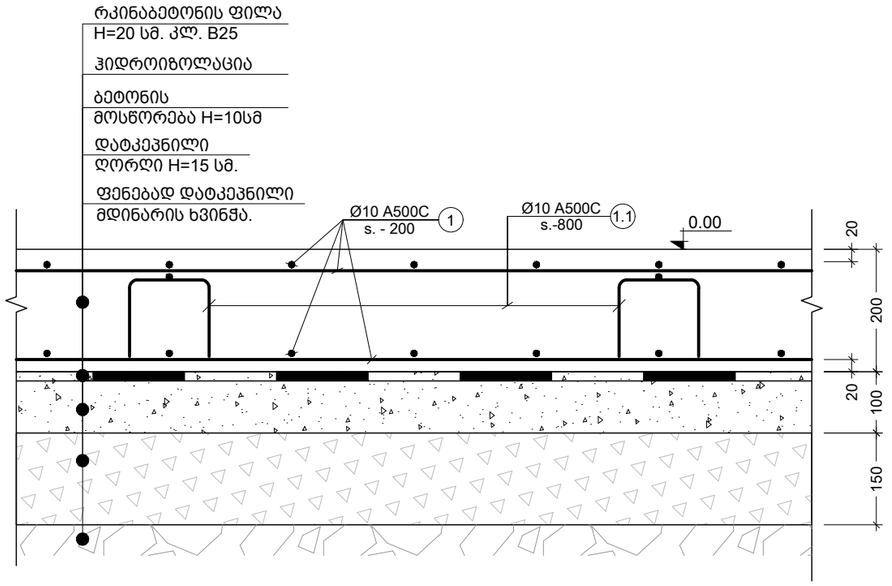

a
S - 201
კვეთი
Scale: 1:10

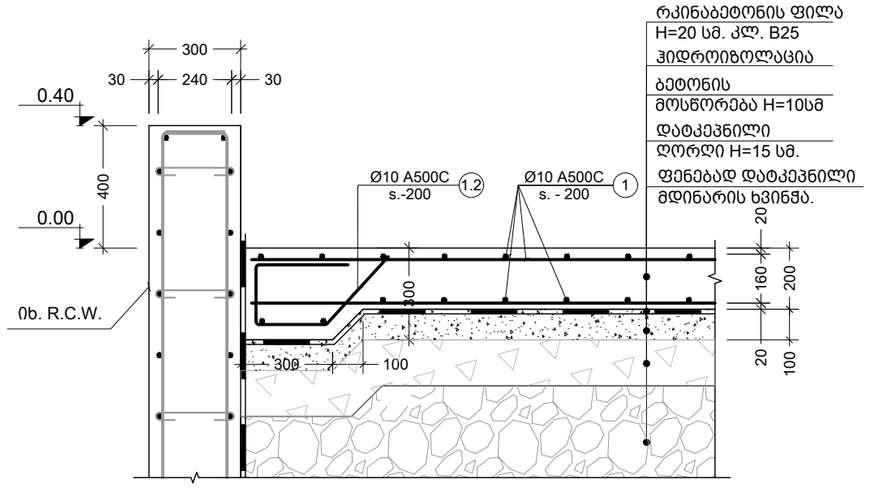

b
S - 201
კვეთი
Scale: 1:20

პოზ. №	ესკიზი	L მმ
1.1	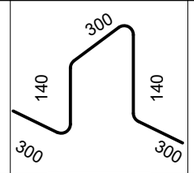	1180
1.2	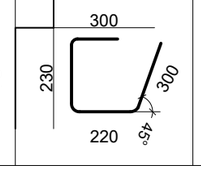	1050

კონსტრ. დასახ.	ელემენტის დასახ.	პოზ. №	დიამეტრი ან კვეთი (მმ)		ერთეულის სიგრძე (მმ.)	რაოდენობა (ც.)	საერთო სიგრძე (მ.)	საერთო წონა (კგ.)
გრუნტზე მონოლითური ფილა		1	Ø 10	A500C	დ.ა.	-	25750	15868
		1.1	Ø 8	A240C	1180	1850 X 1	2183	861
		1.2	Ø 8	A240C	1050	750 X 1	788	311
		მძიმე ბეტონი		B25	V = 252.00 X 1		= 252.0	მ³
		ბეტონის მომზადება		B15	V = 120.00 X 1		= 120.00	მ³

შენიშვნა:
NOTE:

No	Date	Revision	Issued by
----	----	----	----
----	----	----	----
----	----	----	----
----	----	----	----
----	----	----	----

სიტუაციური სქემა
KEY PLAN

მისამართი
ADDRESS
თბილისი, გრ. ლორთქიფანიძის ქ. №15ბ; ს/კ 01.19.34.002.178

პროექტი
PROJECT
დასტას საწყობი №3

ნახაზი
DRWG.
კვეთი a; b; ესკიზები

CUBICON DESIGN & BUILDING ENGINEERING
შპს "კუბიკონი", თბილისი, მარშალ გელოვანის გამზ. 13
ტელ: (+995 591) 116444 www.cubicon.ge

პრ. მთავარი კონსტრ. :

შესრულა: ISSUED BY:	შეამოწმა APPROVED BY:
NP	GT
ფაილი FILE SLAB SECT.	პროექტის №: PROJECT No 29I19
ფორმატი PAPER SIZE A3	მასშტაბი SCALE 1:10
ნახ.კოდი DRWG. No S - 202	კორექტ. REVISION 00
	სტადია STATUS T.D.

23.04.2020

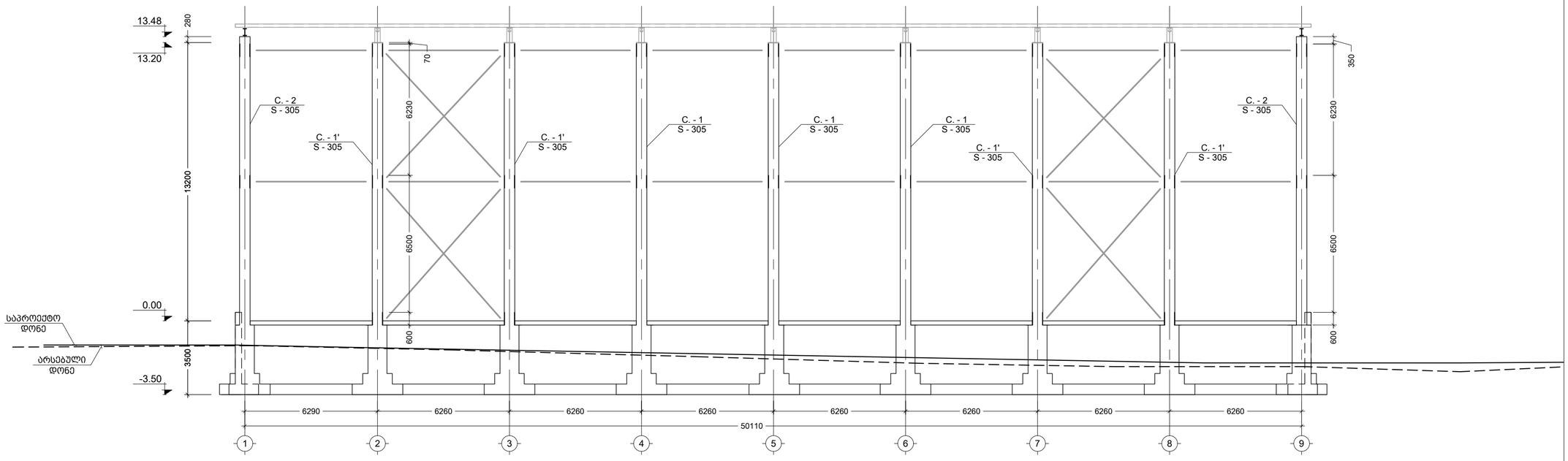

ჩარჩო ა ღერძზე
Scale: 1:150

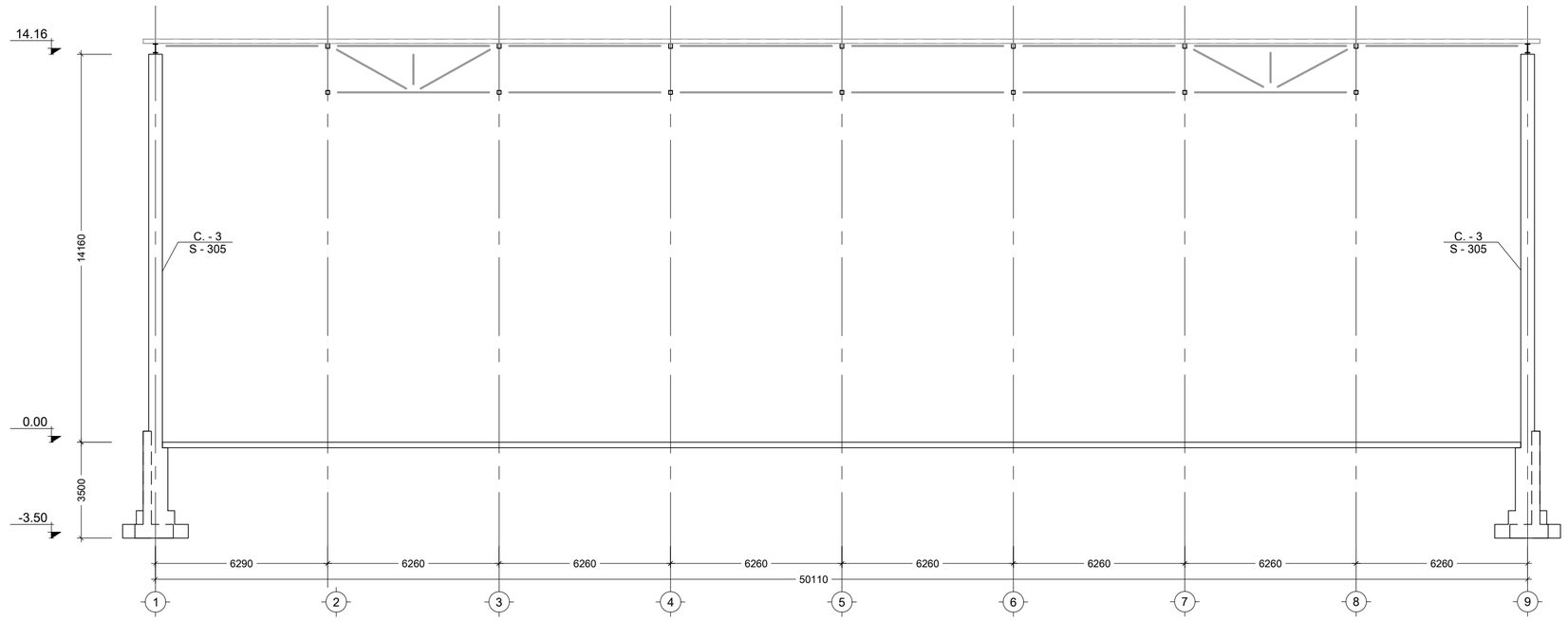

ჩარჩო ბ ღერძზე
Scale: 1:150

შენიშვნა:
NOTE:

No	Date	Revision	Issued by
----	----	----	----
----	----	----	----
----	----	----	----
----	----	----	----
----	----	----	----

სიტუაციური სქემა
KEY PLAN

მისამართი
ADDRESS
თბილისი, გრ. ლორთქიფანიძის ქ. №15ბ; ს/კ 01.19.34.002.178

პროექტი
PROJECT
დასტას საწყობი №3

ნახაზი
DRWG.
ჩარჩო ა და ბ ღერძებზე

CUBICON DESIGN & BUILDING ENGINEERING
მპს "ქუბიკონი", თბილისი, მარჯან გელოვანის ბაზმ. 13
ტელ: (+995 591) 116444 www.cubicon.ge

პრ. მთავარი კონსტრ. :	მასშტაბი: ISSUED BY: NP	მასშტაბი APPROVED BY: GT
	ფაილი FILE COLUMN	პროექტის №: PROJECT No 29I19
	ფორმატი PAPER SIZE A2	მასშტაბი SCALE 1:150
ნახ.კოდი DRWG. No S - 301	კორექტ. REVISION 00	სტატუსი STATUS T.D.

23.04.2020

შენიშვნა:
NOTE:

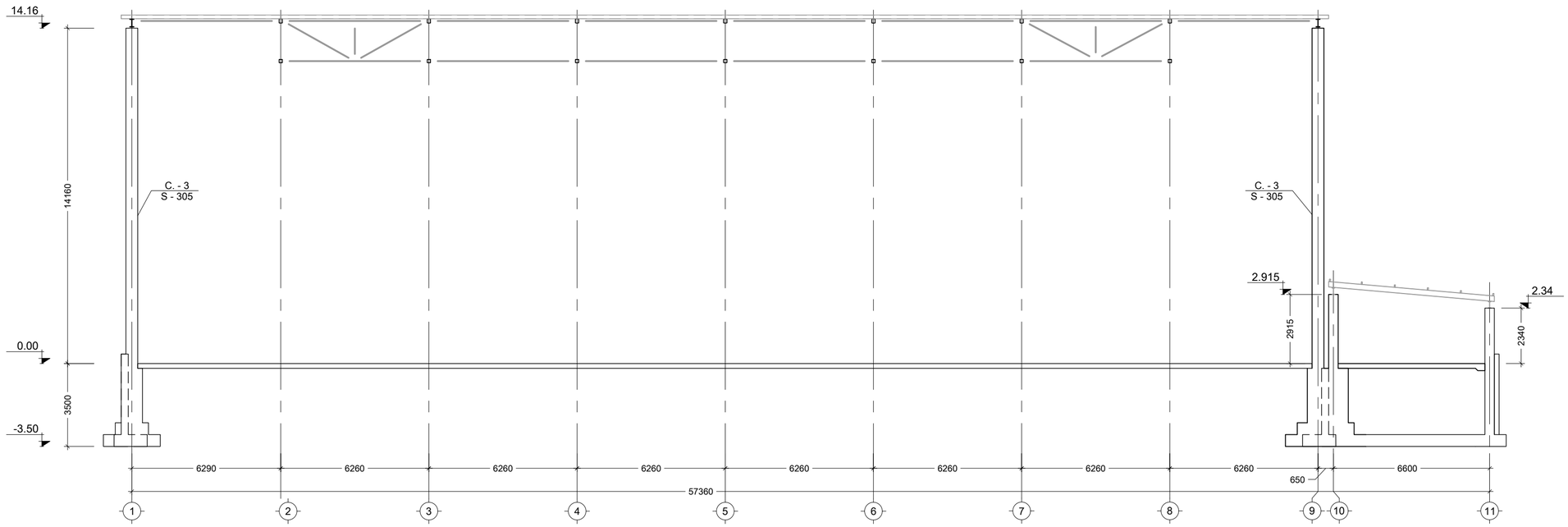

- / -
ჩარჩო გ ღერძზე
Scale: 1:150

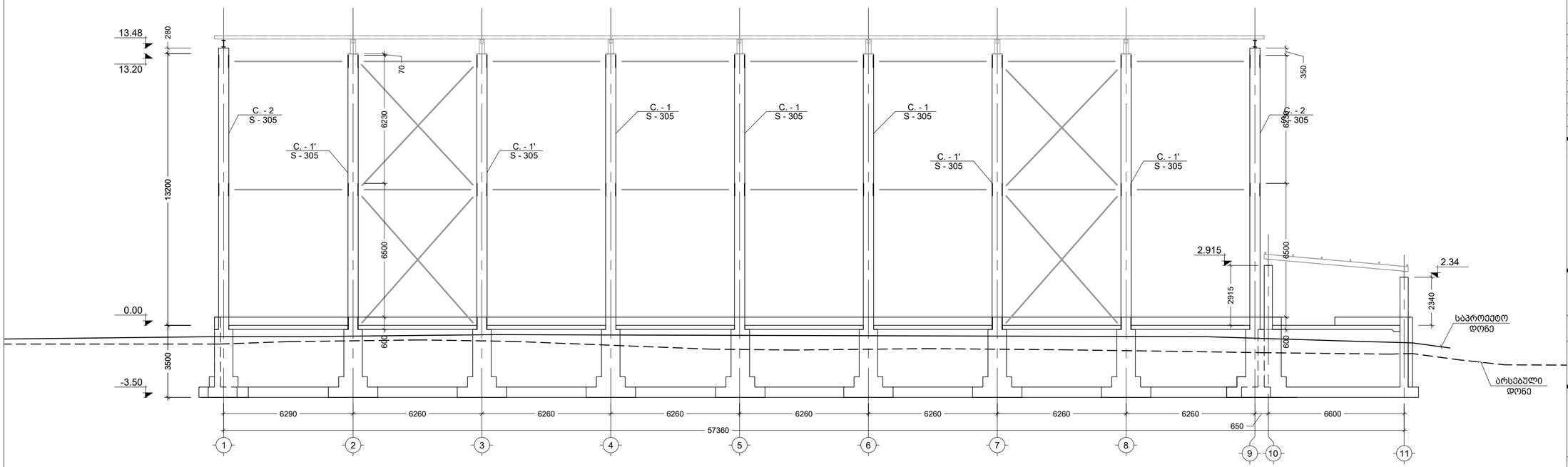

- / -
ჩარჩო დ ღერძზე
Scale: 1:150

----	----	----	----
----	----	----	----
----	----	----	----
----	----	----	----
----	----	----	----
No	Date	Revision	Issued by

სიტუაციური სქემა
KEY PLAN

მისამართი
ADDRESS
თბილისი, გრ. ლორთქიფანიძის
ქ. №15ბ; ს/კ 01.19.34.002.178

პროექტი
PROJECT
დასტას საწყობი №3

ნახაზი
DRWG.
ჩარჩო გ და დ ღერძებზე

CUBICON
DESIGN & BUILDING ENGINEERING
მპს "ქუბიკონი", თბილისი, გრიგოლ გელოვანის ბაზრ. 13
ტელ: (+995 591) 116444 www.cubicon.ge

პრ. მთავარი კონსტრ. :	მასალებს: ISSUED BY: NP	მოამზადა APPROVED BY: GT
	ფაილი FILE COLUMN	პროექტის №: PROJECT No 29119
	ფორმატი PAPER SIZE A2	მასშტაბი SCALE 1:150
ნახ.კოდი DRWG. No S - 302	კორექტ. REVISION 00	სტატუსი STATUS T.D.

23.04.2020

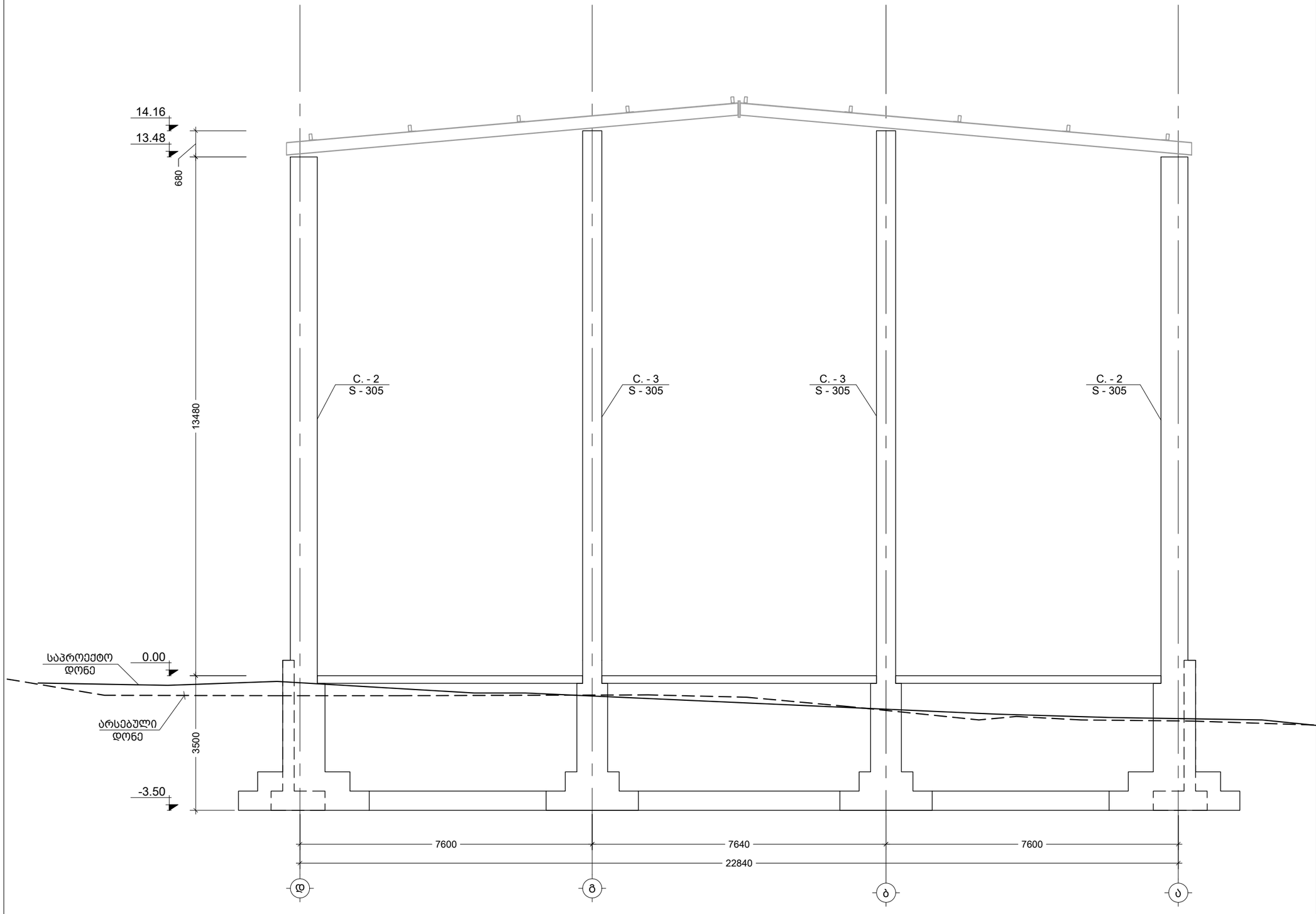

შენიშვნა:
NOTE:

----	----	----	----
----	----	----	----
----	----	----	----
----	----	----	----
----	----	----	----
No	Date	Revision	Issued by

სიტუაციური სქემა
KEY PLAN

მისამართი
ADDRESS
თბილისი, გრ. ლორთქიფანიძის ქ. №15ბ; ს/კ 01.19.34.002.178

პროექტი
PROJECT
დასტას საწყობი №3

ნახაზი
DRWG.
ჩარჩო 1 და 9 ღერძებზე

CUBICON
DESIGN & BUILDING ENGINEERING
შპს "კუბიკონი", თბილისი, გარშემო გელოვანის გამზ. 13
ტელ: (+995 591) 116444 www.cubicon.ge

პრ. მთავარი კონსტრ. :	შეასრულა: ISSUED BY: NP	შეამოწმა APPROVED BY: GT
	ფაილი FILE COLUMN	პროექტის №: PROJECT No 29I19
	ფორმატი PAPER SIZE A3	მასშტაბი SCALE 1:100
ნახ.კოდი DRWG. No S - 303	კორექტ. REVISION 00	სტადია STATUS T.D.

23.04.2020

- / - ჩარჩო 1 და 9 ღერძებზე
Scale: 1:100

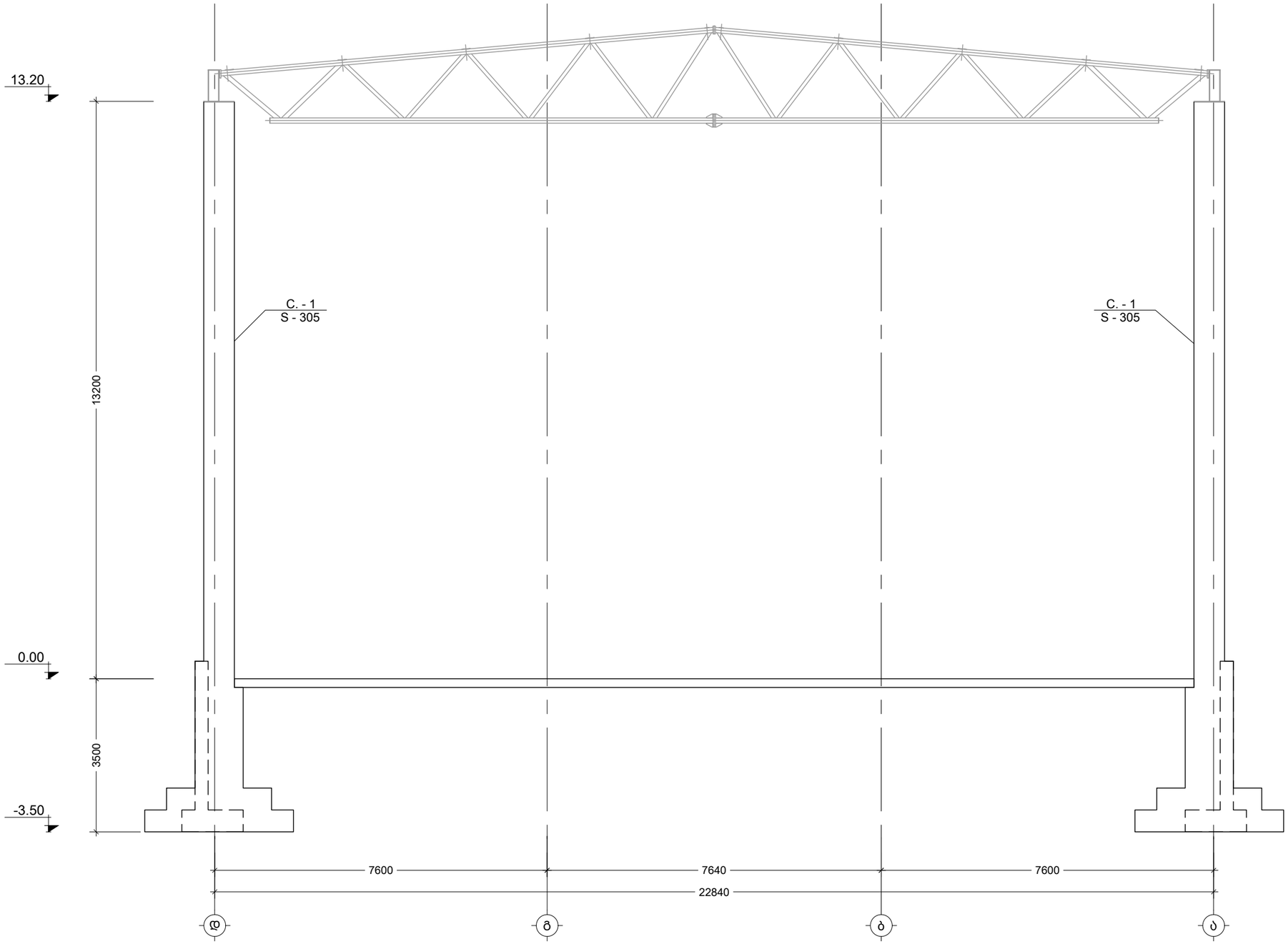

-
-
ჩარჩო 2 3 4 5 6 7 და 8 ღერძებზე
Scale: 1:100

შენიშვნა:
NOTE:

----	----	----	----
----	----	----	----
----	----	----	----
----	----	----	----
----	----	----	----
No	Date	Revision	Issued by

სიტუაციური სქემა
KEY PLAN

მისამართი
ADDRESS
თბილისი, გრ. ლორთქიფანიძის ქ. №15ბ; ს/კ 01.19.34.002.178

პროექტი
PROJECT
დასტას საწყობი №3

ნახაზი
DRWG.
ჩარჩო 2; 3; 4; 5; 6; 7 და 8 ღერძებზე

CUBICON
DESIGN & BUILDING ENGINEERING
შპს "კუბიკონი", თბილისი, მარშალ გელოვანის გამზ. 13
ტელ: (+995 591) 116444 www.cubicon.ge

პრ. მთავარი კონსტრ. :	შესრულა: ISSUED BY: NP	შეამოწმა APPROVED BY: GT
	ფაილი FILE COLUMN	პროექტის №: PROJECT No 29I19
	ფორმატი PAPER SIZE A3	მასშტაბი SCALE 1:100
ნახ.კოდი DRWG. No S - 304	კორექტ. REVISION 00	სტადია STATUS T.D.

23.04.2020

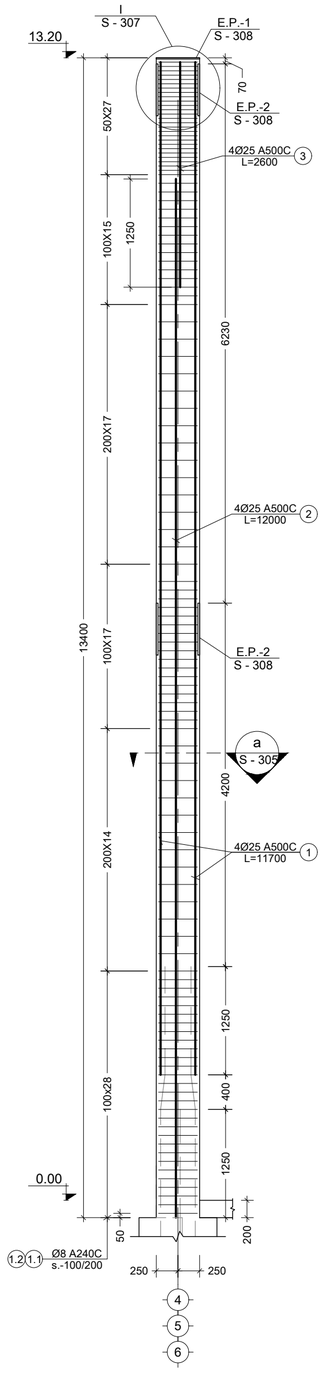

1 C.
S - 201 Scale: 1:50

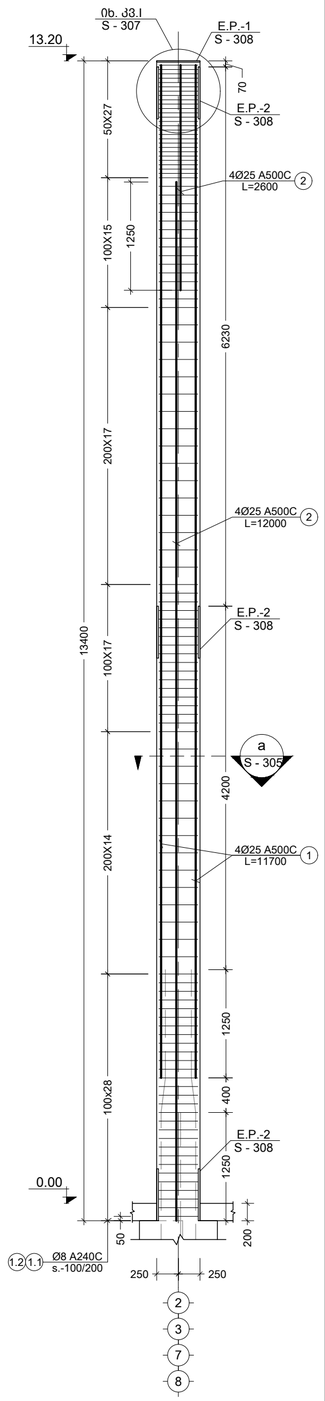

1' C.
S - 201 Scale: 1:50

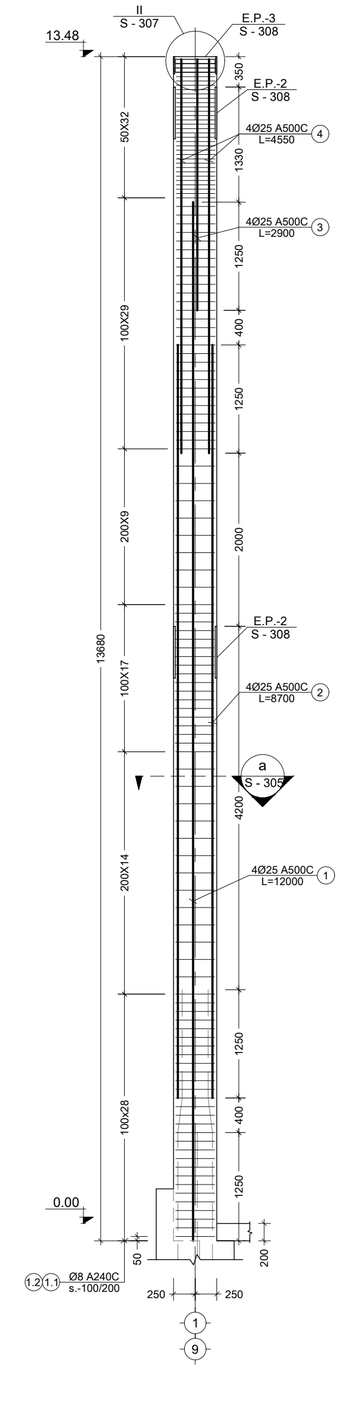

2 C.
S - 201 Scale: 1:50

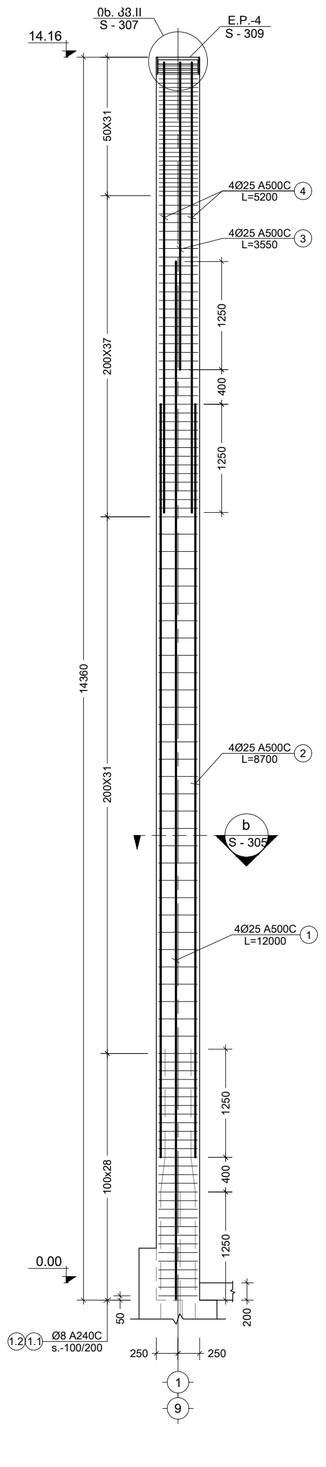

3 C.
S - 201 Scale: 1:50

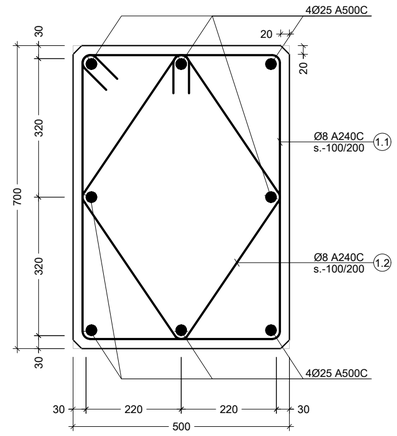

a
- Scale: 1:10

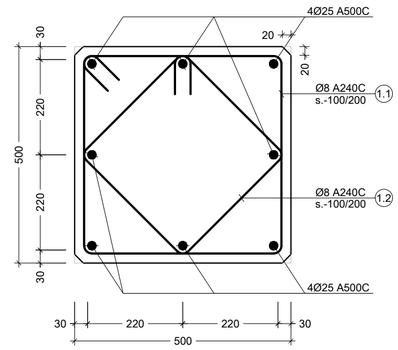

b
- Scale: 1:10

პოზ. №	ესკიზი	L მმ
1.1	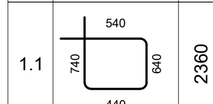	2360
1.2	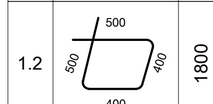	1800

პოზ. №	ესკიზი	L მმ
1.1	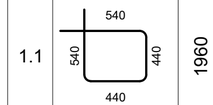	1960
1.2	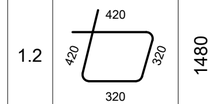	1480

შენიშვნა:
NOTE:

No	Date	Revision	Issued by
----	----	----	----
----	----	----	----
----	----	----	----
----	----	----	----
----	----	----	----
----	----	----	----

სიტუაციური სქემა
KEY PLAN

მისამართი
ADDRESS
თბილისი, მრ. ლორთქიფანიძის ქ. №15ბ; ს/კ 01.19.34.002.178

პროექტი
PROJECT
დასტას საწყობი №3

ნახაზი
DRWG.
C-1; C-2; C-3

CUBICON DESIGN & BUILDING ENGINEERING
შპს "ქუბიკონი", თბილისი, მარშალ გელოვანის ბაზრ. 13
ტელ: (+995 591) 116444 www.cubicon.ge

პრ. მთავარი კონსტრ. :	შესრულება: ISSUED BY: NP	შეამოწმა APPROVED BY: GT	
	ფაილი FILE COLUMN	პროექტის №: PROJECT No 29I19	
	ფორმატი PAPER SIZE A2	მასშტაბი SCALE 1:50	
ნახ.კოდი DRWG. No S - 305	კორექტ. REVISION 00	სტატუსი STATUS T.D.	

23.04.2020

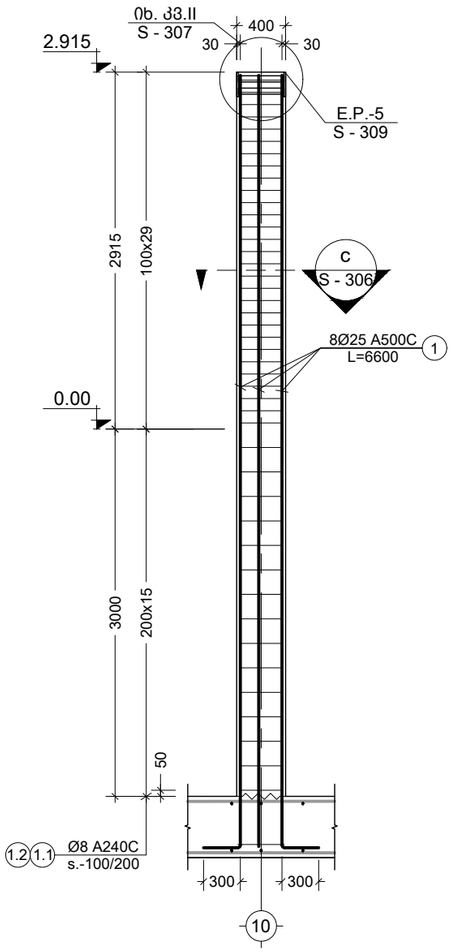

4 / S - 201 C.
Scale: 1:50

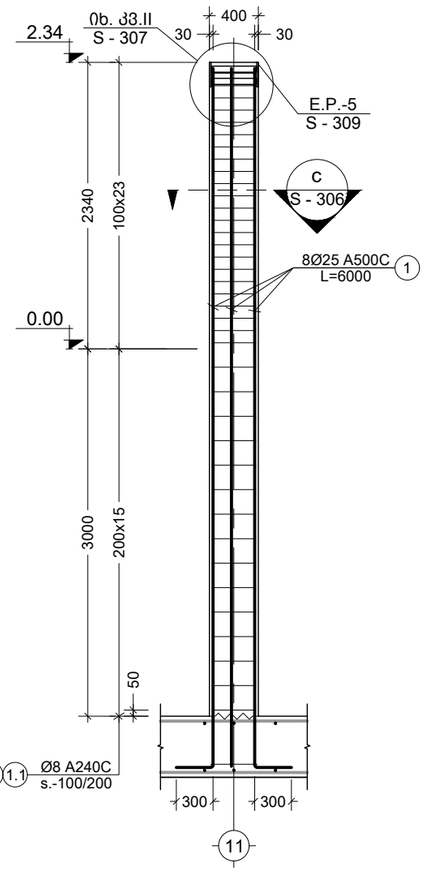

5 / S - 201 C.
Scale: 1:50

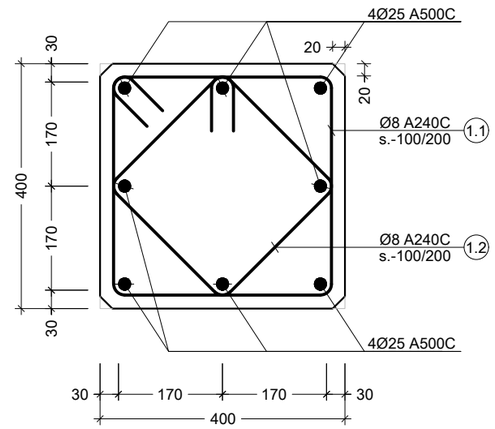

C / - ჯვრედი
Scale: 1:10

პოზ. №	ესკიზი	L მმ
1.1	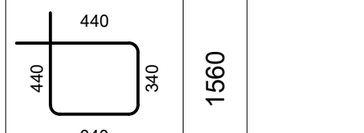	1560
1.2	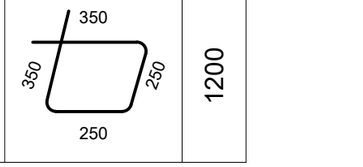	1200

შენიშვნა:
NOTE:

No	Date	Revision	Issued by
----	----	----	----
----	----	----	----
----	----	----	----
----	----	----	----
----	----	----	----

სიტუაციური სქემა
KEY PLAN

მისამართი
ADDRESS
თბილისი, გრ. ლორთქიფანიძის ქ. №15ბ; ს/კ 01.19.34.002.178

პროექტი
PROJECT
დასტას საწყობი №3

ნახაზი
DRWG.
C-4; C-5

CUBICON
DESIGN & BUILDING ENGINEERING
შპს "კუბიკონი", თბილისი, მარშალ გელოვანის გამზ. 13
ტელ: (+995 591) 116444 www.cubicon.ge

პრ. მთავარი კონსტრ. :	შეასრულა: ISSUED BY: NP	შეამოწმა APPROVED BY: GT
	ფაილი FILE COLUMN	პროექტის №: PROJECT No 29I19
	ფორმატი PAPER SIZE A3	მასშტაბი SCALE 1:50
ნახ.კოდი DRWG. No S - 306	კორექტ. REVISION 00	სტადია STATUS T.D.

23.04.2020

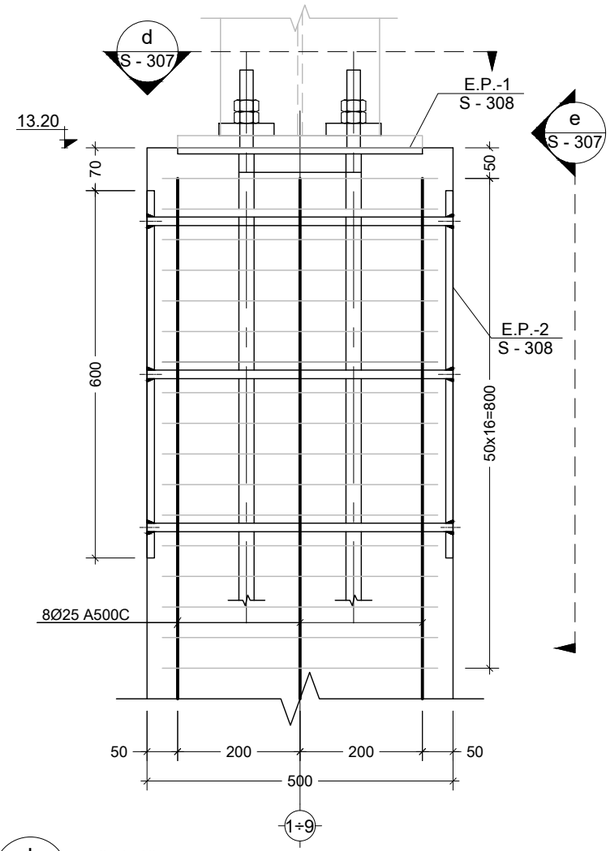

I / - კვანძი
Scale: 1:10

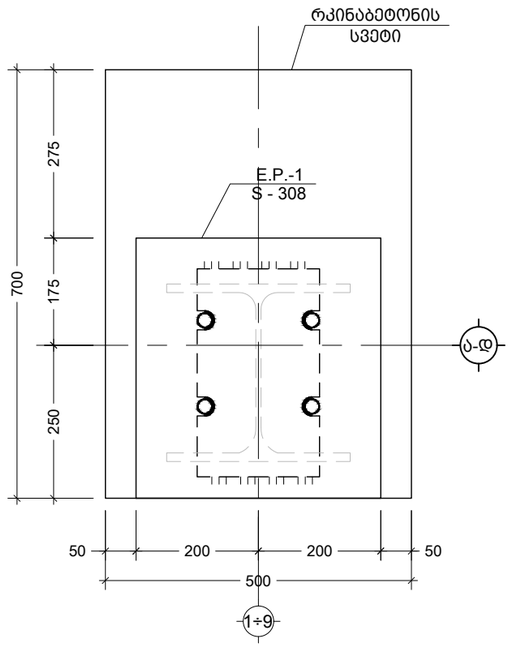

d / - კვეთი
Scale: 1:10

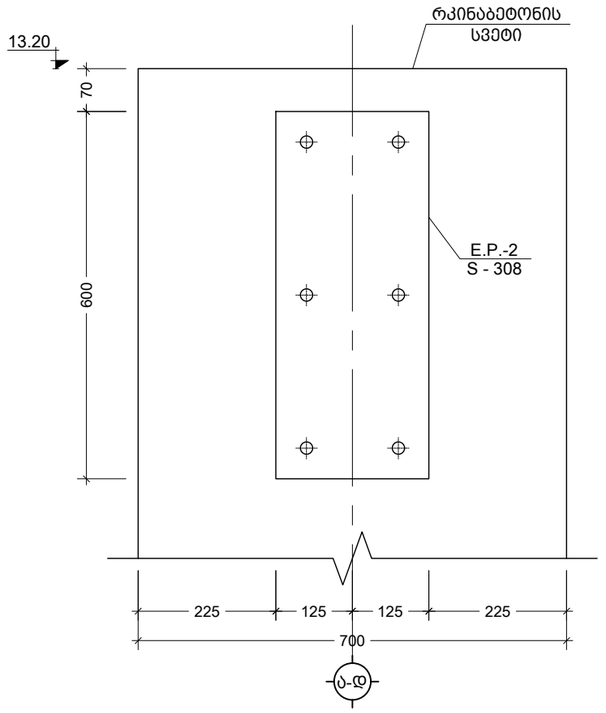

e / - კვეთი
Scale: 1:10

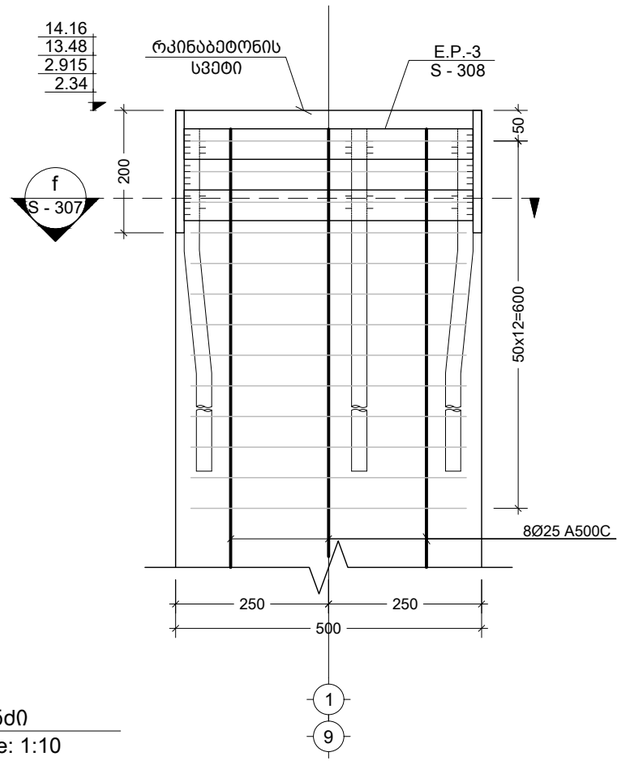

II / - კვანძი
Scale: 1:10

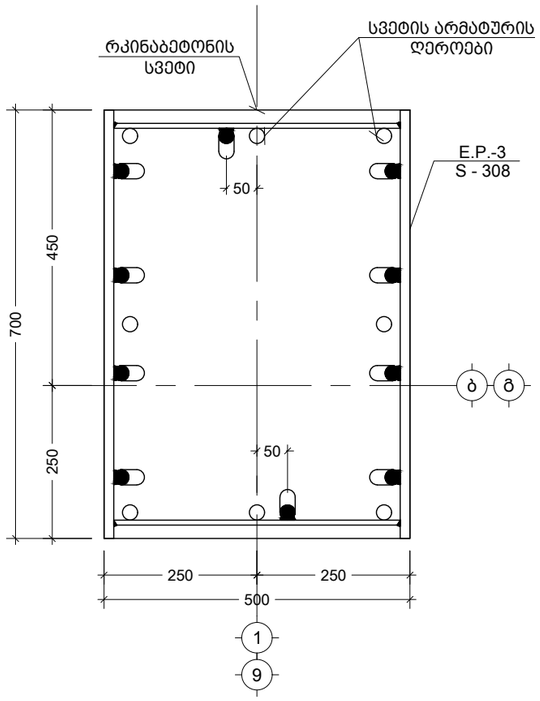

f / - კვეთი
Scale: 1:10

შენიშვნა:
NOTE:

1. კვეთები იხ. S - 305; S - 305 ფურცლებზე

----	----	----	----
----	----	----	----
----	----	----	----
----	----	----	----
----	----	----	----
No	Date	Revision	Issued by

სიტუაციური სქემა
KEY PLAN

მისამართი
ADDRESS
თბილისი, გრ. ლორთქიფანიძის ქ. №15ბ; ს/კ 01.19.34.002.178

პროექტი
PROJECT
დასტას საწყობი №3

ნახაზი
DRWG.
კვანძი I; II

CUBICON
DESIGN & BUILDING ENGINEERING
შპს "კუბიკონი", თბილისი, გარმაან გელოვანის გამზ. 13
ტელ: (+995 591) 116444 www.cubicon.ge

პრ. მთავარი კონსტრ. :	შეასრულა: ISSUED BY: NP	შეამოწმა APPROVED BY: GT
	ფაილი FILE / COLUMN	პროექტის №: PROJECT No 29I19
	ფორმატი PAPER SIZE A3	მასშტაბი SCALE 1:10
ნახ.კოდი DRWG. No S - 307	კორექტ. REVISION 00	სტადია STATUS T.D.

23.04.2020

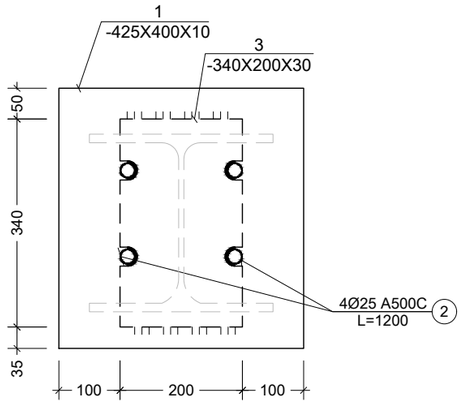

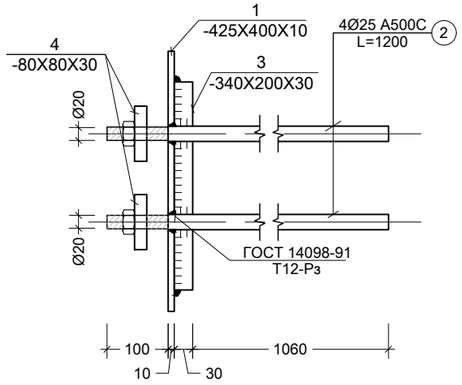

1 / S - 305 E.P.
Scale: 1:10

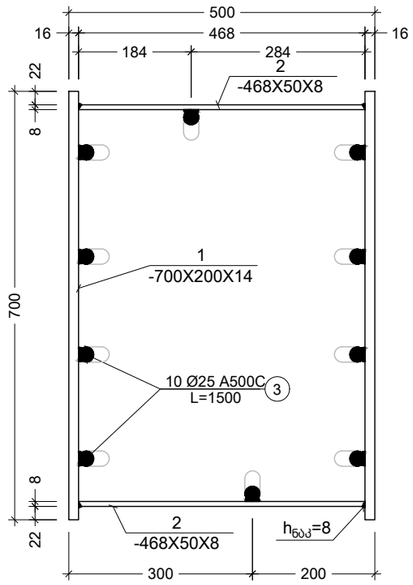

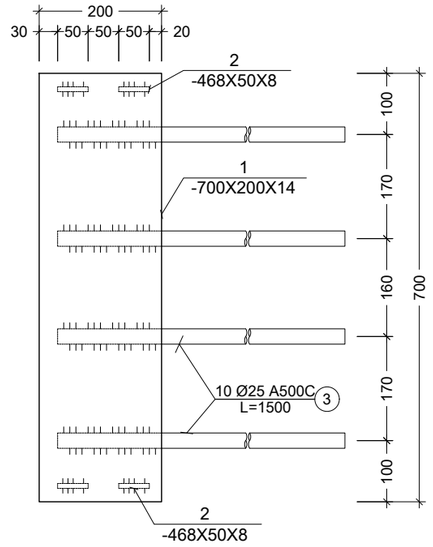

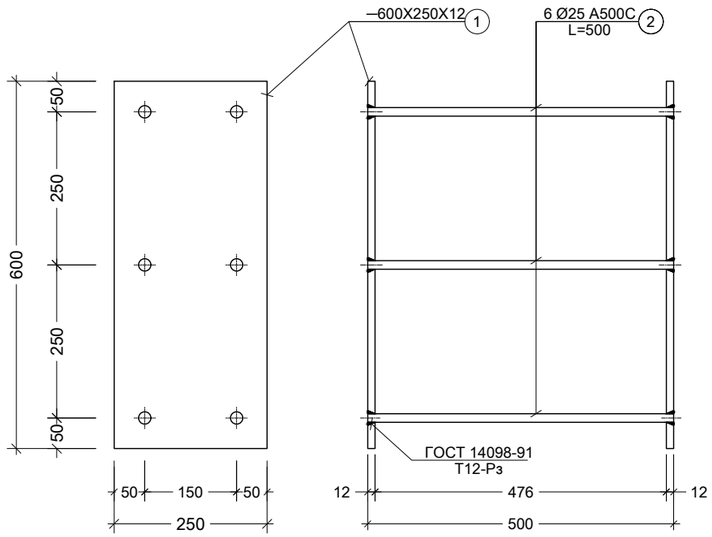

2 / S - 305 E.P.
Scale: 1:10

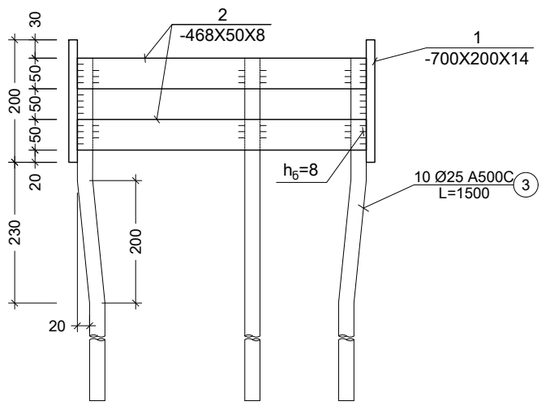

3 / S - 305 E.P.
Scale: 1:10

შენიშვნა:
NOTE:

1. შედუღების მინიმალურ სიგრძედ მიღებული იქნეს არანაკლებ 50 მმ, სისქედ -
არანაკლები შესადუღებელ ელემენტებს შორის უმცირესის სისქე (ზოგ კვანძებში მითითებულია კონკრეტული შედუღების ნაკერის კათეტის სისქე);
2.შედუღება უნდა განხორციელდეს ГОСТ 5264-80-ის მოთხოვნების დაცვით.
3. შედუღებები გათვალისწინებულია Э42 (С235 კლასის ფოლადისთვის) და Э50 (С345 კლასის ფოლადისთვის)ტიპის ელექტროდებით (ГОСТ 9467 - 75*);
4. მასალის ხარჯი შესაძლოა შეიცვალოს KMD-ის დამუშავების შემდეგ.

No	Date	Revision	Issued by
----	----	----	----
----	----	----	----
----	----	----	----
----	----	----	----
----	----	----	----

სიტუაციური სქემა
KEY PLAN

მისამართი ADDRESS	თბილისი, გრ. ლორთქიფანიძის ქ. №15ბ; ს/კ 01.19.34.002.178
პროექტი PROJECT	დასტას საწყობი №3
ნახაზი DRWG.	E.P.-1; E.P.-2; E.P.-3

CUBICON DESIGN & BUILDING ENGINEERING
შპს "ქუბიკონი", თბილისი, მარშალ გელოვანის გამზ. 13
ტელ: (+995 591) 116444 www.cubicon.ge

პრ. მთავარი კონსტრ. :	შესრულა: ISSUED BY: NP	შეამოწმა APPROVED BY: GT	
	ფაილი FILE COLUMN	პროექტის №: PROJECT No 29I19	
	ფორმატი PAPER SIZE A3	მასშტაბი SCALE 1:10	
ნახ.კოდი DRWG. No S - 308	კორექტ. REVISION 00	სტატია STATUS T.D.	

23.04.2020

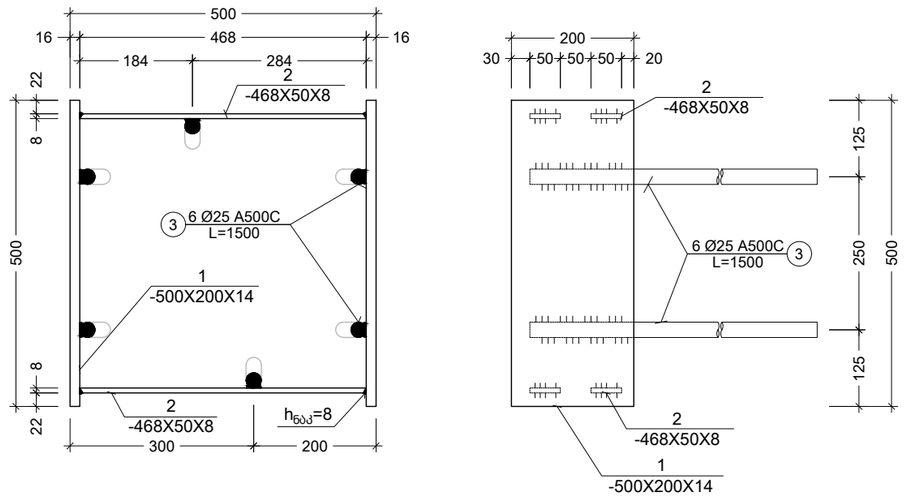

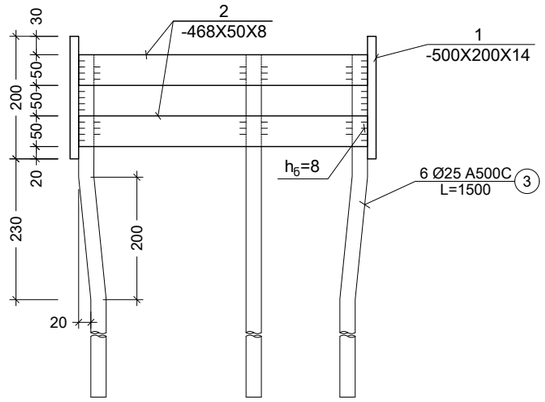

4
S - 305

E.P.
Scale: 1:10

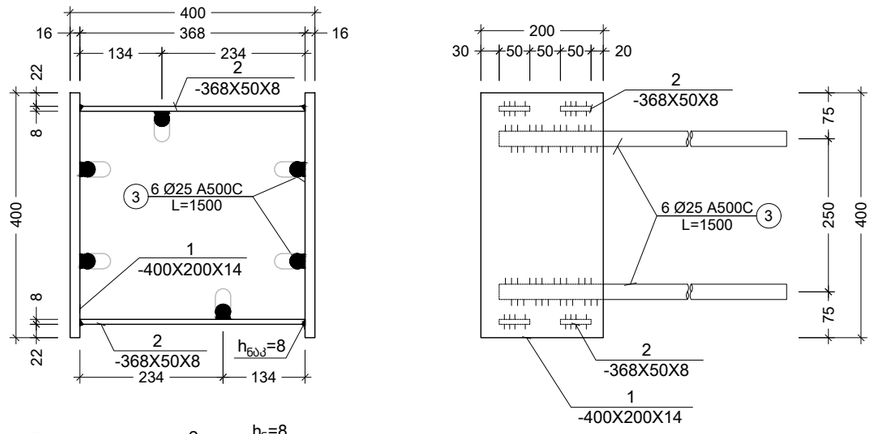

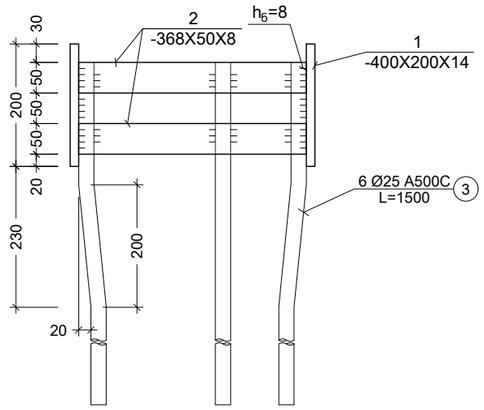

5
S - 306

E.P.
Scale: 1:10

Г Ґ ѕ u 14098-2014 ѕ t ѕ j ѕ н ґ d ћ j ѕ d ћ ґ w f m p O t ѕ d ћ ѕ j O t ѕ ћ O l ѕ t ѕ ѕ ґ d ι ѕ O ґ d ѕ O ѕ H d ћ ѕ ґ d ι ѕ н j ѕ d ћ ґ 2 ѕ к j ѕ d ћ j ι t ѕ ѕ j l ѕ t ѕ d ћ ѕ ґ ґ t ѕ d ћ j ѕ t ѕ d ћ ѕ ґ ѕ ґ u ґ 2

Таблица 17 – Конструкция таврового соединения арматуры Т12–Р3

Обозначение типа соединения, способа сварки	Соединение арматуры с пластиной		Класс арматуры	$d_н$, мм	s, мм	d_o ±2, мм	Z, мм, при		α ±5,°	$s/d_н$	h_1, мм	h_2 при $d_н \geq 12$ ±1, мм
	до сварки	после сварки					s = 6–7	s = 8–26				
Т12–Р3	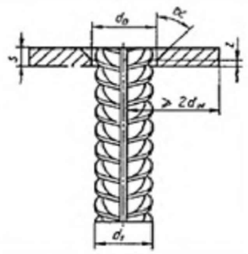	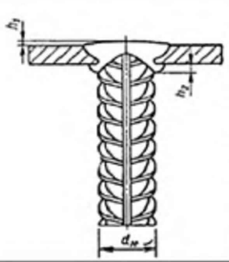	А240	8–40	≥ 6	d_1+2	1–2	2–3	50	≥ 0,50	≥ 2	4
			А300, Ас300	10–40	≥ 8					≥ 0,65		
			А400	8–40	≥ 6					≥ 0,75		
			Ат500С	8–18	≥ 8							
			А500С	10–40	≥ 8							
			А600С									
			В500С	8–12	≥ 6							

Примечания:
1 При $d_н \leq 12$ мм допускается выполнять соединения без подварочного шва.
2 Применяя закладные детали с анкерами из стали класса А600С, следует руководствоваться указаниями п.5.6.

შენიშვნა:
NOTE:

1. შედუღების მინიმალურ სიგრძედ მიღებული იქნეს არანაკლებ 50 მმ, სისქედ - არანაკლები შესადუღებელ ელემენტებს შორის უმცირესის სისქე (ზოგ კვანძებში მითითებულია კონკრეტული შედუღების ნაკერის კათეტის სისქე);
2. შედუღება უნდა განხორციელდეს ГОСТ 5264-80-ის მოთხოვნების დაცვით.
3. შედუღებები გათვალისწინებულია Э42 (С235 კლასის ფოლადისთვის) და Э50 (С345 კლასის ფოლადისთვის)ტიპის ელექტროდებით (ГОСТ 9467 - 75*);
4. მასალის ხარჯი შესაძლოა შეიცვალოს KMD-ის დამუშავების შემდეგ.

----	----	----	----
----	----	----	----
----	----	----	----
----	----	----	----
----	----	----	----
No	Date	Revision	Issued by

სიტუაციური სქემა
KEY PLAN

მისამართი
ADDRESS
თბილისი, გრ. ლორთქიფანიძის ქ. №15ბ; ს/კ 01.19.34.002.178

პროექტი
PROJECT
დასტას საწყობი №3

ნახაზი
DRWG.
E.P.-4; E.P.-5

CUBICON
DESIGN & BUILDING ENGINEERING
შპს "კუბიკონი", თბილისი, მარშალ გელოვანის გამზ. 13
ტელ: (+995 591) 116444 www.cubicon.ge

პრ. მთავარი კონსტრ. :	შეასრულა: ISSUED BY: NP	შეამოწმა APPROVED BY: GT
	ფაილი FILE COLUMN	პროექტის №: PROJECT No 29I19
	ფორმატი PAPER SIZE A3	მასშტაბი SCALE 1:10
ნახ.კოდი DRWG. No S - 309	კორექტ. REVISION 00	სტადია STATUS T.D.

23.04.2020

კონსტრ. დასახ.	ელემენტის დასახ.	პოზ. №	დიამეტრი ან კვეთი (მმ)		ერთეულის სიგრძე (მმ.)	რაოდენობა (ც.)	საერთო სიგრძე (მ.)	საერთო წონა (კგ.)
სვეტები	C.-1	1	Ø 25	A500C	11700	4 X 6	281	1081
		2	Ø 25	A500C	12000	4 X 6	288	1109
		3	Ø 25	A500C	2600	4 X 6	62	240
		1.1	Ø 8	A240C	2360	117 X 6	1657	653
		1.2	Ø 8	A240C	1800	117 X 6	1264	498
		მძიმე ბეტონი B25 V = 4.70 X 6 = 28.20 მ³						
	C.-1'	1	Ø 25	A500C	11700	4 X 8	374	1442
		2	Ø 25	A500C	12000	4 X 8	384	1479
		3	Ø 25	A500C	2600	4 X 8	83	320
		1.1	Ø 8	A240C	2360	117 X 8	2209	871
		1.2	Ø 8	A240C	1800	117 X 8	1685	664
		მძიმე ბეტონი B25 V = 4.70 X 8 = 37.60 მ³						
	C.-2	1	Ø 25	A500C	12000	4 X 8	384	1479
		2	Ø 25	A500C	8700	4 X 8	278	1072
		3	Ø 25	A500C	2900	4 X 8	93	357
		4	Ø 25	A500C	4550	4 X 8	146	561
		1.1	Ø 8	A240C	2360	129 X 8	2436	961
		1.2	Ø 8	A240C	1800	129 X 8	1858	733
		მძიმე ბეტონი B25 V = 4.75 X 8 = 38.00 მ³						

კონსტრ. დასახ.	ელემენტის დასახ.	პოზ. №	დიამეტრი ან კვეთი (მმ)		ერთეულის სიგრძე (მმ.)	რაოდენობა (ც.)	საერთო სიგრძე (მ.)	საერთო წონა (კგ.)
სვეტები	C.-3	1	Ø 25	A500C	12000	4 X 4	192	739
		2	Ø 25	A500C	8700	4 X 4	139	536
		3	Ø 25	A500C	3550	4 X 4	57	219
		4	Ø 25	A500C	5200	4 X 4	83	320
		1.1	Ø 8	A240C	1960	127 X 4	996	393
		1.2	Ø 8	A240C	1480	127 X 4	752	297
		მძიმე ბეტონი B25 V = 3.60 X 4 = 14.40 მ³						
	C.-4	1	Ø 25	A500C	6600	8 X 2	106	407
		1.1	Ø 8	A240C	1560	45 X 2	140	55
		1.2	Ø 8	A240C	1200	45 X 2	108	43
		მძიმე ბეტონი B25 V = 0.95 X 2 = 1.90 მ³						
	C.-5	1	Ø 25	A500C	6000	8 X 2	96	370
		1.1	Ø 8	A240C	1560	38 X 2	119	47
		1.2	Ø 8	A240C	1200	38 X 2	91	36
		მძიმე ბეტონი B25 V = 0.90 X 2 = 1.80 მ³						

შენიშვნა:
NOTE:

No	Date	Revision	Issued by
----	----	----	----
----	----	----	----
----	----	----	----
----	----	----	----
----	----	----	----

სიტუაციური სქემა
KEY PLAN

მისამართი ADDRESS: თბილისი, გრ. ლორთქიფანიძის ქ. №15ბ; ს/კ 01.19.34.002.178

პროექტი PROJECT: დასტას საწყობი №3

ნახაზი DRWG.

სვეტების სპეციფიკაცია

CUBICON DESIGN & BUILDING ENGINEERING
შპს "კუბიკონი", თბილისი, გარშავ გელოვანის გამზ. 13
ტელ: (+995 591) 116444 www.cubicon.ge

პრ. მთავარი კონსტრ. :	შესრულა: ISSUED BY: NP	შეამოწმა APPROVED BY: GT
	ფაილი FILE COLUMN	პროექტის №: PROJECT No 29I19
	ფორმატი PAPER SIZE A3	მასშტაბი SCALE ----
ნახ.კოდი DRWG. No S - 310	კორექტ. REVISION 00	სტადია STATUS T.D.

23.04.2020

ფოლადის მასალის ამოკრეფა

კონსტრუქციის დასახელება	ელემენტის მარკირება		პოზ. N	პროფილი	სტანდარტი	სიგრძე (მმ)	ერთ ელემენტზე			მთლიანად		ფოლადის კლასი (მარკა)
							რაოდენობა (ც.)	სიგრძე (მ.)	წონა (კგ.)	სიგრძე (მ.)	წონა (კგ.)	
რასტანნებელი დებულები	E.P.-1	14 (ც)	1	— 425 X 10	ГОСТ 19903-74	400	1	0.4	13.35	5.60	186.83	C345
			2	Ø 25 A500C	ДСТУ 3760-98	1200	4	5	18.49	67.20	258.81	
			3	— 340 X 30	ГОСТ 19903-74	200	1	0.2	16.01	2.80	224.20	C345
			4	— 80 X 30	ГОСТ 19903-74	80	4	0.3	6.03	4.48	84.40	
	E.P.-2	44 (ც)	1	— 600 X 12	ГОСТ 19903-74	250	2	0.5	28.26	22.00	1243.44	
			2	Ø 18 A500C	ДСТУ 3760-98	500	8	4.0	7.99	176.00	351.40	
	E.P.-3	4 (ც)	1	— 700 X 14	ГОСТ 19903-74	200	2	0.4	30.77	1.60	123.09	C345
			2	— 468 X 8	ГОСТ 19903-74	50	4	0.2	5.88	0.80	23.51	
			3	Ø 25 A500C	ДСТУ 3760-98	1500	10	15	57.77	60.00	231.08	
	E.P.-4	4 (ც)	1	— 500 X 14	ГОСТ 19903-74	200	2	0.4	21.98	1.60	87.92	C345
			2	— 468 X 8	ГОСТ 19903-74	50	4	0.2	5.88	0.80	23.51	
			3	Ø 25 A500C	ДСТУ 3760-98	1500	10	15	57.77	60.00	231.08	
	E.P.-5	4 (ც)	1	— 400 X 14	ГОСТ 19903-74	200	2	0.4	17.58	1.60	70.34	C345
			2	— 368 X 8	ГОСТ 19903-74	50	4	0.2	4.62	0.80	18.49	
			3	Ø 25 A500C	ДСТУ 3760-98	1500	10	15	57.77	60.00	231.08	

შენიშვნა:
NOTE:

1. მასალის ამოკრება იხ. S - 005 ფურცელზე.

----	----	----	----
----	----	----	----
----	----	----	----
----	----	----	----
----	----	----	----
No	Date	Revision	Issued by

სიტუაციური სქემა
KEY PLAN

მისამართი
ADDRESS
თბილისი, გრ. ლორთქიფანიძის ქ. №15ბ; ს/კ 01.19.34.002.178

პროექტი
PROJECT
დასტას საწყობი №3

ნახაზი
DRWG.
E.P.-1; 2; 3; 4; 5-ის სპეციფიკაცია

CUBICON DESIGN & BUILDING ENGINEERING
შპს "კუბიკონი", თბილისი, მარშალ გელოვანის გამზ. 13
ტელ: (+995 591) 116444 www.cubicon.ge

პრ. მთავარი კონსტრ. :	შესრულა: ISSUED BY: NP	შეამოწმა APPROVED BY: GT
	ფაილი FILE COLUMN	პროექტის №: PROJECT No 29I19
	ფორმატი PAPER SIZE A3	მასშტაბი SCALE ----
ნახ.კოდი DRWG. No S - 311	კორექც. REVISION 00	სტადია STATUS T.D.

23.04.2020

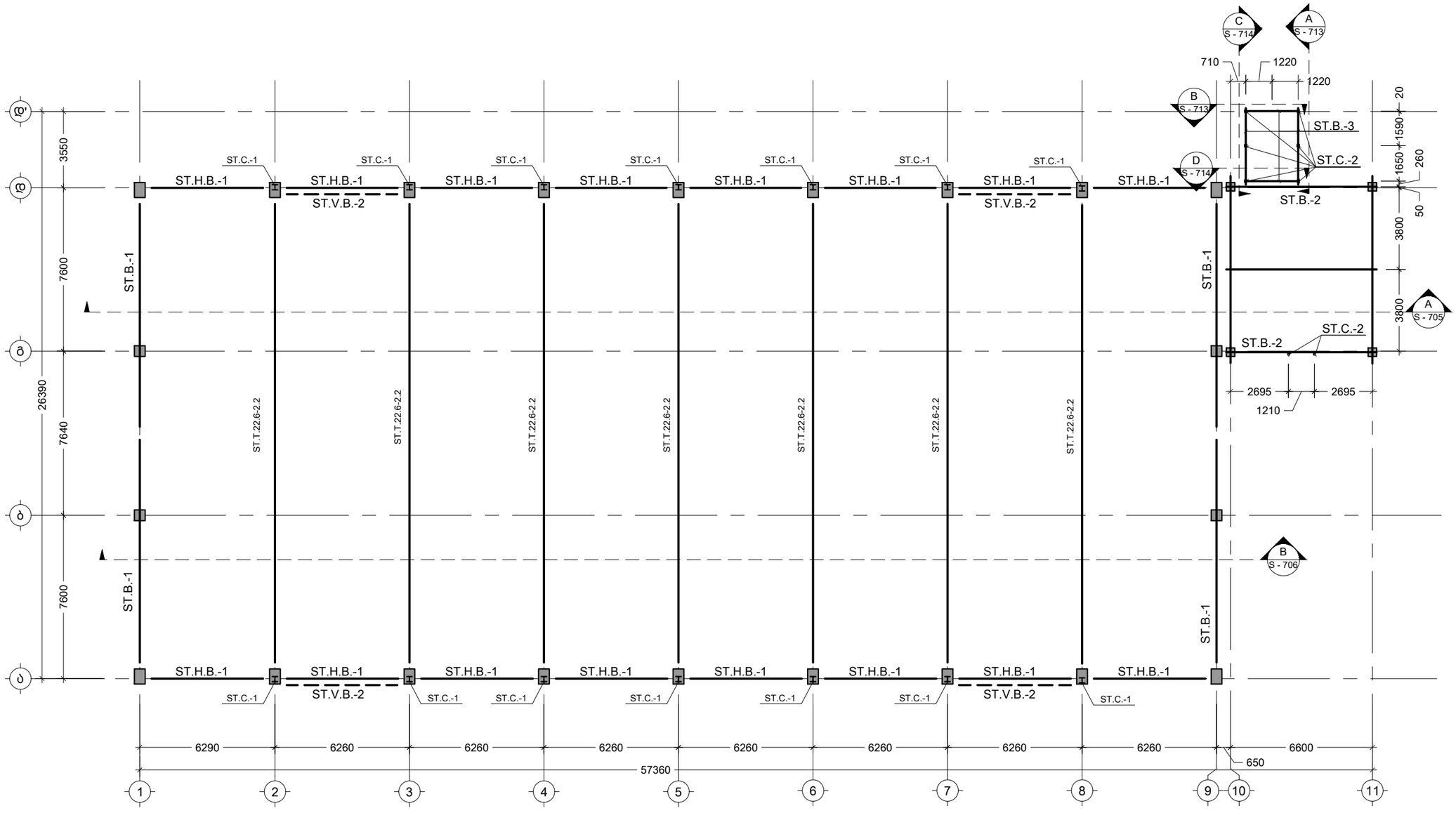

შენიშვნა:
NOTE:

No	Date	Revision	Issued by
----	----	----	----
----	----	----	----
----	----	----	----
----	----	----	----
----	----	----	----
----	----	----	----

სიტუაციური სქემა
KEY PLAN

მისამართი
ADDRESS
თბილისი, გრ. ლორთქიფანიძის ქ. №15ბ; ს/კ 01.19.34.002.178

პროექტი
PROJECT
დასტეს საწყობი №3

ნახაზი
DRWG.
ფოლადის წამწეებისა და კოჭების სამონტაჟო სქემა

CUBICON DESIGN & BUILDING ENGINEERING
შპს "კუბიკონი", თბილისი, გარშემო გელოვანის გამზ. 13
ტელ: (+995 591) 116444 www.cubicon.ge

პრ. მთავარი კონსტრ. :	შეასრულა: ISSUED BY: NP	შეამოწმა APPROVED BY: GT
	ფაილი FILE ROOF	პროექტის №: PROJECT No 29I19
	ფორმატი PAPER SIZE A3	მასშტაბი SCALE 1:200
ნახ.კოდი DRWG. No S - 701	კორექტ. REVISION 00	სტადია STATUS T.D.

23.04.2020

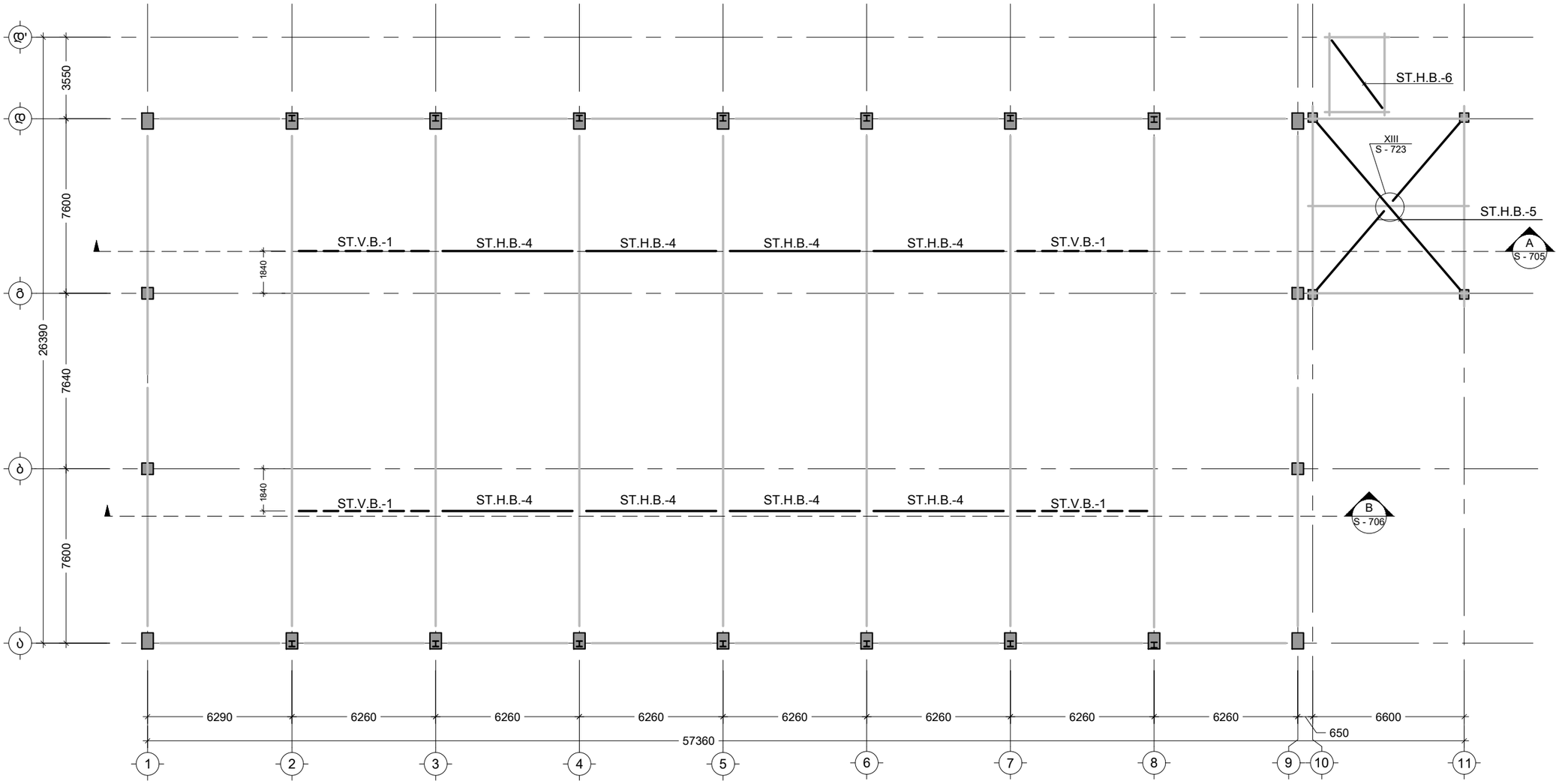

შენიშვნა:
NOTE:

No	Date	Revision	Issued by
----	----	----	----
----	----	----	----
----	----	----	----
----	----	----	----
----	----	----	----
----	----	----	----

სიტუაციური სქემა
KEY PLAN

მისამართი
ADDRESS
თბილისი, გრ. ლორთქიფანიძის ქ. №15ბ; ს/კ 01.19.34.002.178

პროექტი
PROJECT
დასტას საწყობი №3

ნახაზი
DRWG.
კავშირების სამონტაჟო სქემა წამწის ქვედა სართულის სიბრტყეში

CUBICON DESIGN & BUILDING ENGINEERING
შპს "კუბიკონი", თბილისი, მარშალ გელოვანის გამზ. 13
ტელ: (+995 591) 116444 www.cubicon.ge

პრ. მთავარი კონსტრ. :	შეასრულა: ISSUED BY: NP	შეამოწმა APPROVED BY: GT
	ფაილი FILE ROOF	პროექტის №: PROJECT No 29I19
	ფორმატი PAPER SIZE A3	მასშტაბი SCALE 1:200
ნახ.კოდი DRWG. No S - 702	კორექტ. REVISION 00	სტადია STATUS T.D.

23.04.2020

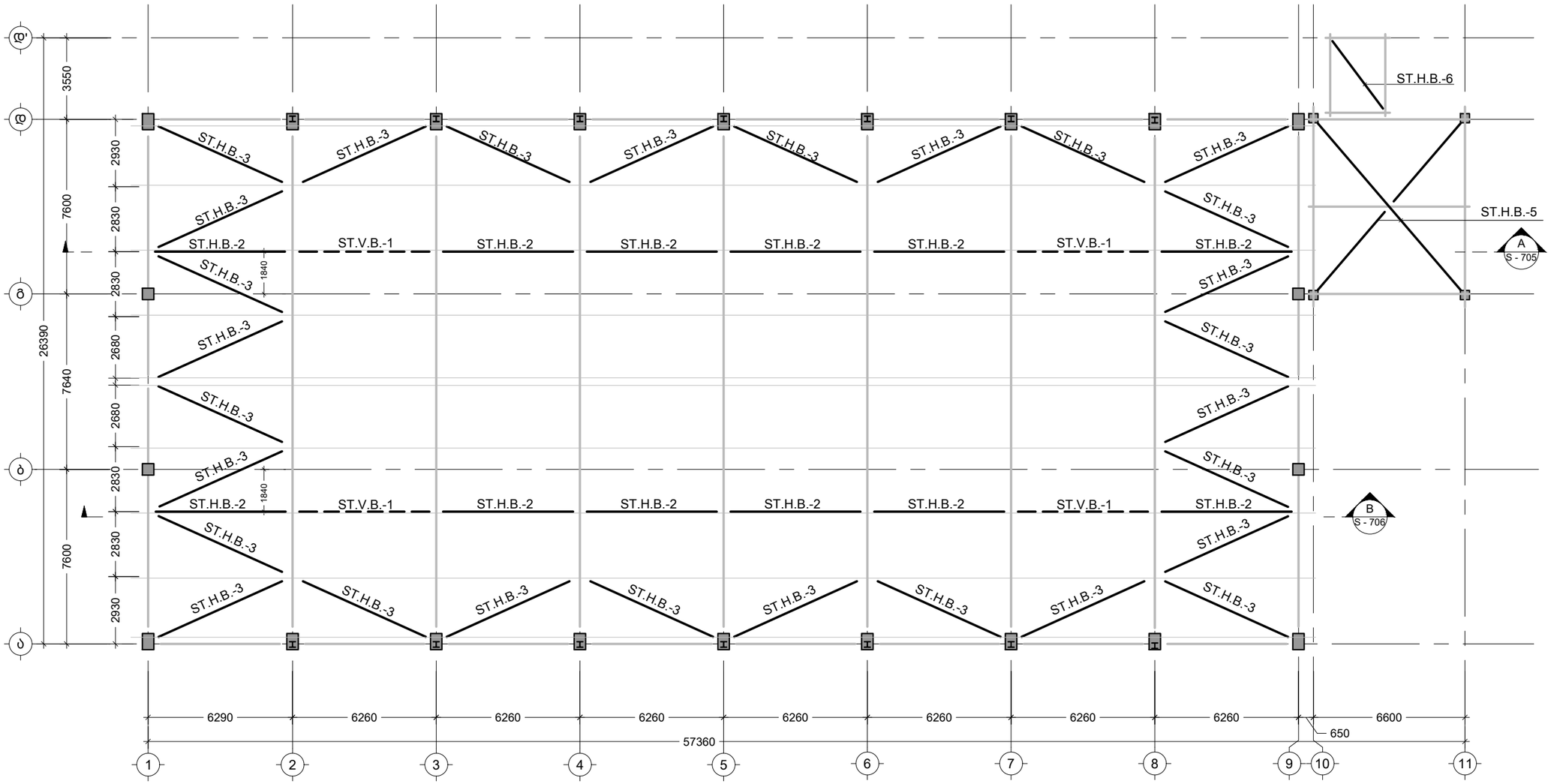

შენიშვნა:
NOTE:

----	----	----	----
----	----	----	----
----	----	----	----
----	----	----	----
----	----	----	----
No	Date	Revision	Issued by

სიტუაციური სქემა
KEY PLAN

მისამართი
ADDRESS
თბილისი, გრ. ლორთქიფანიძის ქ. №15ბ; ს/კ 01.19.34.002.178

პროექტი
PROJECT
დასტას საწყობი №3

ნახაზი
DRWG.
კავშირების სამონტაჟო სქემა წამწის ზედა სარტყლის სიბრტყეში

CUBICON
DESIGN & BUILDING ENGINEERING
შპს "კუბიკონი", თბილისი, მარშალ გელოვანის ბაზა. 13
ტელ: (+995 591) 116444 www.cubicon.ge

პრ. მთავარი კონსტრ. :	შესრულა: ISSUED BY: NP	შემოწმდა APPROVED BY: GT
	ფაილი FILE ROOF	პროექტის №: PROJECT No 29I19
	ფორმატი PAPER SIZE A3	მასშტაბი SCALE 1:200
ნახ.კოდი DRWG. No S - 703	კორექტ. REVISION 00	სტადია STATUS T.D.

23.04.2020

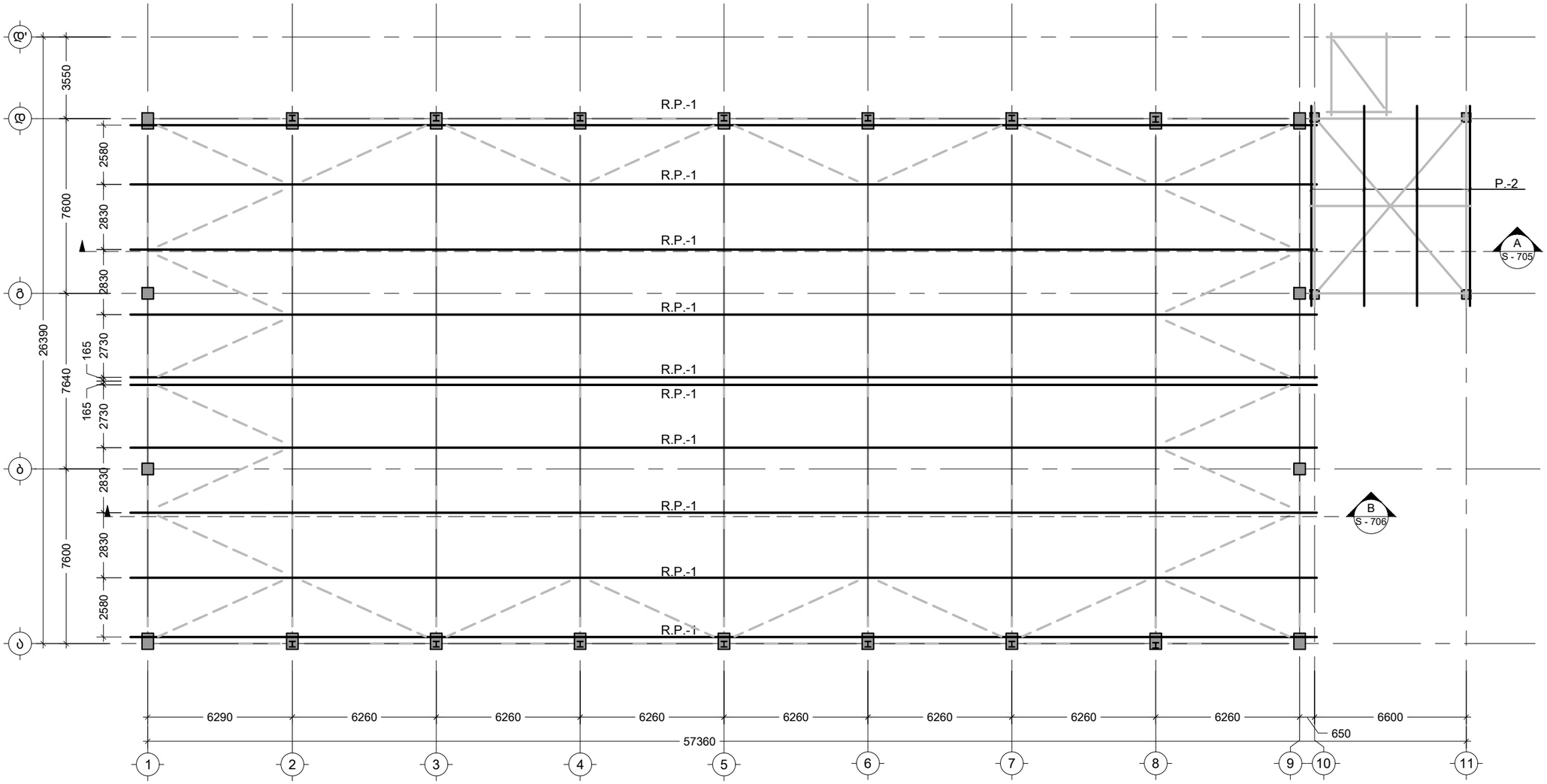

შენიშვნა:
NOTE:

No	Date	Revision	Issued by
----	----	----	----
----	----	----	----
----	----	----	----
----	----	----	----
----	----	----	----
----	----	----	----

სიტუაციური სქემა
KEY PLAN

მისამართი
ADDRESS
თბილისი, გრ. ლორთქიფანიძის ქ. №15ბ; ს/კ 01.19.34.002.178

პროექტი
PROJECT
დასტას საწყობი №3

ნახაზი
DRWG.
გრძივანების სამონტაჟო სქემა

CUBICON
DESIGN & BUILDING ENGINEERING
შპს "კუბიკონი", თბილისი, მარშალ გელოვანის გამზ. 13
ტელ: (+995 591) 116444 www.cubicon.ge

პრ. მთავარი კონსტრ. :	შეასრულა: ISSUED BY: NP	შეამოწმა APPROVED BY: GT
	ფაილი FILE ROOF	პროექტის №: PROJECT No 29I19
	ფორმატი PAPER SIZE A3	მასშტაბი SCALE 1:200
ნახ.კოდი DRWG. No S - 704	კორექტ. REVISION 00	სტადია STATUS T.D.

23.04.2020

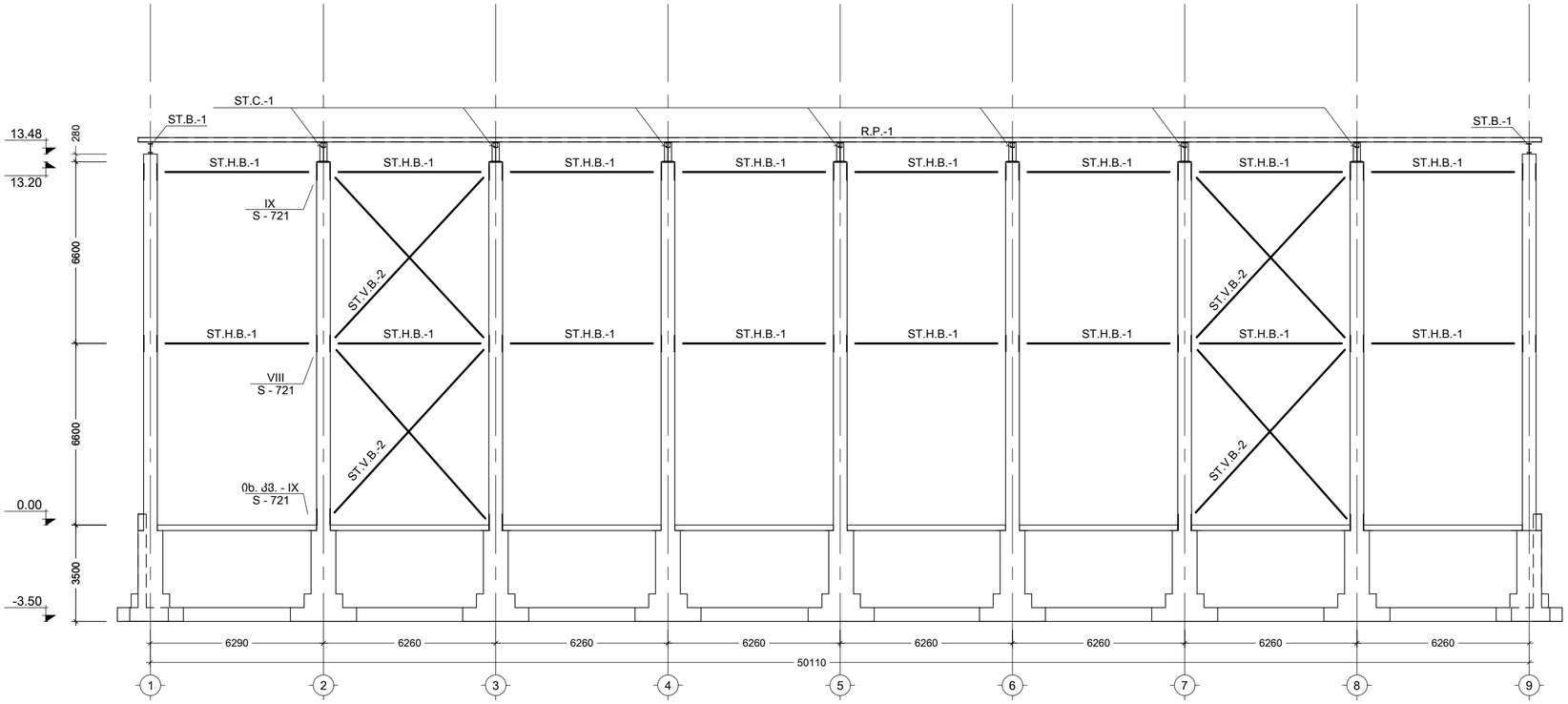

ჩარჩო ა ღერძზე
Scale: 1:150

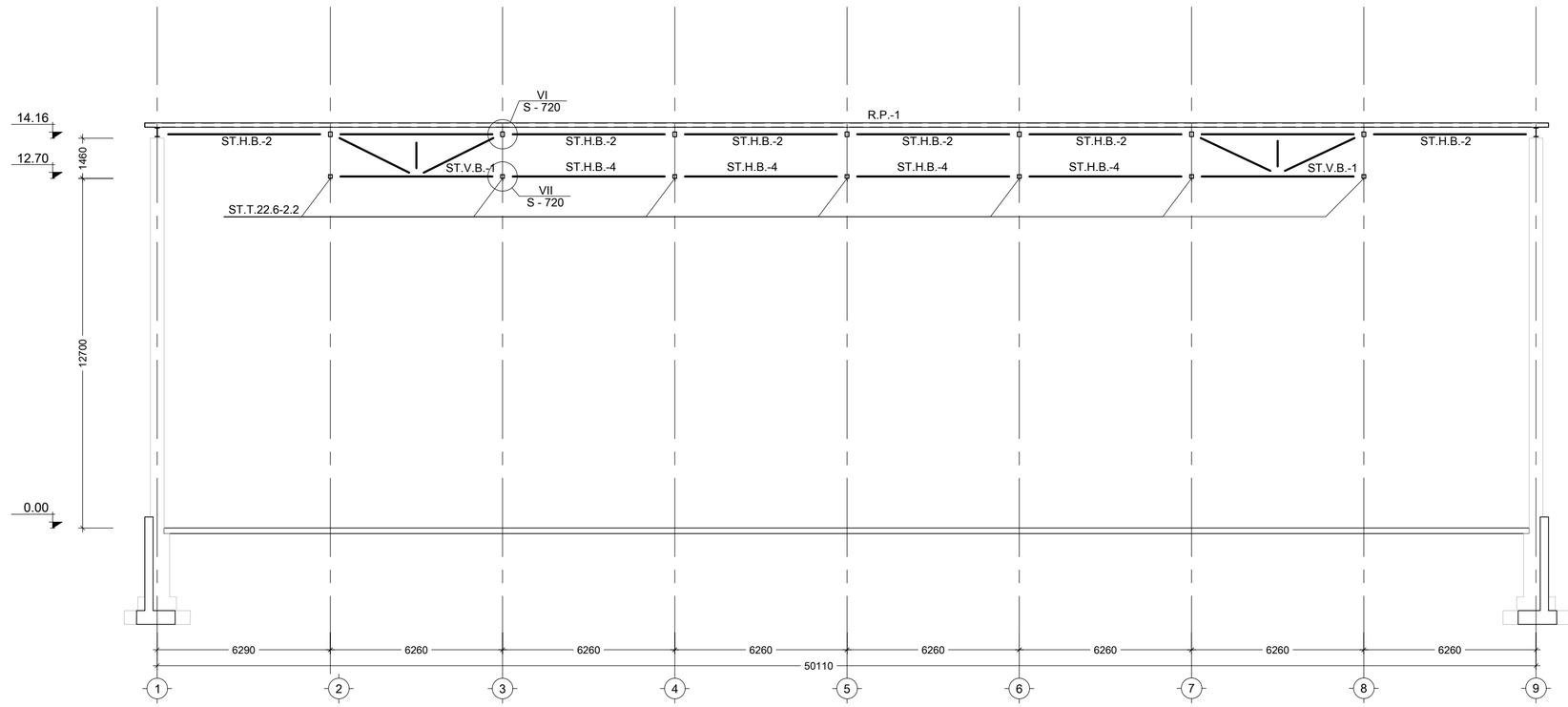

A
ჭრილი
Scale: 1:150

შენიშვნა:
NOTE:

No	Date	Revision	Issued by

სიტუაციური სქემა
KEY PLAN

მისამართი
ADDRESS
თბილისი, გრ. ლორთქიფანიძის ქ. №15ბ; ს/კ 01.19.34.002.178

პროექტი
PROJECT
დასტას საწყობი №3

ნახაზი
DRWG.
ჩარჩო ა ღერძზე; ჭრილი A

CUBICON DESIGN & BUILDING ENGINEERING
შპს "ქუბიკონი", თბილისი, მარგველ გელოვანის ბაზრ. 13
ტელ: (+995 591) 116444 www.cubicon.ge

პრ. მთავარი კონსტრ. :	მომზადებულ: ISSUED BY: NP	მოამოწმა APPROVED BY: GT
	ფაილი FILE ROOF	პროექტის №: PROJECT No 29I19
	ფორმატი PAPER SIZE A2	მასშტაბი SCALE 1:150
ნახ.კოდი DRWG. No S - 705	კორექტ. REVISION 00	სტატუსი STATUS T.D.

23.04.2020

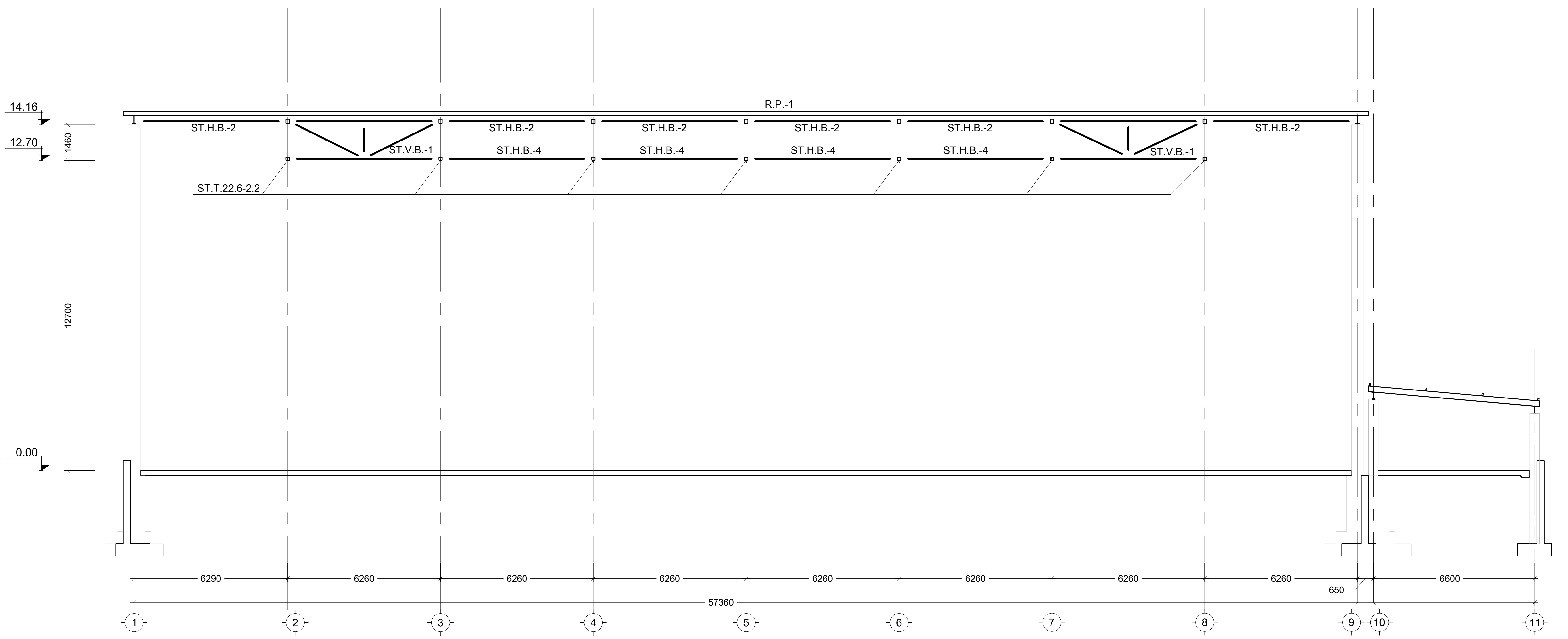

B
-
ჭრილი
Scale: 1:150

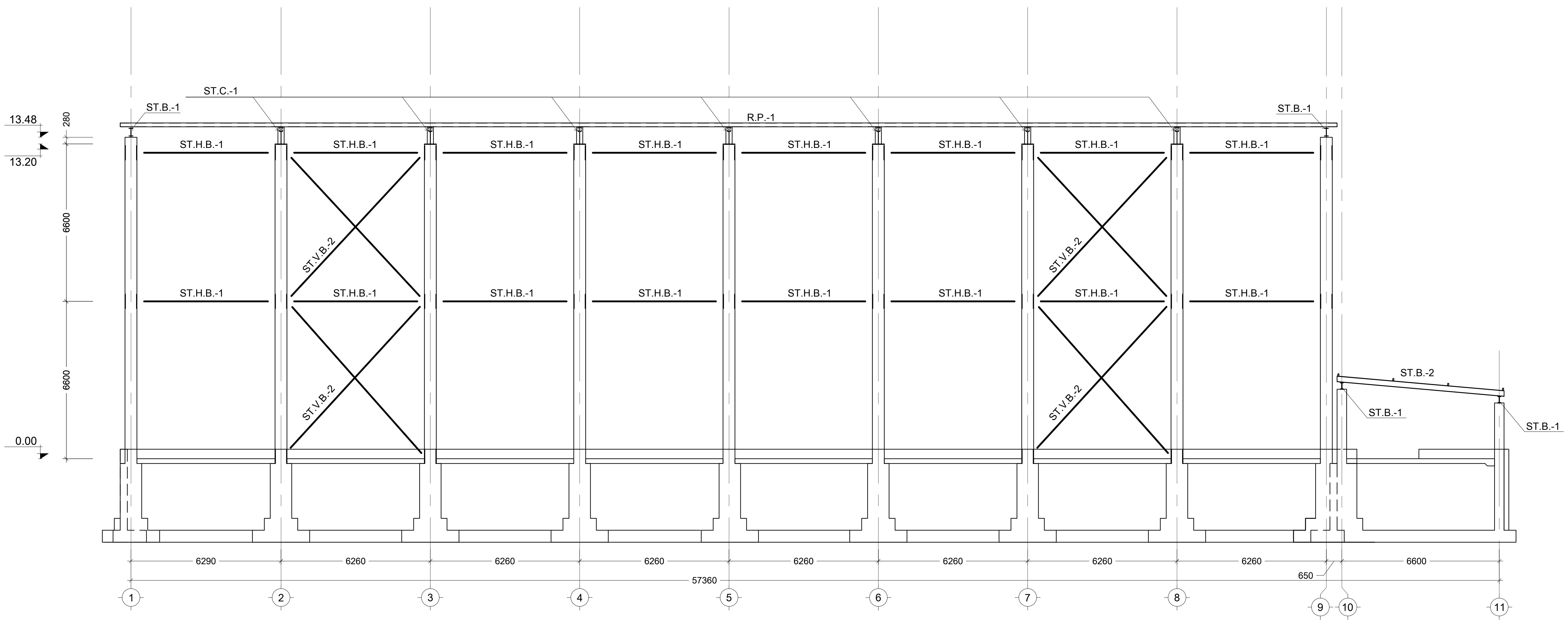

-
-
ჩარჩო დ ღერძზე
Scale: 1:150

შენიშვნა:
NOTE:

No	Date	Revision	Issued by

სიტუაციური სქემა
KEY PLAN

მისამართი
ADDRESS
თბილისი, გრ. ლორთქიფანიძის ქ. №15ბ; ს/კ 01.19.34.002.178

პროექტი
PROJECT
დასტას საწყობი №3

ნახაზი
DRWG.
ჩარჩო დ ღერძზე; ჭრილი B

CUBICON DESIGN & BUILDING ENGINEERING
შპს "კუბიკონი", თბილისი, მარშალ გელოვანის გამზ. 13
ტელ: (+995 591) 116444 www.cubicon.ge

პრ. მთავარი კონსტრ. :	შეასრულა: ISSUED BY: NP	შეამოწმა APPROVED BY: GT
	ფაილი FILE ROOF	პროექტის №: PROJECT No 29I19
	ფორმატი PAPER SIZE A2	მასშტაბი SCALE 1:150
ნახ.კოდი DRWG. No S - 706	კორექტ. REVISION 00	სტადია STATUS T.D.

23.04.2020

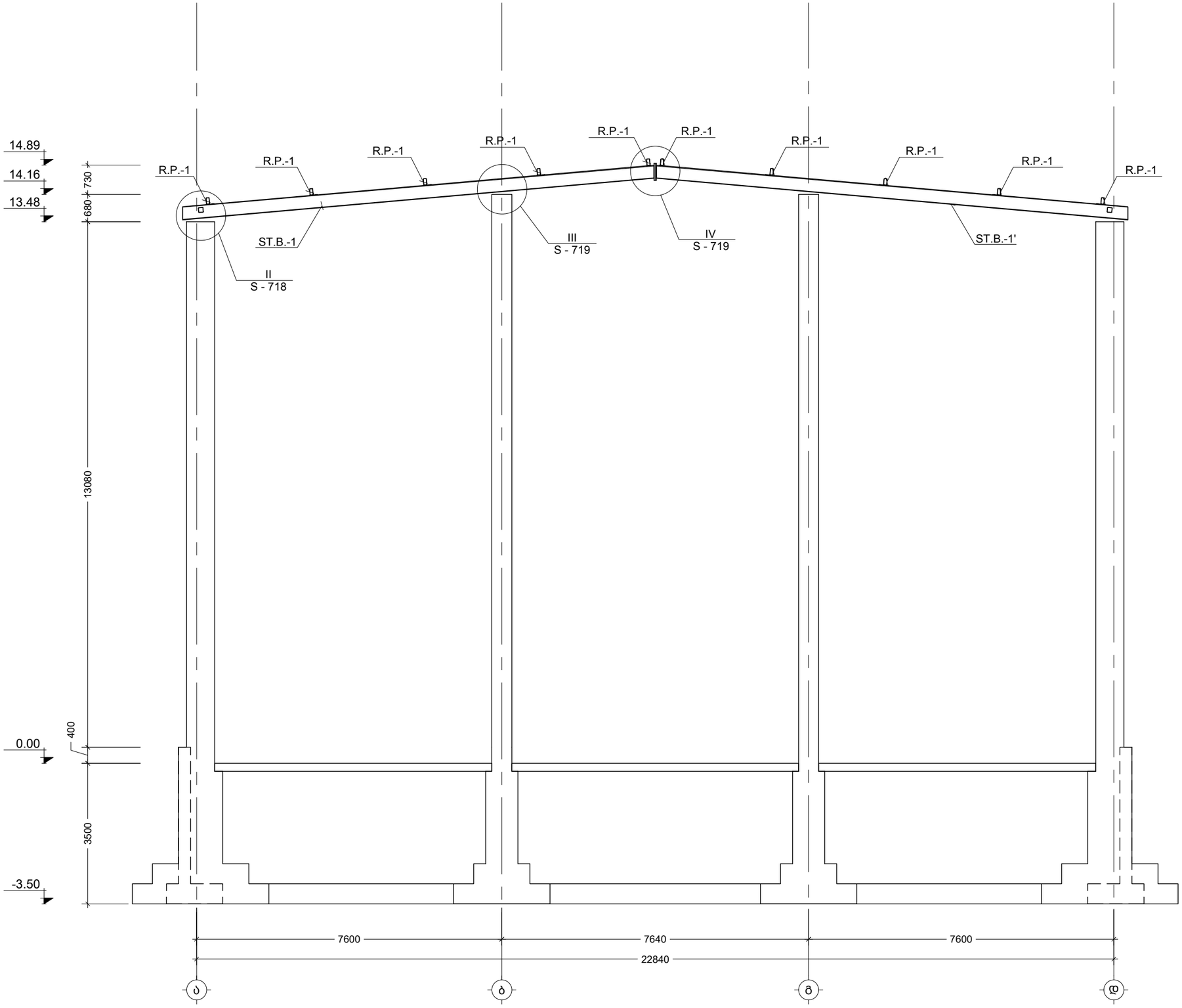

შენიშვნა:
NOTE:

No	Date	Revision	Issued by
----	----	----	----
----	----	----	----
----	----	----	----
----	----	----	----
----	----	----	----

სიტუაციური სქემა
KEY PLAN

მისამართი
ADDRESS
თბილისი, გრ. ლორთქიფანიძის ქ. №15ბ; ს/კ 01.19.34.002.178

პროექტი
PROJECT
დასტას საწყობი №3

ნახაზი
DRWG.
ჩარჩო 1 და 9 ღერძებზე

CUBICON
DESIGN & BUILDING ENGINEERING
შპს "კუბიკონი", თბილისი, მარშალ გელოვანის გამზ. 13
ტელ: (+995 591) 116444 www.cubicon.ge

პრ. მთავარი კონსტრ. :	შესრულა: ISSUED BY: NP	შეამოწმა APPROVED BY: GT
	ფაილი FILE ROOF	პროექტის №: PROJECT No 29I19
	ფორმატი PAPER SIZE A3	მასშტაბი SCALE 1:100
ნახ.კოდი DRWG. No S - 707	კორექტ. REVISION 00	სტადია STATUS T.D.

23.04.2020

- ჩარჩო 1 და 9 ღერძებზე
- Scale: 1:100

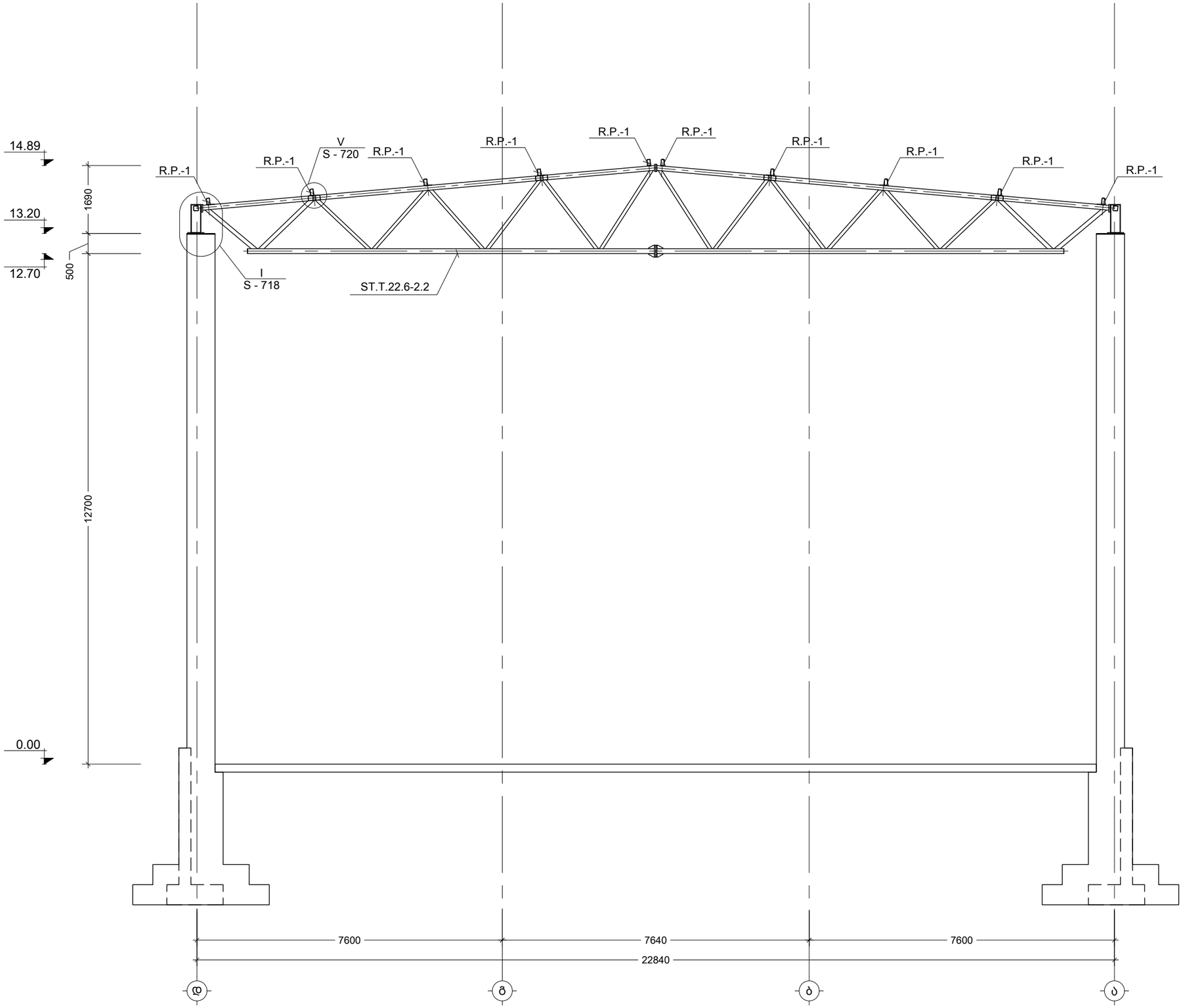

- / - ჩარჩო 2...8 ღერძებზე
Scale: 1:100

შენიშვნა:
NOTE:

----	----	----	----
----	----	----	----
----	----	----	----
----	----	----	----
----	----	----	----
No	Date	Revision	Issued by

სიტუაციური სქემა
KEY PLAN

მისამართი
ADDRESS
თბილისი, მრ. ლორთქიფანიძის ქ. №15ბ; ს/კ 01.19.34.002.178

პროექტი
PROJECT
დასტას საწყობი №3

ნახაზი
DRWG.
ჩარჩო 2...8 ღერძებზე

CUBICON DESIGN & BUILDING ENGINEERING
შპს "კუბიკონი", თბილისი, მარშალ გელოვანის გამზ. 13
ტელ: (+995 591) 116444 www.cubicon.ge

პრ. მთავარი კონსტრ. :	შესრულა: ISSUED BY: NP	შეამოწმა APPROVED BY: GT
	ფაილი FILE ROOF	პროექტის №: PROJECT No 29I19
	ფორმატი PAPER SIZE A3	მასშტაბი SCALE 1:100
ნახ.კოდი DRWG. No S - 708	კორექტ. REVISION 00	სტადია STATUS T.D.

23.04.2020

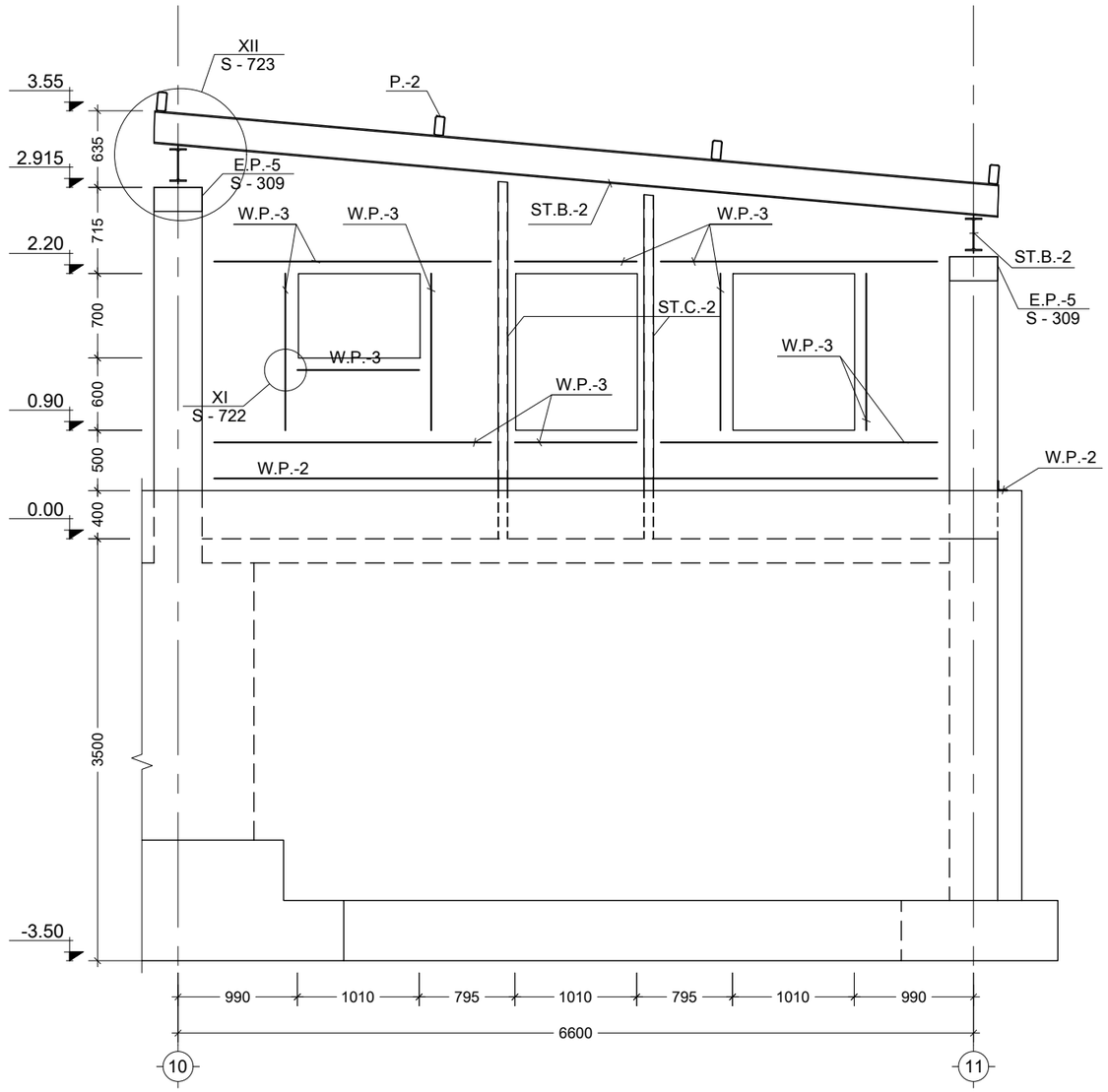

- / - ჩარჩო 10 და 11 ღერძებს შორის
Scale: 1:50

შენიშვნა:
NOTE:

No	Date	Revision	Issued by
----	----	----	----
----	----	----	----
----	----	----	----
----	----	----	----
----	----	----	----

სიტუაციური სქემა
KEY PLAN

მისამართი
ADDRESS
თბილისი, გრ. ლორთქიფანიძის ქ. №15ბ; ს/კ 01.19.34.002.178

პროექტი
PROJECT
დასტას საწყობი №3

ნახაზი
DRWG.
ჩარჩო 10 და 11 ღერძებს შორის

CUBICON
DESIGN & BUILDING ENGINEERING
შპს "კუბიკონი", თბილისი, მარშალ გელოვანის გამზ. 13
ტელ: (+995 591) 116444 www.cubicon.ge

პრ. მთავარი კონსტრ. :	შეასრულა: ISSUED BY: NP	შეამოწმა APPROVED BY: GT
	ფაილი FILE ROOF	პროექტის №: PROJECT No 29I19
	ფორმატი PAPER SIZE A3	მასშტაბი SCALE 1:50
ნახ.კოდი DRWG. No S - 709	კორექტ. REVISION 00	სტადია STATUS T.D.

23.04.2020

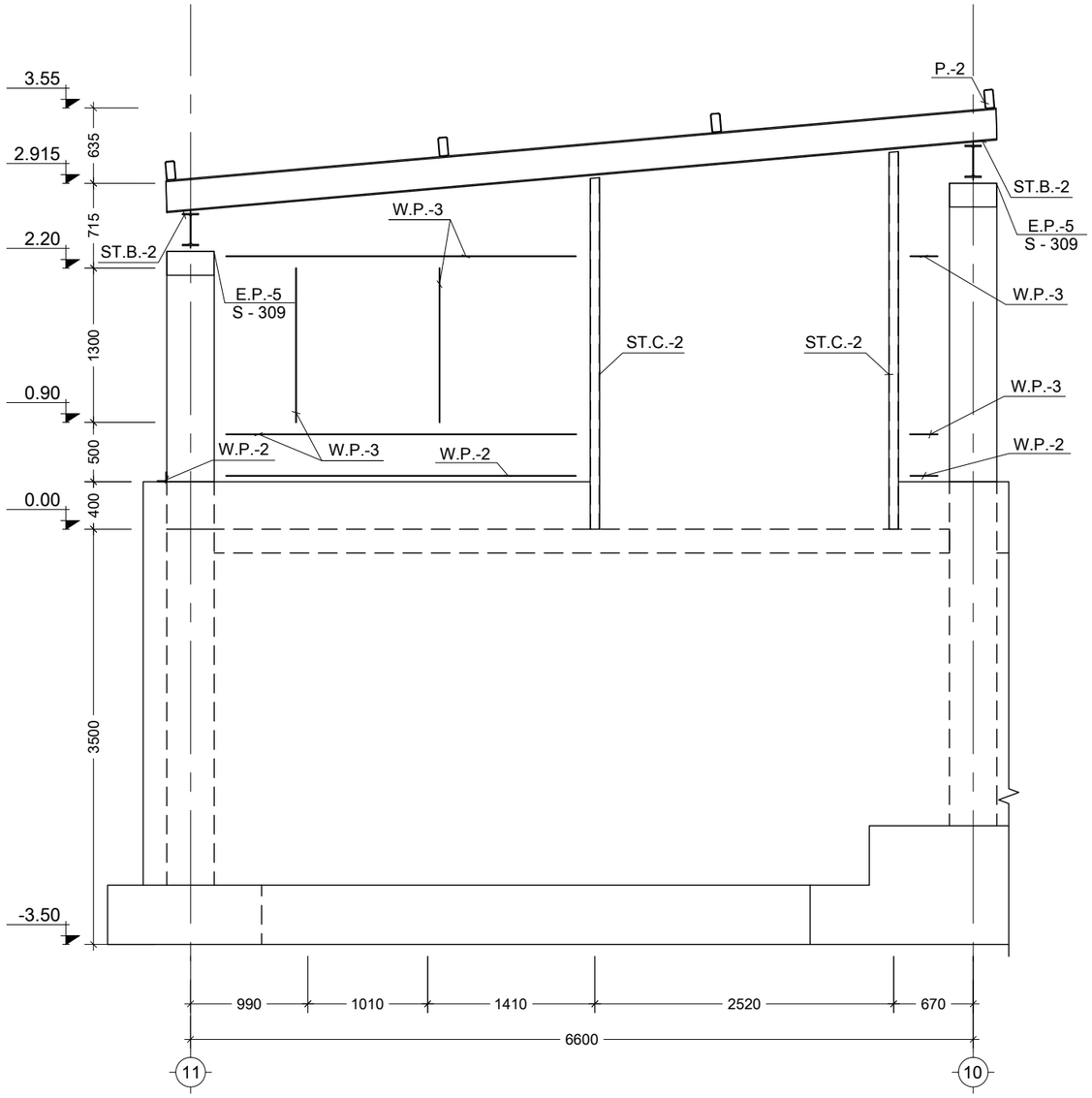

- ჩარჩო 11 და 10 ღერძებს შორის
- Scale: 1:50

შენიშვნა:
NOTE:

No	Date	Revision	Issued by
----	----	----	----
----	----	----	----
----	----	----	----
----	----	----	----
----	----	----	----

სიტუაციური სქემა
KEY PLAN

მისამართი
ADDRESS
თბილისი, გრ. ლორთქიფანიძის ქ. №15ბ; ს/კ 01.19.34.002.178

პროექტი
PROJECT
დასტას საწყობი №3

ნახაზი
DRWG.
ჩარჩო 11 და 10 ღერძებს შორის

CUBICON DESIGN & BUILDING ENGINEERING
შპს "კუბიკონი", თბილისი, მარშალ გელოვანის გამზ. 13
ტელ: (+995 591) 116444 www.cubicon.ge

პრ. მთავარი კონსტრ. :

შესრულა: ISSUED BY: NP	შეამოწმა APPROVED BY: GT
ფაილი FILE ROOF	პროექტის №: PROJECT No 29I19
ფორმატი PAPER SIZE A3	მასშტაბი SCALE 1:50
ნახ.კოდი DRWG. No S - 710	კორექტ. REVISION 00	სტადია STATUS T.D.

23.04.2020

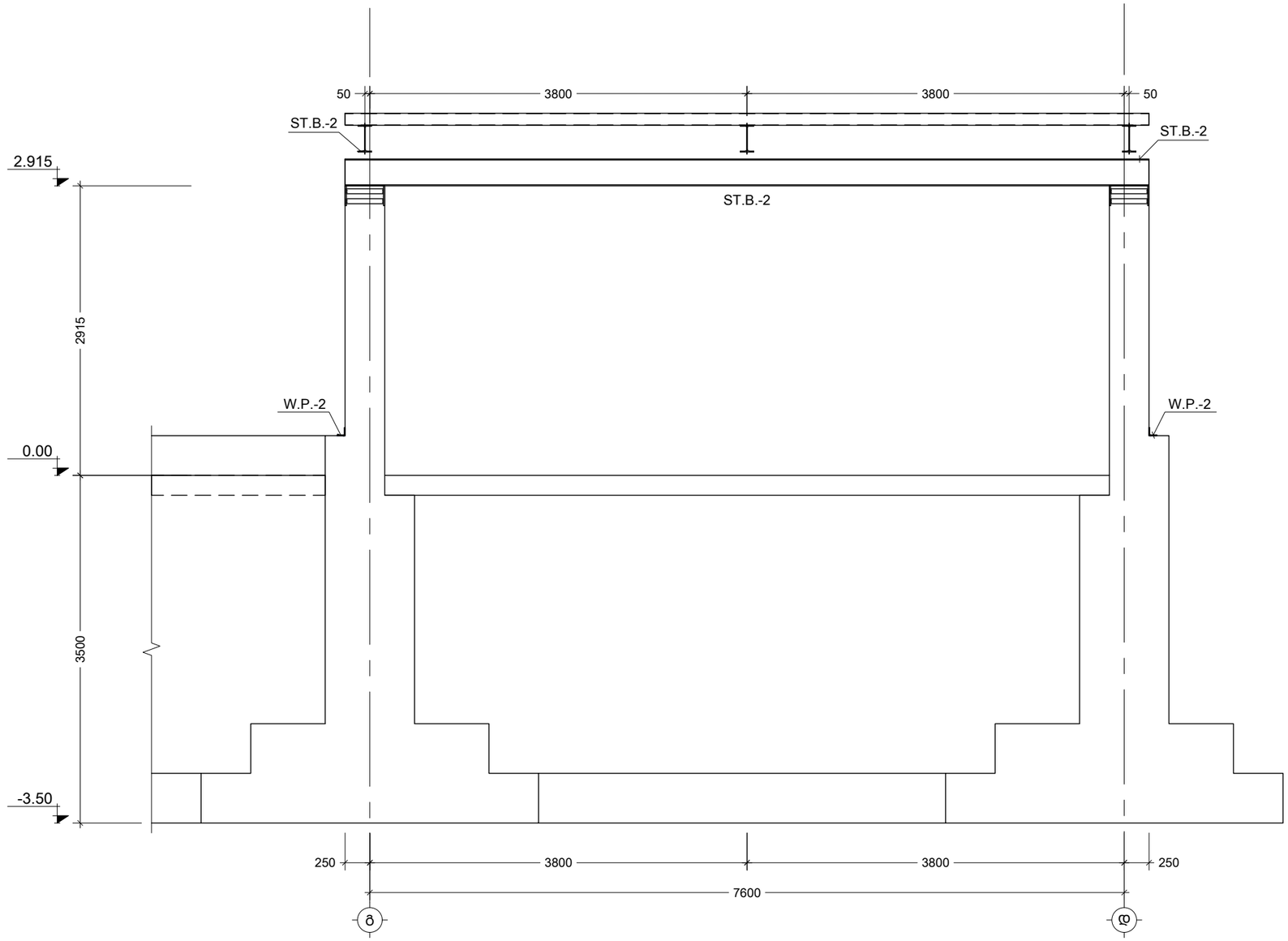

-
-
ჩარჩო 10 ღერძზე
Scale: 1:50

შენიშვნა:
NOTE:

----	----	----	----
----	----	----	----
----	----	----	----
----	----	----	----
----	----	----	----
No	Date	Revision	Issued by

სიტუაციური სქემა
KEY PLAN

მისამართი
ADDRESS
თბილისი, გრ. ლორთქიფანიძის ქ. №15ბ; ს/კ 01.19.34.002.178

პროექტი
PROJECT
დასტას საწყობი №3

ნახაზი
DRWG.
ჩარჩო 10 ღერძზე

CUBICON
DESIGN & BUILDING ENGINEERING

შპს "კუბიკონი", თბილისი, მარშალ გელოვანის ბაგზ. 13
ტელ: (+995 591) 116444 www.cubicon.ge

პრ. მთავარი კონსტრ. :

შესრულა: ISSUED BY: NP	შეამოწმა APPROVED BY: GT
ფაილი FILE ROOF	პროექტის №: PROJECT No 29I19
ფორმატი PAPER SIZE A3	მასშტაბი SCALE 1:50
ნახ.კოდი DRWG. No S - 711	კორექტ. REVISION 00	სტადია STATUS T.D.

23.04.2020

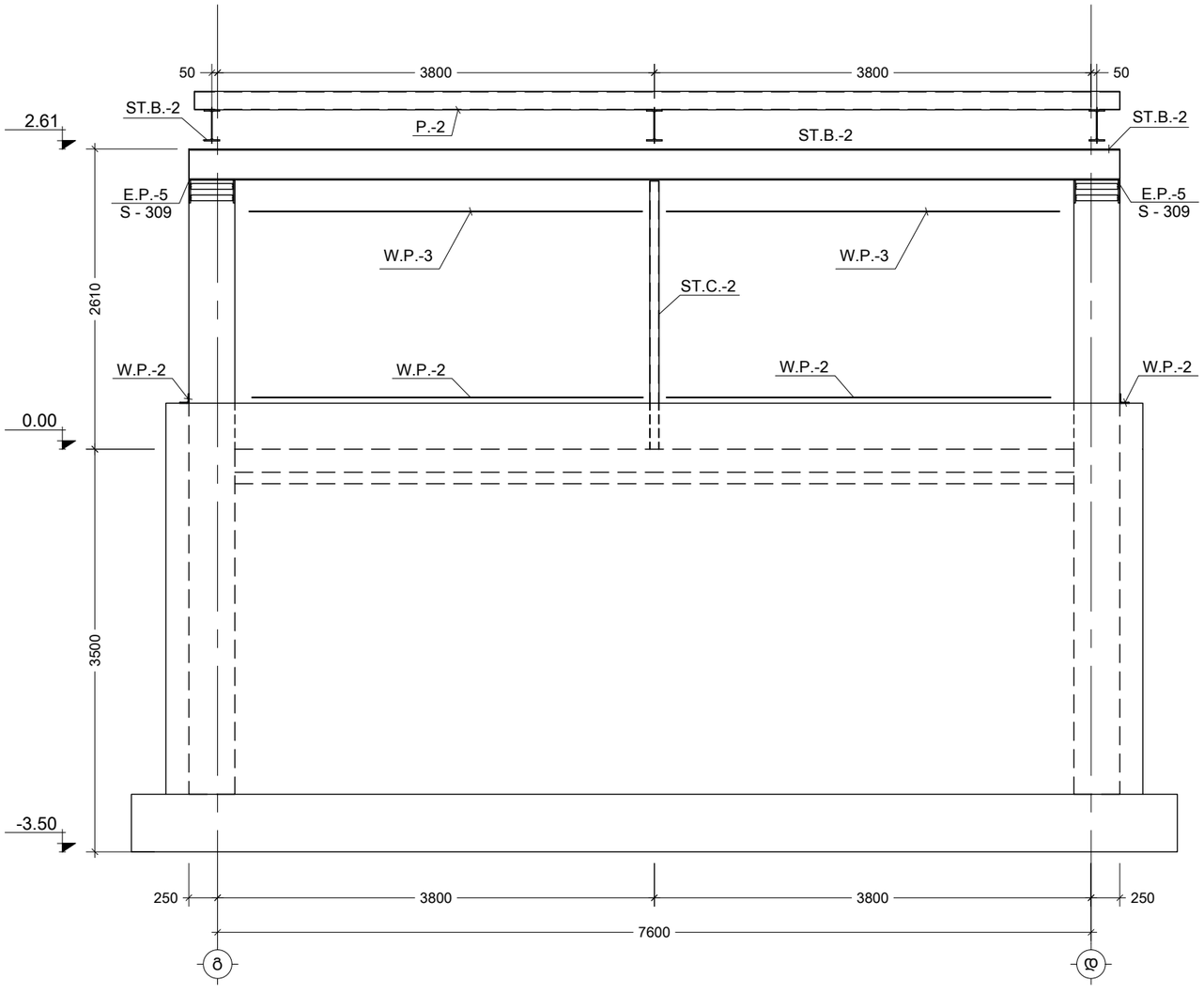

ჩარჩო 11 ღერძზე
Scale: 1:50

შენიშვნა:
NOTE:

No	Date	Revision	Issued by
----	----	----	----
----	----	----	----
----	----	----	----
----	----	----	----
----	----	----	----

სიტუაციური სქემა
KEY PLAN

მისამართი
ADDRESS
თბილისი, გრ. ლორთქიფანიძის ქ. №15ბ; ს/კ 01.19.34.002.178

პროექტი
PROJECT
დასტას საწყობი №3

ნახაზი
DRWG.
ჩარჩო 11 ღერძზე

CUBICON
DESIGN & BUILDING ENGINEERING

შპს "კუბიკონი", თბილისი, გარშემო გელოვანის გამზ. 13
ტელ: (+995 591) 116444 www.cubicon.ge

პრ. მთავარი კონსტრ. :

შესრულა:
ISSUED BY: NP

შეამოწმა
APPROVED BY: GT

ფაილი
FILE ROOF

პროექტის №:
PROJECT No 29I19

ფორმატი
PAPER SIZE A3

მასშტაბი
SCALE 1:50

ნახ.კოდი
DRWG. No S - 712

კორექტ.
REVISION 00

სტადია
STATUS T.D.

23.04.2020

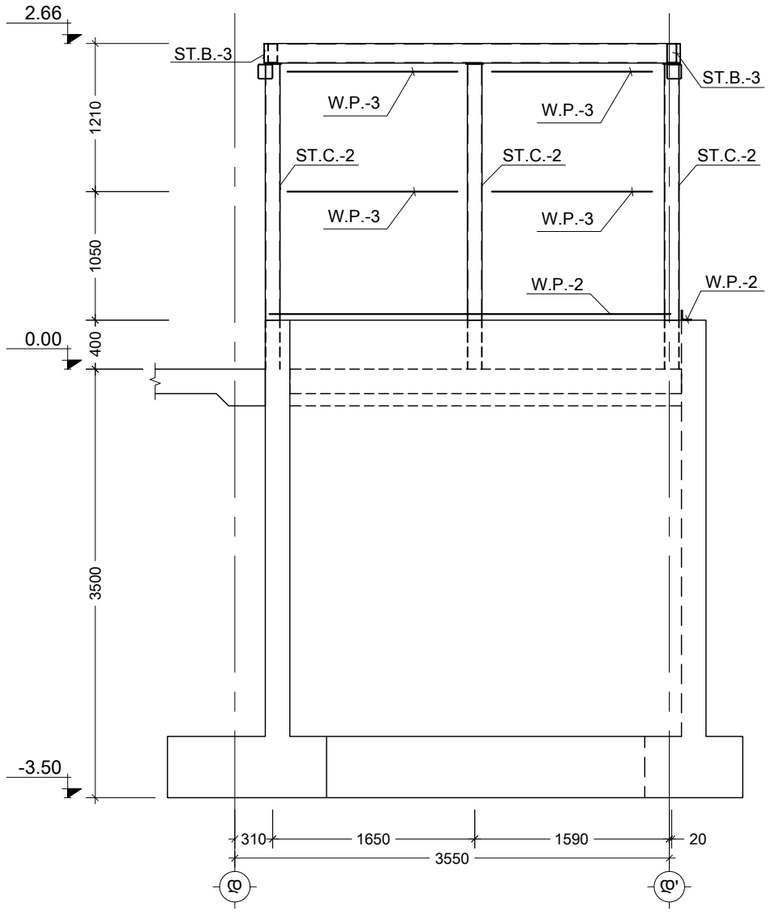

A
S - 701
კვეთი
Scale: 1:50

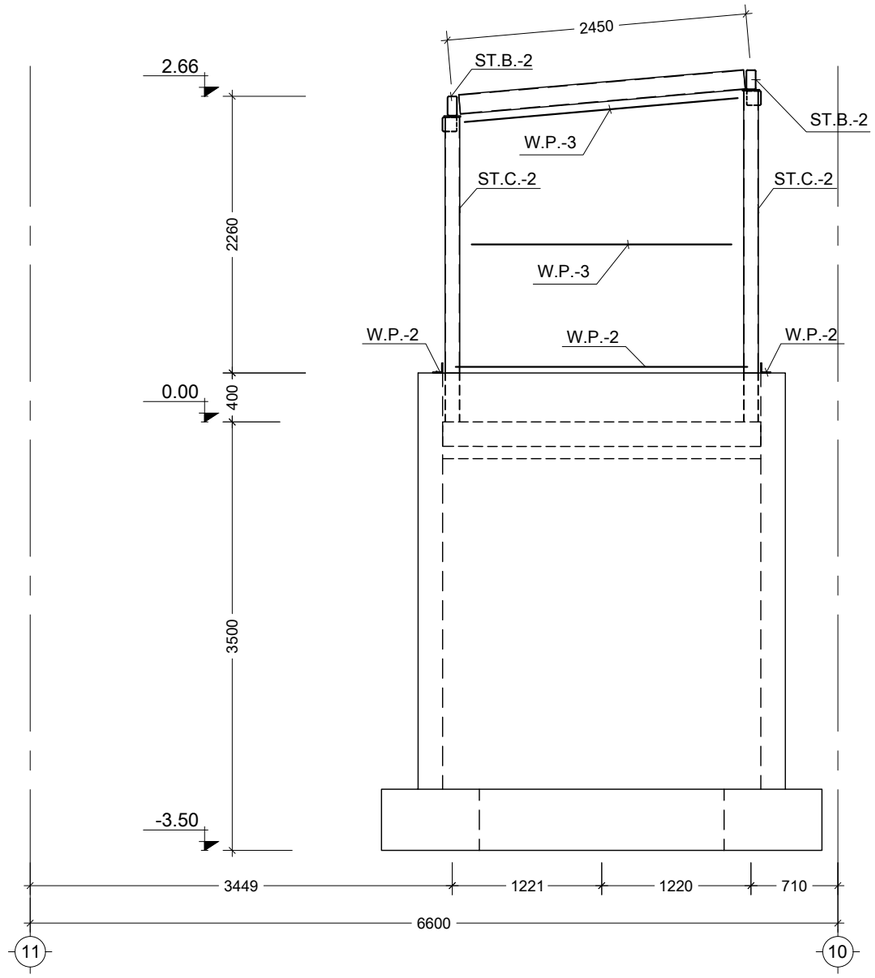

B
S - 701
კვეთი
Scale: 1:50

შენიშვნა:
NOTE:

----	----	----	----
----	----	----	----
----	----	----	----
----	----	----	----
----	----	----	----
No	Date	Revision	Issued by

სიტუაციური სქემა
KEY PLAN

მისამართი
ADDRESS
თბილისი, გრ. ლორთქიფანიძის ქ. №15ბ; ს/კ 01.19.34.002.178

პროექტი
PROJECT
დასტას საწყობი №3

ნახაზი
DRWG.
კვეთი A; B

CUBICON
DESIGN & BUILDING ENGINEERING
შპს "კუბიკონი", თბილისი, გარშავ გელოვანის გამზ. 13
ტელ: (+995 591) 116444 www.cubicon.ge

პრ. მთავარი კონსტრ. :	შეასრულა: ISSUED BY: NP	შეამოწმა APPROVED BY: GT
	ფაილი FILE ROOF	პროექტის №: PROJECT No 29I19
	ფორმატი PAPER SIZE A3	მასშტაბი SCALE 1:50
ნახ.კოდი DRWG. No S - 713	კორექტ. REVISION 00	სტადია STATUS T.D.

23.04.2020

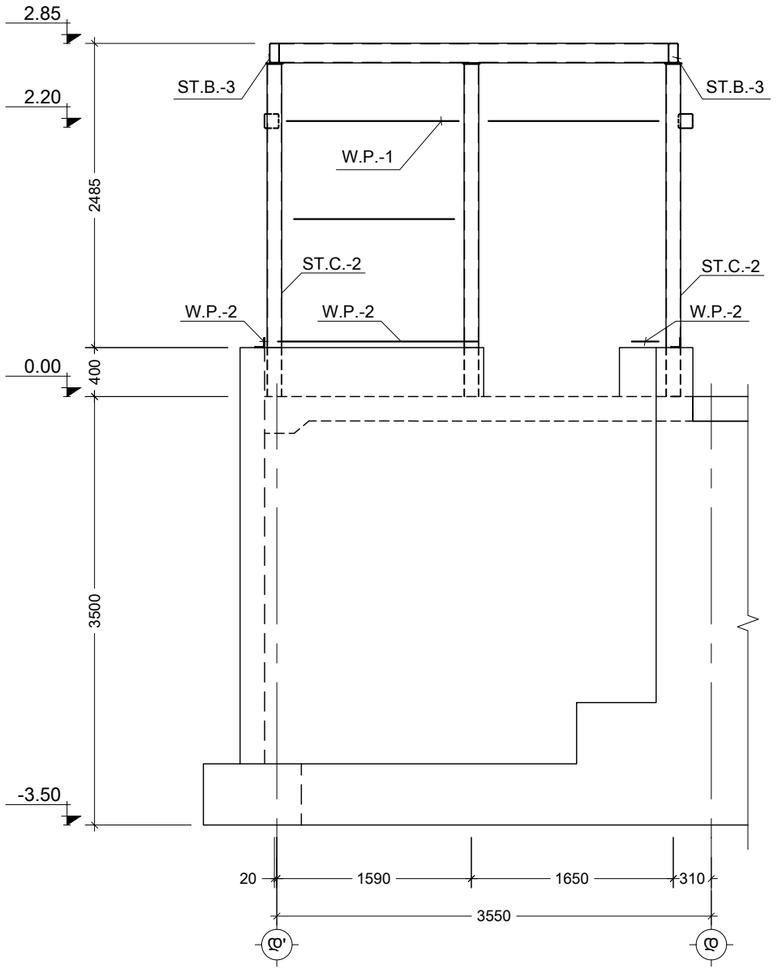

C
S - 701
კვეთი
Scale: 1:50

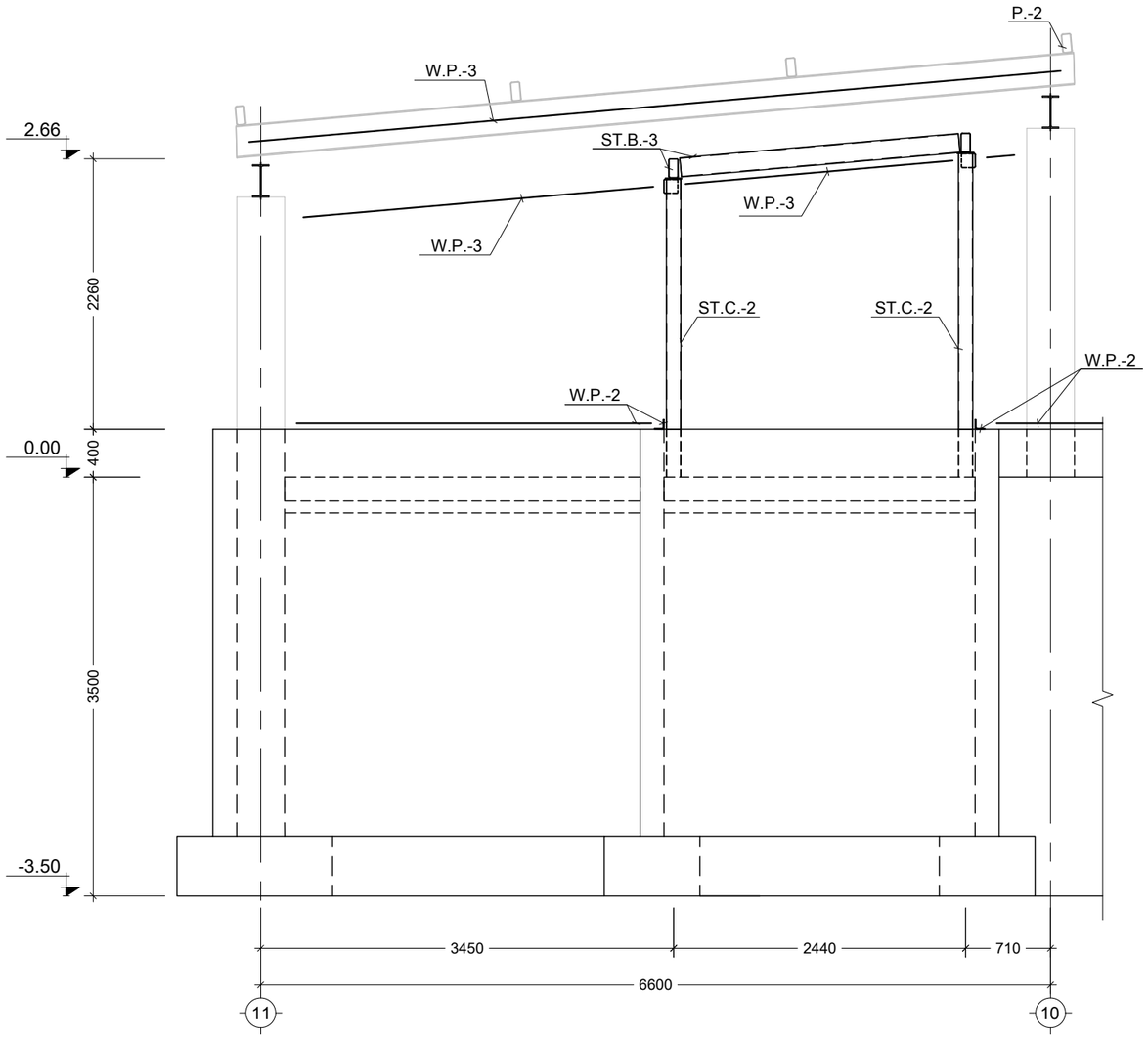

D
S - 701
კვეთი
Scale: 1:50

შენიშვნა:
NOTE:

----	----	----	----
----	----	----	----
----	----	----	----
----	----	----	----
----	----	----	----
No	Date	Revision	Issued by

სიტუაციური სქემა
KEY PLAN

მისამართი
ADDRESS
თბილისი, გრ. ლორთქიფანიძის ქ. №15ბ; ს/კ 01.19.34.002.178

პროექტი
PROJECT
დასტას საწყობი №3

ნახაზი
DRWG.
კვეთი C; D

CUBICON DESIGN & BUILDING ENGINEERING
შპს "კუბიკონი", თბილისი, მარშალ გელოვანის გამზ. 13
ტელ: (+995 591) 116444 www.cubicon.ge

პრ. მთავარი კონსტრ. :

შესრულა: ISSUED BY: NP	შეამოწმა APPROVED BY: GT
ფაილი FILE ROOF	პროექტის №: PROJECT No 29I19
ფორმატი PAPER SIZE A3	მასშტაბი SCALE 1:50
ნახ.კოდი DRWG. No S - 714	კორექტ. REVISION 00	სტადია STATUS T.D.

23.04.2020

შენიშვნა:
NOTE:

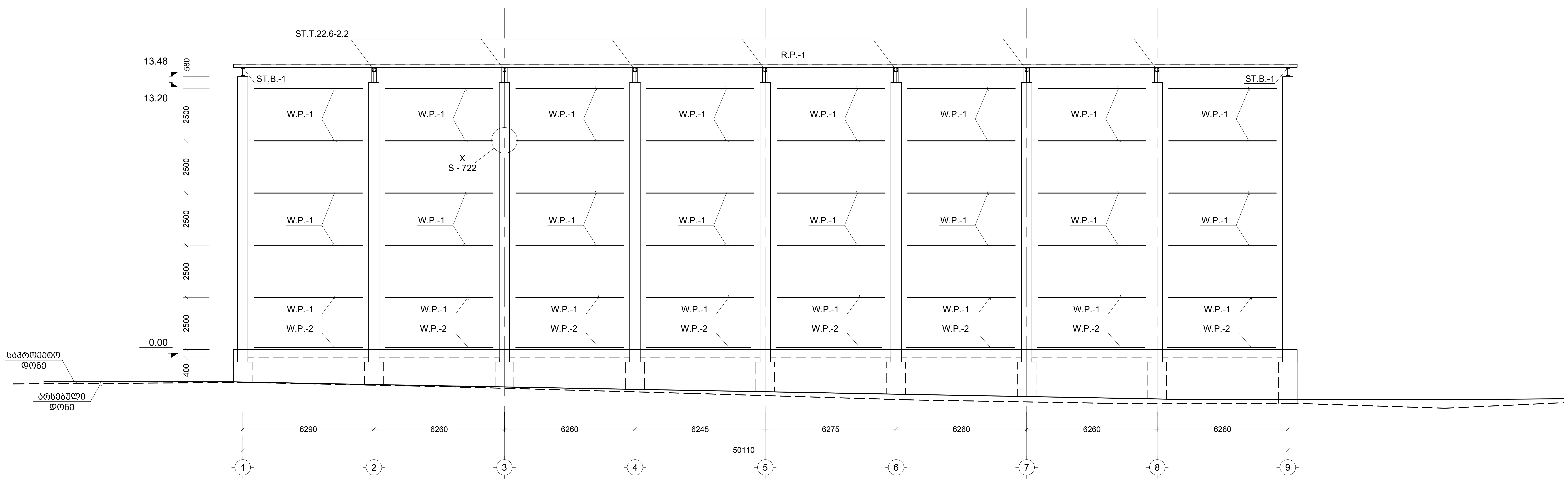

ფასადი 1-9 ღერძებს შორის
Scale: 1:150

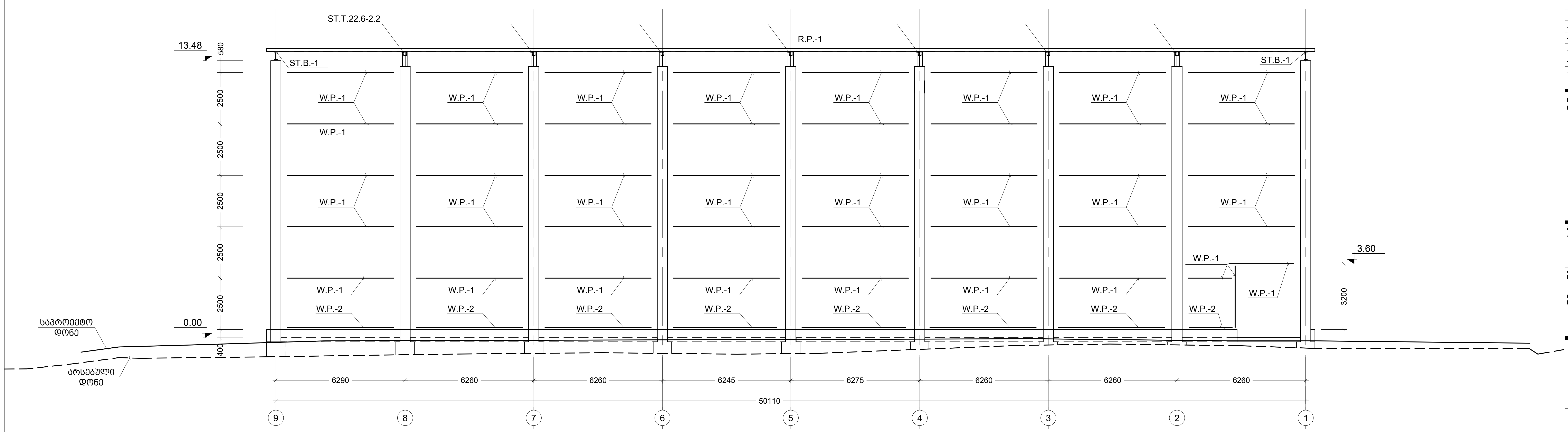

ფასადი 9-1 ღერძებს შორის
Scale: 1:150

No	Date	Revision	Issued by

სიტუაციური სქემა
KEY PLAN

მისამართი
ADDRESS
თბილისი, გრ. ლორთქიფანიძის ქ. №15ბ; ს/კ 01.19.34.002.178

პროექტი
PROJECT
დასტას საწყობი №3

ნახაზი
DRWG.
ფასადები 1-9 და 9-1 ღერძებზე

CUBICON
DESIGN & BUILDING ENGINEERING
შპს "კუბიკონი", თბილისი, მარშალ გელოვანის გამზ. 13
ტელ: (+995 591) 116444 www.cubicon.ge

პრ. მთავარი კონსტრ. :	შეასრულა: ISSUED BY: NP	შეამოწმა APPROVED BY: GT
	ფაილი FILE ROOF	პროექტის №: PROJECT No 29I19
	ფორმატი PAPER SIZE A2	მასშტაბი SCALE 1:150
ნახ.კოდი DRWG. No S - 715	კორექტ. REVISION 00	სტადია STATUS T.D.

23.04.2020

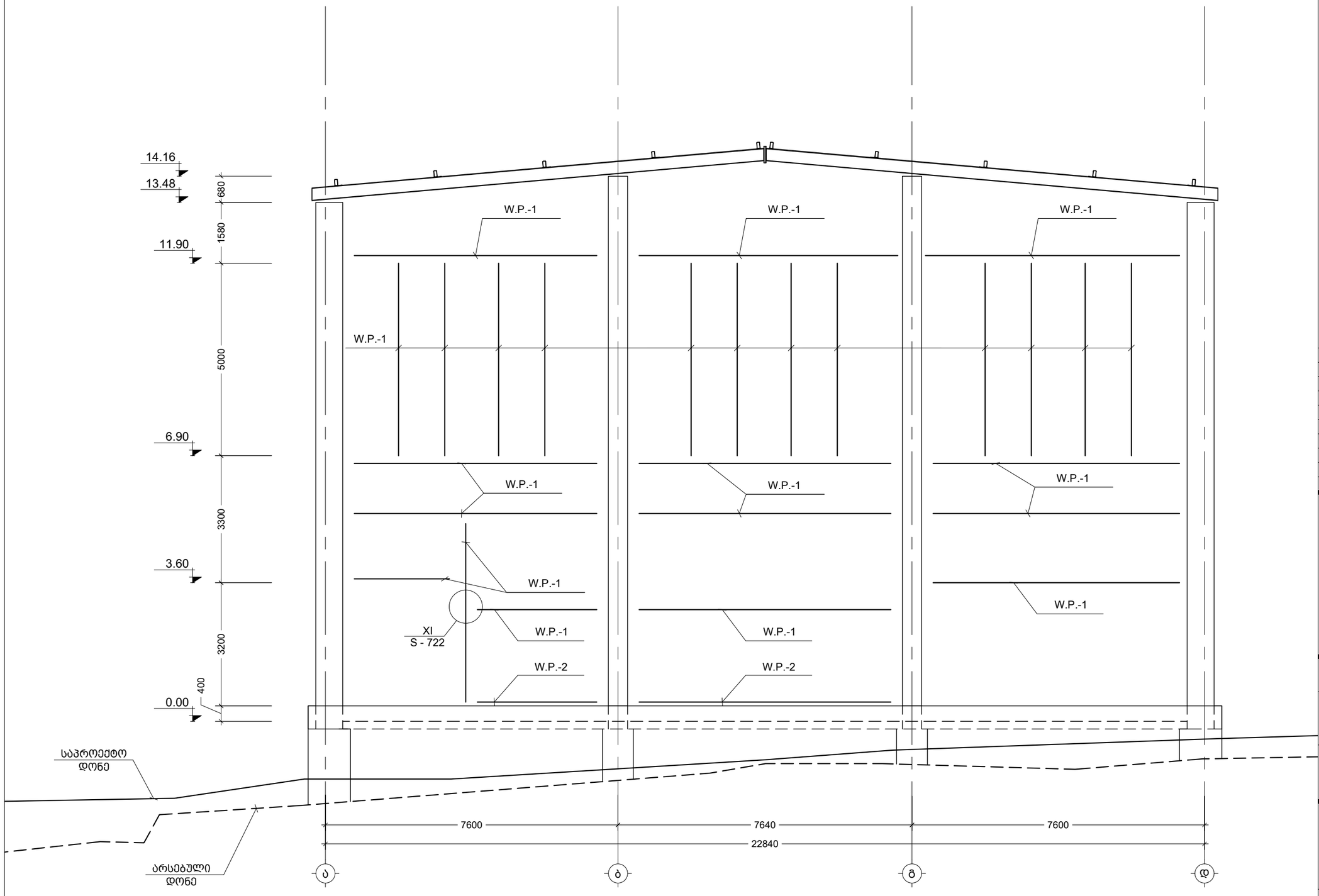

- ფასადი ა-დ ღერძებს შორის
- Scale: 1:100

შენიშვნა:
NOTE:

No	Date	Revision	Issued by
----	----	----	----
----	----	----	----
----	----	----	----
----	----	----	----
----	----	----	----

სიტუაციური სქემა
KEY PLAN

მისამართი
ADDRESS
თბილისი, გრ. ლორთქიფანიძის ქ. №15ბ; ს/კ 01.19.34.002.178

პროექტი
PROJECT
დასტას საწყობი №3

ნახაზი
DRWG.
ფასადი ა-დ ღერძებზე

CUBICON DESIGN & BUILDING ENGINEERING
შპს "კუბიკონი", თბილისი, მარშალ გელოვანის გამზ. 13
ტელ: (+995 591) 116444 www.cubicon.ge

პრ. მთავარი კონსტრ. :	შეასრულა: ISSUED BY: NP	შეამოწმა APPROVED BY: GT
	ფაილი FILE ROOF	პროექტის №: PROJECT No 29I19
	ფორმატი PAPER SIZE A3	მასშტაბი SCALE 1:100
ნახ.კოდი DRWG. No S - 716	კორექტ. REVISION 00	სტადია STATUS T.D.

23.04.2020

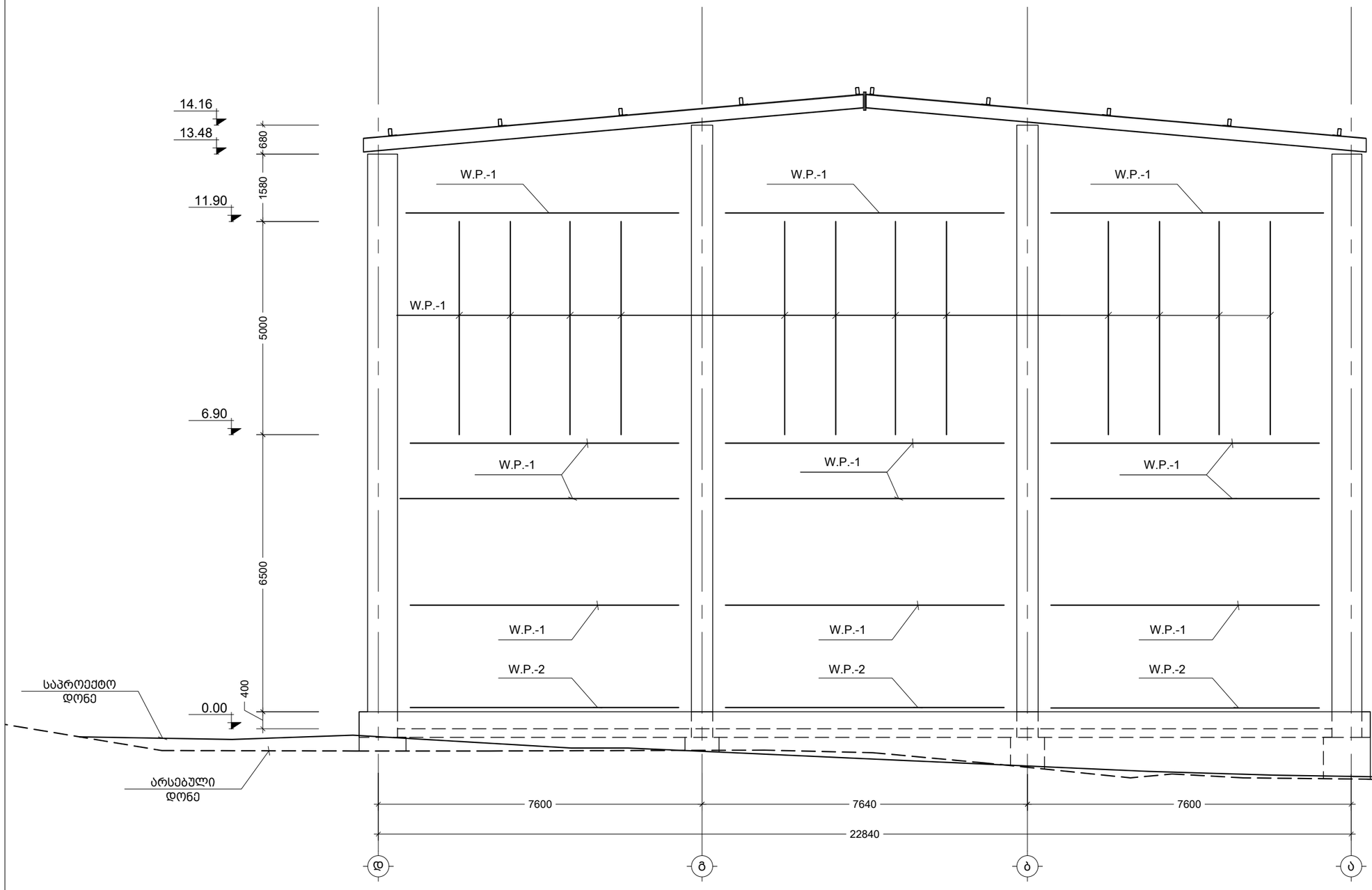

- ფასადი დ-ა ღერძებს შორის
- Scale: 1:100

შენიშვნა:
NOTE:

----	----	----	----
----	----	----	----
----	----	----	----
----	----	----	----
----	----	----	----
No	Date	Revision	Issued by

სიტუაციური სქემა
KEY PLAN

მისამართი
ADDRESS
თბილისი, გრ. ლორთქიფანიძის
ქ. №15ბ; ს/კ 01.19.34.002.178

პროექტი
PROJECT
დასტას საწყობი №3

ნახაზი
DRWG.
ფასადი დ-ა ღერძებზე

CUBICON
DESIGN & BUILDING ENGINEERING
შპს "კუბიკონი", თბილისი, მარშალ გელოვანის გამზ. 13
ტელ: (+995 591) 116444 www.cubicon.ge

პრ. მთავარი კონსტრ. :	შეასრულა: ISSUED BY: NP	შეამოწმა APPROVED BY: GT
	ფაილი FILE ROOF	პროექტის №: PROJECT No 29I19
	ფორმატი PAPER SIZE A3	მასშტაბი SCALE 1:100
ნახ.კოდი DRWG. No S - 717	კორექტ. REVISION 00	სტადია STATUS T.D.

23.04.2020

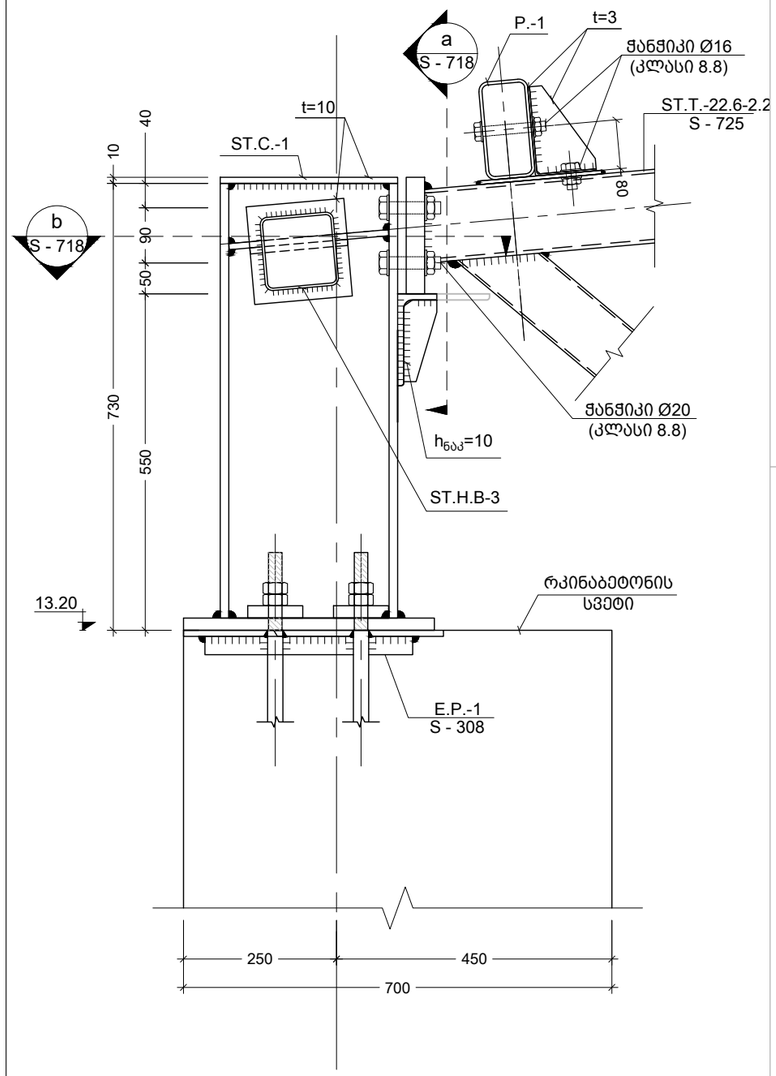

I
S - 708
კვანძი
Scale: 1:10

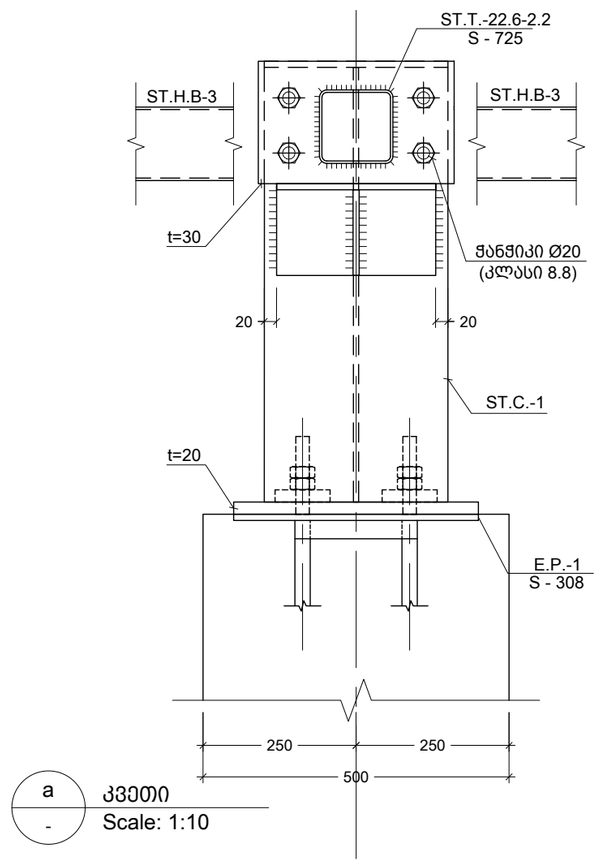

a
-
კვეთი
Scale: 1:10

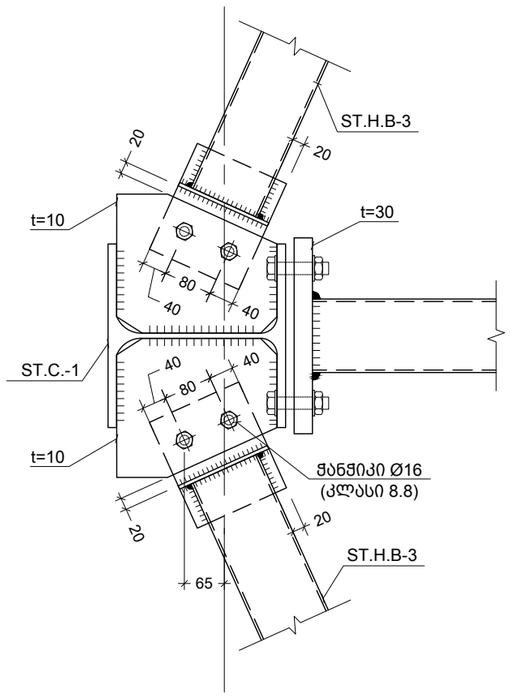

b
-
კვეთი
Scale: 1:10

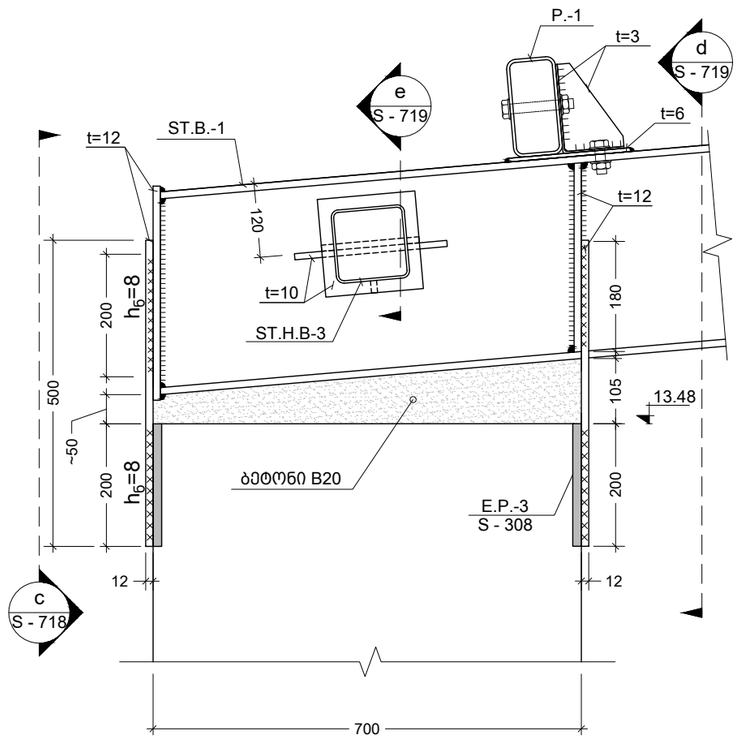

II
S - 707
კვანძი
Scale: 1:10

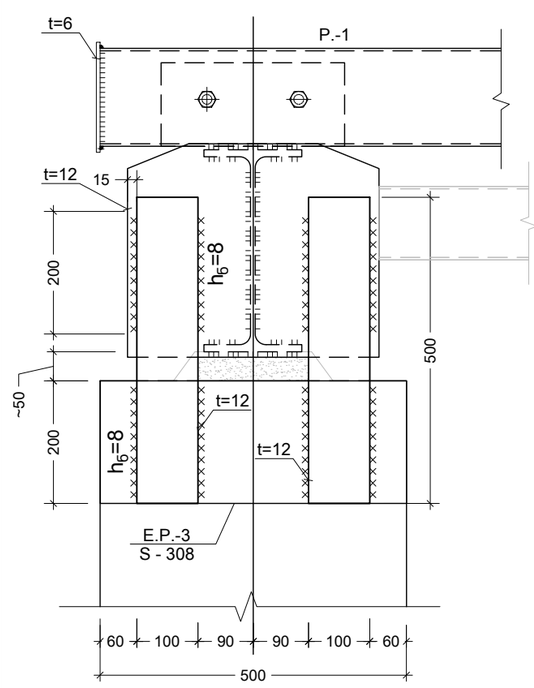

c
-
კვეთი
Scale: 1:10

შენიშვნა:
NOTE:

1. შედუღების მინიმალურ სიგრძედ მიღებული იქნეს არანაკლებ 50 მმ, სისქედ - არანაკლები შესადუღებელ ელემენტებს შორის უმცირესის სისქე (ზოგ კვანძებში მითითებულია კონკრეტული შედუღების ნაკერის კათეტის სისქე);
2. შედუღება უნდა განხორციელდეს ГОСТ 5264-80-ის მოთხოვნების დაცვით.
3. შედუღებები გათვალისწინებულია Э42 (С235 კლასის ფოლადისთვის) და Э50 (С345 კლასის ფოლადისთვის)ტიპის ელექტროდებით (ГОСТ 9467 - 75*);
4. მასალის ხარჯი შესაძლოა შეიცვალოს KMD-ის დამუშავების შემდეგ.

----	----	----	----
----	----	----	----
----	----	----	----
----	----	----	----
----	----	----	----
No	Date	Revision	Issued by

სიტუაციური სქემა
KEY PLAN

მისამართი
ADDRESS
თბილისი, გრ. ლორთქიფანიძის ქ. №15ბ; ს/კ 01.19.34.002.178

პროექტი
PROJECT
დასტას საწყობი №3

ნახაზი
DRWG.
სამონტაჟო კვანძი I; II

CUBICON
DESIGN & BUILDING ENGINEERING
შპს "კუბიკონი", თბილისი, მარშალ გელოვანის გამზ. 13
ტელ: (+995 591) 116444 www.cubicon.ge

პრ. მთავარი კონსტრ. :

შემსრულა: ISSUED BY: NP	შემოწმდა APPROVED BY: GT
ფაილი FILE სახელოსნო სპეციფიკაცია	პროექტის №: PROJECT No 29I19
ფორმატი PAPER SIZE A3	მასშტაბი SCALE 1:10
ნახ.კოდი DRWG. No S - 718	კორექტ. REVISION 00	სტადია STATUS T.D.

23.04.2020

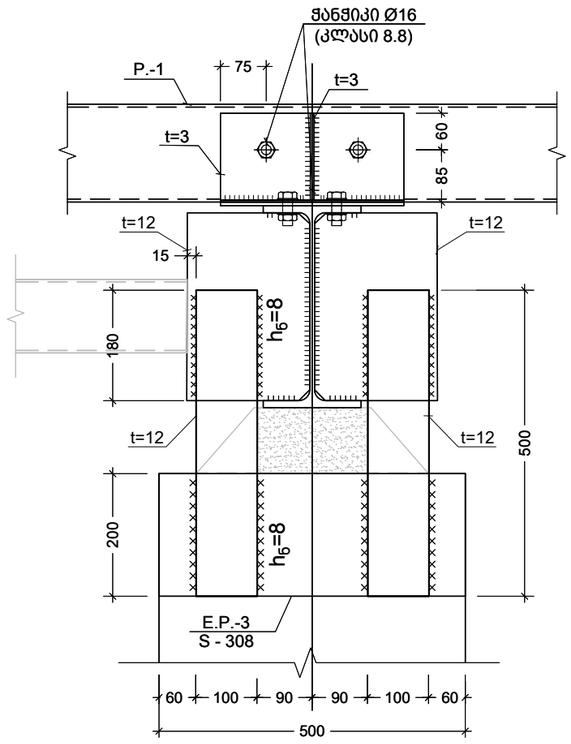

d
S - 718
კვეთი
Scale: 1:10

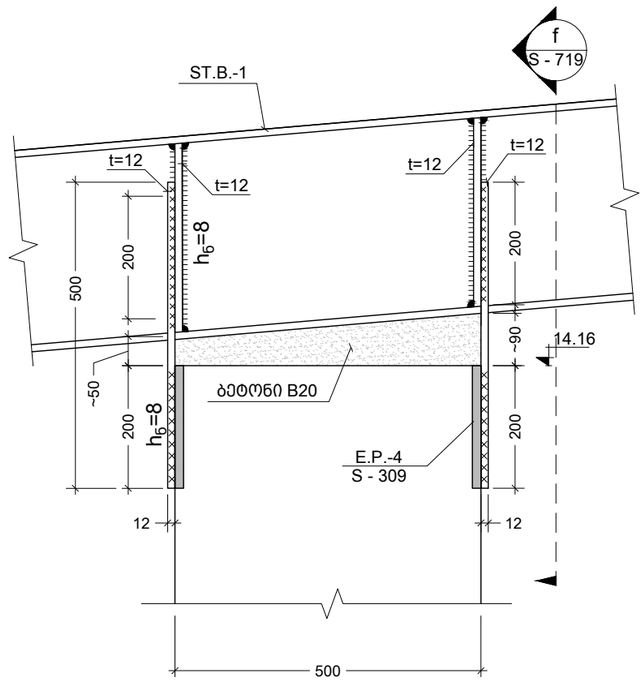

III
S - 707
კვანძი
Scale: 1:10

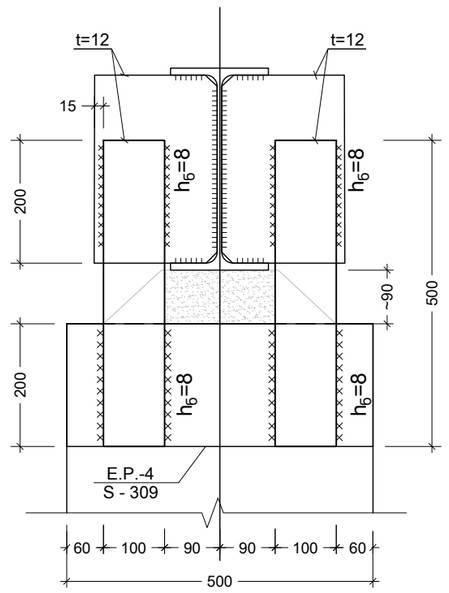

f
-
კვეთი
Scale: 1:10

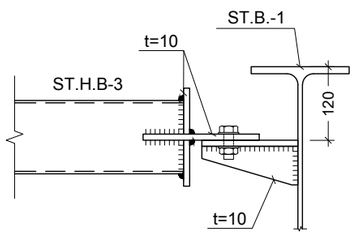

e
S - 718
კვეთი
Scale: 1:10

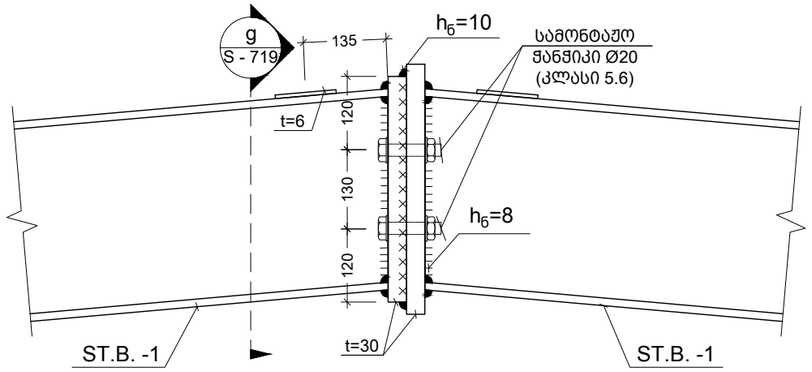

IV
S - 707
კვანძი
Scale: 1:10

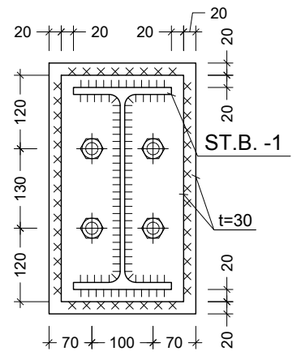

g
-
კვეთი
Scale: 1:10

შენიშვნა:
NOTE:

1. შედუღების მინიმალურ სიგრძედ მიღებული იქნეს არანაკლებ 50 მმ, სისქედ -
არანაკლები შესადუღებელ ელემენტებს შორის უმცირესის სისქე (ზოგ კვანძებში მითითებულია კონკრეტული შედუღების ნაკერის კათეტის სისქე);
2.შედუღება უნდა განხორციელდეს ГОСТ 5264-80-ის მოთხოვნების დაცვით.
3. შედუღებები გათვალისწინებულია Э42 (С235 კლასის ფოლადისთვის) და Э50 (С345 კლასის ფოლადისთვის)ტიპის ელექტროდებით (ГОСТ 9467 - 75*);
4. მასალის ხარჯი შესაძლოა შეიცვალოს KMD-ის დამუშავების შემდეგ.

No	Date	Revision	Issued by
----	----	----	----
----	----	----	----
----	----	----	----
----	----	----	----
----	----	----	----
----	----	----	----

სიტუაციური სქემა
KEY PLAN

მისამართი
ADDRESS
თბილისი, გრ. ლორთქიფანიძის ქ. №15ბ; ს/კ 01.19.34.002.178

პროექტი
PROJECT
დასტას საწყობი №3

ნახაზი
DRWG.
სამონტაჟო კვანძი III; IV; კვეთები d; e

CUBICON DESIGN & BUILDING ENGINEERING
შპს "კუბიკონი", თბილისი, მარშალ გელოვანის გამზ. 13
ტელ: (+995 591) 116444 www.cubicon.ge

პრ. მთავარი კონსტრ. :	შეასრულა: ISSUED BY: NP	შეამოწმა APPROVED BY: GT
	ფაილი FILE სახელოსნო სპეციფიკაცია	პროექტის №: PROJECT No 29I19
	ფორმატი PAPER SIZE A3	მასშტაბი SCALE 1:10
ნახ.კოდი DRWG. No S - 719	კორექტ. REVISION 00	სტადია STATUS T.D.

23.04.2020

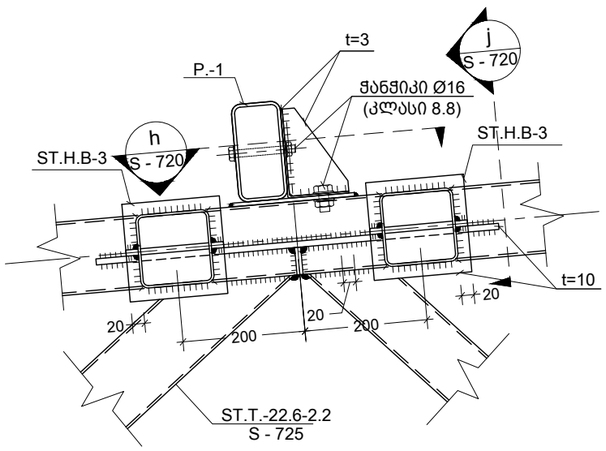

V
S - 708
კვანძი
Scale: 1:10

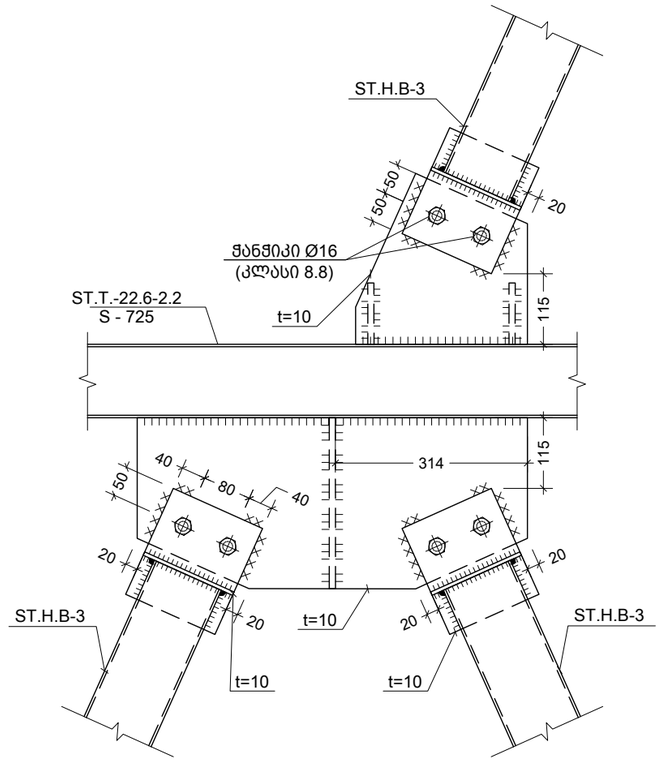

h
-
კვეთი
Scale: 1:10

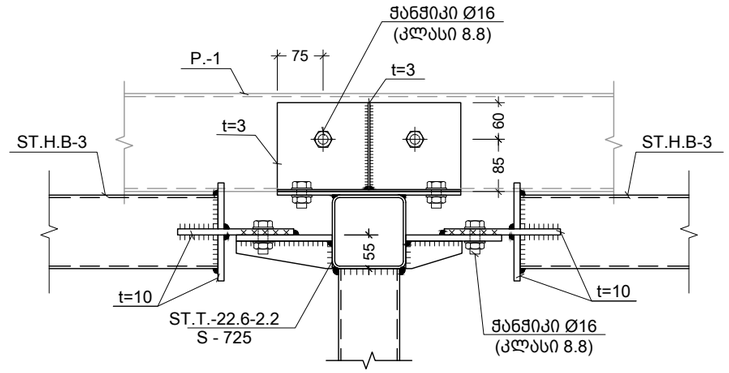

j
-
კვეთი
Scale: 1:10

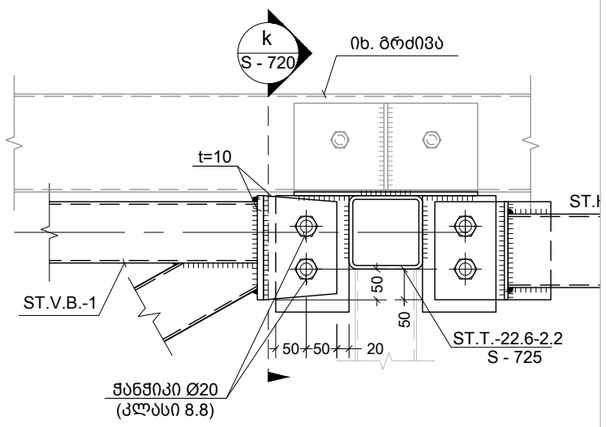

VI
S - 705
კვანძი
Scale: 1:10

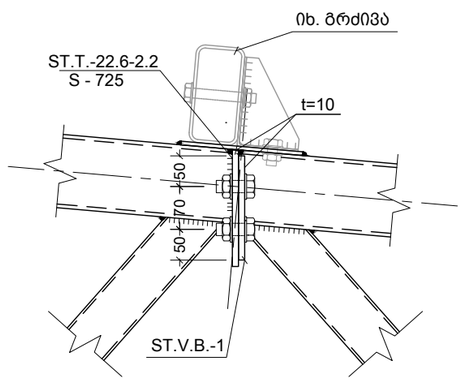

k
-
კვეთი
Scale: 1:10

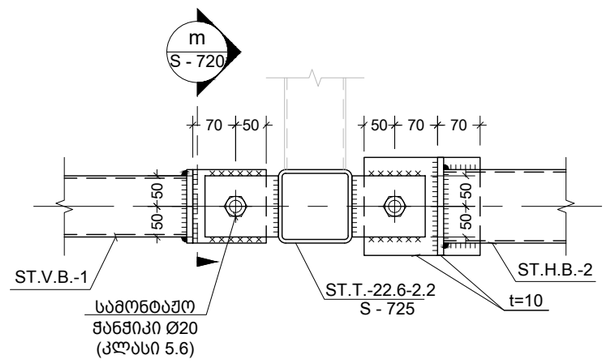

VII
S - 707
კვანძი
Scale: 1:10

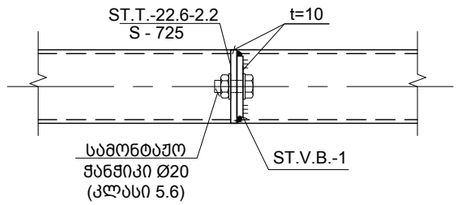

m
-
კვეთი
Scale: 1:10

შენიშვნა:
NOTE:

1. შედუღების მინიმალურ სიგრძედ მიღებული იქნეს არანაკლებ 50 მმ, სისქედ - არანაკლები შესადუღებელ ელემენტებს შორის უმცირესის სისქე (ზოგ კვანძებში მითითებულია კონკრეტული შედუღების ნაკერის კათეტის სისქე);
2.შედუღება უნდა განხორციელდეს ГОСТ 5264-80-ის მოთხოვნების დაცვით.
3. შედუღებები გათვალისწინებულია Э42 (С235 კლასის ფოლადისთვის) და Э50 (С345 კლასის ფოლადისთვის)ტიპის ელექტროდებით (ГОСТ 9467 - 75*);
4. მასალის ხარჯი შესაძლოა შეიცვალოს KMD-ის დამუშავების შემდეგ.

No	Date	Revision	Issued by
----	----	----	----
----	----	----	----
----	----	----	----
----	----	----	----
----	----	----	----

სიტუაციური სქემა
KEY PLAN

მისამართი
ADDRESS
თბილისი, გრ. ლორთქიფანიძის ქ. №15ბ; ს/კ 01.19.34.002.178

პროექტი
PROJECT
დასტას საწყობი №3

ნახაზი
DRWG.
სამონტაჟო კვანძი V; VI; VII

CUBICON
DESIGN & BUILDING ENGINEERING
შპს "კუბიკონი", თბილისი, მარშალ გელოვანის გამზ. 13
ტელ: (+995 591) 116444 www.cubicon.ge

პრ. მთავარი კონსტრ. :	შეასრულა: ISSUED BY: NP	შეამოწმა APPROVED BY: GT
	ფაილი FILE სახურავის სავენტილაციო	პროექტის №: PROJECT No 29I19
	ფორმატი PAPER SIZE A3	მასშტაბი SCALE 1:10
ნახ.კოდი DRWG. No S - 720	კორექტ. REVISION 00	სტადია STATUS T.D.

23.04.2020

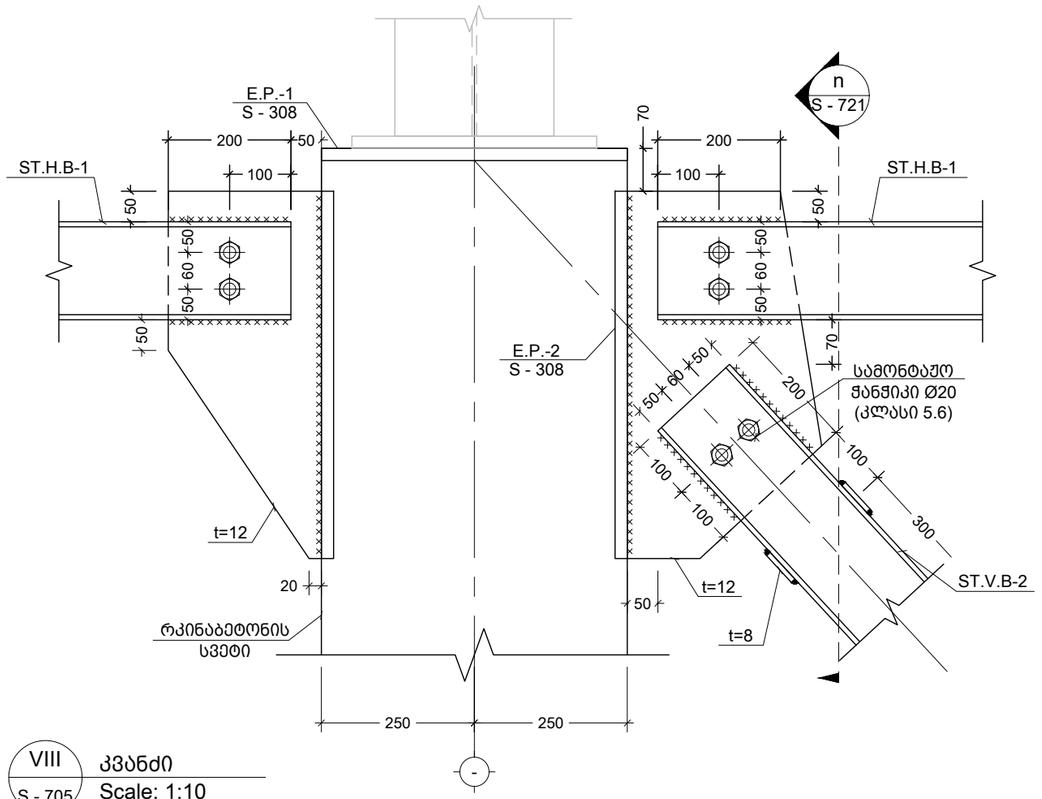

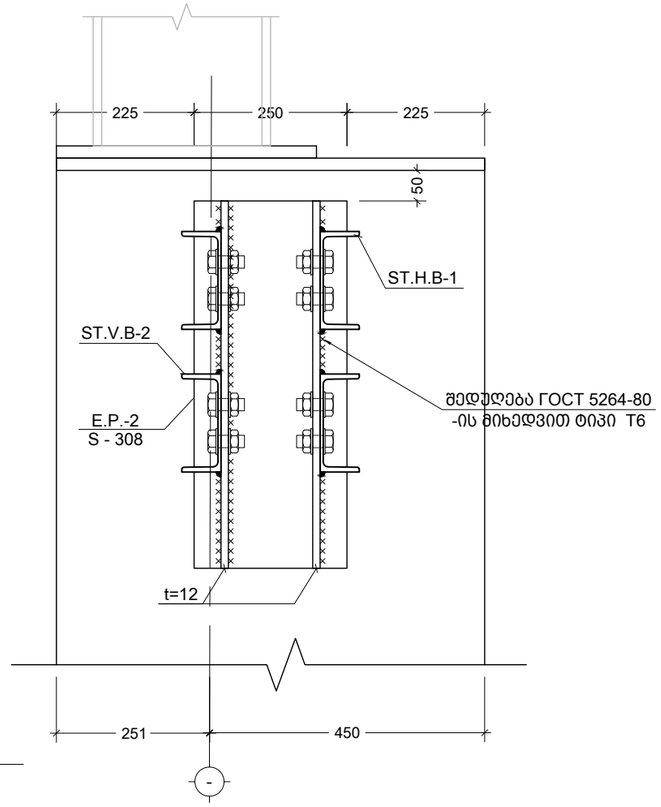

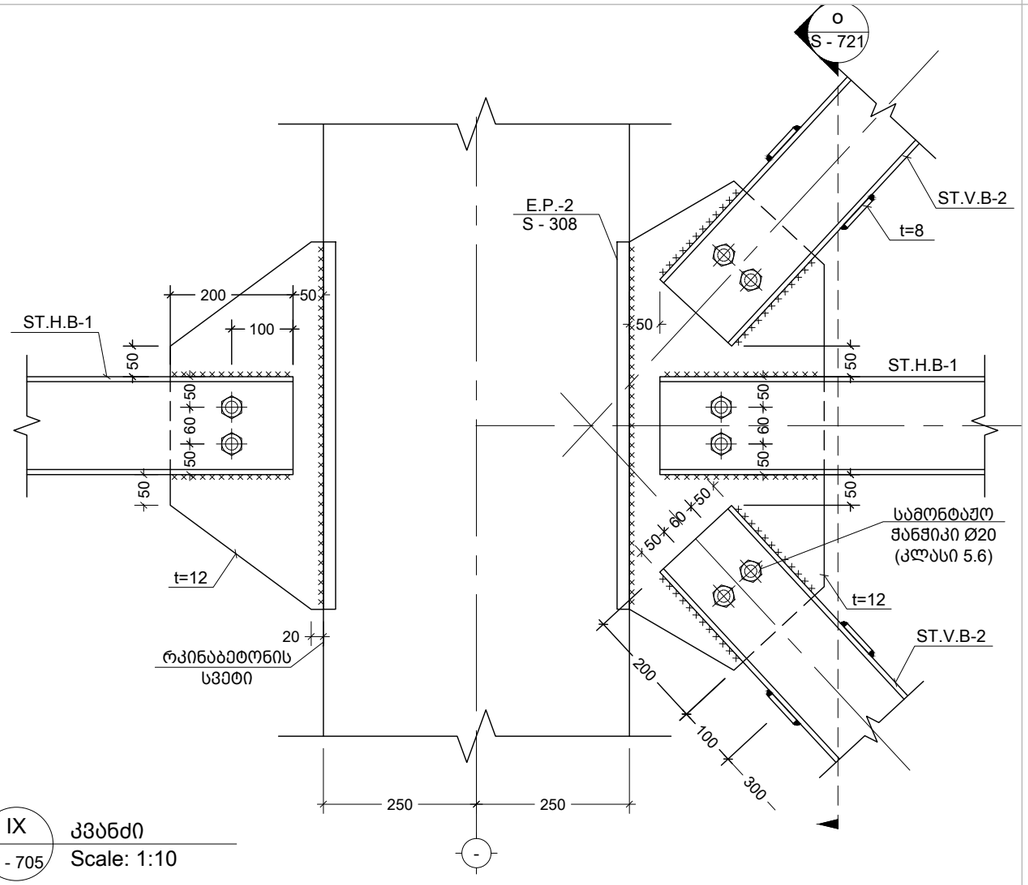

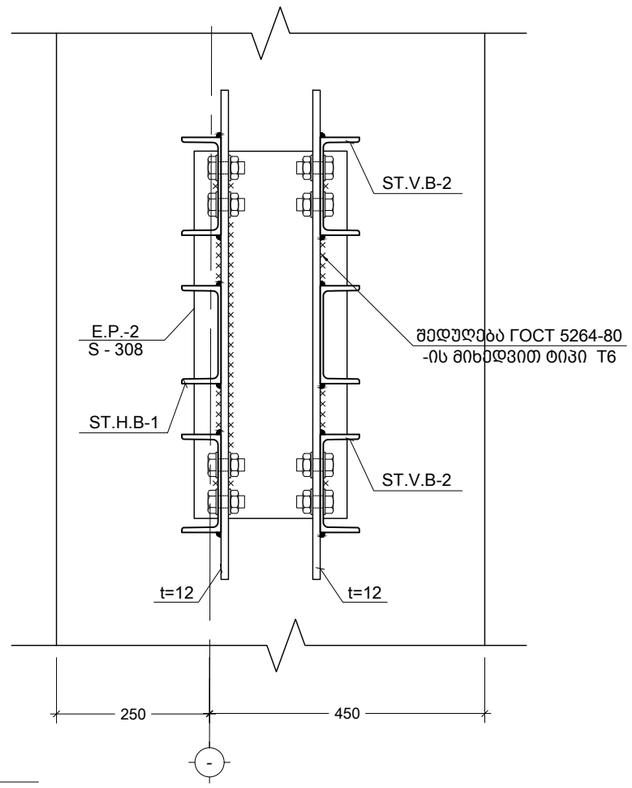

შენიშვნა:
NOTE:

1. შედუღების მინიმალურ სიგრძედ მიღებული იქნეს არანაკლებ 50 მმ, სისქედ - არანაკლები შესადუღებელ ელემენტებს შორის უმცირესის სისქე (ზოგ კვანძებში მითითებულია კონკრეტული შედუღების ნაკერის კათეტის სისქე);
2. შედუღება უნდა განხორციელდეს ГОСТ 5264-80-ის მოთხოვნების დაცვით.
3. შედუღებები გათვალისწინებულია Э42 (С235 კლასის ფოლადისთვის) და Э50 (С345 კლასის ფოლადისთვის)ტიპის ელექტროდებით (ГОСТ 9467 - 75*);
4. მასალის ხარჯი შესაძლოა შეიცვალოს KMD-ის დამუშავების შემდეგ.

No	Date	Revision	Issued by
----	----	----	----
----	----	----	----
----	----	----	----
----	----	----	----
----	----	----	----

სიტუაციური სქემა
KEY PLAN

მისამართი
ADDRESS
თბილისი, გრ. ლორთქიფანიძის ქ. №15ბ; ს/კ 01.19.34.002.178

პროექტი
PROJECT
დასტას საწყობი №3

ნახაზი
DRWG.
სამონტაჟო კვანძი VIII; IX

CUBICON
DESIGN & BUILDING ENGINEERING
შპს "კუბიკონი", თბილისი, მარშალ გელოვანის გამზ. 13
ტელ: (+995 591) 116444 www.cubicon.ge

პრ. მთავარი კონსტრ. :	შეასრულა: ISSUED BY: NP	შეამოწმა APPROVED BY: GT
	ფაილი FILE სახელოსნოს სპეციფიკაცია	პროექტის №: PROJECT No 29I19
	ფორმატი PAPER SIZE A3	მასშტაბი SCALE 1:10
ნახ.კოდი DRWG. No S - 721	კორექტ. REVISION 00	სტადია STATUS T.D.

23.04.2020

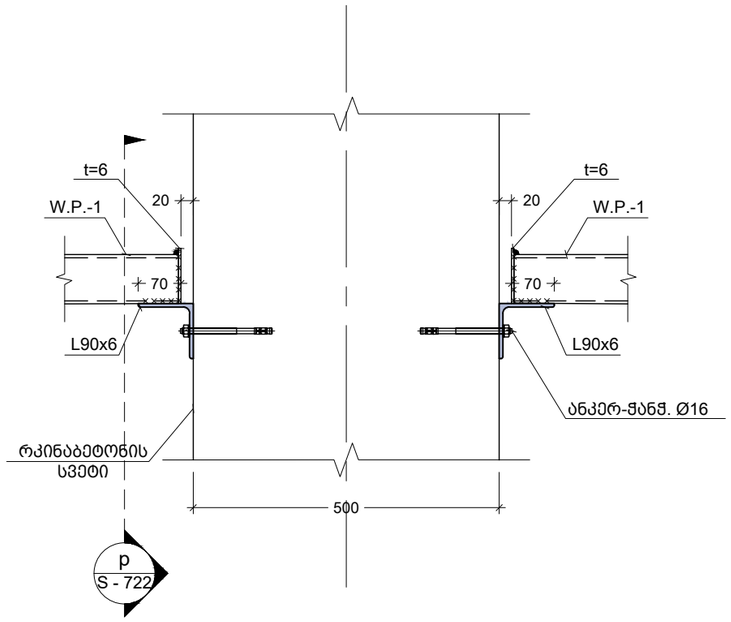

X
S - 715
კვანძი
Scale: 1:10

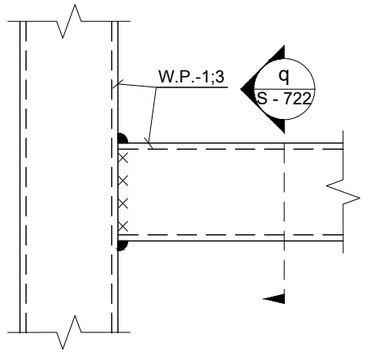

XI
S - 709
კვანძი
Scale: 1:5

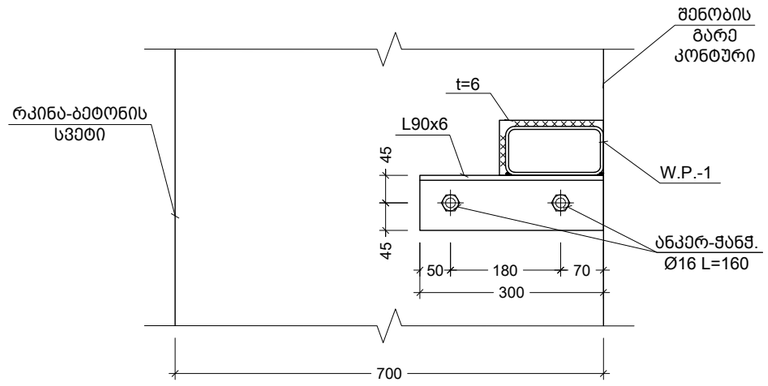

p
-
კვეთი
Scale: 1:10

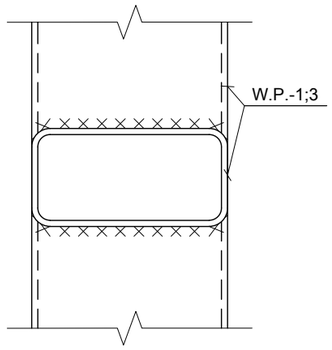

q
-
კვეთი
Scale: 1:5

შენიშვნა:
NOTE:

1. შედუღების მინიმალურ სიგრძედ მიღებული იქნეს არანაკლებ 50 მმ, სისქედ -
არანაკლები შესადუღებელ ელემენტებს შორის უმცირესის სისქე (ზოგ კვანძებში მითითებულია კონკრეტული შედუღების ნაკერის კათეტის სისქე);
2.შედუღება უნდა განხორციელდეს ГОСТ 5264-80-ის მოთხოვნების დაცვით.
3. შედუღებები გათვალისწინებულია Э42 (С235 კლასის ფოლადისთვის) და Э50 (С345 კლასის ფოლადისთვის)ტიპის ელექტროდებით (ГОСТ 9467 - 75*);
4. მასალის ხარჯი შესაძლოა შეიცვალოს KMD-ის დამუშავების შემდეგ.

No	Date	Revision	Issued by
----	----	----	----
----	----	----	----
----	----	----	----
----	----	----	----
----	----	----	----
----	----	----	----

სიტუაციური სქემა
KEY PLAN

მისამართი
ADDRESS
თბილისი, გრ. ლორთქიფანიძის ქ. №15ბ; ს/კ 01.19.34.002.178

პროექტი
PROJECT
დასტას საწყობი №3

ნახაზი
DRWG.
სამონტაჟო კვანძი X; XI

CUBICON
DESIGN & BUILDING ENGINEERING
შპს "კუბიკონი", თბილისი, მარშალ გელოვანის გამზ. 13
ტელ: (+995 591) 116444 www.cubicon.ge

პრ. მთავარი კონსტრ. :	შესრულა: ISSUED BY: NP	შეამოწმა APPROVED BY: GT
	ფაილი FILE	პროექტის №: PROJECT No 29I19
	ფორმატი PAPER SIZE A3	მასშტაბი SCALE 1:10
ნახ.კოდი DRWG. No S - 722	კორექტ. REVISION 00	სტადია STATUS T.D.

23.04.2020

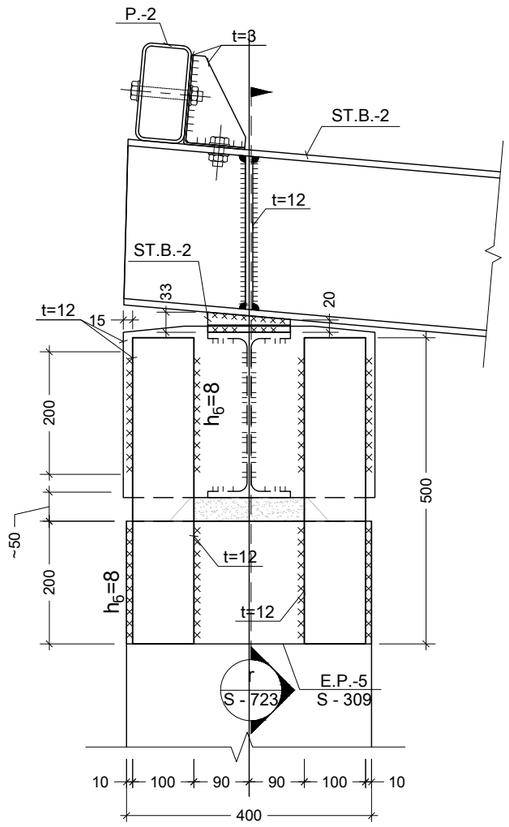

XII
S - 709
კვანძი
Scale: 1:10

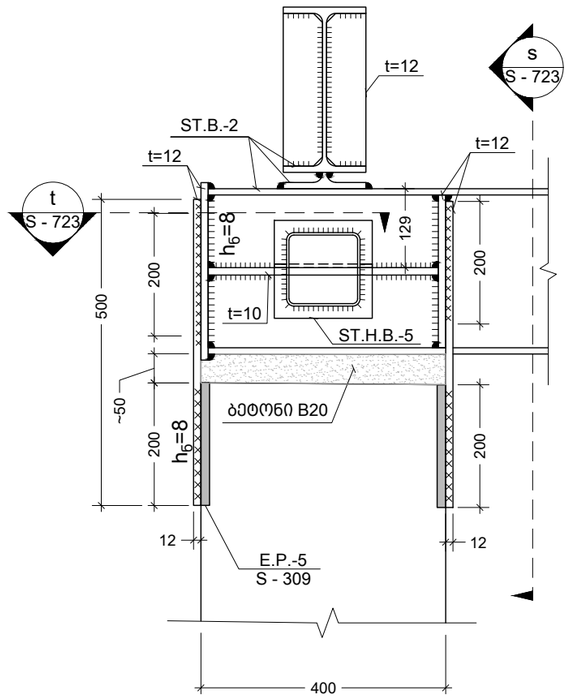

r
-
კვეთი
Scale: 1:10

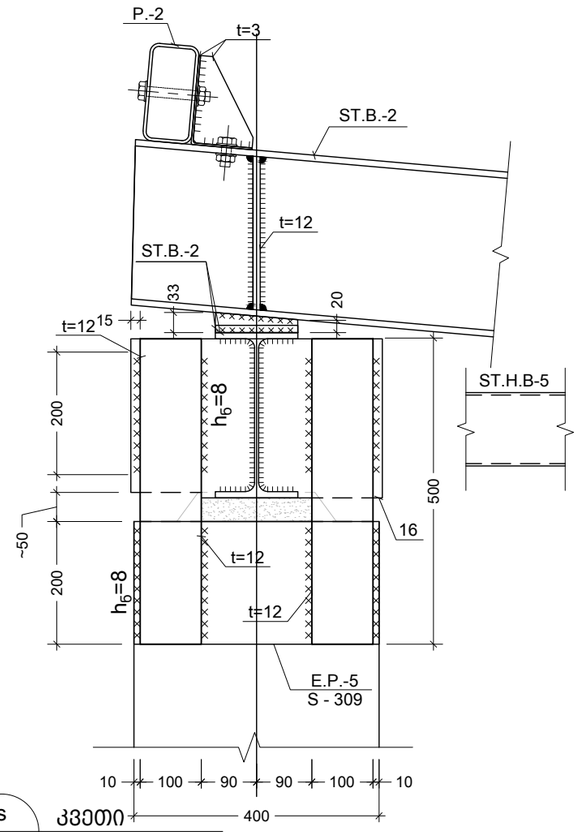

s
-
კვეთი
Scale: 1:10

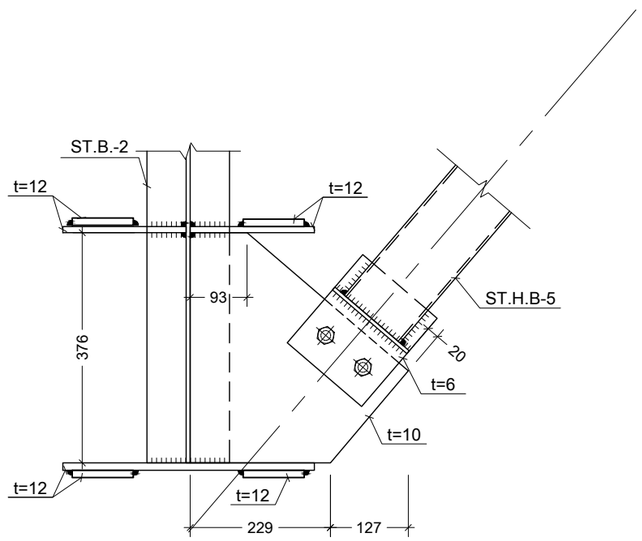

t
-
კვეთი
Scale: 1:10

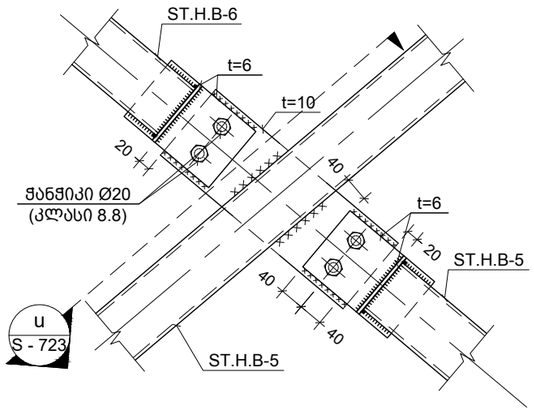

XIII
S - 702
კვანძი
Scale: 1:10

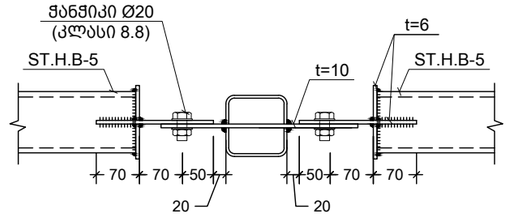

u
-
კვეთი
Scale: 1:10

შენიშვნა:
NOTE:

1. შედუღების მინიმალურ სიგრძედ მიღებული იქნეს არანაკლებ 50 მმ, სისქედ - არანაკლები შესადუღებელ ელემენტებს შორის უმცირესის სისქე (ზოგ კვანძებში მითითებულია კონკრეტული შედუღების ნაკერის კათეტის სისქე);
2. შედუღება უნდა განხორციელდეს ГОСТ 5264-80-ის მოთხოვნების დაცვით.
3. შედუღებები გათვალისწინებულია Э42 (С235 კლასის ფოლადისთვის) და Э50 (С345 კლასის ფოლადისთვის)ტიპის ელექტროდებით (ГОСТ 9467 - 75*);
4. მასალის ხარჯი შესაძლოა შეიცვალოს KMD-ის დამუშავების შემდეგ.

No	Date	Revision	Issued by
----	----	----	----
----	----	----	----
----	----	----	----
----	----	----	----
----	----	----	----

საორიენტაციო სქემა
KEY PLAN

მისამართი
ADDRESS
თბილისი, გრ. ლორთქიფანიძის ქ. №15ბ; ს/კ 01.19.34.002.178

პროექტი
PROJECT
დასტას საწყობი №3

ნახაზი
DRWG.
სამონტაჟო კვანძი XII; XIII

CUBICON
DESIGN & BUILDING ENGINEERING
შპს "კუბიკონი", თბილისი, მარშალ გელოვანის ბაგზ. 13
ტელ: (+995 591) 116444 www.cubicon.ge

პრ. მთავარი კონსტრ. :	შესრულა: ISSUED BY: NP	შეამოწმა APPROVED BY: GT
	ფაილი FILE საბეჭდავის სპეციფიკაცია	პროექტის №: PROJECT No 29I19
	ფორმატი PAPER SIZE A3	მასშტაბი SCALE 1:10
ნახ.კოდი DRWG. No S - 723	კორექტ. REVISION 00	სტადია STATUS T.D.

23.04.2020

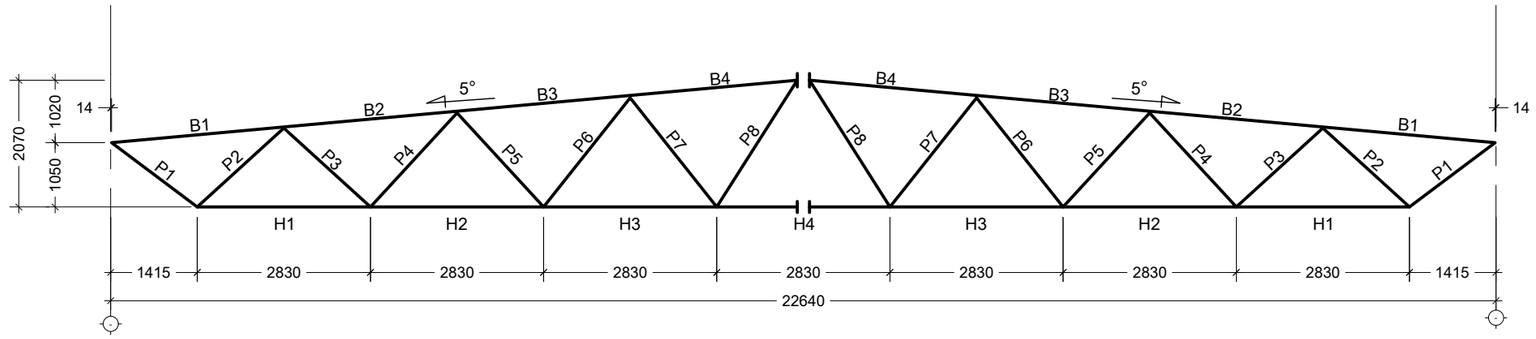

ST.T.22.6-2.2-ის მარკირების სქემა
Scale: 1:100

შენიშვნა:
NOTE:

No	Date	Revision	Issued by
---	---	---	---
---	---	---	---
---	---	---	---
---	---	---	---
---	---	---	---

სიტუაციური სქემა
KEY PLAN

მისამართი
ADDRESS
თბილისი, გრ. ლორთქიფანიძის ქ. №15ბ; ს/კ 01.19.34.002.178

პროექტი
PROJECT
დასტას საწყობი №3

ნახაზი
DRWG.
ST.T.22.6-2.2-ის მარკირების სქემა

CUBICON
DESIGN & BUILDING ENGINEERING
შპს "კუბიკონი", თბილისი, მარშალ გელოვანის გამზ. 13
ტელ: (+995 591) 116444 www.cubicon.ge

პრ. მთავარი კონსტრ. :	შეასრულა: ISSUED BY: NP	შეამოწმა APPROVED BY: GT
	ფაილი FILE ავტო J; M; ნამწის სპეციფიკაცია	პროექტის №: PROJECT No 29I19
	ფორმატი PAPER SIZE A3	მასშტაბი SCALE 1:100
ნახ.კოდი DRWG. No S - 724	კორექტ. REVISION 00	სტადია STATUS T.D.

23.04.2020

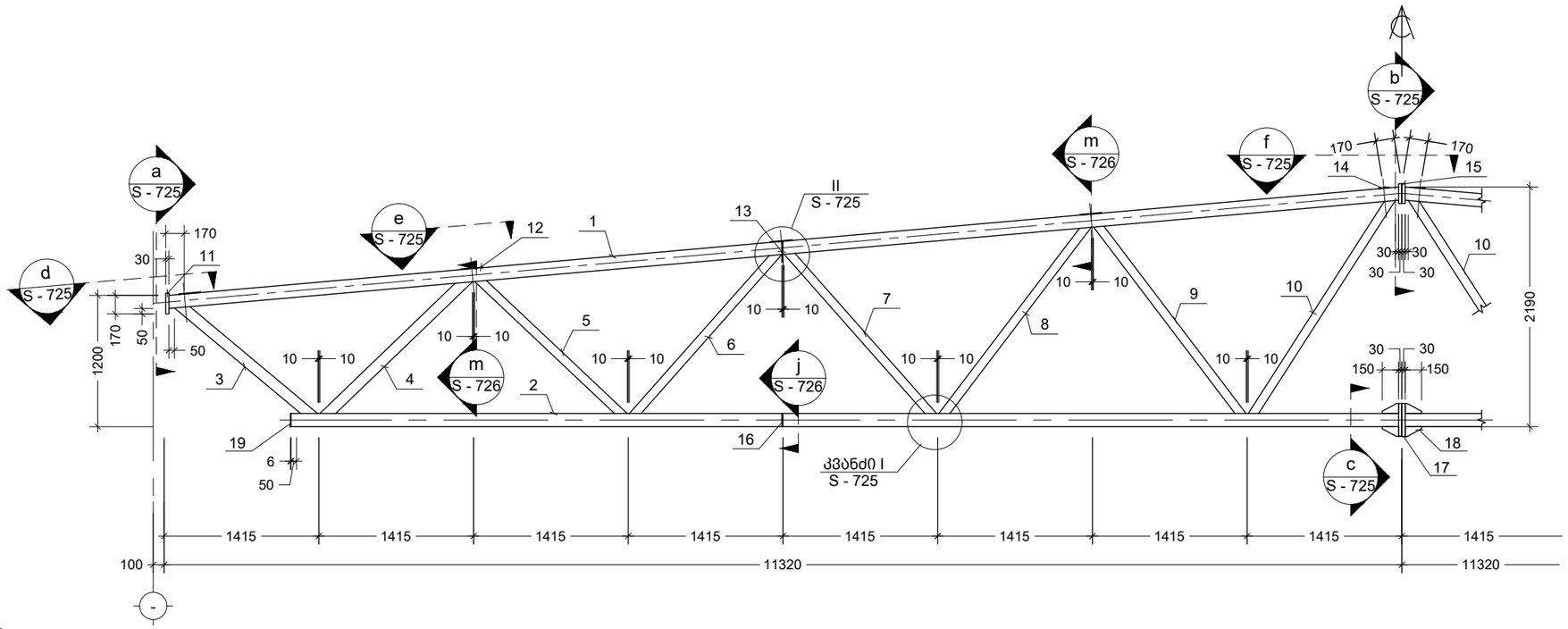

- / S - 701 ST.T.22.6-2.2
Scale: 1:50

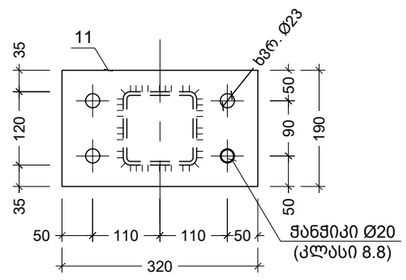

a / - კვეთი
Scale: 1:10

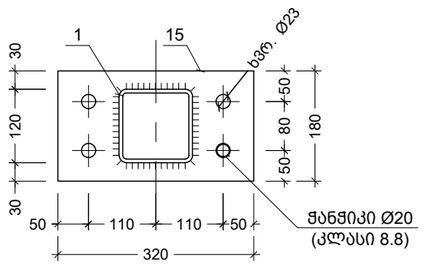

b / - კვეთი
Scale: 1:10

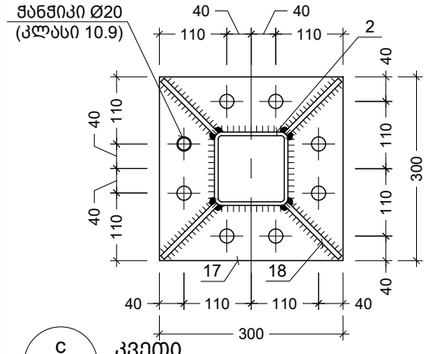

c / - კვეთი
Scale: 1:10

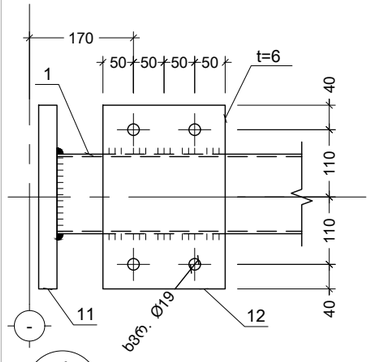

d / - კვეთი
Scale: 1:10

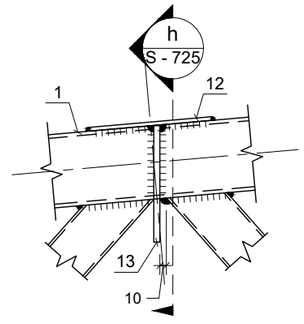

II / - კვანძი
Scale: 1:10

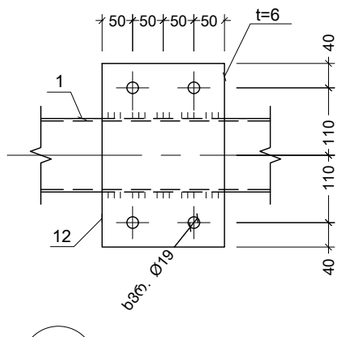

e / - კვეთი
Scale: 1:10

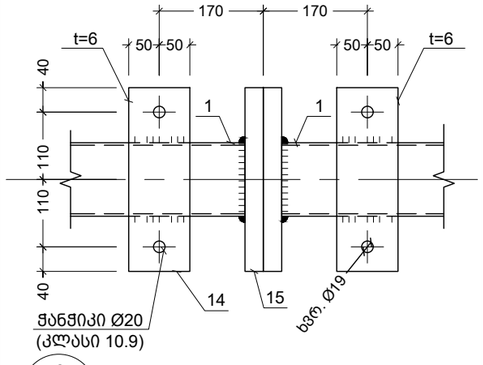

f / - კვეთი
Scale: 1:10

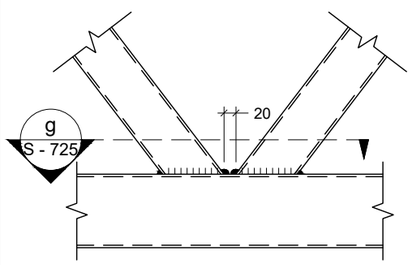

l / - კვანძი
Scale: 1:10

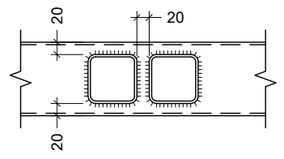

g / - კვეთი
Scale: 1:10

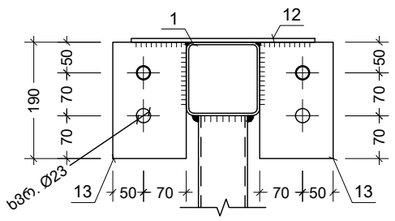

h / - კვეთი
Scale: 1:10

შენიშვნა:
NOTE:

1. შედუღების მინიმალურ სიგრძედ მიღებული იქნეს არანაკლებ 50 მმ, სისქედ - არანაკლები შესადუღებელ ელემენტებს შორის უმცირესის სისქე (ზოგ კვანძებში მითითებულია კონკრეტული შედუღების ნაკერის კათეტის სისქე);
2. შედუღება უნდა განხორციელდეს ГОСТ 5264-80-ის მოთხოვნების დაცვით.
3. შედუღებები გათვალისწინებულია Э42 (С235 კლასის ფოლადისთვის) და Э50 (С345 კლასის ფოლადისთვის)ტიპის ელექტროდებით (ГОСТ 9467 - 75*);
4. მასალის ხარჯი შესაძლოა შეიცვალოს KMD-ის დამუშავების შემდეგ.

No	Date	Revision	Issued by
----	----	----	----
----	----	----	----
----	----	----	----
----	----	----	----
----	----	----	----

სიტუაციური სქემა
KEY PLAN

მისამართი
ADDRESS
თბილისი, გრ. ლორთქიფანიძის ქ. №15ბ; ს/კ 01.19.34.002.178

პროექტი
PROJECT
დასტას საწყობი №3

ნახაზი
DRWG.
ST.T.22.6-2.2

CUBICON DESIGN & BUILDING ENGINEERING
შპს "კუბიკონი", თბილისი, მარშალ გელოვანის გამზ. 13
ტელ: (+995 591) 116444 www.cubicon.ge

პრ. მთავარი კონსტრ. :	შესრულა: ISSUED BY: NP	შეამოწმა APPROVED BY: GT
	ფაილი FILE კვეთი J; M; ნაგების სპეციფიკაცია	პროექტის №: PROJECT No 29I19
	ფორმატი PAPER SIZE A3	მასშტაბი SCALE 1:50
ნახ.კოდი DRWG. No S - 725	კორექტ. REVISION 00	სტადია STATUS T.D.

23.04.2020

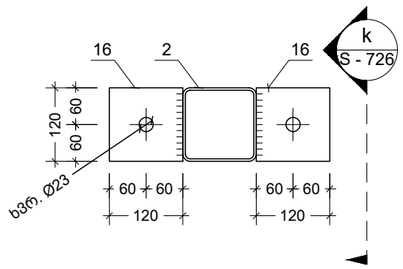

j
S - 725
კვეთი
Scale: 1:10

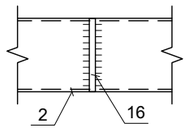

k
-
კვეთი
Scale: 1:10

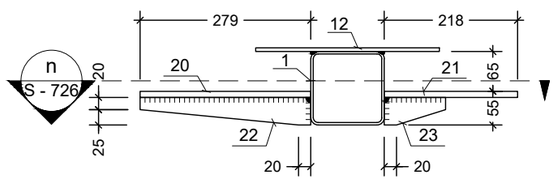

m
S - 725
კვეთი
Scale: 1:10

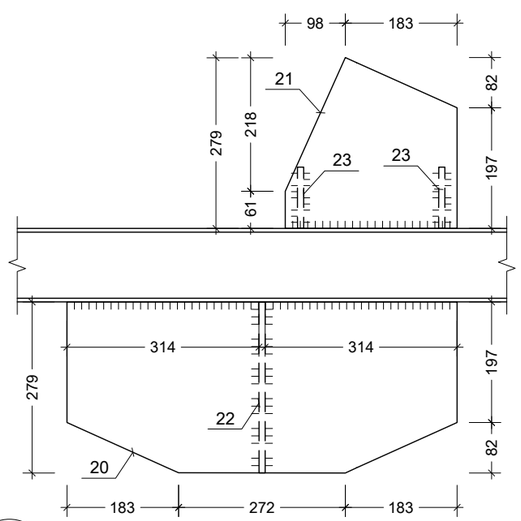

n
-
კვეთი
Scale: 1:10

ფოლადის მასალის ამოკრეფა

კონსტრუქციის დასახელება	ელემენტის მარკირება	პოზ. N	პროფილი	სტანდარტი	სიგრძე (მმ)	ერთ ელემენტზე			მთლიანად		ფოლადის კლასი (მპა)
						რაოდენობა (ც.)	სიგრძე (მ.)	წონა (კგ.)	სიგრძე (მ.)	წონა (კგ.)	
ფოლადის ფეხრა	ST.T.-22 6-2.2 7 (ც)	1	□ 120 X 6	ГОСТ 30245-2003	11300	2	22.6	485.39	158.20	3397.76	C345
		2	□ 120 X 6	ГОСТ 30245-2003	10130	2	20.3	435.14	141.82	3045.95	
		3	□ 100 X 4	ГОСТ 30245-2003	1627	2	3.3	39.24	22.78	274.65	
		4	□ 100 X 4	ГОСТ 30245-2003	1842	2	3.7	44.42	25.79	310.94	
		5	□ 80 X 4	ГОСТ 30245-2003	1843	2	3.7	35.19	25.80	246.30	
		6	□ 80 X 4	ГОСТ 30245-2003	2014	2	4.0	38.45	28.20	269.15	
		7	□ 80 X 4	ГОСТ 30245-2003	2015	2	4.0	38.47	28.21	269.28	
		8	□ 80 X 4	ГОСТ 30245-2003	2200	2	4.4	42.00	30.80	294.00	
		9	□ 80 X 4	ГОСТ 30245-2003	2202	2	4.4	42.04	30.83	294.27	
		10	□ 80 X 4	ГОСТ 30245-2003	2366	2	4.7	45.17	33.12	316.19	
		11	— 320 X 30	ГОСТ 19903-74	290	2	0.6	43.71	4.06	305.96	
		12	— 300 X 6	ГОСТ 19903-74	200	8	1.6	22.61	11.20	158.26	
		13	— 190 X 10	ГОСТ 19903-74	120	4	0.5	7.16	3.36	50.11	
		14	— 300 X 6	ГОСТ 19903-74	100	2	0.2	2.83	1.40	19.78	
		15	— 320 X 30	ГОСТ 19903-74	180	2	0.4	27.13	2.52	189.91	
		16	— 120 X 10	ГОСТ 19903-74	120	4	0.5	4.52	3.36	31.65	
		17	— 300 X 30	ГОСТ 19903-74	300	2	0.6	42.39	4.20	296.73	
		18	— 150 X 8	ГОСТ 19903-74	125	8	1.0	9.42	7.00	65.94	
		19	— 120 X 6	ГОСТ 19903-74	120	2	0.2	1.36	1.68	9.50	
		20	— 637 X 10	ГОСТ 19903-74	280	4	1.1	56.01	7.84	392.04	
		21	— 280 X 10	ГОСТ 19903-74	280	2	0.6	12.31	3.92	86.16	
		22	— 280 X 10	ГОСТ 19903-74	45	2	0.1	1.98	0.63	13.85	
		23	— 100 X 10	ГОСТ 19903-74	45	4	0.2	1.41	1.26	9.89	

შენიშვნა:
NOTE:

1. შედუღების მინიმალურ სიგრძედ მიღებული იქნეს არანაკლებ 50 მმ, სისქედ - არანაკლები შესადუღებელ ელემენტებს შორის უმცირესის სისქე (ზოგ კვანძებში მითითებულია კონკრეტული შედუღების ნაკერის კათეტის სისქე);
2. შედუღება უნდა განხორციელდეს ГОСТ 5264-80-ის მოთხოვნების დაცვით.
3. შედუღებები გათვალისწინებულია Э42 (С235 კლასის ფოლადისთვის) და Э50 (С345 კლასის ფოლადისთვის)ტიპის ელექტროდებით (ГОСТ 9467 - 75*);
4. მასალის ხარჯი შესაძლოა შეიცვალოს KMD-ის დამუშავების შემდეგ.
5. მასალის ამოკრება იხ. S - 005 ფურცელზე.

No	Date	Revision	Issued by
----	----	----	----
----	----	----	----
----	----	----	----
----	----	----	----
----	----	----	----

სიტუაციური სქემა
KEY PLAN

მისამართი
ADDRESS
თბილისი, გრ. ლორთქიფანიძის ქ. №15ბ; ს/კ 01.19.34.002.178

პროექტი
PROJECT
დასტას საწყობი №3

ნახაზი
DRWG.
კვეთი j; m; წამწის სპეციფიკაცია

CUBICON
DESIGN & BUILDING ENGINEERING
შპს "კუბიკონი", თბილისი, მარშალ გელოვანის ბაგზ. 13
ტელ: (+995 591) 116444 www.cubicon.ge

პრ. მთავარი კონსტრ. :	შესრულა: ISSUED BY: NP	შეამოწმა APPROVED BY: GT
	ფაილი FILE: კვეთი J; M; წამწის სპეციფიკაცია	პროექტის №: PROJECT No 29I19
	ფორმატი PAPER SIZE A3	მასშტაბი SCALE 1:10
ნახ.კოდი DRWG. No S - 726	კორექტ. REVISION 00	სტადია STATUS T.D.

23.04.2020

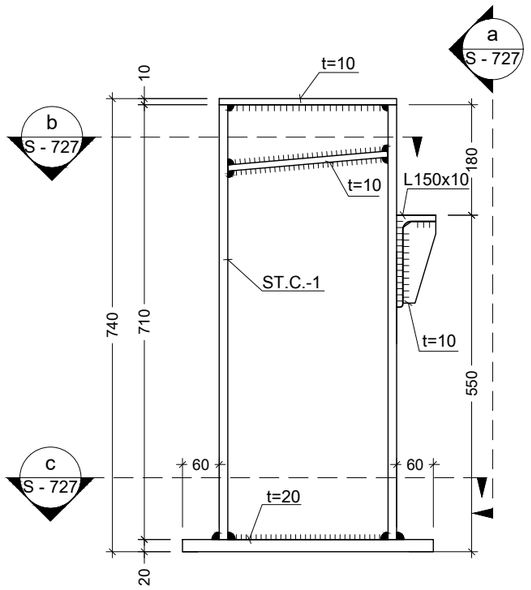

1 / S - 701 S.T.C.
Scale: 1:10

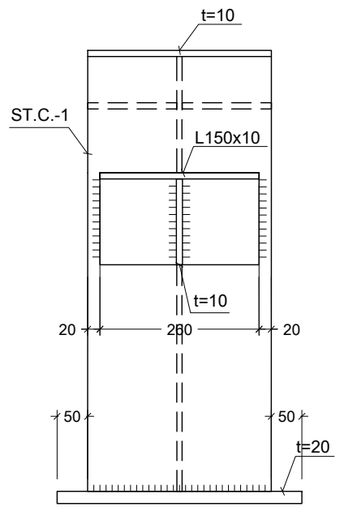

a / - კვეთი
Scale: 1:10

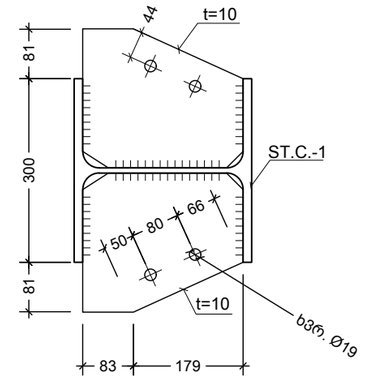

b / - კვეთი
Scale: 1:10

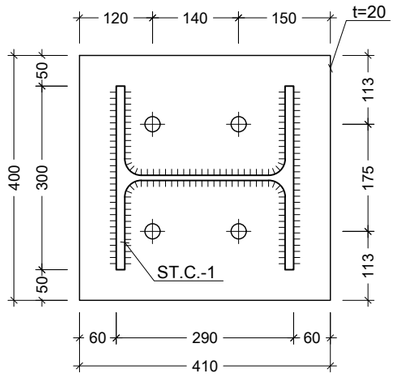

c / - კვეთი
Scale: 1:10

შენიშვნა:
NOTE:

1. შედუღების მინიმალურ სიგრძედ მიღებული იქნეს არანაკლებ 50 მმ, სისქედ - არანაკლები შესადუღებელ ელემენტებს შორის უმცირესის სისქე (ზოგ კვანძებში მითითებულია კონკრეტული შედუღების ნაკერის კათეტის სისქე);
2. შედუღება უნდა განხორციელდეს ГОСТ 5264-80-ის მოთხოვნების დაცვით.
3. შედუღებები გათვალისწინებულია Э42 (С235 კლასის ფოლადისთვის) და Э50 (С345 კლასის ფოლადისთვის)ტიპის ელექტროდებით (ГОСТ 9467 - 75*);
4. მასალის ხარჯი შესაძლოა შეიცვალოს KMD-ის დამუშავების შემდეგ.

No	Date	Revision	Issued by
----	----	----	----
----	----	----	----
----	----	----	----
----	----	----	----
----	----	----	----

სიტუაციური სქემა
KEY PLAN

მისამართი
ADDRESS
თბილისი, გრ. ლორთქიფანიძის ქ. №15ბ; ს/კ 01.19.34.002.178

პროექტი
PROJECT
დასტას საწყობი №3

ნახაზი
DRWG.
ST.C.-1

CUBICON
DESIGN & BUILDING ENGINEERING
შპს "კუბიკონი", თბილისი, მარშალ გელოვანის გამზ. 13
ტელ: (+995 591) 116444 www.cubicon.ge

პრ. მთავარი კონსტრ. :	შესრულა: ISSUED BY: NP	შეამოწმა APPROVED BY: GT
	ფაილი FILE ST.C.; ST.B.	პროექტის №: PROJECT No 29I19
	ფორმატი PAPER SIZE A3	მასშტაბი SCALE 1:10
ნახ.კოდი DRWG. No S - 727	კორექტ. REVISION 00	სტადია STATUS T.D.

23.04.2020

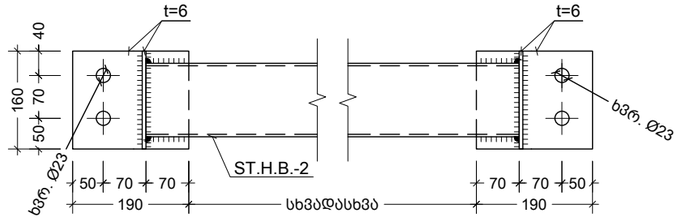

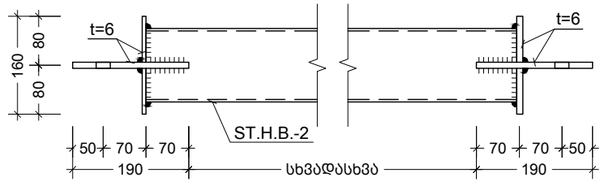

2 / - ST.H.B.
Scale: 1:10

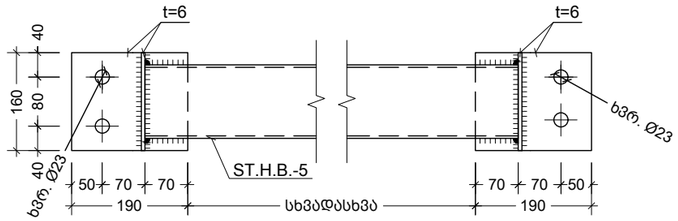

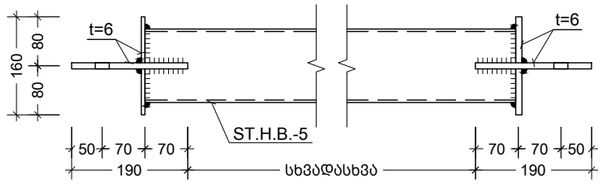

5 / - ST.H.B.
Scale: 1:10

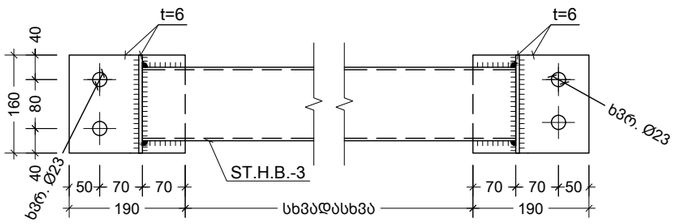

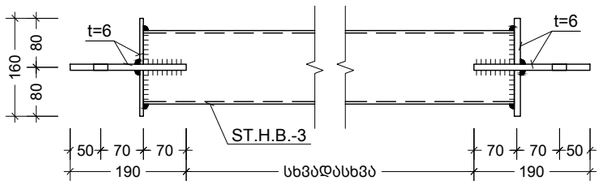

3 / - ST.H.B.
Scale: 1:10

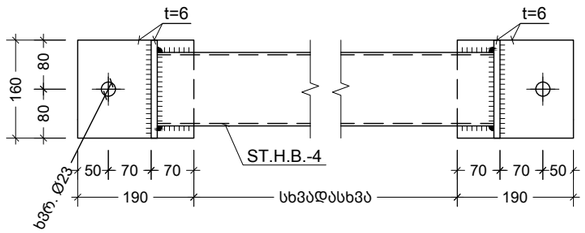

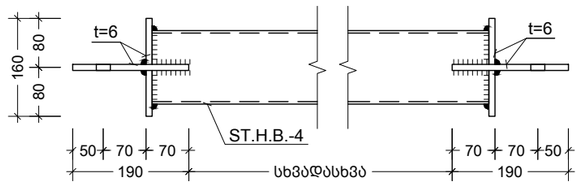

4 / - ST.H.B.
Scale: 1:10

შენიშვნა:
NOTE:

1. ST.H.B.-2; 3; 4; 5-ის მარკირება იხ. S - 702 ; S - 703; S - 705; S - 706 ფურცლებზე.
2. შედუღების მინიმალურ სიგრძედ მიღებული იქნეს არანაკლებ 50 მმ, სისქედ - არანაკლები შესადუღებელ ელემენტებს შორის უმცირესის სისქე (ზომ კვანძებში მითითებულია კონკრეტული შედუღების ნაკერის კათეტის სისქე);
3. შედუღებები გათვალისწინებულია Э42 (С235 კლასის ფოლადისთვის) და Э50 (С345 კლასის ფოლადისთვის)ტიპის ელექტროდებით (ГОСТ 9467 - 75*);
4. შედუღებები გათვალისწინებულია Э42 ტიპის ელექტროდებით (ГОСТ 9467 - 75*);
5. მასალის ხარჯი შესაძლოა შეიცვალოს KMD-ის დამუშავების შემდეგ.

----	----	----	----
----	----	----	----
----	----	----	----
----	----	----	----
----	----	----	----
No	Date	Revision	Issued by

სიტუაციური სქემა
KEY PLAN

მისამართი
ADDRESS
თბილისი, გრ. ლორთქიფანიძის ქ. №15ბ; ს/კ 01.19.34.002.178

პროექტი
PROJECT
დასტას საწყობი №3

ნახაზი
DRWG.
ST.H.B. - 2; 3; 4; 5

CUBICON
DESIGN & BUILDING ENGINEERING
შპს "კუბიკონი", თბილისი, მარშალ გელოვანის გამზ. 13
ტელ: (+995 591) 116444 www.cubicon.ge

პრ. მთავარი კონსტრ. :	შესრულა: ISSUED BY: NP	შეამოწმა APPROVED BY: GT
	ფაილი FILE ST.H.B.	პროექტის №: PROJECT No 29I19
	ფორმატი PAPER SIZE A3	მასშტაბი SCALE 1:20
ნახ.კოდი DRWG. No S - 728	კორექტ. REVISION 00	სტადია STATUS T.D.

23.04.2020

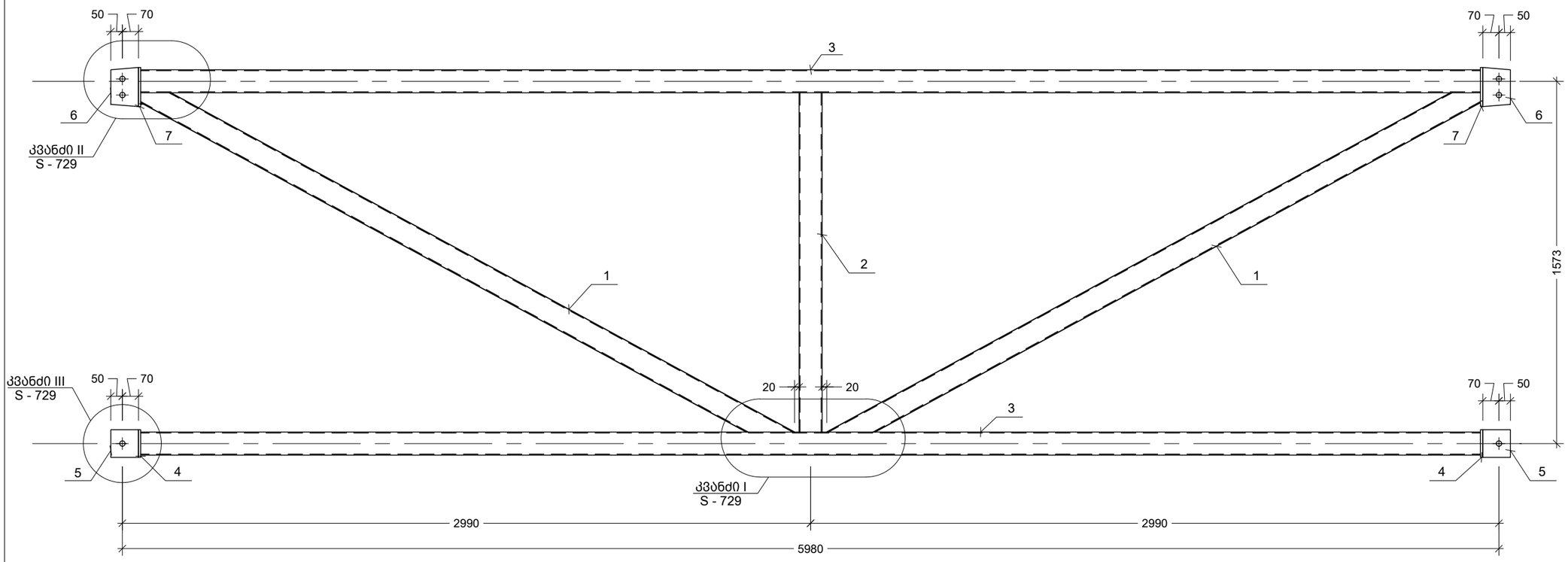

1 / - ST.V.B.
Scale: 1:20

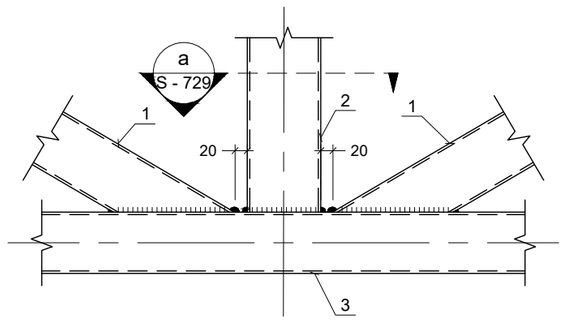

I / - კვანძი
Scale: 1:10

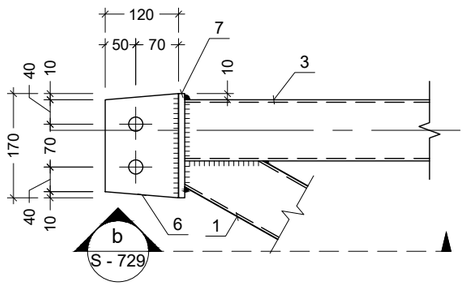

II / - კვანძი
Scale: 1:10

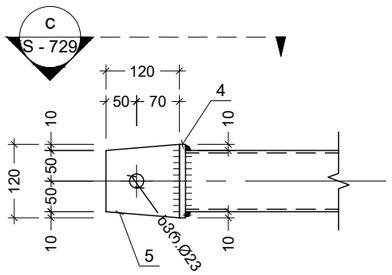

III / - კვანძი
Scale: 1:10

პოზ N1

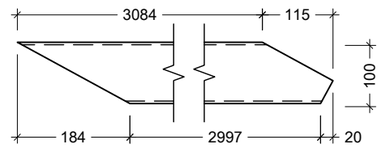

პოზ N2

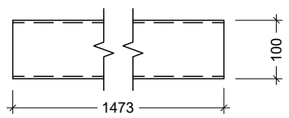

პოზ N3

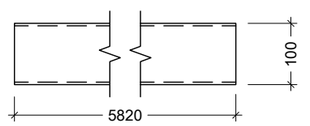

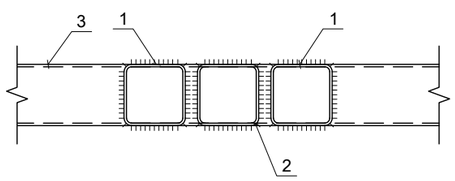

a / - კვეთი
Scale: 1:10

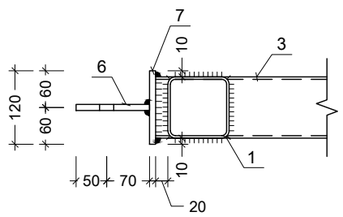

b / - კვეთი
Scale: 1:10

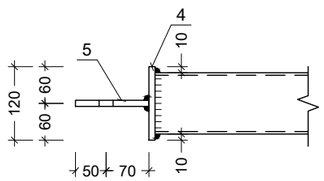

c / - კვეთი
Scale: 1:10

შენიშვნა:
NOTE:

1. ST.V.B.-1-ის მარკირება იხ. S - 702; S - 703 ფურცლებზე.
2. შედუღების მინიმალურ სიგრძედ მიღებული იქნეს არანაკლებ 50 მმ, სისქედ - არანაკლები შესადუღებელ ელემენტებს შორის უმცირესის სისქე (ზოგ კვანძებში მითითებულია კონკრეტული შედუღების ნაკერის კათეტის სისქე);
3. შედუღებები გათვალისწინებულია Э42 (C235 კლასის ფოლადისთვის) და Э50 (C345 კლასის ფოლადისთვის)ტიპის ელექტროდებით (ГОСТ 9467 - 75*);4. შედუღებები გათვალისწინებულია Э42 ტიპის ელექტროდებით (ГОСТ 9467 - 75*);
5. მასალის ხარჯი შესაძლოა შეიცვალოს KMD-ის დამუშავების შემდეგ.

No	Date	Revision	Issued by
----	----	----	----
----	----	----	----
----	----	----	----
----	----	----	----
----	----	----	----
----	----	----	----

სიტუაციური სქემა
KEY PLAN

მისამართი
ADDRESS
თბილისი, გრ. ლორთქიფანიძის ქ. №15ბ; ს/კ 01.19.34.002.178

პროექტი
PROJECT
დასტას საწყობი №3

ნახაზი
DRWG.
ST.V.B.-1

CUBICON DESIGN & BUILDING ENGINEERING
შპს "კუბიკონი", თბილისი, გარშგალ გელოვანის გამზ. 13
ტელ: (+995 591) 116444 www.cubicon.ge

პრ. მთავარი კონსტრ. :	შეასრულა: ISSUED BY: NP	შემამოწმა APPROVED BY: GT
	ფაილი FILE ST.V.B.-1	პროექტის №: PROJECT No 29I19
	ფორმატი PAPER SIZE A3	მასშტაბი SCALE 1:10
ნახ.კოდი DRWG. No S - 729	კორექტ. REVISION 00	სტადია STATUS T.D.

23.04.2020

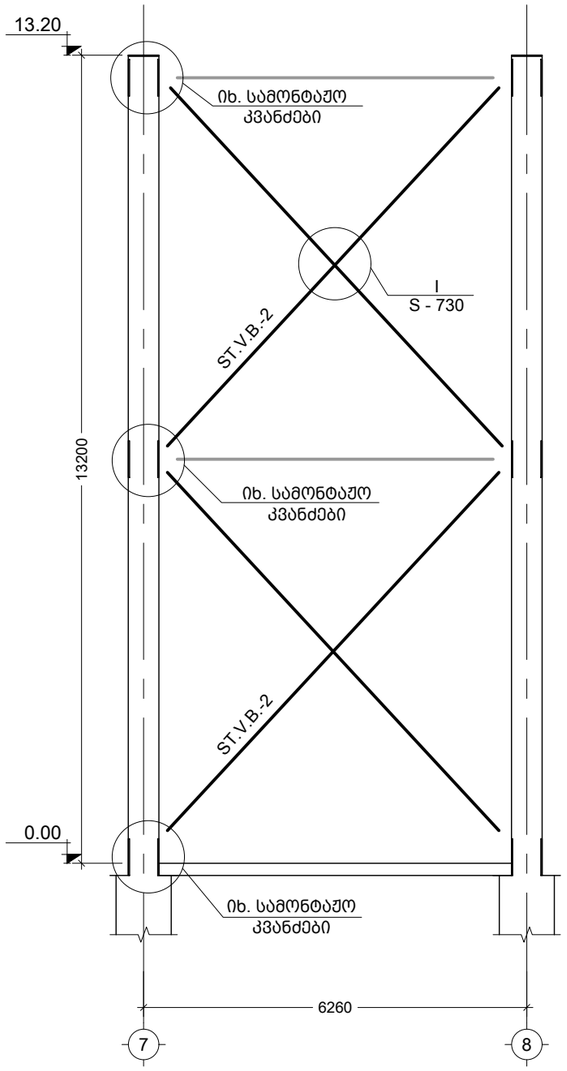

2 / S - 705 ST.V.B.
Scale: 1:100

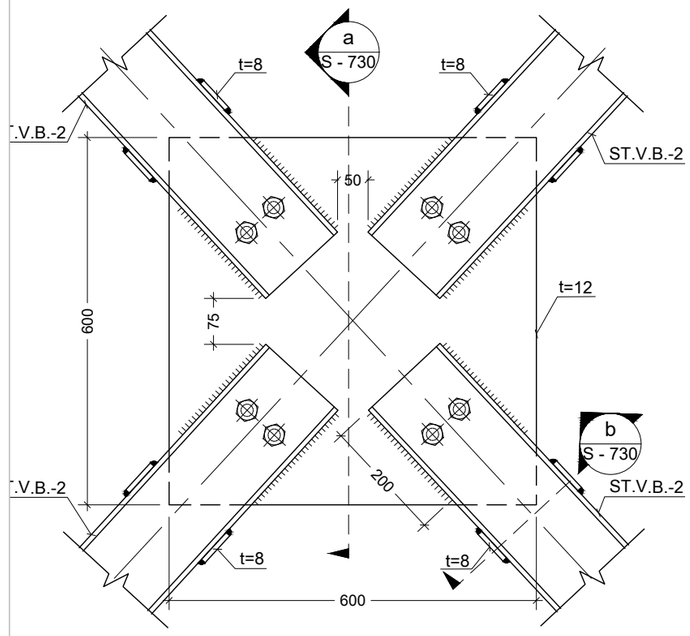

I / - კვანძი
Scale: 1:10

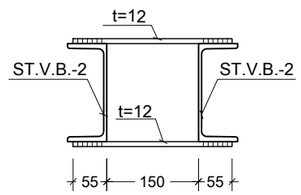

b / - კვეთი
Scale: 1:10

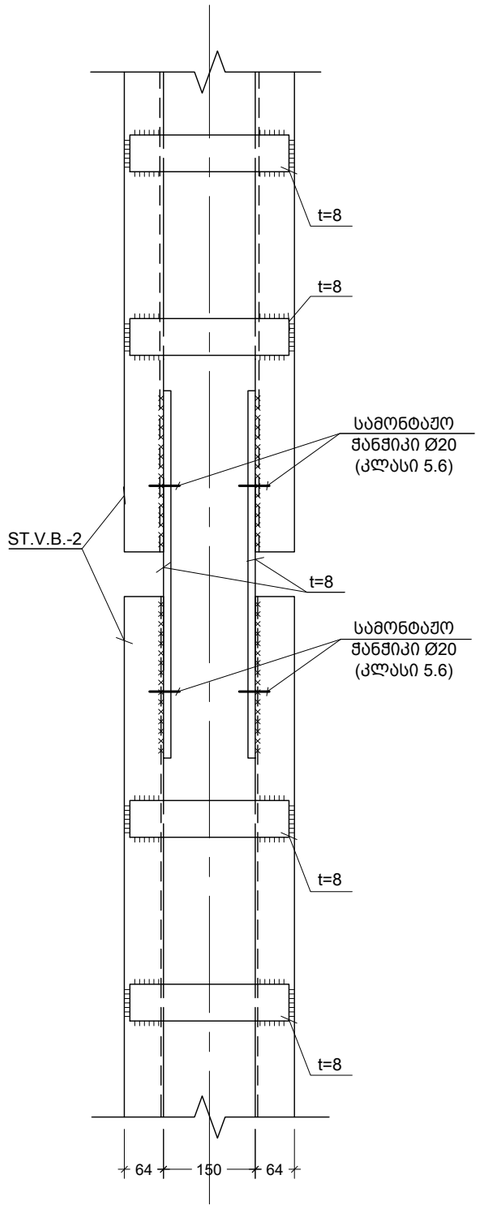

a / - კვეთი
Scale: 1:10

შენიშვნა:
NOTE:

1. შედუღების მინიმალურ სიგრძედ მიღებული იქნეს არანაკლებ 50 მმ, სისქედ - არანაკლები შესადუღებელ ელემენტებს შორის უმცირესის სისქე (ზოგ კვანძებში მითითებულია კონკრეტული შედუღების ნაკერის კათეტის სისქე);
2. შედუღება უნდა განხორციელდეს ГОСТ 5264-80-ის მოთხოვნების დაცვით.
3. შედუღებები გათვალისწინებულია Э42 (С235 კლასის ფოლადისთვის) და Э50 (С345 კლასის ფოლადისთვის)ტიპის ელექტროდებით (ГОСТ 9467 - 75*);
4. მასალის ხარჯი შესაძლოა შეიცვალოს KMD-ის დამუშავების შემდეგ.

----	----	----	----
----	----	----	----
----	----	----	----
----	----	----	----
----	----	----	----
No	Date	Revision	Issued by

სიტუაციური სქემა
KEY PLAN

მისამართი
ADDRESS
თბილისი, გრ. ლორთქიფანიძის ქ. №15ბ; ს/კ 01.19.34.002.178

პროექტი
PROJECT
დასტას საწყობი №3

ნახაზი
DRWG.
ST.V.B.-2

CUBICON
DESIGN & BUILDING ENGINEERING
შპს "კუბიკონი", თბილისი, მარშალ გელოვანის გამზ. 13
ტელ: (+995 591) 116444 www.cubicon.ge

პრ. მთავარი კონსტრ. :	შესრულა: ISSUED BY: NP	შემოწმა APPROVED BY: GT
	ფაილი FILE ST.V.B.-2	პროექტის №: PROJECT No 29I19
	ფორმატი PAPER SIZE A3	მასშტაბი SCALE 1:10
ნახ.კოდი DRWG. No S - 730	კორექტ. REVISION 00	სტადია STATUS T.D.

23.04.2020

დეტალური ანაზომი ფურცელი

| ელემენტის დასახელება | ქვედები | | |

თარიღი / DATE : 2020.05.18

საექსპერტო დასკვნა

ქ.თბილისი, გრ. ლორთქიფანიძის ქ.#15ბ, მიწის საკადასტრო კოდი 01.19.34.002.078-ში ასაშენებელი სასაწყობე შენობის პროექტის კონსტრუქციულ ნაწილზე.

საექსპერტიზოდ წარმოდგენილია ქ. თბილისში, გრ. ლორთქიფანიძის ქ.#15ბ, მიწის საკადასტრო კოდი 01.19.34.002.078-ში ასაშენებელი სასაწყობე შენობის პროექტის კონსტრუქციული ნაწილი (შემსრულებელი შპს "კუბიკონი"), ტერიტორიის საინჟინრო გეოლოგიური გამოკვლევის შედეგები (შემსრულებელი შპს "გეოინჟკომპლექსი"), შენობის მზიდი კონსტრუქციის, როგორც ერთიანი ღეროვან-ფირფიტოვანი სივრცული სისტემის გაანგარიშება (შემსრულებელი შპს "კუბიკონი"), და აგრეთვე პროექტის არქიტექტურული ნაწილი (შემსრულებელი შპს "არტსტუდიო").

პროექტის კონსტრუქციული ნაწილი დამუშავებულია შპს «კუბიკონი”-ს მიერ (პროექტის წამყვანი კონსტრუქტორი გ. თაბაგარი). ქალაქის სეისმური დარაიონების რუკის მიხედვით სამშენებლო მოედანი განეკუთვნება 8 ბალიან ზონას (სკალა MSK64), ქარის ნორმატიული სიჩქარე - 37 მ/წმ, ქარის ნორმატიული დაწოლა - 85 კგ/მ^2 (15 წლიანი განმეორების პერიოდით-პნ 01.0508), თოვლის ნორმატიული დატვირთვა - 50კგ/მ^2 (14 დღე – თოვლის საფარის დღეთა რიცხვი-პნ 01.0508), გრუნტის სეზონური გაყინვის ნორმატიული სიღრმე -0 სმ (პნ 01.05-08)

სამშენებლო მოედანზე გრუნტის გამოკვლეული სიღმის (6,00 მ) ფარგლებში 2,0-2,5 მ-ის სიღრმემდე, გავრცელებულია ტექნოგენური, ნაყარი გრუნტი (ფენა 1), 2,0-2.5-მ-ის სიღრმიდან, ნაყარი იცვლება ალუვიური, მსხვილნატეხოვანი კენჭნაროვანი გუნრტით (ფენა-2, სგე-I). ფენის სიმძლავრე გამოკვლეული უბნის ფარგლებში 1.0-1.4-მ-ია. ფენა-2-ის ქვეშ წარმოდგენილია გამოფიტული არგილითები და ქვიშაქვები (ფენა -3, სგე-II).

პროექტის მიხედვით, სამშენებლო მოედნიდან ხდება ნაყარი გრუნტის- ფენა-1-ის მოხსნა და ხელოვნური ფუძის საშუალებით დატვირთვების სგე-I-ზე (ფენა 2, კენჭნარი) გადაცემა,;

ხელოვნური ფუძის მახასიათებლები:

საანგარიშო წინაღობა R_0 = 300 კპა (3.0 კგ/სმ^2); დეფორმაციის მოდული E = 400კგძ/სმ^2 (40 მპა); შინაგანი ხახუნის კუთხე Φ = 30^0; ხვედრითი შეჭიდულობა C =0,02 კგძ/სმ^2 (0.22 მპა).

სგე-I-ის მახასიათებლები (ფენა 2, კენჭნარი): საანგარიშო წინაღობა R_0 = 450 კპა (4,0 კგ/სმ2). დეფორმაციის მოდული E = 50 მპა. შინაგანი ხახუნის კუთხე Φ = 36^0. შეჭიდულობის ძალა C =0.05 კგძ/სმ^2. პუასონის კოეფიციენტი μ = 0.27.

გრუნტის წყლები, გამოკვლეული სიღრმის ფარგლებში, გამოვლენილი არ არის.

სამშენებლო ტერიტორია წარმოადგენს მცირე დახრილ რელიეფს, ქვაბულის ფერდები ბუნებრივი ქანობებითაა გათვალისწინებული და შესაბამისად არ ითხოვს დამატებით გამაგრება-გაძლიერებებს.

კონსტრუქციული თვალსაზრისით შენობა წარმოადგენს ხისტკვანძებიან მონოლითური რკინაბეტონის სვეტების და ფოლადის ფერმებისგან შედგენილ კარკასს, რომლის მდგრადობა ვერტიკალურ და ჰორიზონტალურ სიბრტყეებში უზრუნველყოფილია ფოლადის ვერტიკალური და ჰორიზონტალური კავშირებით. შენობის კონტურზე და სახურავზე ეწყობა გადახურვის და საკედლე ე.წ. „სენდვიჩ-პანელები“.

შენობის საძირკვლები წარმოადგენს ცალკე მდგომ წერტილოვან საძირკვლებს, რომლებიც კონტურზე შეკრულია გარე (ეზოს) და შიგა (იატაკის დონე) ზედაპირებს შორის დონეთა გამყოფი საყრდენი კედლით, რომელსაც გააჩნია ლენტური საძირკველი.

შენობის გაანგარიშება შესრულებულია სასრულ ელემენტთა მეთოდით, ЛИРА-САПР 2013 R3-ის გამოყენებით, სამშენებლო ნორმები და წესები “სეისმომედეგი მშენებლობა”(პნ 01.01–09) გათვალისწინებით.

შენობის მზიდი ელემენტების კონსტრუირებას საფუძვლად უდევს მისი, როგორც ერთიანი ღეროვან-ფირფიტოვანი სივრცული სისტემის გაანგარიშების შედეგები მუდმივ, დროებით ხანგრძლივ და ხანმოკლე ვერტიკალურ დატვირთვებზე, ქარის ჰორიზონტალურ ზემოქმედებაზე, ჰორიზონტალურ და ვერტიკალურ სეისმურ ზემოქმედებაზე და მათ საანგარიშო თანწყობაზე. საანგარიშო სქემაში საძირკვლის ფუძის გრუნტების მუშაობა გათვალისწინებულია დრეკადი ბმებით. შენობის საანგარიშო მოდელი დაპროექტებისათვის მისაღები სიზუსტით შესაძლოდ სრულად აღწერს ნაგებობის მუშაობის სურათს.

უნდა აღინიშნოს საექსპერტიზოდ წარმოდგენილი პროექტის კონსტრუქციული ნაწილის შესრულების მაღალი დონე, როგორც შინაარსობრივად, ასევე გაფორმებით. პროექტით გადმოცემული ინფორმაცია არის სრული და ადვილად აღსაქმელი. მუშა ნახაზებში მოცემულია შენობის ჩონჩხედის ელემენტების სქემები; კონსტრუქციების დაარმატურებები; ფოლადის ელემენტების განლაგების სქემები სამონტაჟო დამახასიათებელი დეტალები და კვანძები; მოყვანილია გამოყენებული მასალების სპეციფიკაციები. ამდენად, დამპროეტებელ კონსტრუქტორთა მიერ ხორციელდება ცნობილი კონსტრუქციული გადაწყვეტების მისადაგება-მორგება არქიტექტურულ-გეგმარებით გადაწყვეტებთან, ადგილობრივ მეტეოროლოგიურ, გეოლოგიურ და სეისმოლოგიურ პირობებთან.

დასკვნა: ზემოთ თქმულიდან გამომდინარე, ქ. თბილისში, გრ. ლორთქიფანიძის ქ.№15ბ, მიწის საკადასტრო კოდი 01.19.34.002.078-ში ასაშენებელი სასაწყობე შენობის პროექტის კონსტრუქციულ ნაწილს ეძლევა დადებითი შეფასება და ეძლევა რეკომენდაცია დასამტკიცებლად.

ექსპერტი,

ინჟინერ-კონსტრუქტორი ნუგზარ მაისურაძე

cooh@cheerful.com 2020.05.18

+995 577 79 33 84

პერსონალური & საკონტაქტო მონაცემები:

გვარი და სახელი: ნუგზარ მაისურაძე

დაბადების თარიღი : 03.01.1939

დაბადების ადგილი: ქ. თბილისი

ოჯახური მდგომარეობა: დაოჯახებული

მისამართი: ქ. თბილისი, ი. ნიკოლაძის ქ. №4, ბინა: 3

ტელეფონი: *2226362 ; 577793384*

ელ. ფოსტა: cooh@cheerful.com

განათლება:

1959-1967 - საქართველოს ტექნიკური უნივერსიტეტი, სამშენებლო ფაკულტეტი

1947-1958 - ქ. თბილისის მე-60 საშუალო სკოლა

სამუშაო გამოცდილება:

1959-1960 - "თბილქალაქმშენის" №3 სამშენებლო სამმართველო. მუშა

1960 - 1961 - "თბილქალაქმშენის" №10 სამშ. სამმართველო. მე-4 თანრიგის მწყობი

1961 -1963 - ქ. თბილისის აღმასკომის ყაჩაღობის სამმართველოს სამშენებლო სამმართველო. რიგადირი.

1963 - 1967 - "თბილწყალსადენი" №1 უბნის კონტროლიორი.

1967 -1969 - საპროექტო ინსტიტუტი "თბილქალაქპროექტი" უფროსი ინჟინერი

1969 - 1971 - საპროექტო ინსტიტუტი "გრუზგიპრიტორგი" უფროსი ინჟინერი.

1971 - 1982 - ტურიზმისა და ექსკურსიების საბჭოს საპროექტო სახელოსნო. პროექტის მთავარი ინჟინერი.

1982 - 2001 - საპროექტო ინსტიტუტი "თბილზნიიეპი" მე-2 არქიტექტორული სახელოსნოს მთავარი კონსტრუქტორი.

2002 - 2005 - შ.პ.ს. "დელტაპროექტი" მთავარი კონსტრუქტორი.

2005 წლიდან – პენსიონერი.

პროფესიული გამოცდილება.

დაპროექტებული მაქვს მრავალი სამრეწველო და სამოქალაქო დანიშნულების ობიექტები ყოფილი საბჭოთა კავშირის ტერიტორიაზე. ქ. თბილისში მ. მესხის სახელობის სტადიონი, საცხოვრებელი სახლი კოსტავას ქუჩაზე. დაინსტალირებული სადგურები ქ. ხაშურში და ქ. ზაოუმში.

ინჟინერი ნ. მაისურაძე.

დიპლომი

Ц № 016430

ეს დიპლომი მიეცა ნუგზარ იაკობის-ძე მაისურაძეს მასზე, რომ იგი 1958 წელს შევიდა ლენინის სახ. საქ. შრომის წითელი დროშის ორდენოსან პოლიტექნიკურ ინსტიტუტში და 1967 წელს დაამთავრა ორნიმნაწილი ინსტიტუტის

სრული კურსი სპეციალობით „სამრეწველო და სამოქალაქო მშენებლობა“

სახელმწიფო საგამოცდო კომისიის 1967 წ. „11“ მარტის გადაწყვეტილებით მიენიჭა ინჟინერ-მშენებლის კვალიფიკაცია.

სახელმწიფო საგამოცდო კომისიის თავმჯდომარე

რექტორი

ბეჭედი

ქალაქი თბილისი 1967 წ. „30“ მარტი

სარეგისტრაციო № 13563

Грузинский яз.

ДИПЛОМ

Ц № 016430

Настоящий диплом выдан Маисурадзе Нугзару Яковлевичу

в том, что он в 1958 году поступил в Ордена Трудового Красного Знамени политехнический институт имени В.И. Ленина

и в 1967 году окончил полный курс названного института

по специальности „Промышленное и гражданское строительство“

Решением Государственной экзаменационной комиссии от „11“ марта 1967 г.

Маисурадзе Н.Я.

присвоена квалификация инженера-строителя

Председатель Государственной экзаменационной комиссии

Ректор

Секретарь

М. П.

Город Тбилиси „30“ III 1967 г.

Регистрационный № 13563

Московская типография Гознака. 1966.



საქართველო

მოქალაქის პირადობის მოწმობა

პირადი № 01009018592

სახელი ნუგზარ

გვარი მაისურაძე

დაბადების თარიღი 03.01.1939

დაბადების ადგილი თბილისი

N° ბ 1231059

პირადი ხელმოწერა

მისამართი თბილისი იაკ.ნიკოლაძის ქ. N 4

მოწმობის გამცემი ორგანოს დასახელება სამოქალაქო რეესტრის სააგენტოს მთაწმინდა-კრწანისის სამსახური

გაცემის თარიღი 20.10.2008

მოქმედების ვადა უვადო

რეგისტრაციის თარიღი 20.10.2008

~~უფლებამოსილი პირის ხელმოწერა~~