სასაწყობო შენობის ჯორქტირებული არქიტექტურული პროექტი

მისამართი ქ. თბილისი, ვარჯეთილი №3-ის დასახლება,ზემო პლატო №10-ის მიმდებარედ

პირობითი აღნიშვნები 1:100

	მიწის ნაკვეთის საკადასტრო საზღვარი
±0.000	ნიშნული გეგმაზე /მოკირწყეთების ნიშნული/
±0.000	ნიშნული ფასადზე, ჭრილზე
1	ჭრილის ხაზი
1	ღერძის ხაზი
ჩ / დ / ა / ს	ჩრდილოეთის აღმნიშვნელი ნიშანი
	ქედლის ცეცხლმედეგობა (ერთსაათიანი)
	ქედლის ცეცხლმედეგობა (ორსაათიანი)
1055 / 2500 ; 1 / 0	ქარის თავისუფალი სიგანე ოთახის ნომერი ქარის აღნიშვნა ხანძარმედეგობა (წთ) ქარის თავისუფალი სიმაღლე
საქმის წარმოება ; 02 ; 31.20 მ2	ოთახის დასახელება ოთახის/სივცის ფართობი ოთახის/სივცის ნომერი

	დაკავებულობის ჯგუფი
სქ / დ.დ. 6	დაკავებულობა დაკავებულობის დატვირთვა
	გასასვლელი
	უსაფრთხო ზონა
	შენებიდან გამოსასვლელი
	მისაწვდომი სვლა გეზი
	საქმიანი ჯგუფის დაკავებულობა სქ
	სასაწყობო ჯგუფი სწ
	ავტოსაშხეფი
	ხელის ცეცხლმაქრი
	ღიობი ფილაში

პირობითი აღნიშვნები

მასშტაბი	პროექტის ნაწილი (დარგი)
1:100	ახალი მშენებლობა

ექსპლიკაცია:

პირობითი აღნიშვნები:

შენიშვნები:

დამკვეთი: შ.პ.ს. "მომავლის სახლი"

მის: ქ. თბილისი, დასახლება ვარკეთილი-3, ზემო პლატო, ჯორჯესი 10-ის მიმდებარედ

პროექტის სახელწოდება

სასაწყობო შენობის კორექტირებული არქიტექტურული პროექტი

ქ. თბილისი, გლდანი_ნაძალადევის რაიონი, ზესტაფონის ქ. №18, კორპ. №3, ბინა №21.
ტელ. (990 32) 2342314 (995 99) 621113
E-mail: mg_studio1@yahoo.com

სტადია	დაკვეთა	ფორმატი
პროექტი	№	A-3
თანამდებობა / ინიც., გვარი	ხელმოწერა	თარიღი
დირექტორი დ. მარგალიტაშვილი		06.22.
პ. მ. ა. დ. მარგალიტაშვილი შ. მარგალიტაშვილი		06.22.
დაამუშავა მ.მარგალიტაშვილი		06.22.
შეამოწმა		06.22.
ფურცლები 19	ფურც. №11	თბილისი 2020 წ.

შენობა-ნაგებობის უსაფრთხოების წესებთან შესაბამისობის ანალიზი

გამოყენებული წესები - **„შენობა-ნაგებობის უსაფრთხოების წესები“**

ჩამოთვალეთ შენობის დაკავებულებები და აღწერეთ თითოეული გამოყენება
1. სასაწყობო ჯგუფი სწ-1 (მეტალო პლასტიკის პროფილების და ფურნიტურის საწყობი (მიწისპირა სართული +0.00 ნიშნულზე))
2. საქმიანი ჯგუფი სქ (მომსახურე პერსონალის კაბინეტები (მიწისპირა სართულის +0.00 ნიშნულზე))
3. საქმიანი ჯგუფი სქ (მომსახურე პერსონალისათვის (მიწისზედა სართული +3.00 ნიშნულზე))

კონსტრუქციის ტიპი:	
განსაზღვრეთ კონსტრუქციის არსებული შენობისთვის: მაგალითი: II-A, II-B, V-A, V-B	
განსაზღვრეთ კონსტრუქციის ტიპი ახალი შენობისთვის: მაგალითი: II-A, II-B, V-A, V-B	V- ტიპის კონსტრუქცია (**V** –A)
შერეული კონსტრუქციის შემთხვევაში მიუთითეთ ტიპები, რომელიც გამოყენებული იქნება, განსაზღვრეთ ტიპები და მათი მდებარეობა:	

სიმაღლის შეზღუდვები ცხრილი 503 -ის მიხედვით		
დაკავებულობები	დასაშვები სართულიანობა	შემოთავაზებული სართულიანობა
1. სასაწყობო ჯგუფი სწ-1	3	1 სართული (+0.00 ნიშნულზე)
2. საქმიანი ჯგუფი სქ	3	2 სართული (+0.00; +3.00 ნიშნულზე)
	დასაშვები სიმაღლე	შემოთავაზებული სიმაღლე
შენობის სიმაღლე =	15.2	7.35
მიწის დონის ზემოთ სართულ(ებ)ის რაოდენობა =		2
მიწის დონის ქვედა სართულ(ებ)ის რაოდენობა =		0

ფართობის შეზღუდვები ცხრილი 503 -ის მიხედვით		
დაკავებულობები	დასაშვები ფართობი (სართულზე)	შემოთავაზებული ფართობი (სართულზე)
1. სასაწყობო ჯგუფი სწ-1 (მეტალო პლასტიკის პროფილების და ფურნიტურის საწყობი (მიწისპირა სართული +0.00 ნიშნულზე))	1300	964.40
2. საქმიანი ჯგუფი სქ (მომსახურე პერსონალის კაბინეტები (მიწისპირა სართულის +0.00 ნიშნულზე))	1670	39.50
3. საქმიანი ჯგუფი სქ (მომსახურე პერსონალისათვის (მიწისზედა სართული +3.00 ნიშნულზე))	1670	57.90
იატაკის საერთო ფართობი =	964.40(+0.00)+39.50(+0.00)+57.90(+3.00)=1061.80	
იატაკების რაოდენობა=	მიწის დონის ზედა 2	
შენობის საერთო ფართობი =	1098.60	

გარე კედლის ცეცხლმედეგობისა და ღიობისადმი მოთხოვნები ცხრილების 602-ის და 705.8 -ის მიხედვით									
გარე კედელი	ხანძარსაწინააღმდეგო მანძილი (მეტრი)	ცეცხლმედეგობის ხარისხი (საათი)		კედლის ღიობების ფართობი (კედლის %)					
		მოთხოვნილი	გათვალისწინებული	დასაშვები			გათვალისწინებული		
				დაცული	დაუცველი საშხეფებით	დაუცველი	დაცული	დაუცველი საშხეფებით	დაუცველი
„1-9“ღერძებში (+0.00 ნიშნული)	0.65	2	2	დაუშვებელია	დაუშვებელია	დაუშვებელია			0%
„9-1“ღერძებში (+0.00; +3.00 ნიშნული)	3,6-11,50	1	1	შეუზღუდავი 45%	შეუზღუდავი 45%	შეუზღუდავი 15%			10%-35%
„ა-ზ“ღერძებში (+0.00; +3.00 ნიშნული)	მანძილი საზ. გზის მხარეს 22.00	0	0	შეუზღუდავი	შეუზღუდავი	შეუზღუდავი			36%
„ზ-ა“ღერძებში (+0.00 ნიშნული)	0.54-1.45	2	2	15%	დაუშვებელია	15%			0%

შენიშვნა: ფასადი „9-1“ საკადასტრო წითელი ხაზებიდან დაშორებულია „3ა-1“ ღერძები 3,6 მ-ით და დაუცველი ღიობები მოთხოვნილი არის 15% გათვალისწინებულია 10%, ხოლო „9-4“ ღერძები დაშორებულია 11,50მ-ით დაუცველი ღიობების შეუზღუდავია გათვალისწინებულია 35%.

ხანძრისაგან დაცვის სისტემებისადმი მოთხოვნები							
დაკავებულობები/ სივრცეები/გასასვლელი საშუალებები	ავტოსაშხეფი სისტემა	ალტერნატიული ავტომატური ცეცხლსაქრობი სისტემები	სახანძრო განგაშისა, კვამლაღმოჩენი და ცეცხლაღმოჩენი სისტემები	სახანძრო მილდგარების სისტემები	კვამლის საკონტროლო სისტემები	ხელის ცეცხლმაქრები	საავარიო განგაშის სისტემები
1. სასაწყობო ჯგუფი სწ-1 (მეტალო პლასტიკის პროფილების და ფურნიტურის საწყობი (მიწისპირა სართული +0.00 ნიშნულზე))	-	-	-	-	-	კი	-
2. საქმიანი ჯგუფი სქ (მომსახურე პერსონალის კაბინეტები (მიწისპირა სართულის +0.00 ნიშნულზე))	-	-	-	-	-	კი	-
3. საქმიანი ჯგუფი სქ (მომსახურე პერსონალისათვის (მიწისზედა სართული +3.00 ნიშნულზე))	-	-	-	-	-	კი	-
კიბის უჯრედი	-	-	-	-	-	კი	-
ლიფტები							
დერეფანი							
სახანძრო-სამაშველო სამსახურის მიერ გამოსაყენებელი მისაერთებლები							
სახანძრო ტუმბოები და წყლის რეზერვუარი (განთვსებულია სახურავზე)							

განიავებისადმი მოთხოვნები		
დაკავებულობები/სივრცეები/გასასვლელი საშუალებები	ბუნებრივი განიავება	ხელოვნური განიავება
1. სასაწყობო ჯგუფი სწ-1 (მეტალო პლასტიკის პროფილების და ფურნიტურის საწყობი (მიწისპირა სართული +0.00 ნიშნულზე))	კი	-
2. საქმიანი ჯგუფი სქ (მომსახურე პერსონალის კაბინეტები (მიწისპირა სართულის +0.00 ნიშნულზე))	კი	-
3. საქმიანი ჯგუფი სქ (მომსახურე პერსონალისათვის (მიწისზედა სართული +3.00 ნიშნულზე))	კი	-
კიბის უჯრედი	კი	-
ლიფტები		
დერეფანი		

თითოეული სართულიდან გასასვლელი საშუალება									
სართულები	დაკავებულობა და დაკავებულობის დატვირთვის ჯამური მაჩვენებელი	მოთხოვნილი გასასვლელების/გასასვლელთან მისადგომის რაოდენობა	გათვალისწინებული გასასვლელების/გასასვლელთან მისადგომის რაოდენობა და ტიპი	გასასვლელი საშუალებების სიგანე(მეტრი)					
				გზა-კიბეები		დერაფანი,		გასასვლელის გზა-კარი	
				მოთხოვნილი	გათვალისწინებული	მოთხოვნილი	გათვალისწინებული	მოთხოვნილი	გათვალისწინებული
მიწისპირა I სართული +0.00 ნიშნულზე	სასაწყობო ჯგუფი სწ-1 (მეტალო პლასტიკის პროფილების და ფურნიტურის საწყობი დ.დ-20	2	3 გზა კარი	-	-	-	-	0.82	4.00 4.00 4.00
მიწისპირა I სართული +0.00 ნიშნულზე	საქმიანი ჯგუფი სქ (მომსახურე პერსონალის კაბინეტები დ.დ-5	1	2 გზა კარი	-	-	-	-	0.82	1.055 1.055
მიწისზედა II სართული +3.30 ნიშნულზე	საქმიანი ჯგუფი სქ (მომსახურე პერსონალისათვის დ.დ-6	1	1 გზა კიბე	0.9	1.2	-	-	-	-

წყალსადენი სისტემის ფიქსირებული მოწყობილობების რაოდენობა ცხრილი 1602.1-ის მიხედვით													
სართულები	დაკავებულობა და დაკავებულობის დატვირთვის ჯამური მაჩვენებელი	ფიქსირებული მოწყობილობები(ცალი)											
		უნიტაზი		ტუალეტის ხელსაბანები		აბაზანა/შხაპი		სასმელი წყლის დისპანსერი		სამომსახურეო ნიჟარა		სამზარეულოს ნიჟარა	
		მოთხოვნილი	გათვალისწინებული	მოთხოვნილი	გათვალისწინებული	მოთხოვნილი	გათვალისწინებული	მოთხოვნილი	გათვალისწინებული	მოთხოვნილი	გათვალისწინებული	მოთხოვნილი	გათვალისწინებული
მიწისპირა I სართული +0.00 ნიშნულზე	სასაწყობო ჯგუფი სწ-1 (მეტალო პლასტიკის პროფილების და ფურნიტურის საწყობი დ.დ-20	1	2	1	2	-	-	1	1	1	1	-	-
მიწისპირა I სართული +0.00 ნიშნულზე	საქმიანი ჯგუფი სქ (მომსახურე პერსონალის კაბინეტები დ.დ-5	1	2	1	2	-	-	1	1	1	1	-	-
მიწისზედა II სართული +3.30 ნიშნულზე	საქმიანი ჯგუფი სქ (მომსახურე პერსონალისათვის დ.დ-6	1	2	1	2	-	-	1	1	1	1	-	-

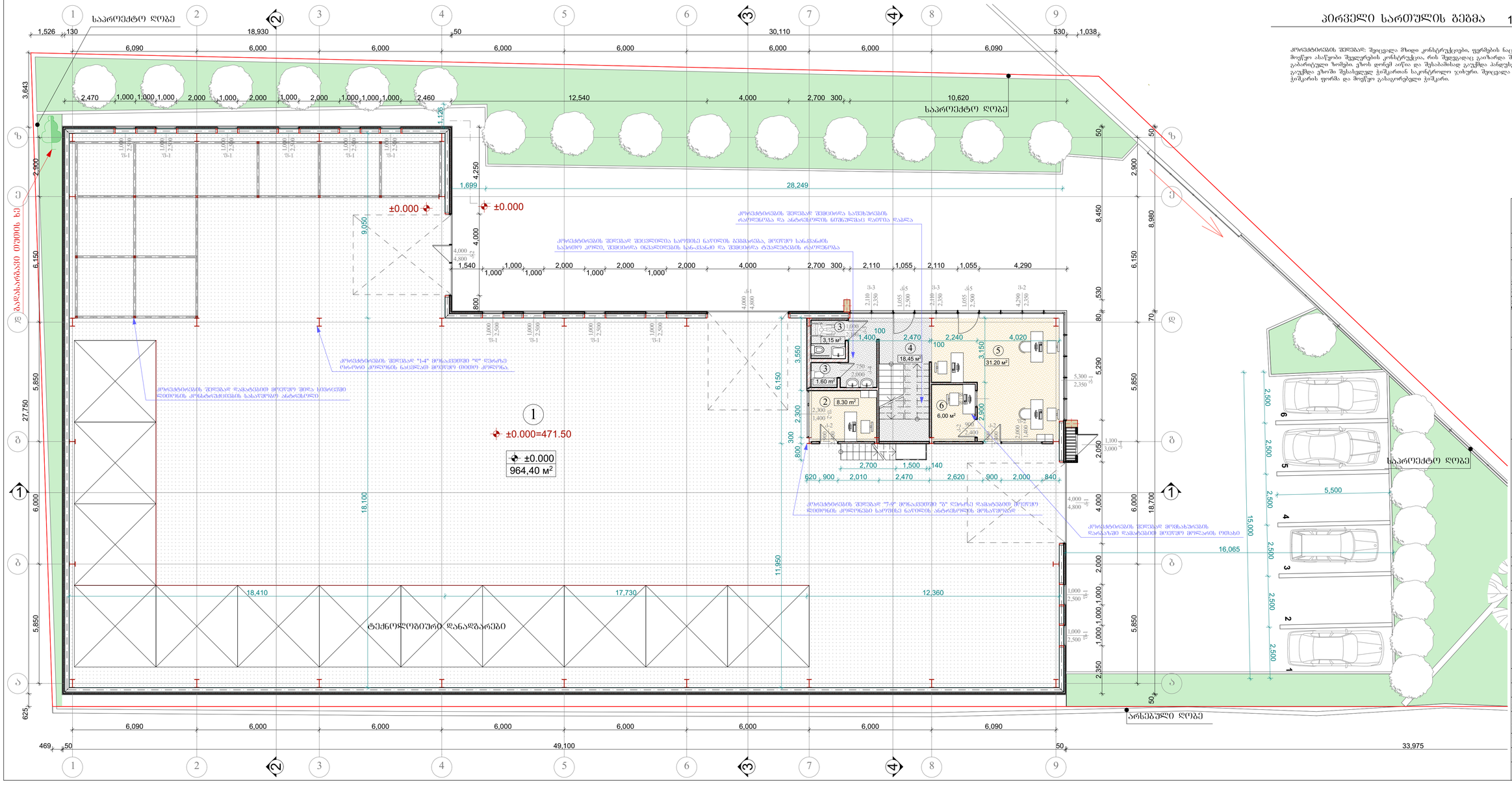

პირველი სართულის გეგმა 1:100

პროექტირების შედეგად: შეიცვალა მთელი კონსტრუქციები, ფერმების ნაცვლად მოეწყო ასაწყობი შედულების კონსტრუქცია, რის შედეგადაც გაიზარდა შენობის ვანარიტული ზომები. ცენის დონეც აიწია და შესაბამისად გაუქმდა პანდუსები. გაუქმდა ეზოში შესასვლელ ჭიშკართან საკონტროლო ჯიხური. შეიცვალა ჭიშკრის ფორმა და მოეწყო გასაფორებელი ჭიშკარი.

პროექტირების შედეგად შეიცვალა ბეტონის ბეტონის ფილის სისქე და ანკერული ბოლტების განლაგება.

პროექტირების შედეგად შეიცვალა საძირკვლის ფილის სისქე და ანკერული ბოლტების განლაგება.

პროექტირების შედეგად შეიცვალა საძირკვლის ბეტონის მარკა და ანკერული ბოლტების განლაგება.

პროექტირების შედეგად შეიცვალა ბეტონის მარკა და ანკერული ბოლტების განლაგება.

პროექტირების შედეგად შეიცვალა საძირკვლის

გეგმა ნიშნულზე +2.850

1:100

კორპუსტიპირების შედეგად: შეიცვალა მზიდი კონსტრუქციები, ფერმების ნაცვლად შეიქმნა ახალგობი შეკვეთრების კონსტრუქცია, რის შედეგადაც გაიზარდა შენობის გაბარიტული ზომები. გაიქმნა უზომო შეხახლველი ჰოლგარდის საკონტროლო ჯიხური.

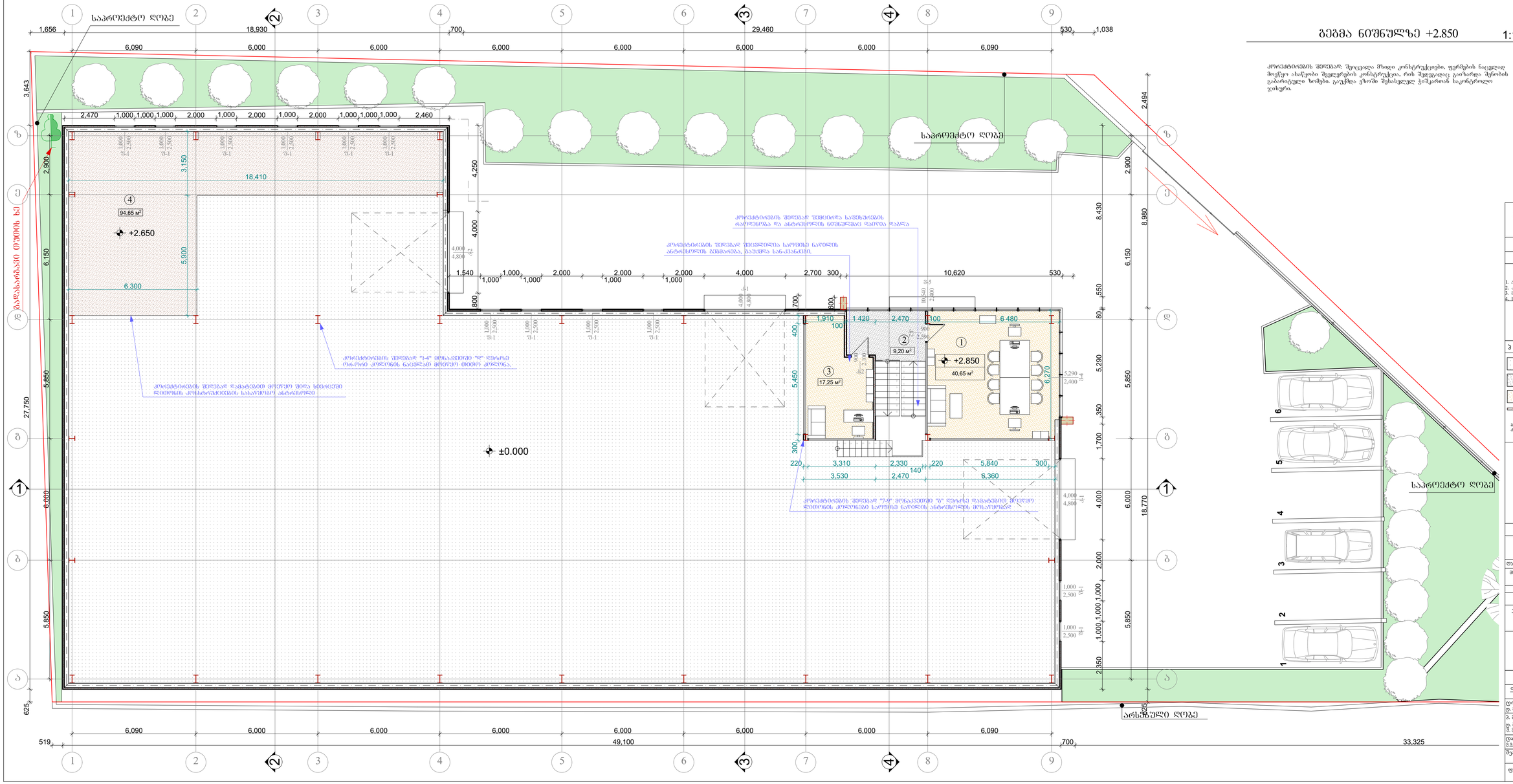

ექსპლიკაცია

1. პრემიუმ ტერასა	40,65 მ²
2. მიწის ტერასა	9,20 მ²
3. მოსახერხებელი პანდუსი	17,25 მ²
4. სახაფხეთ ანართმეული	94,65 მ²
სულ -	161,75 მ²

პირობითი აღნიშვნები:

- პანდუსის ბაზაზე
- პანდუსის ბაზაზე (ცემენტირებამდე)
- პანდუსის ბაზაზე (ცემენტირებული)
- ორმაგი თაბაშირ მუყაოს რიხისაგან (ცემენტირებული)

ბაზის ქვედაგი ცემენტირებული ტროტუარის სამოძრაობო ზოლი

მენიშვნები:

დამკვეთი: მ.პ.ს. "მრავალის სახლი"

მის: ქ. თბილისი, დასახლება ვარკეთილი-3, ზღვის ხეობა, კორპუსი 10-ის მიმდებარედ

პროექტის სახელწოდება
სასაწოო ზენობის კორპუსტიპირებული არქიტექტურული პროექტი

ქ. თბილისი, გლდანი-ნაძალადევის რაიონი, ზესკალოსნის ქ.) 1B1E, კორპ. №3, სართ. №21.
ტელ: (995 32) 2342314 (995 99) 621113
E-mail: mg_studio1@yahoo.com

სტადია	დოკუმენტი	ფორმატი
პროექტი	№	A-3
თანამონაწილეობა ინჟ. გვარი	ხელმოწერა	თარიღი
დირექტორი ე. მარკალიტაშვილი		06.22.
ვ. მ. ა. ე. მარკალიტაშვილი ვ. მარკალიტაშვილი		06.22.
დიამენტა ვ.მარკალიტაშვილი		06.22.
მეპანონმა		06.22.
ფურცელი 19	ფორმ. №03	თბილისი 2020 წ.

სახურავის გეგმა

მასშტაბი	პროექტის ნაწილი (დარგი)
1:100	ახალი მშენებლობა

ე ქ ს პ ლ ი კ ა ც ი ა:

პ ი რ ო ბ ი თ ი   ა ღ ნ ი შ ვ ნ ე ბ ი:

შ ე ნ ი შ ვ ნ ე ბ ი:

დამკვეთი: შ.პ.ს. "მომავლის სახლი"

მის: ქ. თბილისი, დასახლება ვარკეთილი-3, ზემო პლატო, კორპუსი 10-ის მიმდებარედ

პროექტის სახელწოდება

სასაწყობო შენობის კორექტირებული არქიტექტურული პროექტი

ქ. თბილისი, გლდანი_ნაძალადევის რაიონი, ზესტაფონის ქ. №18, კორპ. №3, ბინა №21.
ტელ. (990 32) 2342314   (995 99) 621113
E-mail: mg_studio1@yahoo.com

სტადია პროექტი	დაკვეთა №	ფორმატი A-3
თანამდებობა / ინიც., გვარი	ხელმოწერა	თარიღი
დირექტორი ლ. მარგალიტაშვილი		06.22.
პ. მ. ა. ლ. მარგალიტაშვილი მ. მარგალიტაშვილი		06.22.
დაამუშავა მ.მარგალიტაშვილი		06.22.
შეამოწმა		06.22.
ფურცლები 19	ფურც. №04	თბილისი 2020 წ.

მოშენების ფართისა და
განაშენიანების კ1 კოეფიციენტის
საანგარიშო სქემა
მ 1:500

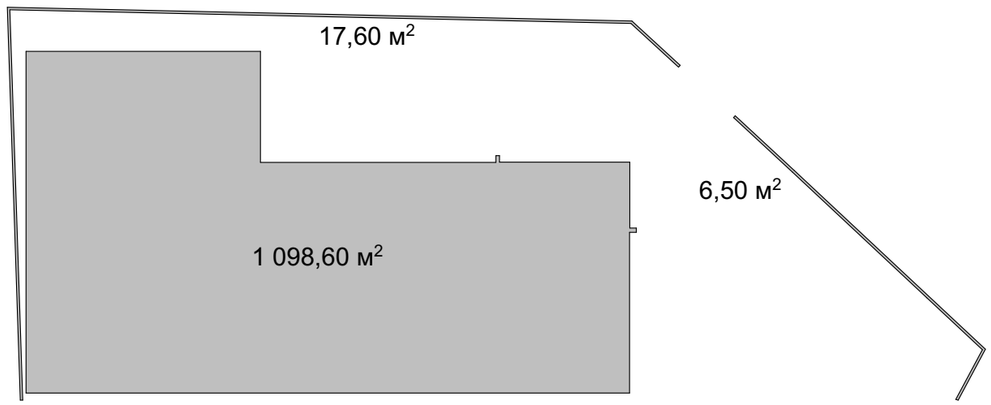

განაშენიანების ინტენსივობის კ2 კოეფიციენტის
საანგარიშო სქემა
მ 1:500

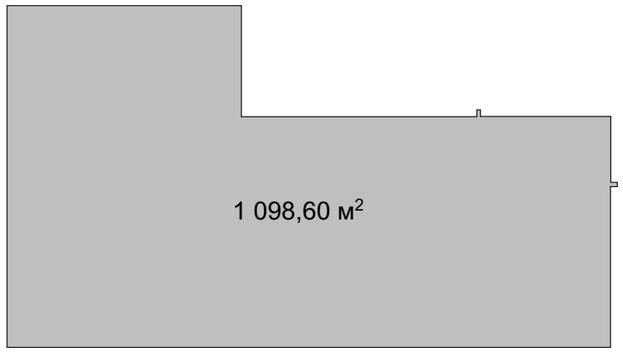

საანგარიშო სქემები

მასშტაბი	პროექტის ნაწილი (დარგი)
1:500	ახალი მშენებლობა

ექსპლიკაცია:

ვირობითი აღნიშვნები:

შენიშვნები:

დამკვეთი: შ.პ.ს. "მომავლის სახლი"

მის: ქ. თბილისი, დასახლება ვარკეთილი-3,
ზემო პლატო, ჯორჯესი 10-ის მიმდებარედ

პროექტის სახელწოდება

სასაწყობო შენობის კორექტირებული არქიტექტურული პროექტი

ქ. თბილისი, გლდანი_ნაძალადევის რაიონი, ზესტაფონის ქ. №18, კორპ. №3, ბინა №21.
ტელ. (990 32) 2342314 (995 99) 621113
E-mail: mg_studio1@yahoo.com

სტადია	დაკვეთა №	ფორმატი
პროექტი		A-3

თანამდებობა / ინიც., გვარი	ხელმოწერა	თარიღი
დირექტორი დ. მარგალიტაშვილი		06.22.
პ. მ. ა. დ. მარგალიტაშვილი შ. მარგალიტაშვილი		06.22.
დაამუშავა მ.მარგალიტაშვილი		06.22.
შეამოწმა		06.22.
ფურცლები 19	ფურც. № 05	თბილისი 2020 წ.

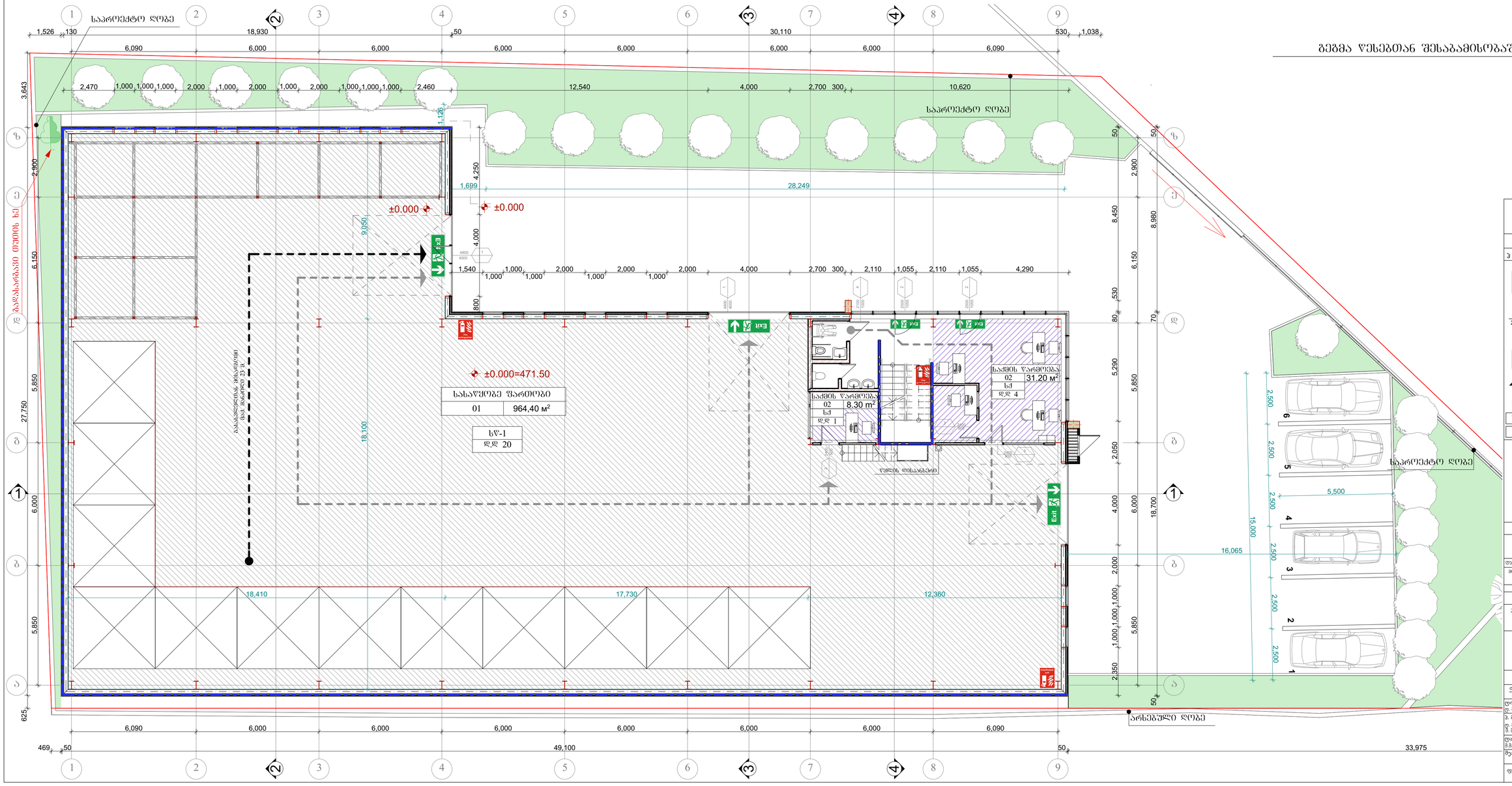
გეგმა ნაკვეთთან შესაბამისობაში 1:100
საპროექტო ზონა
საპროექტო ზონა
არსებული ზონა
±0.000
±0.000=471.50
ნასაწყობე ფართობი
01 964,40 მ²
სულ-1
დდ 20
საძმის ზარმოება
02 8.30 მ²
სქ 1
დდ 1
საძმის ზარმოება
02 31.20 მ²
სქ 4
დდ 4
ნასაწყობეს მისასვლელი
ხის ზედაპირის 25 %
ნაკლები ფართობით
ნაგლეზარბაცი თოფის ხაზი
Exit
Fire Extinguisher
ნედლის დისანახშირე
18,100
9,050
28,249
1,699
1,126
18,410
17,730
12,360
5,500
16,065
15,000
33,975
49,100
30,110
18,930
18,700
27,750
3,643
6,625
1,526
469
1,038
2,470
12,540
10,620
2,700
4,290
2,110
1,055
2,500
2,350
8,450
8,980
5,290
2,050
1,540
1,699
1,126
1,038
530
300
130
50
1,000
2,000
4,000
6,090
6,000
5,850
6,150
4,250
2,900
800
625
3,643
2,460
2,350
2,500
1,000
1,055
2,110
4,290

გეგმა ნიშნულზე +2.850 წესებთან შესაბამისობაში 1:100

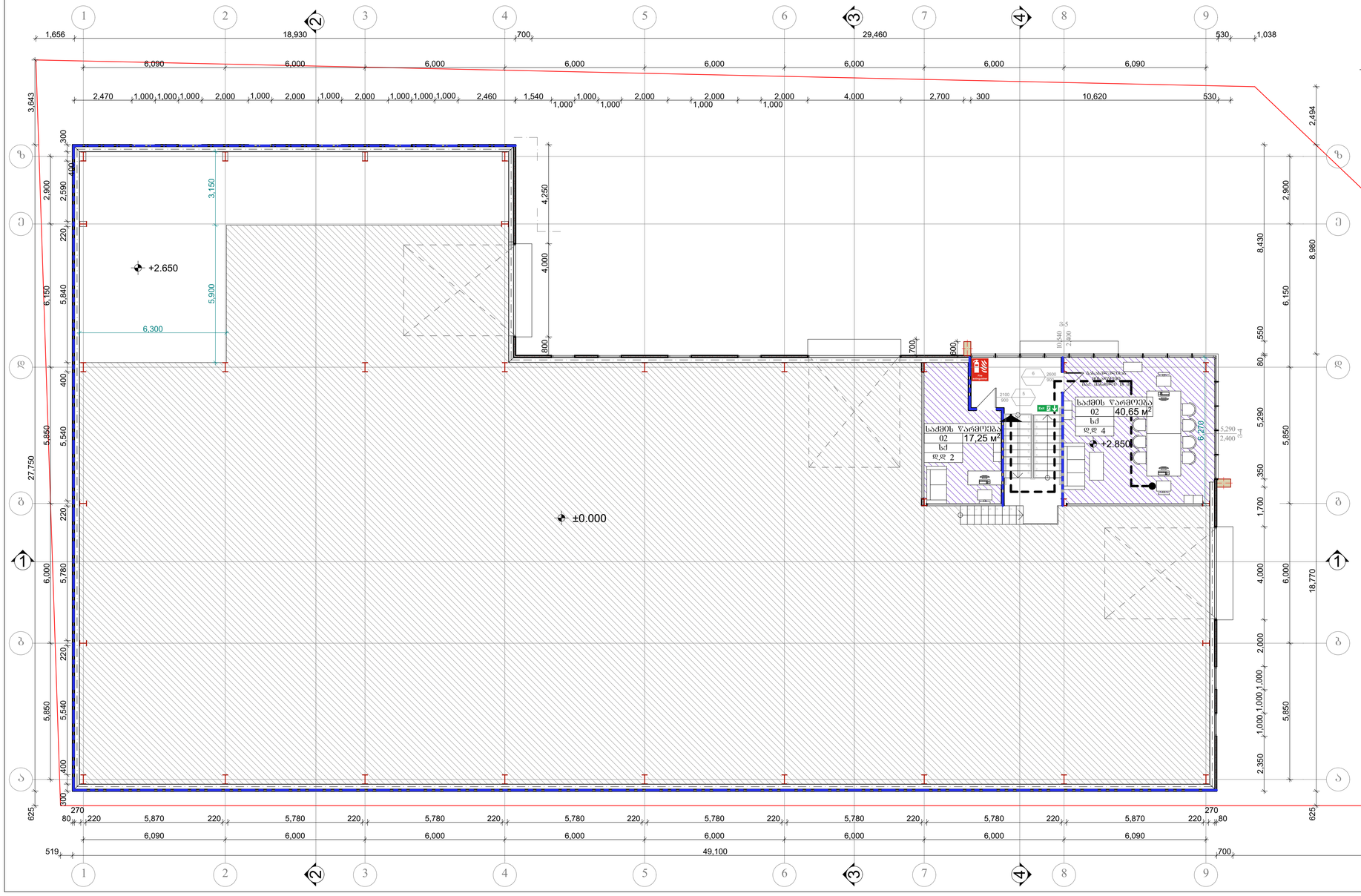

გეგმა ნიშნულზე +2.850 წესებთან შესაბამისობაში

მასშტაბი	პროექტის ეტაპი (ეტაპები)
1:100	ახალი მშენებლობა

ა ი რ ო ბ ი თ ი ა ღ ნ ი შ ვ ნ ე ბ ი:

- დაჯაჯანებული ჯვრები
- სძ — დაჯაჯანებული
- დ.დ. 6 — დაჯაჯანებული დაბეტონება
- ჯარის თავსაფარი სამაგრი
- ლითონის წოწიანი ჯარის ბეტონზე
- 1055 / 2500 — 1 / 0 — სანაცრებელშემავსებლის (ცარცის) ჯარის თავსაფარი სამაგრი
- ლითონის ფანჯარა
- საძმის წარჩენება 02 | 31.20 მ²
- ლითონისაფარის ფარფატი
- ლითონისაფარის ნოწიანი
- 1 — ჯრილის ბაზა
- 1 — ღერძის ბაზა
- სანაცრებელი ჯვრები (სნ)
- საძმიანი ჯვრები (სძ)

მ ე ნ ი შ ვ ნ ე ბ ი:

დამკვეთი:	მ.პ.ს. "მრავალის სახლი"
მის:	ქ. თბილისი, დასახლება ვარკეთილი-3, ზემო ალეაო, კორპუსი 10-ის მიმდებარედ
პროექტის სახეობრივება	სასაქონლო შენობის კონსტრუირებული არქიტექტურული პროექტი
	ქ. თბილისი, გლდანი, ნაძალადევის რაიონი, ზესკავთხის ქ. 1818, კორპ. №3, ბინა №21. ტელ: (995 32) 2340314 (995 99) 621113 E-mail: mg_studio1@yahoo.com

სტადია	დამკვეთი №	ფორმატი A-3
თანამდებობა ინიც. გვარი	ხელმოწერა	თარიღი
დირექტორი ე. მარკალიტაშვილი		08.19.
მ. მ. ა. ე. მარკალიტაშვილი მ. მარკალიტაშვილი		08.19.
დიამენდა მ.მარკალიტაშვილი		08.19.
მეპატრონა		08.19.
ფურცელი 17	ფურც. № 14	თბილისი 2018 წ.

დეტალი №1

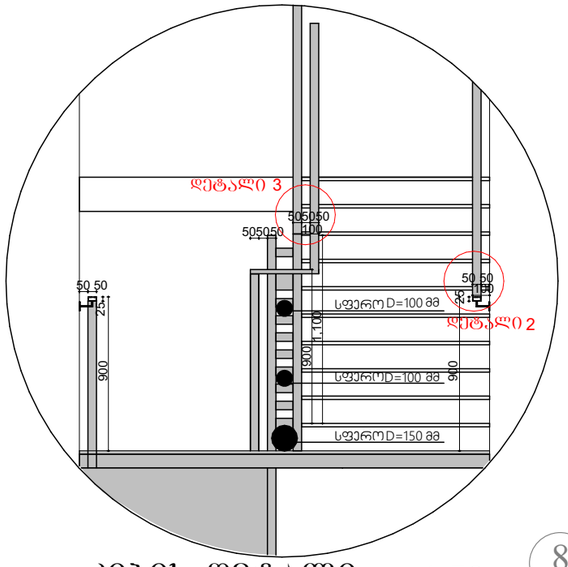

დეტალი 2

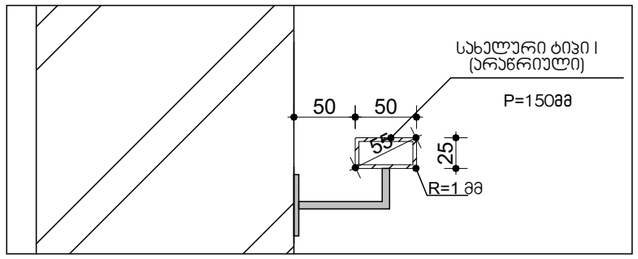

დეტალი 3

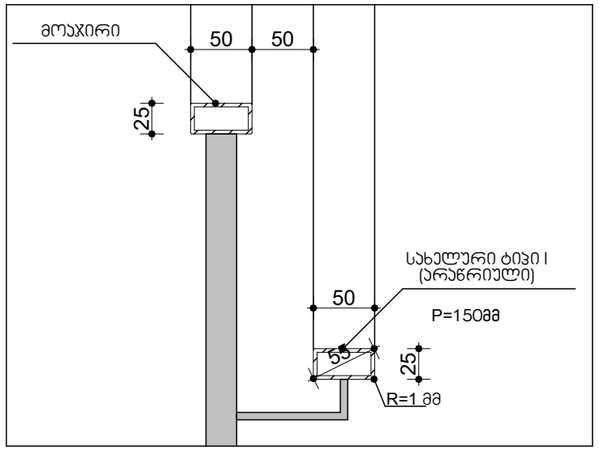

კიბის დეტალი 1:50

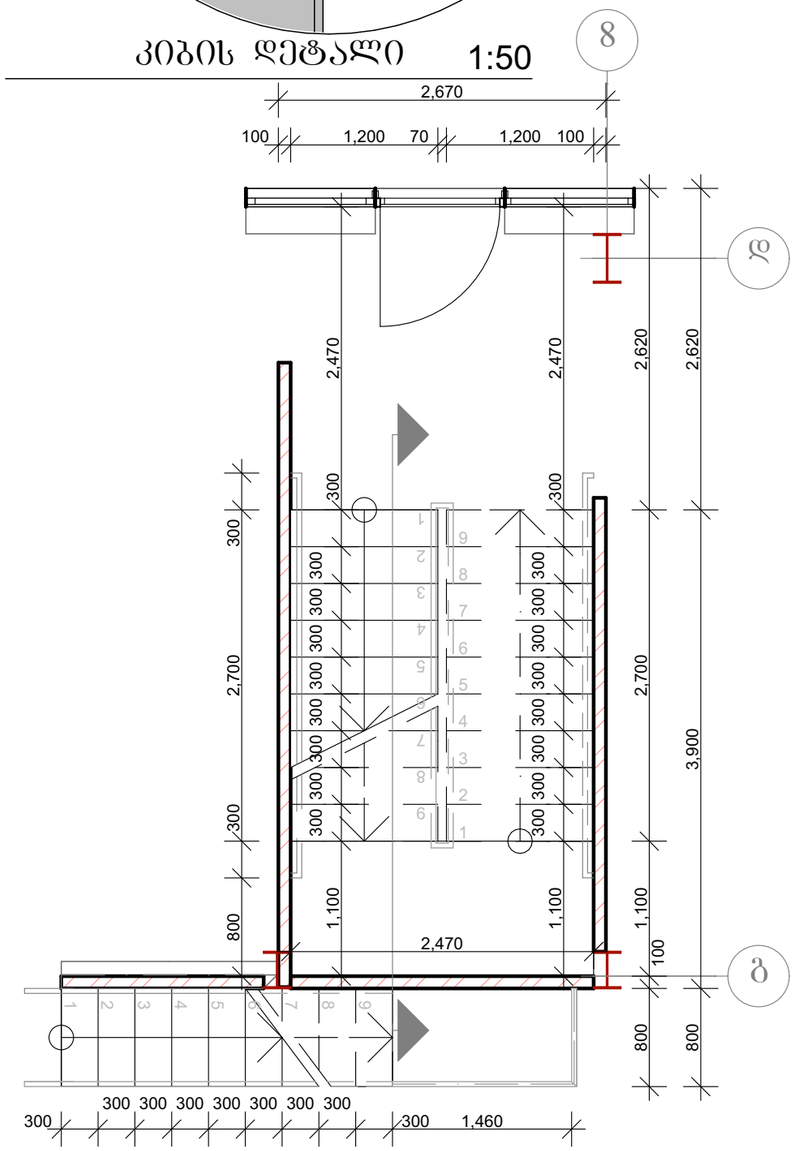

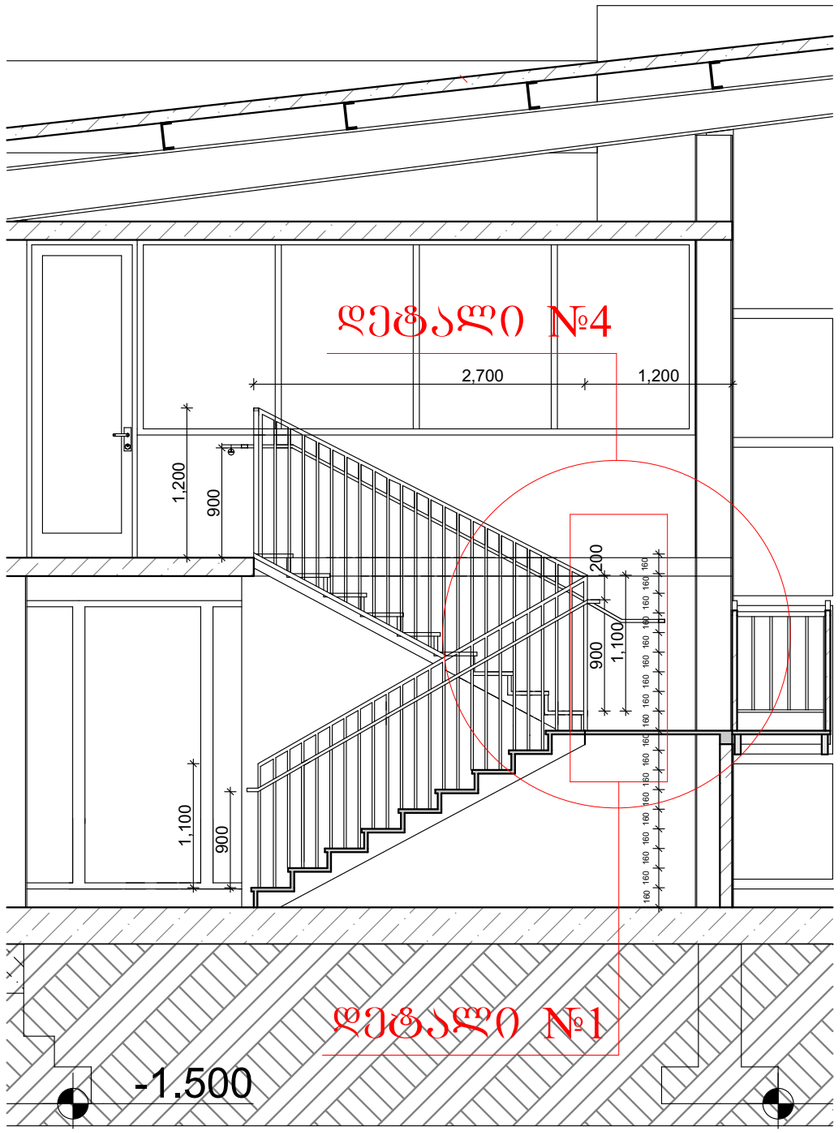

დეტალი №4

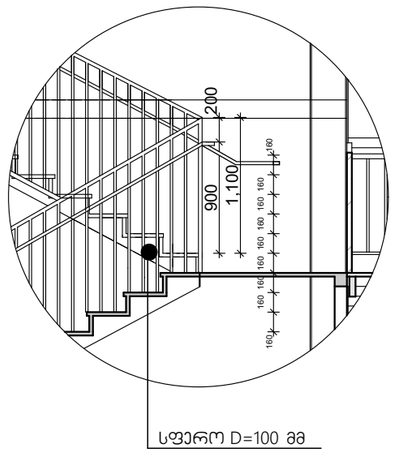

ქიბის მოაჯირის ჯვანძი

მასშტაბი	პროექტის ნაწილი (დარგი)
1:100	ახალი მშენებლობა

ექსპლიკაცია:

ვირობითი აღნიშვნები:

შენიშვნები:

დამკვეთი: შ.პ.ს. "მომავლის სახლი"

მის: ქ. თბილისი, დასახლება ვარკეთილი-3, ზემო პლატო, ჯორჯესი 10-ის მიმდებარედ

პროექტის სახელწოდება

სასაწყობო შენობის ჯორკტირებული არქიტექტურული პროექტი

ქ. თბილისი, გლდანი_ნაძალადევის რაიონი, ზესტაფონის ქ. №18, ჯორპ. №3, ბინა №21.
ტელ. (990 32) 2342314 (995 99) 621113
E-mail: mg_studio1@yahoo.com

სტადია პროექტი	დამკვეთა №	ფორმატი A-3
თანამდებობა ინიც., გვარი	ხელმოწერა	თარიღი
დირექტორი დ. მარგალიტაშვილი		06.22.
პ. მ. ა. დ. მარგალიტაშვილი შ. მარგალიტაშვილი		06.22.
დაამუშავა მ.მარგალიტაშვილი		06.22.
შეამოწმა		06.22.
ფურცლები 19	ფურც. №12	თბილისი 2020 წ.