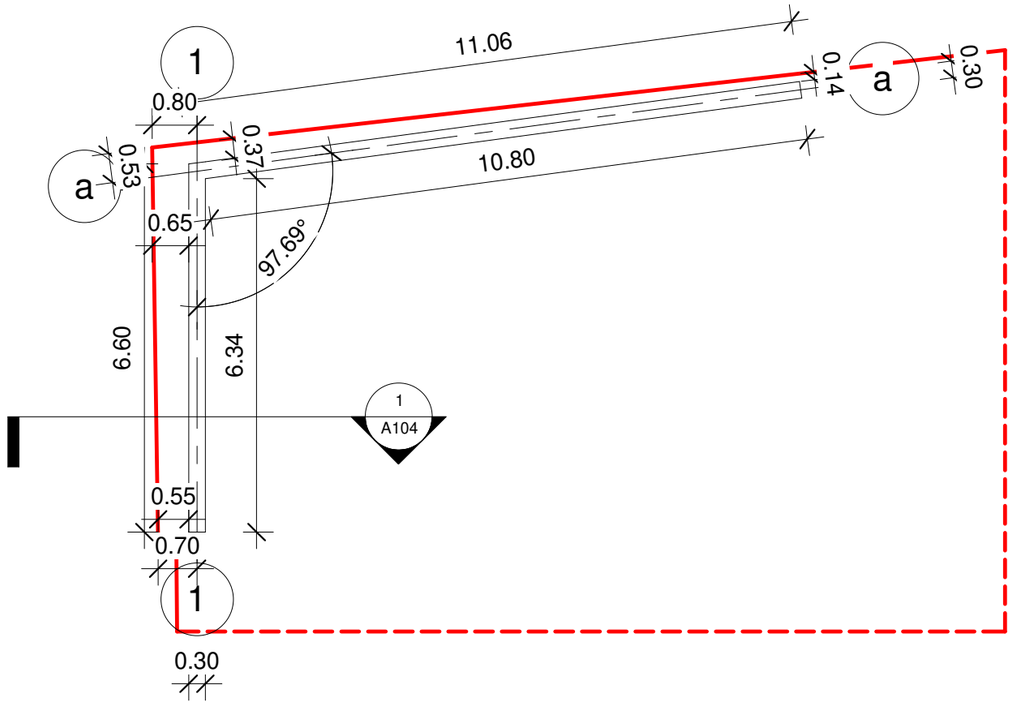


ZT ARCHITECTS

592 031010 | fb.com/ZTARCHI | zurabted@gmail.com

შენიშვნები — Notes

ახსნა-განმარტებითი — explication

ტექნიკურ-ეკონომიური მაჩვენებლები — technical-economical indicators

პროექტის დასახელება — project

დამცავი ღობე

დამკვეთი — client

დავით ლორთქიფანიძე

მისამართი — address

ქ. თბილისი, ილიას ქერჩხლიშვილის შესახვევი №43 ს/კ: 01.17.01.101.008

| თანამდებობა position | სახელი გვარი name surname | ხელმოწერა signature |
|---|---|---|
| დირექტორი director | ზურაბ თედიაშვილი Zurab Tediashvili | |
| პროექტის ავტორი author | | |
| არქიტექტორი architect | | |
| არქიტექტორი architect | | |
| კონსტრუქტორი constructor | | |

არქიტექტურული ნაწილი

architecture

| ნახაზი drawing | თარიღი date of issue | ივნისი □აპრ |
|---|---|---|
| გეგმა | მასშტაბი scale | 1 : 100 |
| | სტადია stage | პროექტი |
| | ფორმატი paper size | A3 |
| | ფაილის სახელი file name | .../i qurxuli.rvt |
| | ფურცელი page | □102 |