ქ.თბილისი, წერეთლის გამზირი კორპ.№9 (მიწის ნაკვეთის ს/კ 01.13.05.006.002)
საპროექტო მრავალბინიანი საცხოვრებელი სახლის პროექტის კონსტრუქციული ნაწილის

განმარტებითი ბარათი

წინამდებარე პროექტის კონსტრუქციულ ნაწილს საფუძვლად დაედო არქიტექტურული ნახაზები, ნაკვეთის ტოპო-გეგმა. ალბომში მოცემულია მუშა დოკუმენტაცია მარკით "კ".

სეისმური დარაიონების მიხედვით რაიონი მდებარეობს 8 ბალიან ზონაში.

საპროექტო ობიექტი რვასართულიანი, მრავალბინიანი საცხოვრებელი სახლია. კონსტრუქციულად შენობა კომპლექსური ტიპისაა, საძირკვლები ანაკრები წერტილოვანია და შეკრულია რანდკოჭებით, ლენტური ტიპის საძირკველი ამოყვანილია მსხვილი სამშენებლო ბლოკით. კედლების შემავსებლებად გამოყენებულია ანაკრები საკედლე პანელები სართულშუა გადახურვები გადაწყვეტილია რკინა-ბეტონის ანაკრები ღრუტანიანი ფილებით. შიდა კედლები და ტიხრები ამოშენებულია წვრილი სამშენებლო ბლოკით და აგურით. სახურავი ბრტყელია, გადახურვის მასალად გამოყენებულია რუბეროიდის ფენილი შესაბამისი დათბუნებით.

პროეტი მიხედვით შენობის 1-ლ სართულზე არსებულ ფართში ხდება ფასადის ელემენტის ცვლილება. კერძოდ ვიტრაჟში კარის გადატანა. გარეფასადის განახლება ხოლო შენობა კონსტრუქციულად რჩება უცვლელი

ზოგადი რეკომენდაციები

1.რკ/ბ-ის კონსტრუქციების დაბეტონებისას უნდა გაეწიოს კონტროლი ბეტონის მარკას, ვიბრირებას, დაბეტონების ხარისხს და შრობის პროცესს თანახმად ГОСТ 10180-78, ГОСТ 18105.0-80, ГОСТ 18105.1-80, ГОСТ 18105.2-80.

2. რკ/ბ-ის კონსტრუქციებში გამოყენებულია პროექტში მითითებული კლასის არმატურა ТСН 102-00-ის მიხედვით. შემოწმებულ იქნას არმატურის ხარისხი და შედგეს შესაბამისი აქტი.

3. რკინაბეტონის კონსტრუქციებში გრძივი არმატურის დაკავშირება შესრულდეს გადადებით - წინამდებარე პროექტის მიხედვით.

4. ღეროვან ელემენტებში განივი არმირება შესრულდეს შეკრული არმატურის საკიდების მეშვეობით, რომელთა ბოლოები გადაიღუნოს და ჩაანკერდეს კონსტრუქციის ტანში.

5. საძირკვლის და სვეტების ზედაპირს ასევე მონოლითური კონსტრუქციებს, რომლებსაც შეხება აქვთ მიწასთან, დამუშავდეს და მოეწყოს წელვადი ჰიდროიზოლაცია თანამედროვე მასალებით და ტექნოლოგიებით.

6. რკ/ბ-ის კონსტრუქციებში პროექტით გათვალისწინებულია B-25 კლასის ბეტონი, არმატურა III და I კლასის.

7. კონსტრუქციულ ნახაზებზე მუშა არმატურები მიბმულია ღერძულად,

შემსრულებელი:

გ. საბანაშვილი

მონოლითური კოჭი

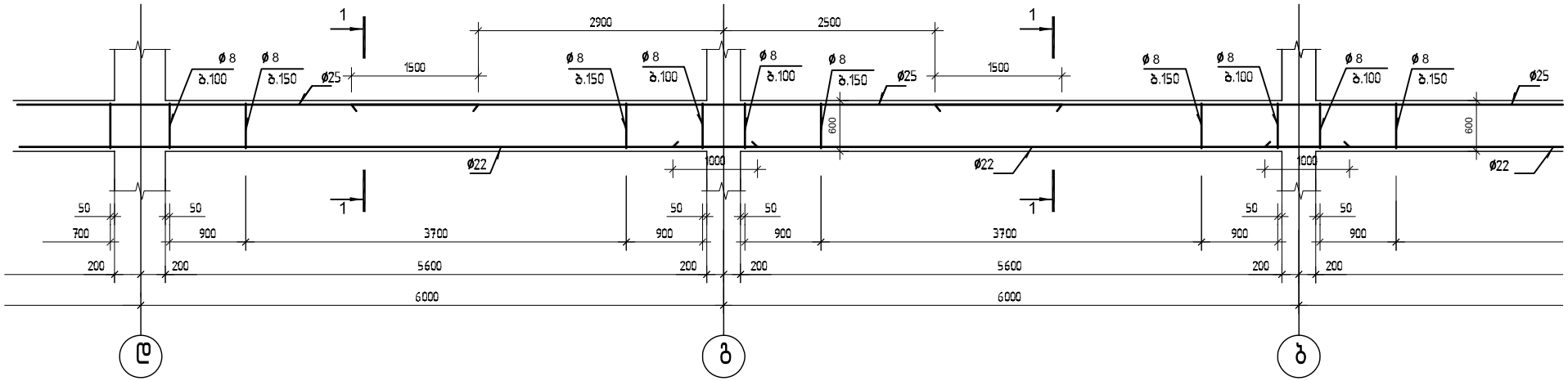

კვეთი 1-1

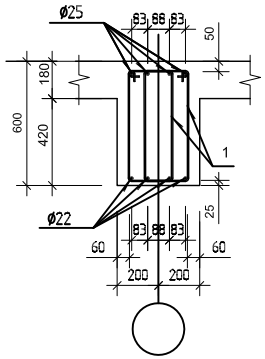

კოჭ.1

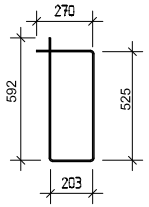

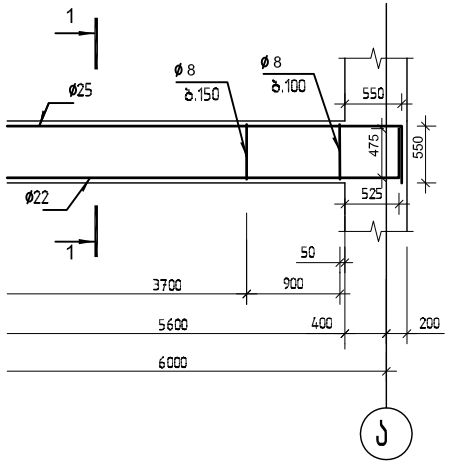

შემსრულებელი: გ.საბანაშვილი

მონოლითური სვეტი

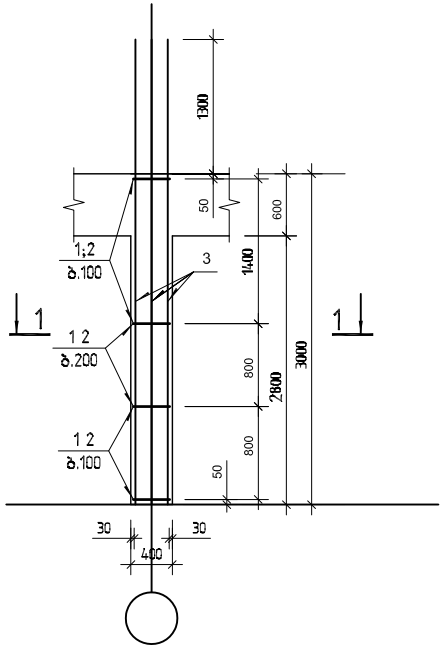

კვეთი 1-1

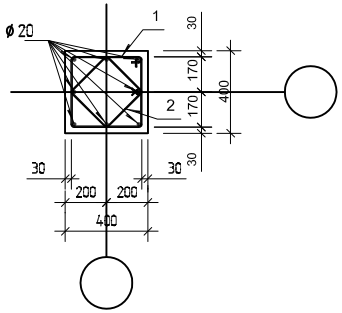

პოზ.2 ø8

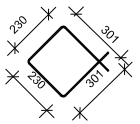

პოზ.1 ø8

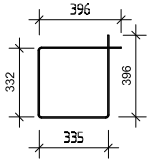

შემსრულებელი: გ.საბანაშვილი