

ღერძის ხაზი

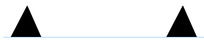

ჭრილის ხაზი



მიწის ნაკვეთის საკადასტრო საზღვარი



მისაწვდომი სვლაგეზი



გასასვლელამდე მაქსიმალური მანძილი

კედლის ცეცხლმედეგობა (1სთ-იანი)

კედლის ცეცხლმედეგობა (2სთ-იანი)



შენობიდან გასასვლელი



სახანძრო მოედანი



ქვამღის ავტომატური აღმომჩენი



ცეცხლმაქრი



სახანძრო განგაშის ხელით
სამართავი კოლოფი



სახანძრო-სამაშველო სამსახურის მიერ
გამოსაყენებელი მისაერთებელი ჰიდრანტი



ქვამღზე მორეაგირე მაუწყებელი



ავტოსაშხეფი სისტემა



წყლის დასაღევი აპარატი

სავაჭრო ჯგუფი(სვ)

საცხოვრებელი ჯგუფი (სც-2)

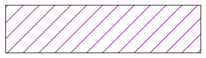

საქმიანი ჯგუფი (სქ)



სასაწყობო ჯგუფი (სწ-2)



დამხმარე ჯგუფი (დს)



გაძლიერებული ბეტონის სტრუქტურული ელემენტები 2სთ.-ზე მეტი
ხანძარმედეგობით (სვეტები,კოჭები,იატაკის და სახურავის ანაწყობი)



ბლოკის კედელი

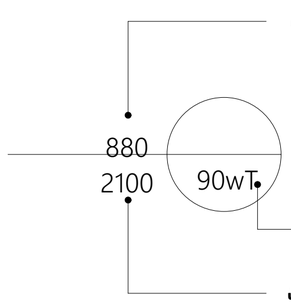

კარების თავისუფალი სიგანე

კარის აღნიშვნა

ზანძარმედეგობა

კარის თავისუფალი სიმაღლე

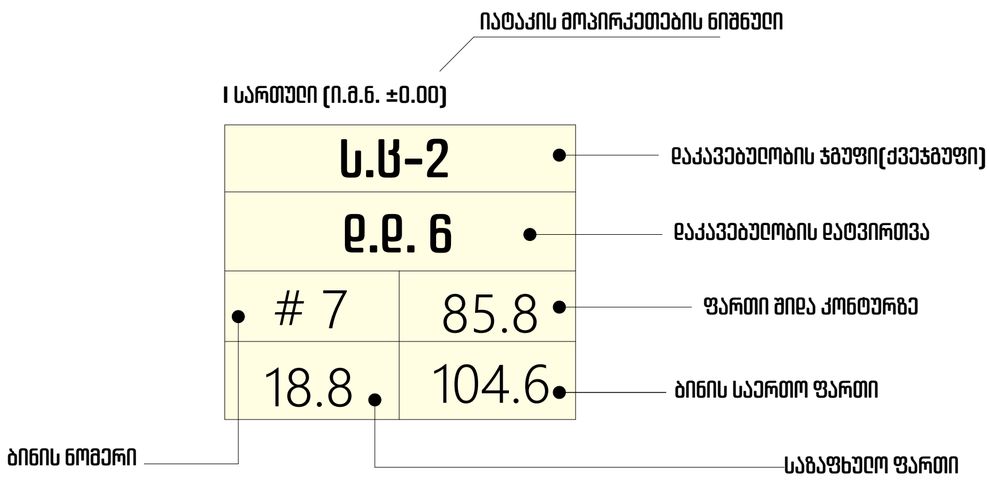

METRIC
L.T.D. METRIC

შპს ''მეტრიკ'', თბილისი ზ.ფალიაშვილი 23.
(+995 595) 20 71 40, (+995 551) 71 66 17

პირობითი აღნიშვნები

ტექნიკურ ეკ. მაჩვენებელი

თანამდებობა	გვარი	ხელმოწერა
გენ. დირექტორი	ქ.ურუშაძე	
აღმ. დირექტორი	დ.გაბნიძე	
ავტორი		
თანაავტორი		
დაამუშავა		
შეამოწმა		

დამკვეთი: ინა ხოფერია პ/ნ: 31401060147

პროექტი: მრავალბინიანი საცხოვრებელი სახლი

ნახაზი:

მისამართი: ქალაქი თბილისი, ქუჩა ბუხაიძე, შესახვევი I, №6

მასშტაბი			
თარიღი			
სტადია		ფურცელი	ფურცლები
მ.პ			

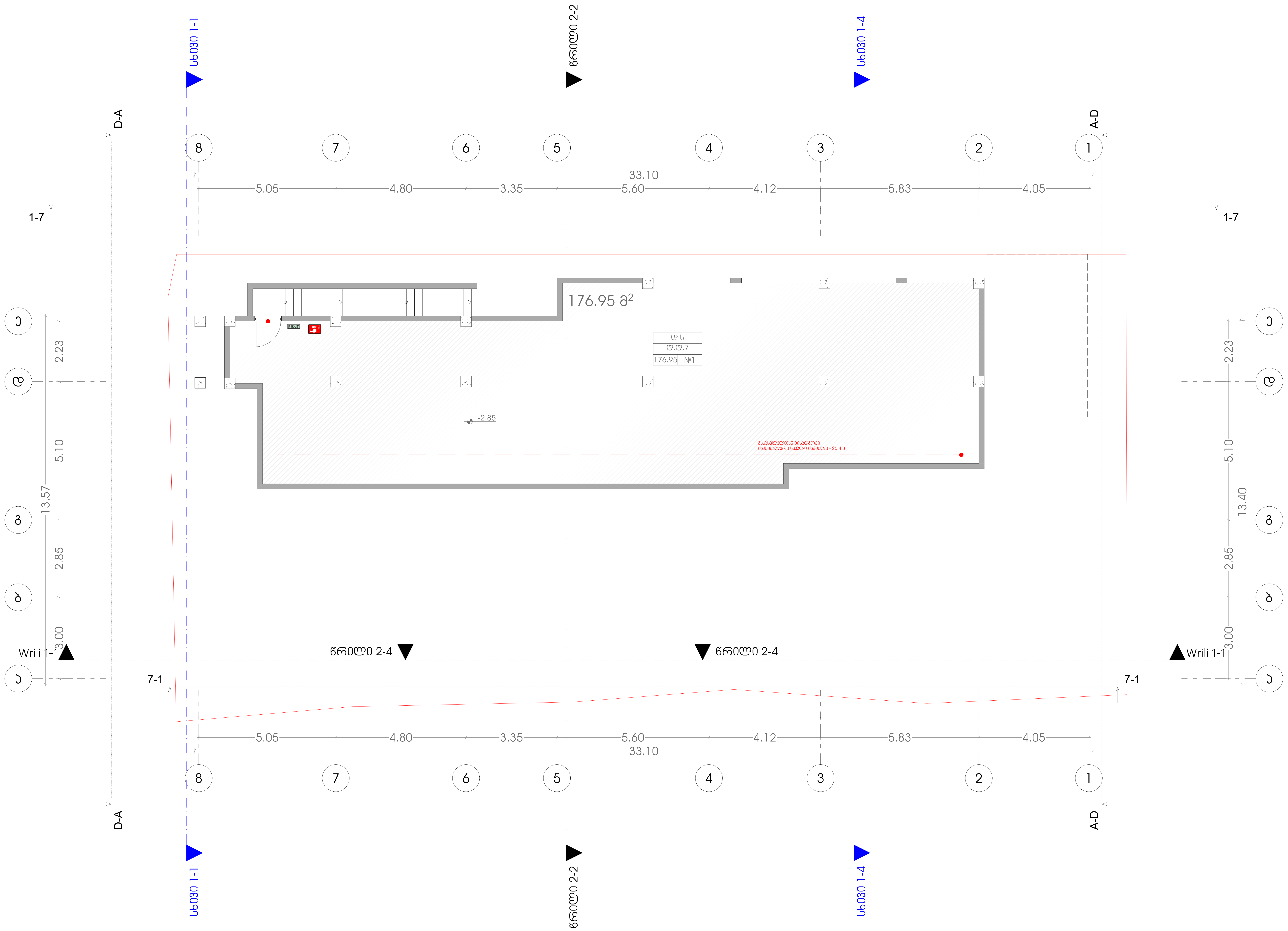

M E T R I C

L.T.D. METRIC

შპს ''მეტრიკ'', თბილისი ზ.ფალიაშვილი 23.
(+995 595) 20 71 40, (+995 551) 71 66 17

პირობითი აღნიშვნები

ტექნიკურ ეკ. მაჩვენებელი

თანამდებობა	გვარი	ხელმოწერა
გენ. დირექტორი	კ.ურუშაძე	
აღმ. დირექტორი	დ.გაგნიძე	
ავტორი		
თანაავტორი		
დამუშავება		
შეამოწმა		

დამკვეთი: ინა ხოფერია პ/ნ: 31401060147

პროექტი: მრავალბინიანი საცხოვრებელი სახლი

ნახაზი

მისამართი : ქალაქი თბილისი, ქუჩა ბუხაიძე, შესახვევი I, N6

მასშტაბი		
თარიღი		
სტადია	ფურცელი	ფურცლები
მ.პ		

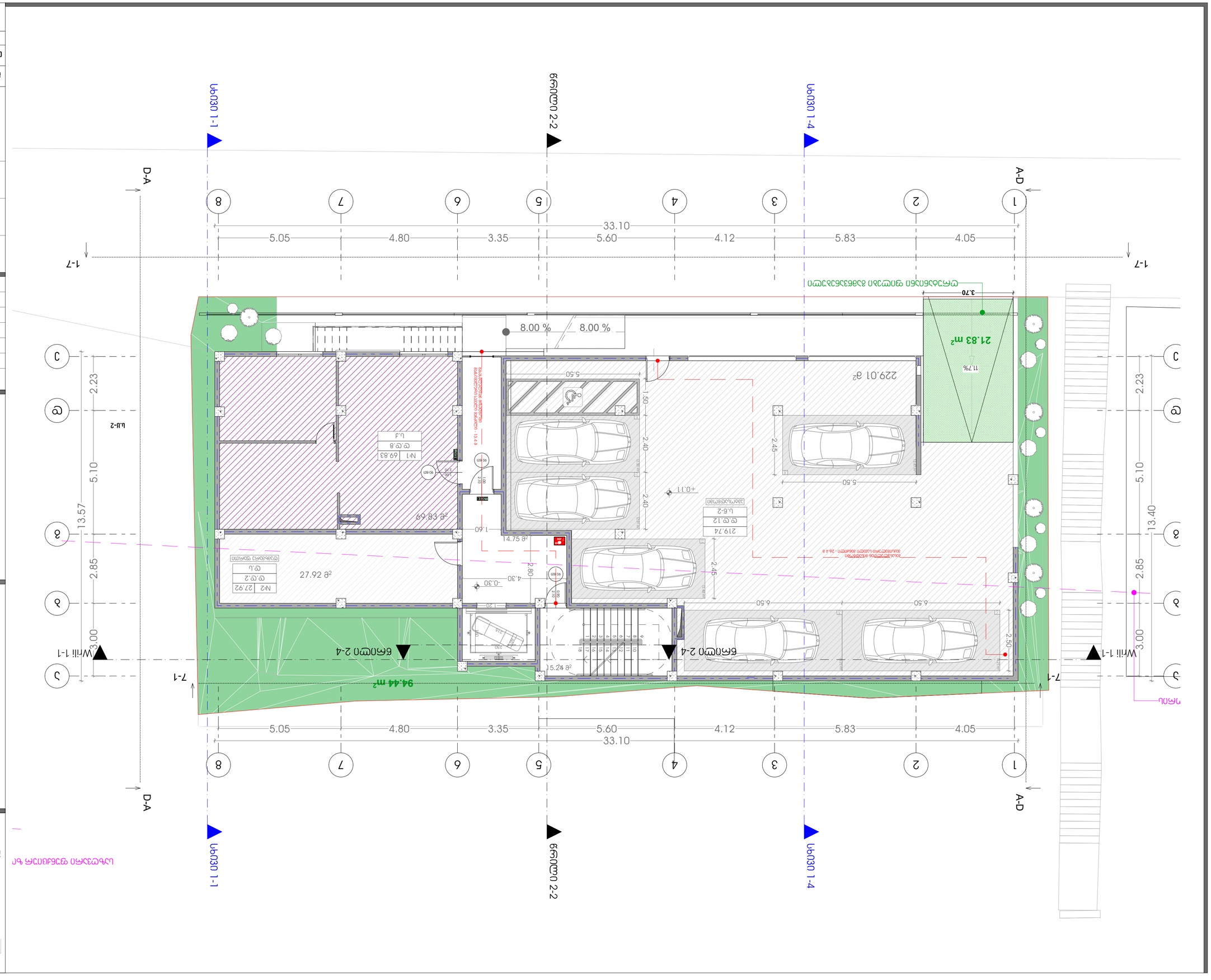

ბინათმშენებლობა

ქ. თბილისი, ვაკის რაიონი, ბესიკის ქუჩა №6

ნახაზის დასახელება	1 / 100
მასშტაბი	
ნახაზის ტიპი	შესრულების თარიღი

1-1 ჭრილი

ბინათმშენებლობა		
ბინათმშენებლობა	ქ.ბინა№6	
ბინათმშენებლობა	ქ.ბინა№6	
ბინათმშენებლობა		
ბინათმშენებლობა		
ბინათმშენებლობა		
ბინათმშენებლობა		

ავტორი	ნიკა ბოლქვაძე პ/ნ: 314010601 47
პროექტის ხელმძღვანელი	ბინათმშენებლობა ბინათმშენებლობა
ნახაზის	ბინათმშენებლობა ±0.00 ბინათმშენებლობა
მისამართი :	ქალაქი თბილისი ვაკის რაიონი ბესიკის ქუჩა №6

ნახაზის	1 / 100
მასშტაბი	
ნახაზის ტიპი	შესრულების თარიღი

1-1 ჭრილი

ბინათმშენებლობა		
ბინათმშენებლობა	ქ.ბინა№6	
ბინათმშენებლობა	ქ.ბინა№6	
ბინათმშენებლობა		
ბინათმშენებლობა		
ბინათმშენებლობა		
ბინათმშენებლობა		

ავტორი	ნიკა ბოლქვაძე პ/ნ: 314010601 47
პროექტის ხელმძღვანელი	ბინათმშენებლობა ბინათმშენებლობა
ნახაზის	ბინათმშენებლობა ±0.00 ბინათმშენებლობა
მისამართი :	ქალაქი თბილისი ვაკის რაიონი ბესიკის ქუჩა №6

შპს "ბინათმშენებლობა", მისამართი ბ.ფალიაშვილის 23.
(+995 595) 20 71 40, (+995 551) 71 66 17

L.T.D. METRIC

M E T R I C

ამ ნახაზის ნებისმიერი ნაწილობრივი გამოყენება

ბინათმშენებლობა

ბინათმშენებლობა ბინათმშენებლობა

ბინათმშენებლობა	ბინათმშენებლობა	ბინათმშენებლობა
ბინათმშენებლობა	ბინათმშენებლობა	ბინათმშენებლობა
ბინათმშენებლობა	ბინათმშენებლობა	ბინათმშენებლობა
ბინათმშენებლობა	ბინათმშენებლობა	ბინათმშენებლობა
ბინათმშენებლობა	ბინათმშენებლობა	ბინათმშენებლობა
ბინათმშენებლობა	ბინათმშენებლობა	ბინათმშენებლობა
ბინათმშენებლობა	ბინათმშენებლობა	ბინათმშენებლობა

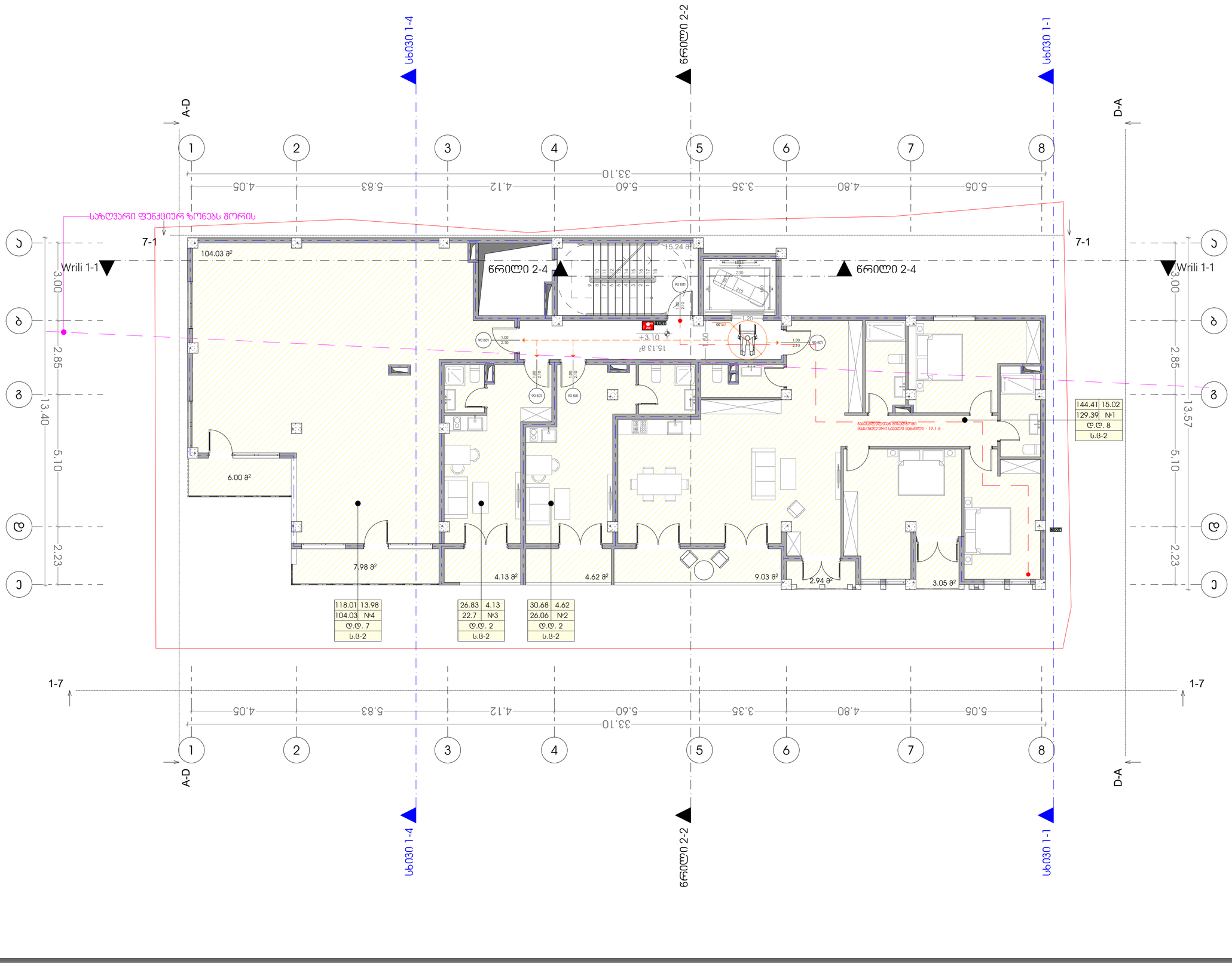

M E T R I C

L.T.D. METRIC

შპს ''მეტრიკ'', თბილისი ზ.ფალიაშვილი 23.
(+995 595) 20 71 40, (+995 551) 71 66 17

პირობითი აღნიშვნები

ტექნიკურ ეკ. მაჩვენებელი

თანამდებობა	გვარი	ხელმოწერა
გენ. დირექტორი	ქ.ურუშაძე	
აღმ. დირექტორი	დ.გაგნიძე	
ავტორი		
თანაავტორი		
დაამუშავა		
შეამოწმა		

დამკვეთი: ინა ხოფერია პ/ნ: 31401060147

პროექტი: მრავალბინიანი საცხოვრებელი სახლი

ნახაზი: გეგმა +3.10 ნიშნულზე

მისამართი: ქალაქი თბილისი, ქუჩა ბუხაიძე, მესახლეები I, №6

მასშტაბი	1 / 100	
თარიღი		

სტადია	ფურცელი	ფურცლები
მ.პ		

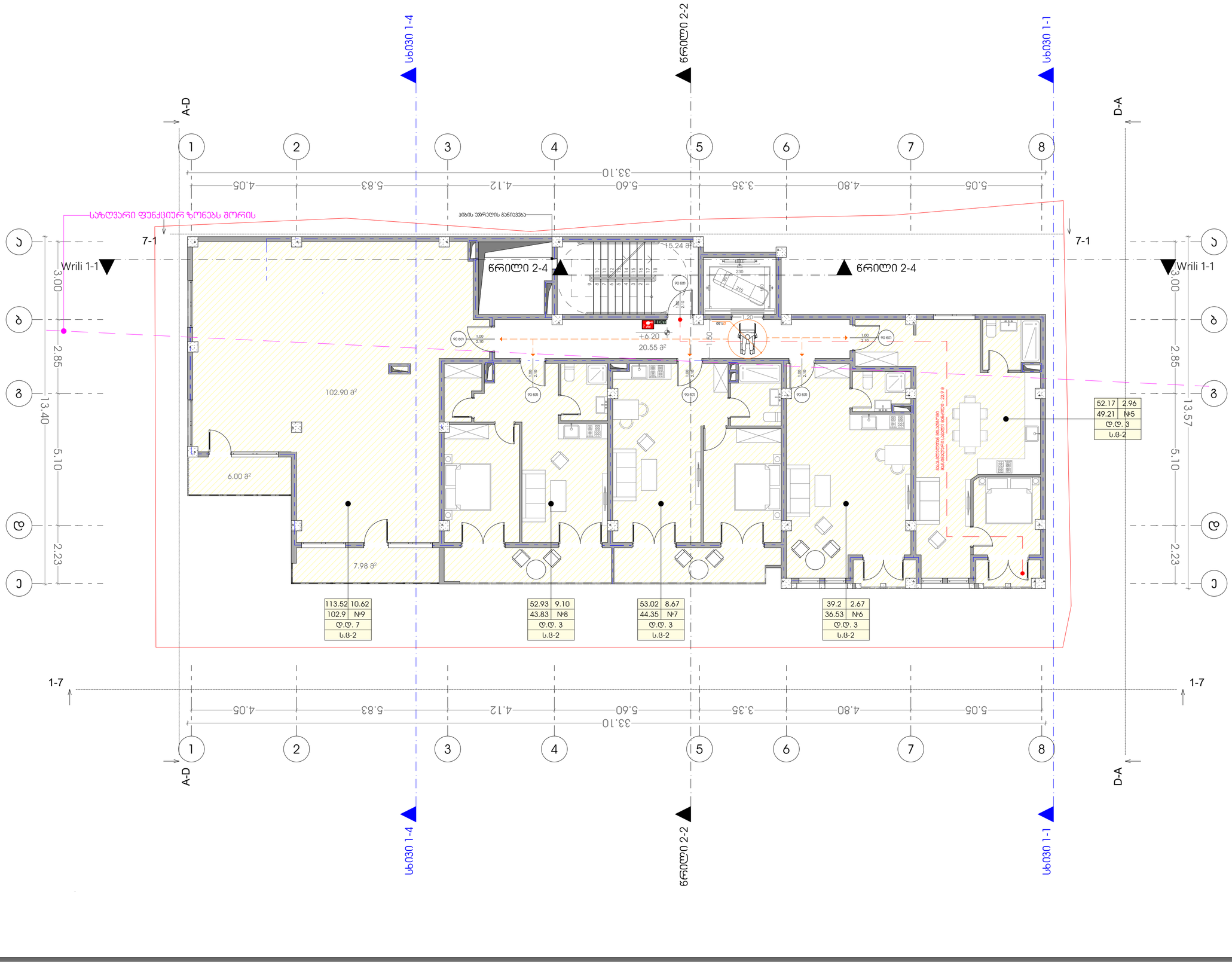

METRIC
L.T.D. METRIC

შპს ''მეტრიკ'', თბილისი ზ.ფალიაშვილი 23.
(+995 595) 20 71 40, (+995 551) 71 66 17

პირობითი აღნიშვნები

ტექნიკურ ეკ. მაჩვენებელი

თანამდებობა	გვარი	ხელმოწერა
გენ. დირექტორი	კ.ურუშაძე	
აღმ. დირექტორი	ე.გაბნიძე	
ავტორი		
თანაავტორი		
დაამუშავა		
შეამოწმა		

დამკვეთი: ინა ხოფერია პ/ნ: 31401060147

პროექტი: მრავალბინიანი საცხოვრებელი სახლი

ნახაზი: გეგმა **+6.20** ნიშნულზე

მისამართი: ქალაქი თბილისი, ძეძა ბუხაიძე, შესახვევი I, №6

მასშტაბი	1 / 100	
თარიღი		

სტადია	ფურცელი	ფურცლები
მ.პ		

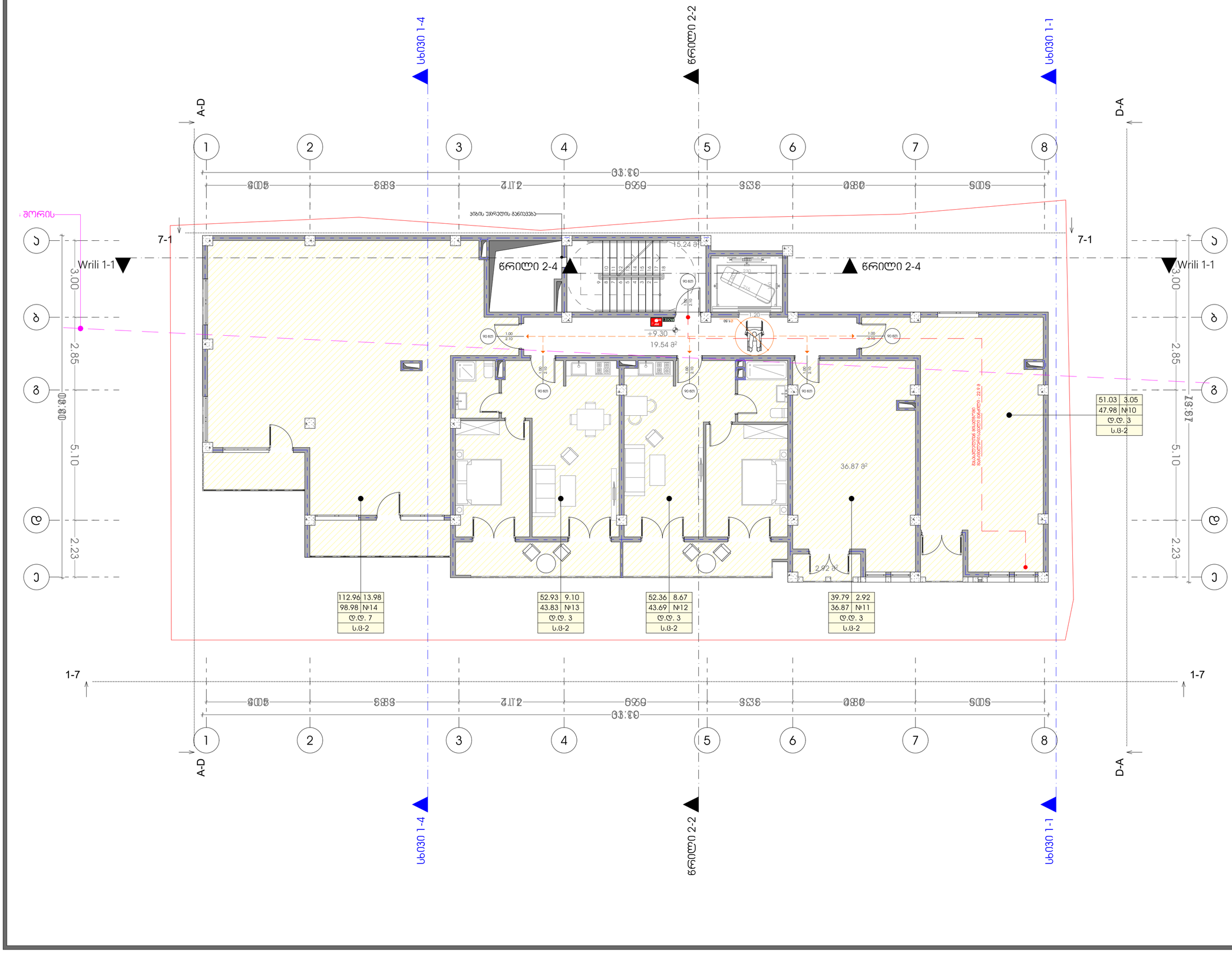

L.T.D. METRIC

შპს ''მეტრიკ'', თბილისი ზ.ფალიაშვილი 23.
(+995 595) 20 71 40, (+995 551) 71 66 17

პირობითი აღნიშვნები

ტექნიკურ ეკ. მაჩვენებელი

თანამდებობა	გვარი	ხელმოწერა
მენ. დირექტორი	ქ.ურუშაძე	
აღმ. დირექტორი	დ.გაბნიძე	
ავტორი		
თანაავტორი		
დაამუშავა		
შეამოწმა		

დამკვეთი: ინა ხოფერია პ/ნ: 31401060147

პროექტი: მრავალბინიანი საცხოვრებელი სახლი

ნახაზი: მეშმა **+9.30** ნიშნულზე

მისამართი: ქალაქი თბილისი, ქუჩა ბუხაიძე, შესახვევი I, №6

მასშტაბი	1 / 100	
თარიღი		

სტადია	ფურცელი	ფურცლები
მ.პ		

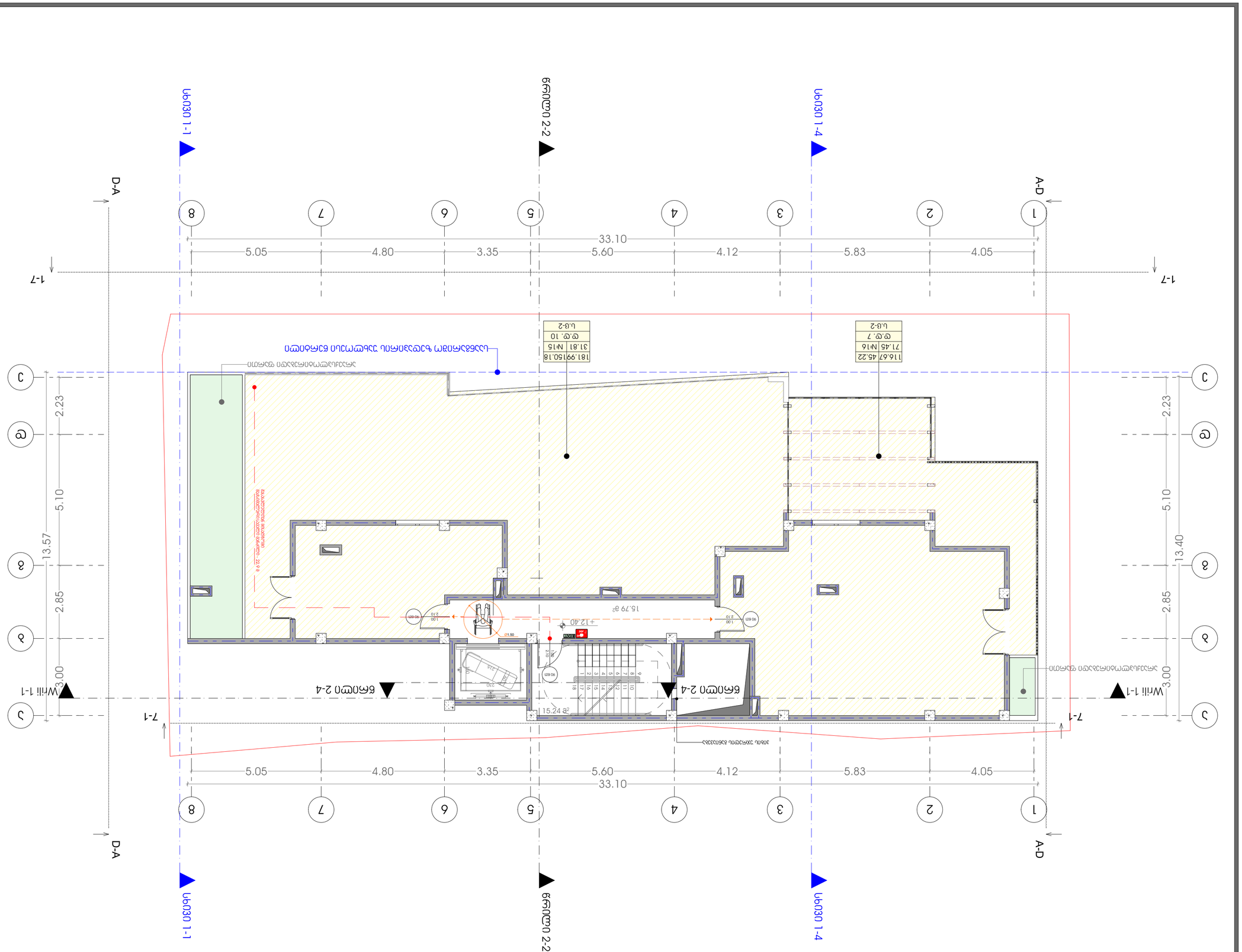
1-1 სექცია
2-2 ჭრილი
1-4 სექცია
A-D
D-A
1-7
33.10
5.05
4.80
3.35
5.60
4.12
5.83
4.05
8
7
6
5
4
3
2
1
C
B
A
2.23
5.10
2.85
3.00
13.57
13.40
W=III 1-1
7-1
15.24 მ²
15.79 მ²
+12.40
181.99 150.18
31.81 N=15
ფ.ფ. 10
ს.ე-2
116.67 45.22
71.45 N=16
ფ.ფ. 7
ს.ე-2
ფანჯარა ორმაგი მინით
ალუმინის ფასადის პანელი
ალუმინის ფასადის პანელი

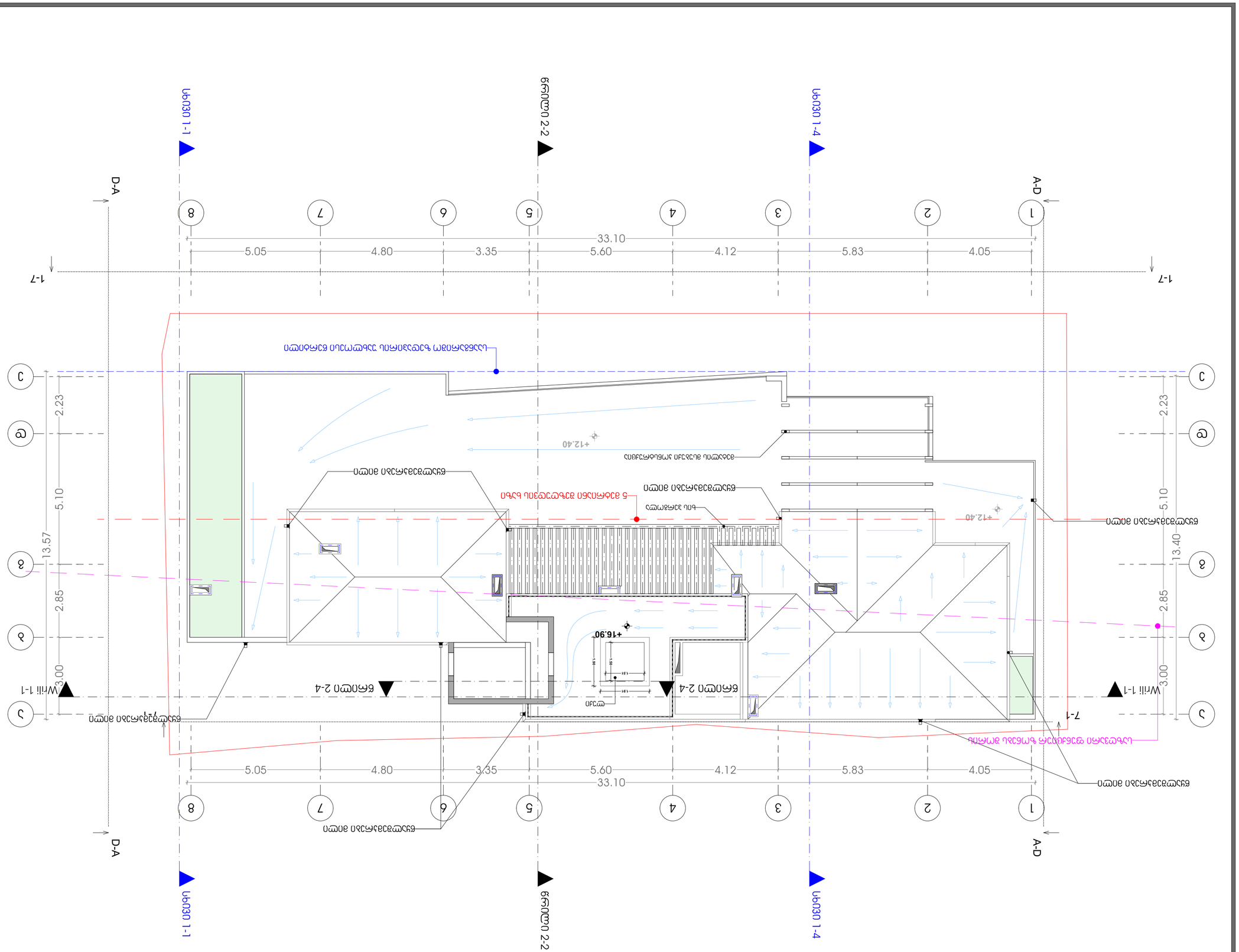
1-1 სექცია
2-2 ჭრილი
1-4 სექცია
A-D
D-A
1-7
33.10
5.05
4.80
3.35
5.60
4.12
5.83
4.05
1
2
3
4
5
6
7
8
A
B
C
2.23
5.10
13.57
2.85
3.00
W.lift 1-1
7-1
+12.40
+16.90
1.40
1.50
1.50
1.50
სველი წერტილი
ბალკონი
ბანაობის აუზი
ბანაობის აუზის ჭალტაკის ზედაპირის ფარდობითი სიმაღლეების სქემა

შენობა-ნაგებობის უსაფრთხოების წესებთან შესაბამისობის ანალიზი

გამოყენებული წესები - „შენობა-ნაგებობის უსაფრთხოების წესები“

ჩამოთვალეთ შენობის დაკავებულებები და აღწერეთ თითოეული გამოყენება	
სწ-2 (311.3) სასაწყობო ჯგუფი, (დახურული ავტოსადგომი)	-1 სართული
სქ (304.1) საქმიანი ჯგუფი.	0 სართული
დს (312.1) დამხმარე სათავსო (ავზისა და ტუმბოს ოთახი)	-1,0 სართული
სც-2 (310.4) საცხოვრებელი ჯგუფი. (საცხოვრებელი ბინები)	1, 2, 3 ,4 სართულებზე

კონსტრუქციის ტიპი:	
განსაზღვრეთ კონსტრუქციის ტიპი ახალი შენობისთვის: მაგალითი: II- , II- , V- , V-	I- ტიპი

სიმაღლის შეზღუდვები ცხრილი 503 -ის მიხედვით		
დაკავებულობები	დასაშვები სართულიანობა	შემოთავაზებული სართულიანობა
1. სასაწყობე ჯგუფი: სწ-2	11	1
2. დამხმარე სათავსო დს	5	2
3. საცხოვრებელი ჯგუფი სც-2	11	4
4. საქმიანი ჯგუფი სქ	11	1
	დასაშვები	შემოთავაზებული
საერთო სიმაღლე =	48,8	18.6
მიწის ზემოთ სართულის რაოდენობა =	11	4

ფართობის შეზღუდვები ცხრილი 503 -ის მიხედვით		
დაკავებულობები	დასაშვები ფართობი	შემოთავაზებული ფართობი
1. სასაწყობე ჯგუფი: სწ-2	7340	219.74
2. დამხმარე სათავსო დს	3300	204.8
3. საცხოვრებელი ჯგუფი სც-2	შეუზღუდავი	**1239.3**
4. საქმიანი ჯგუფი სქ	შეუზღუდავი	**69.8**
იატაკის საერთო ფართობი =	1820.13	
იატაკების რაოდენობა =	6	
შენობის საერთო ფართობი სართულების გარე პერიმეტრებით =	2098.1	

გარე კედლის ცეცხლმედეგობისა და ღიობისადმი მოთხოვნები ცხრილების 602-ის და 705.8 -ის მიხედვით									
გარე კედელი	ხანძარსაწინააღმდეგო მანძილი (მეტრი)	ცეცხლმედეგობის ხარისხი (საათი)		კედლის ღიობების ფართობი (კედლის %)					
		მოთხოვნილი	გათვალისწინებული	დასაშვები			გათვალისწინებული		
				დაცული	დაუცველი საშხეფებით	დაუცველი	დაცული	დაუცველი საშხეფებით	დაუცველი
7-1 ფასადი 7-5 ღერძებში	3,75	1	2	45%	45%	15%	-	15%	-
ა-დ ფასადი	2,65	1	2	25%	25%	10%	-	22%	-
1-7 ფასადი	6,80	1	2	შეუზღუდავი	შეუზღუდავი	45%	-	45%	-
დ-ა ფასადი	0,78	1	2	დაუშვებელი	დაუშვებელი	დაუშვებელი	-	-	-

ხანძრისაგან დაცვის სისტემებისადმი მოთხოვნები							
დაკავებულობები/სივრცეები/გასასვლელი საშუალებები	ავტოსაშხეფი სისტემა	ალტერნატიული ავტომატური ცეცხლსაქრობი სისტემები	ხელით სამართავი სახანძრო განგაშის სისტემები	სახანძრო მილდგარების სისტემები	კვამლის საკონტროლო სისტემები	ხელის ცეცხლმაქრები	საავარიო განგაშის სისტემები
1. სასაწყობე ჯგუფი: სწ-2	-	-	კი	-	-	კი	-
2. დამხმარე სათავსო დს	-	-	კ	-	-	-	-
3. საცხოვრებელი ჯგუფი სც-2	-	-	-	-	-	-	-
4. საქმიანი ჯგუფი სქ	-	-	-	-	-	-	-
4. დერეფნები	-	-	კი	-	-	კი	-
5. კიბის უჯრედები	-	-	-	კი	-	-	-
6. ლიფტი	-	-	-	-	-	-	-
სახანძრო-სამაშველო სამსახურის მიერ გამოსაყენებელი მისაერთებლები				კი			

განიავების მოთხოვნა		
დაკავებულობები/სივრცეები/გასასვლელი საშუალებები	ბუნებრივი განიავება	ხელოვნური განიავება
7. სასაწყობე ჯგუფი: სწ-2	კი	კი
8. დამხმარე სათავსო დს		კი
9. საცხოვრებელი ჯგუფი სც-2	კი	
10. დერეფნები		კი
11. კიბის უჯრედები		კი
12. ლიფტი		კი

თითოეული სართულიდან გასასვლელი საშუალება									
სართულები	დაკავებულობა და დაკავებულობის დატვირთვის ჯამური მაჩვენებელი	მოთხოვნილი გასასვლელების/გასასვლელთან მისადგომის რაოდენობა	გათვალისწინებული გასასვლელების/გასასვლელთან მისადგომის რაოდენობა და ტიპი	გასასვლელი საშუალებების სიგანე					
				გზა-კიბეები		დერაფანი,		გასასვლელის გზა-კარი	
				მოთხოვნილი	გათვალისწინებული	მოთხოვნილი	გათვალისწინებული	მოთხოვნილი	გათვალისწინებული
-1 სართული	7	1	1	-	-	-	-	0.82	1.00
1 სართულები	22	1	1	1,1	1.3	1,2	1,6	0.82	0.82
2 სართულები	19	1	1	1,1	1.3	1,2	1,6	0.82	0.82
3 სართულები	19	1	1	1,1	1.3	1,2	1,6	0.82	0.82
4 სართულები	19	1	1	1,1	1.3	1,2	1,6	0.82	0.82
5 სართული	17	1	1	1,1	1.3	1.2	1.6	0.82	0.82

წყალსადენი სისტემის ფიქსირებული მოწყობილობების რაოდენობა-საცხოვრებელი ჯგუფი სც-2 და სც-3 ქვეჯგუფები ცხრილი 1602.1-ის მიხედვით											
სართულები	საცხოვრებელი ერთეული	ფიქსირებული მოწყობილობები									
		უნიტაზი (ერთ საცხოვრებელ ერთეულზე)		ტუალეტის ხელსაბანები (ერთ საცხოვრებელ ერთეულზე)		აბაზანა/შხაპი (ერთ საცხოვრებელ ერთეულზე)		სამზარეულოს ნიჟარა (ერთ საცხოვრებელ ერთეულზე)		ავტომატური სარეცხი მანქანის მისაერთებელი	
		მოთხოვნილი	გათვალისწინებული	მოთხოვნილი	გათვალისწინებული	მოთხოვნილი	გათვალისწინებული	მოთხოვნილი	გათვალისწინებული	მოთხოვნილი	გათვალისწინებული
1, 2, 3, 4 სართულები	17	1	1	1	1	1	1	1	1	1	1

ჯიბე №1 0.00 ნიშნულიდან +3.10 ნიშნულამდე
მასშტაბი 1/50

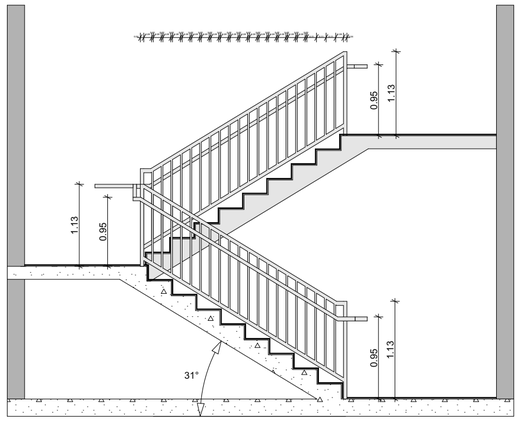

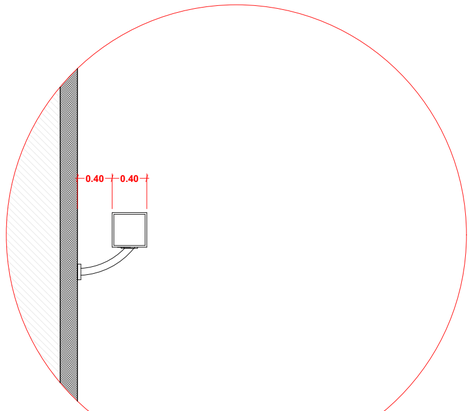

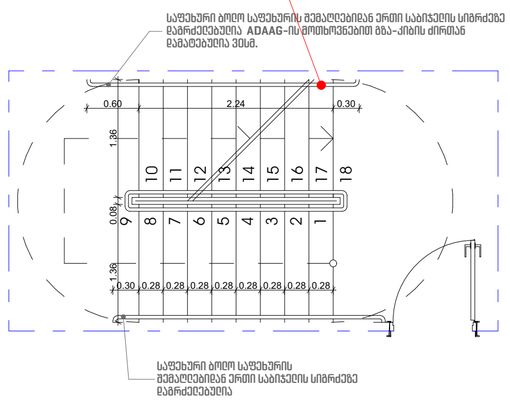

საფასადე სიბრტყისა და სახურავის მოწყობის დეტალები
მასშტაბი 1/20

დეტალი 1

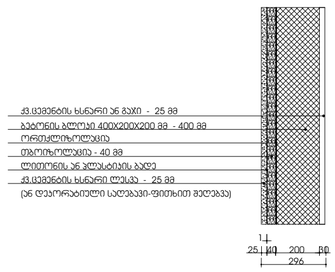

დეტალი 2

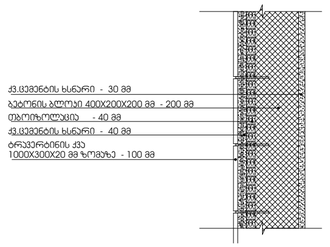

დეტალი 3

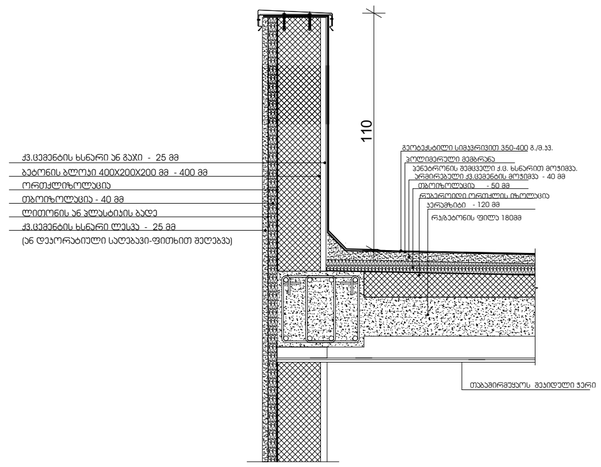

დეტალი 4

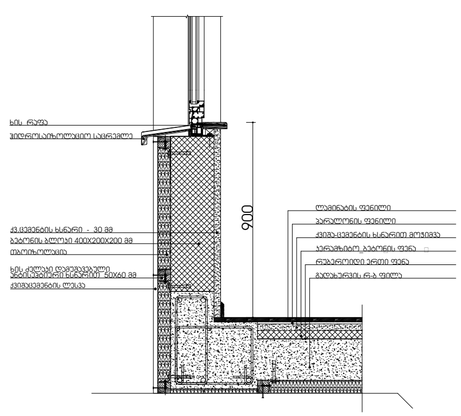

METRIC
L.T.D. METRIC

შპს ''მეტრიკ'', თბილისი ზ.ფალიაშვილი 23.
(+995 595) 20 71 40, (+995 551) 71 66 17

პირობითი აღნიშვნები

ტექნიკურ ეკ. მაჩვენებელი

თანამდებობა	გვარი	ხელმოწერა
გენ. დირექტორი	კ.ურუშაძე	
აღმ. დირექტორი	დ.გაბნიძე	
ავტორი		
თანაავტორი		
დაამუშავა		
შეამოწმა		

დამკვეთი	ინა ხოფერია პ/ნ: 31401060147
პროექტი	მრავალბინიანი საცხოვრებელი სახლი
ნახაზი	□□□□□□□□
მისამართი :	ქალაქი თბილისი, ქუჩა ბუხაიძე, შესახვევი I, №6

მასშტაბი		
თარიღი		

სტადია	ფურცელი	ფურცლები
მ.პ		

პარკინგზე ჩასასვლელი პანდუსის კვანძი

მასშტაბი 1/50

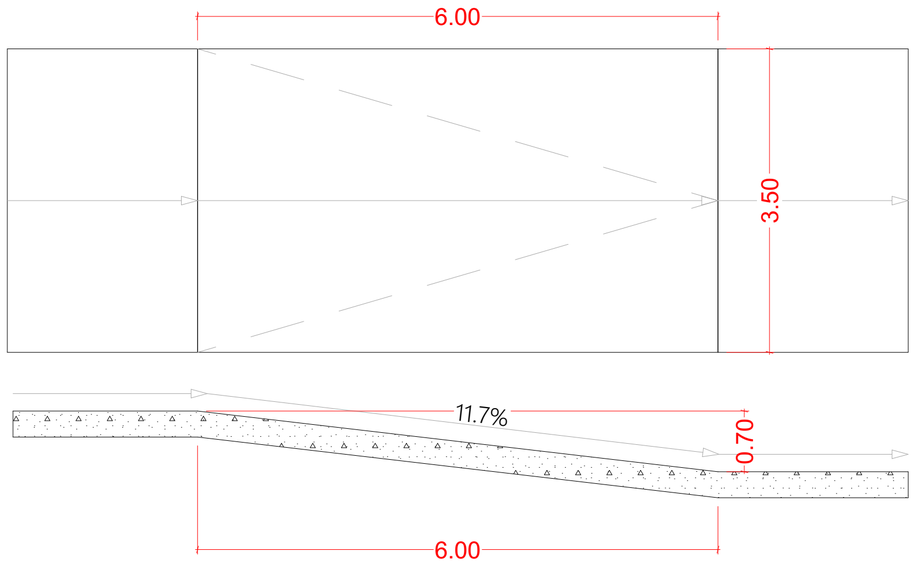

პანდუსი შეზღუდული შესაძლებლობის მქონე პირთათვის

მასშტაბი 1/50

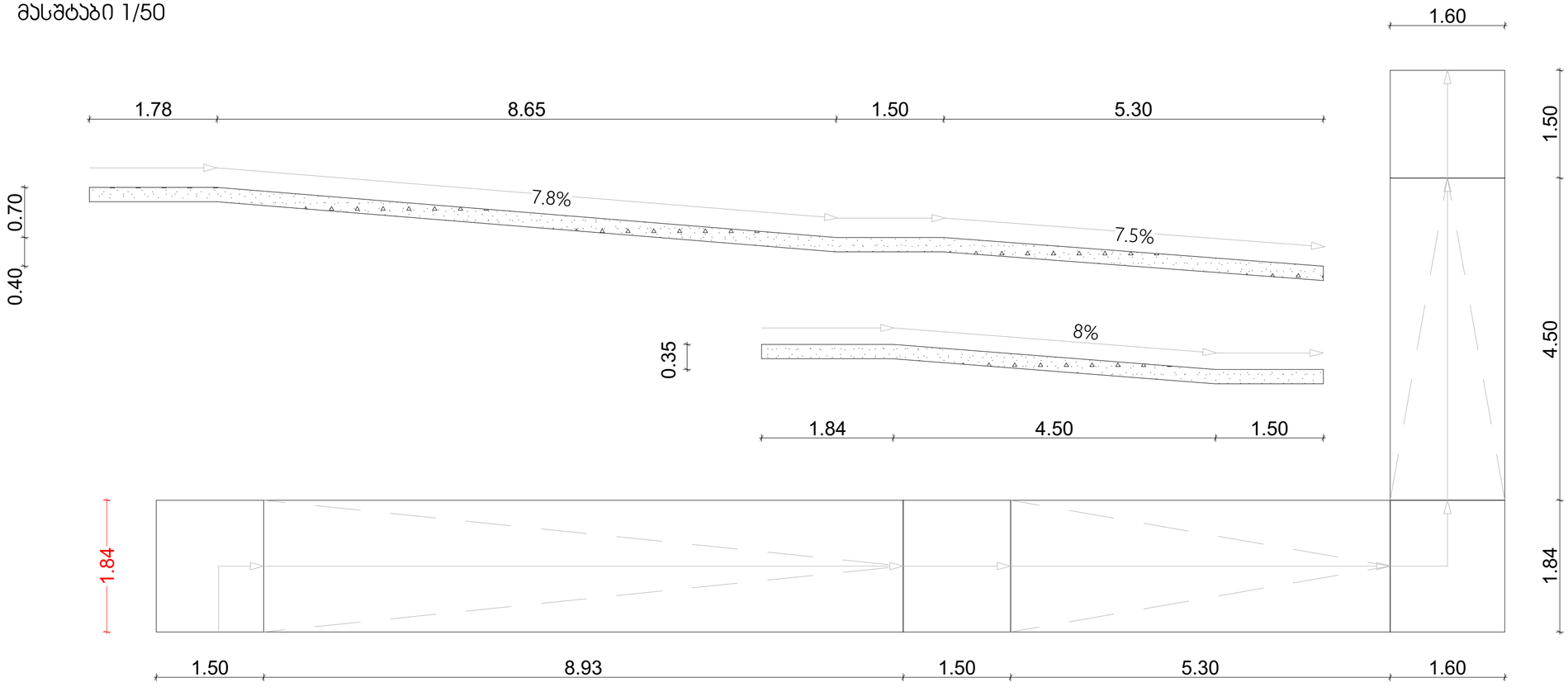

M E T R I C

L.T.D. METRIC

შპს ''მეტრიკ'', თბილისი ზ.ფალიაშვილი 23.
(+995 595) 20 71 40, (+995 551) 71 66 17

პირობითი აღნიშვნები

ტექნიკურ ეკ. მაჩვენებელი

თანამდებობა	გვარი	ხელმოწერა
გენ. დირექტორი	ქ.ურუშაძე	
აღმ. დირექტორი	დ.გაგნიძე	
ავტორი		
თანაავტორი		
დაამუშავა		
შეამოწმა		

დამკვეთი ინა ხოფერია პ/ნ: 31401060147

პროექტი მრავალბინიანი საცხოვრებელი სახლი

ნახაზი

მისამართი : ქალაქი თბილისი, ქუჩა ბუხაიძე, შესახვევი I, №6

მასშტაბი		
თარიღი		

სტადია	ფურცელი	ფურცლები
მ.პ		