ფასადი ღერძებში 1-9
მ 1:100

მაღალი ხარისხით
დეკორატიული ლესვა
თეთრი ფერის

მოთუთიებული
თუნუქით გადახურვა

R: 245
G: 248
B: 241



ი.მ.ნ. +25.60
ს.ზ.ნ. +25.50
25.00

8 სართული (ი.მ.ნ. +22.40)
ს.ზ.ნ. +22.30
21.80

7 სართული (ი.მ.ნ. +19.20)
ს.ზ.ნ. +19.10
18.60

6 სართული (ი.მ.ნ. +16.00)
ს.ზ.ნ. +15.90
15.40

5 სართული (ი.მ.ნ. +12.80)
ს.ზ.ნ. +12.70
12.20

4 სართული (ი.მ.ნ. +9.60)
ს.ზ.ნ. +9.50
9.00

3 სართული (ი.მ.ნ. +6.40)
ს.ზ.ნ. +6.30
5.80

2 სართული (ი.მ.ნ. +3.20)
ს.ზ.ნ. +3.10
2.60

1 სართული (ი.მ.ნ. +0.00)
ს.ზ.ნ. -0.10
-0.60

მაღალი ხარისხით დეკორატიული
ლესვა ტრავერტინის იმიტაციით
რუხი ფერის

R: 185
G: 185
B: 185

მაღალი ხარისხით დეკორატიული
ლესვა ტრავერტინის იმიტაციით

R: 209
G: 199
B: 197

გ – გათბობის ქვაბის აირგამწოვი მილი

არქიტექტურული ნაწილი

შენიშვნები:
ზომები მოცემულია სანტიმეტრებში,ხოლო სართულის ნიშნულები მეტრებში

პირობითი აღნიშვნები:

+0.00 იატაკის ნიშნული ჭრილზე

1▲ — ▲1 ჭრილის ხაზი

— - — გ — ღერძის ხაზი

მრავალბინიანი საცხოვრებელი სახლი ქ.თბილისში, ჭინჭმარაულის ქ. №8-ში.
ს/ქ 01.19.34.004.076

საპროექტო ორგანიზაცია
შ.პ.ს. "არქ ჯი"
ს.კ. № 405179587
ruskagersamia@gmail.com

დამკვეთი: შპს თმბ გრუპი
ს.კ. № 206107559

მანამღებობა	გ.გარი	ხელმოწერა
დირექტორი	რ. გერსამია	
არ. ავტორები:	ვ. რევიშვილი	
	ლ. აბდულაძე	
	რ. გერსამია	
შემსრულებ:	ი. რევიშვილი	

ფასადი ღერძებში 1-9 მ 1:100

სტადია	მასშტაბი	ფორმატი	ფურცელი	ფურცლები
მ.პ.	1:100	A-1	17	24

დაკვეთა № 03/18

ფასადი ღერძებში 9-1
მ 1:100



გ - გათბობის ქვაბის აირგამწოვი მილი

არქიტექტურული ნაწილი

შენიშვნები:
ზომები მოცემულია სანტიმეტრებში,ხოლო სართულის ნიშნულები მეტრებში

პირობითი აღნიშვნები:
±0.00 იატაკის ნიშნული ჭრილზე
1 ▲ ▲ 1 ჭრილის ხაზი
ბ ღერძის ხაზი

მრავალბინიანი საცხოვრებელი სახლი
ქ.თბილისში, ქინძმარაულის ქ. №8-ში.
ს/კ 01.19.34.004.076

საპროექტო ორგანიზაცია
შ.პ.ს. "არქ ჯი"
ს.კ. № 405179587
ruskagersamia@gmail.com

დამკვეთი: შპს თმბ გრუპი
ს.კ. № 206107559

თანამდებობა	გვარი	ხელმოწერა
დირექტორი	რ. გერსამია	
არ. ავტორები:	ვ. რევიშვილი	
	ლ. აბდალაძე	
	რ. გერსამია	
შეასრულა:	ი. რევიშვილი	

ფასადი ღერძებში 9-1 მ 1:100

სტადია	მასშტაბი	ფორმატი	ფურცელი	ფურცლები
მ.პ.	1:100	A-1	18	24

დაკვეთა № 03/18

ფასადი ღერძებში ა-დ
მ 1:100

მოთუთიებული
თუნუქის გადახურვა

ლით. მოპირი
რუხი ფერის
R: 65
G: 73
B: 76

მაღალი ხარისხით
დეკორატიული ლესვა
ტრავერტინის იმიტაციით
R: 209
G: 199
B: 197

მაღალი ხარისხით დეკორატიული
ლესვა თეთრი ფერის
R: 245
G: 248
B: 241

მაღალი ხარისხით დეკორატიული
ლესვა ტრავერტინის იმიტაციით
რუხი ფერის
R: 185
G: 185
B: 185

ბეტონი

წყლის საწრეტი მილი

23.5 მ²

28.10	
27.90	
27.10	
26.60	26.60
26.40	26.40
25.60	25.33
25.33	25.00
25.00	24.00
22.40	22.40
22.40	22.13
22.13	21.80
21.80	20.80
19.20	19.20
19.20	18.93
18.93	18.60
17.60	
16.00	16.00
16.00	15.73
15.73	15.40
14.40	
12.80	12.80
12.80	12.53
12.53	12.20
11.20	
10.60	10.60
10.60	10.40
9.60	9.33
9.33	9.00
8.00	
7.40	7.40
6.40	6.13
6.13	5.80
4.80	
4.20	4.20
3.20	2.93
2.93	2.60
2.60	1.80
1.60	1.60
1.00	1.00
0.40	±0.00 /418.00/
-0.60	-0.60
-0.60	-0.80
-1.42	-1.56
-2.04	-1.89
-3.00	
-3.80	

ი.მ.ნ. +25.60	ს.ზ.ნ. +25.50
8 სართული (ი.მ.ნ. +22.40)	ს.ზ.ნ. +22.30
7 სართული (ი.მ.ნ. +19.20)	ს.ზ.ნ. +19.10
6 სართული (ი.მ.ნ. +16.00)	ს.ზ.ნ. +15.90
5 სართული (ი.მ.ნ. +12.80)	ს.ზ.ნ. +12.70
4 სართული (ი.მ.ნ. +9.60)	ს.ზ.ნ. +9.50
3 სართული (ი.მ.ნ. +6.40)	ს.ზ.ნ. +6.30
2 სართული (ი.მ.ნ. +3.20)	ს.ზ.ნ. +3.10
1 სართული (ი.მ.ნ. +0.00)	ს.ზ.ნ. −0.10

797	500	225	425	500
ა	ბ	ბ'	გ	დ

540

არქიტექტურული ნაწილი

შენიშვნები:
ზომები მოცემულია სანტიმეტრებში,ხოლო სართულის ნიშნულები მეტრებში

პირობითი აღნიშვნები:

±0.00 იატაკის ნიშნული ჭრილზე

1▲ ▲1 ჭრილის ხაზი

ღერძის ხაზი

მრავალბინიანი საცხოვრებელი სახლი
ქ.თბილისში, ქნინძმარაულის ქ. №8-ში.
ს/კ 01.19.34.004.076

საპროექტო ორგანიზაცია
შ.პ.ს. "არქ ჯ"
ს.კ. № 405179587
ruskagersamia@gmail.com

დამკვეთი: შპს თმგ გრუპი
ს.კ. № 206107559

თანამდებობა	გვარი	ხელმოწერა
დირექტორი	რ. გერსამია	
პრ. ავტორები:	ვ. რევიშვილი	
	ლ. აბდალაძე	
	რ. გერსამია	
შეასრულა:	ი. რევიშვილი	

ფასადი ა-დ მ 1:100

სტადია	მასშტაბი	ფორმატი	ფურცელი	ფურცლები
მ.პ.	1:100	A-2	19	24

დაკვეთა № 03/18

ფასადი ღერძებში დ–ა
მ 1:100

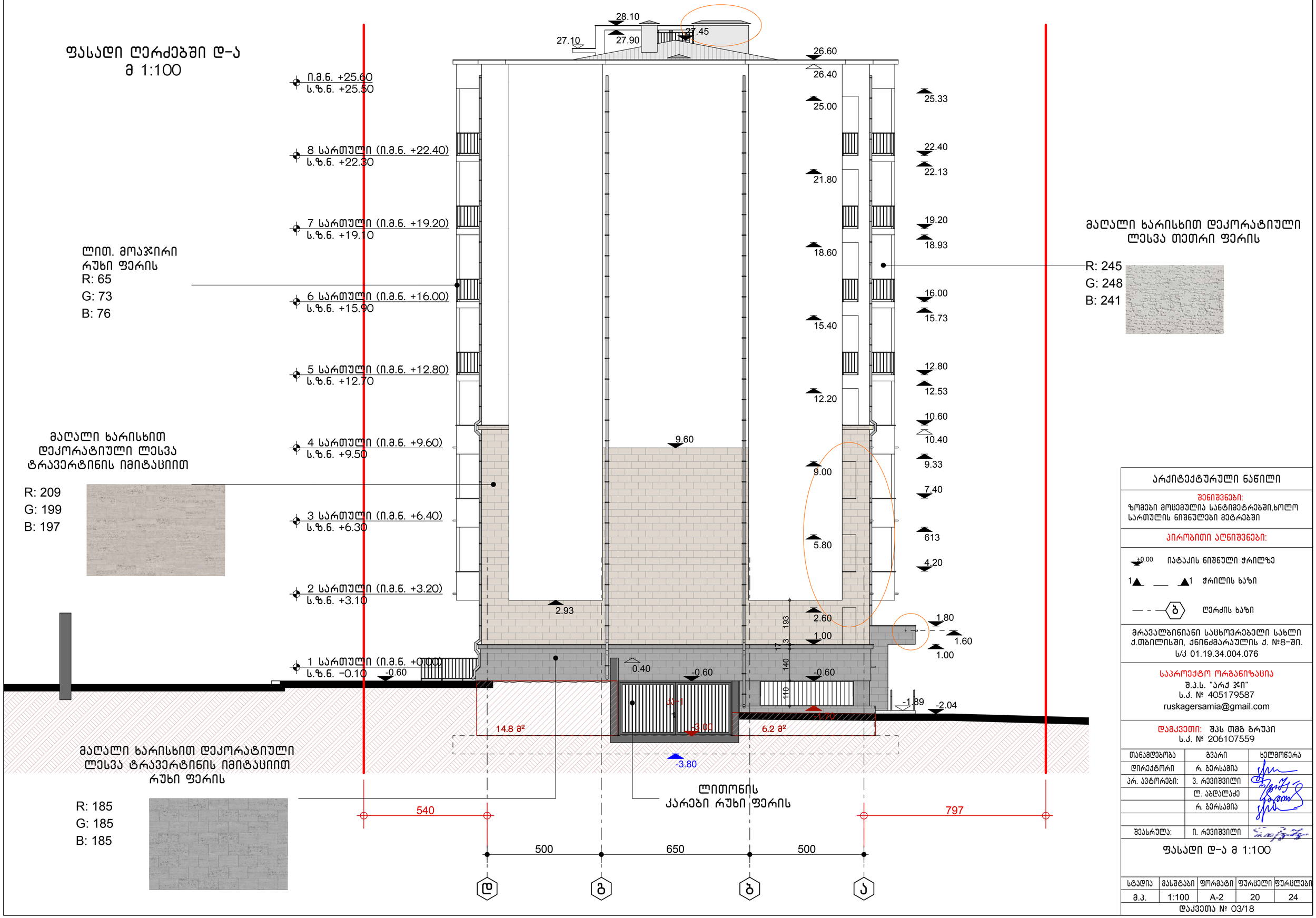

არქიტექტურული ნაწილი

შენიშვნები:
ზომები მოცემულია სანტიმეტრებში,ხოლო სართულის ნიშნულები მეტრებში

პირობითი აღნიშვნები:

±0.00 იატაკის ნიშნული ჭრილზე

1▲ ___ ▲1 ჭრილის ხაზი

— - — ბ ღერძის ხაზი

მრავალბინიანი საცხოვრებელი სახლი ქ.თბილისში, ძნინძმარაულის ქ. №8–ში.
ს/კ 01.19.34.004.076

საპროექტო ორგანიზაცია
შ.პ.ს. "არქ ჯი"
ს.კ. № 405179587
ruskagersamia@gmail.com

დამკვეთი: შპს თმგ გრუპი
ს.კ. № 206107559

თანამდებობა	გვარი	ხელმოწერა
დირექტორი	რ. გერსამია	
არ. პატრონები:	ვ. რევიშვილი	
	ლ. აბდალაძე	
	რ. გერსამია	
შეასრულა:	ი. რევიშვილი	

ფასადი დ–ა მ 1:100

სტადია	მასშტაბი	ფორმატი	ფურცელი	ფურცლები
მ.პ.	1:100	A-2	20	24

დაკვეთა № 03/18

კა-1
(ლით. 1 ცალი)

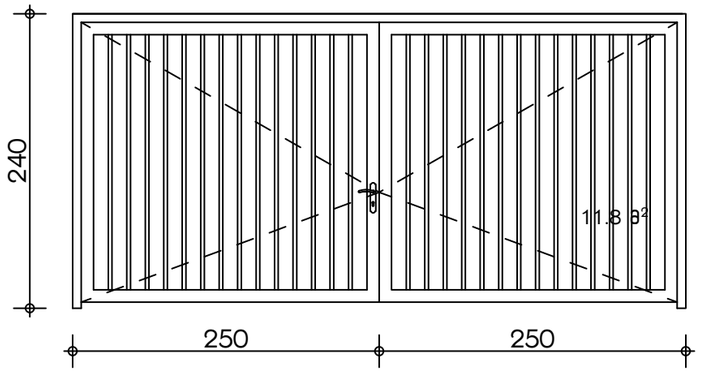

კა-2
(ლით. 1 ცალი)

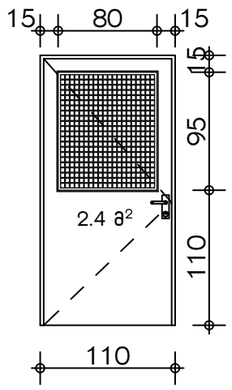

კა-3
(ლით. 1 ცალი)

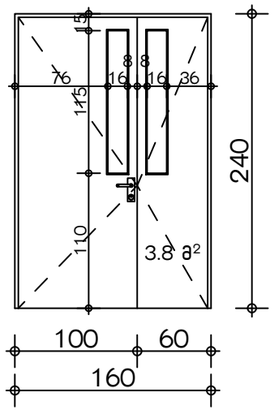

კა-4
(8 ცალი)

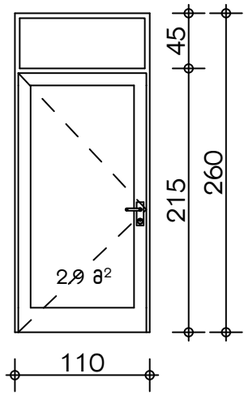

ვტ-1
(22 ცალი)

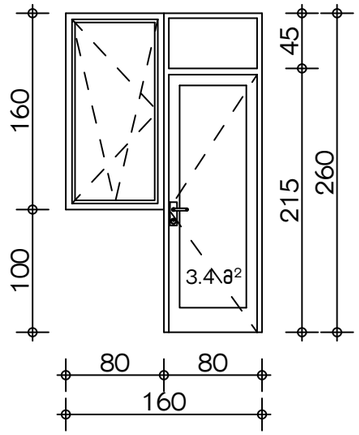

ვტ-2
(18 ცალი)

ვტ-3
(62 ცალი)

ვტ-4
(ლით. 1 ცალი)

ვტ-5
(1 ცალი)

ვტ-5'
(1 ცალი)

ვტ-6
(7 ცალი)

ვტ-7
(7 ცალი)

ვტ-8
(24 ცალი)

ვტ-9
(20 ცალი)

ვტ-10
(12 ცალი)