ს ა წ ყ ო ბ ი

მის: ქ.თბილისი, ავჭალა, ხანძთელის ქუჩა N1

კონსტრუქციული ნაწილი

(სამშენებლო დოკუმენტაცია)

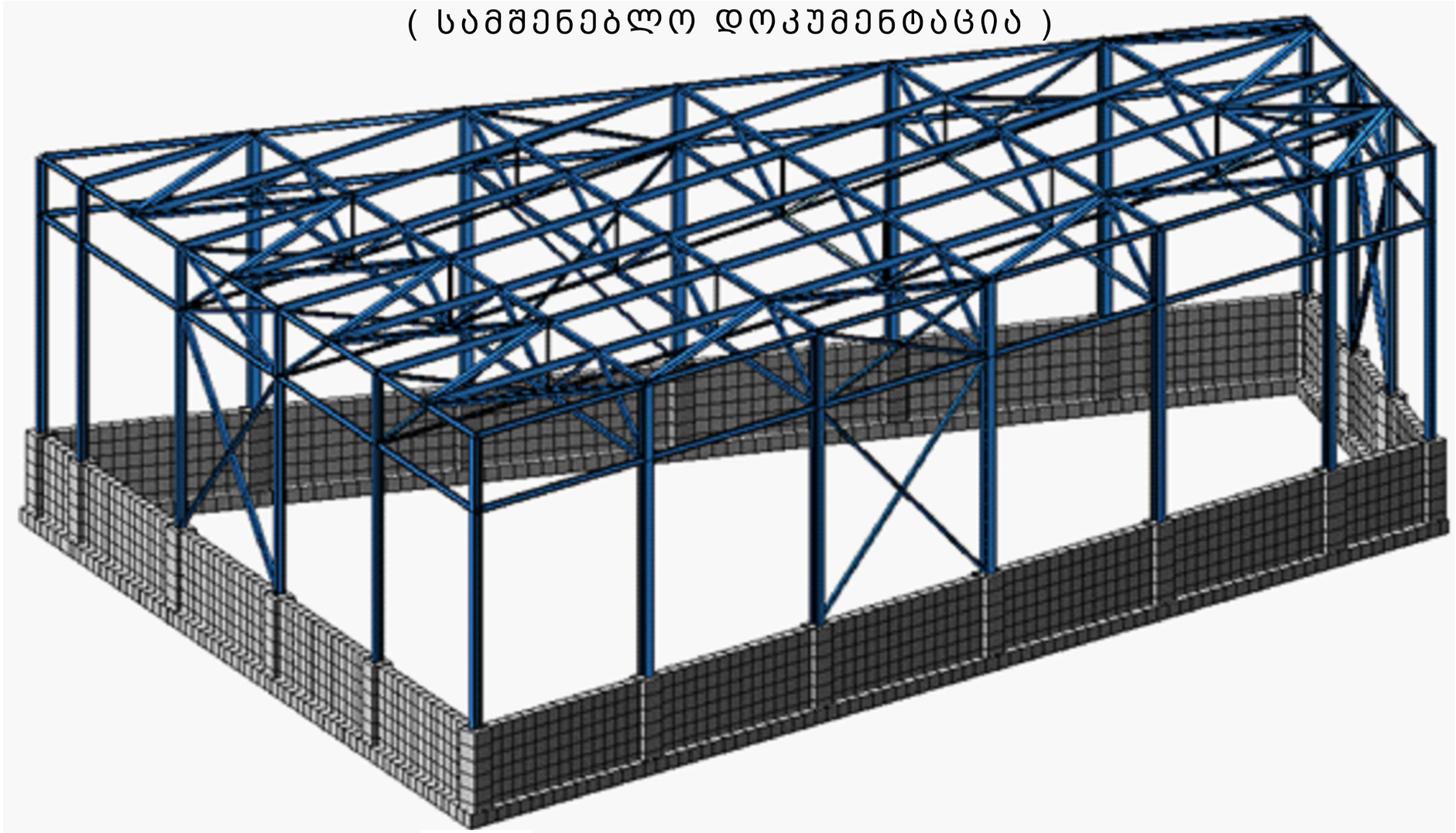

დირექტორი: ჯ. კაკალაძე

პრ. წამყ. კონსტრუქტორი: ჯ. კაკალაძე

შ.პ.ს "CONSTRUCTOR"

ქ. თბილისი 2020 წ

ნახაზების ჩამონათვალი								
ნახაზის დასახელება	კოდი	R	E V I S I O N					
ჩამონათვალი	S - 001	--	--	--	--	--	--	--
ნახაზების ჩამონათვალი	S - 002	--	--	--	--	--	--	--
ვერტიკალური ჭრილები	S - 003	--	--	--	--	--	--	--
სართულის გეგმა ნიშნულით 0.00 ნახაზის მე-2 ნაწილი	S - 101	--	--	--	--	--	--	--
სართულის გეგმა ნიშნულით 1.00 ნახაზის N1	S - 102	--	--	--	--	--	--	--
სართულის გეგმა ნიშნულით N1	S - 103	--	--	--	--	--	--	--
სართულის გეგმა ნიშნულით N2	S - 104	--	--	--	--	--	--	--
ნახატი 2 ლეგენდა	S - 105	--	--	--	--	--	--	--
ნახატი 2 - ჯვარედინი I	S - 106	--	--	--	--	--	--	--
ნახატი 2 - ჯვარედინი II	S - 107	--	--	--	--	--	--	--
ნახატი 2 - ჯვარედინი V	S - 108	--	--	--	--	--	--	--
ნახატი 2 - ჯვარედინი III	S - 109	--	--	--	--	--	--	--
ნახატი 2 - ჯვარედინი IV	S - 110	--	--	--	--	--	--	--
ნახატი 2 - სვეტების განლაგება	S - 111	--	--	--	--	--	--	--
ნახატი 3 ლეგენდა	S - 112	--	--	--	--	--	--	--
ნახატი 3 - ჯვარედინი VI	S - 113	--	--	--	--	--	--	--
ნახატი 3 - ჯვარედინი VII	S - 114	--	--	--	--	--	--	--
ნახატი 3 - ჯვარედინი VIII	S - 115	--	--	--	--	--	--	--
ნახატი 3 - ჯვარედინი IX	S - 116	--	--	--	--	--	--	--
ნახატი 3 - სვეტების განლაგება	S - 117	--	--	--	--	--	--	--
ნახატი 4 ლეგენდა	S - 118	--	--	--	--	--	--	--
ნახატი 4 - ჯვარედინი X	S - 119	--	--	--	--	--	--	--
ნახატი 4 - ჯვარედინი XI	S - 221	--	--	--	--	--	--	--
ნახატი 4 - ჯვარედინი XII	S - 222	--	--	--	--	--	--	--
ნახატი 4 - ჯვარედინი XIII	S - 223	--	--	--	--	--	--	--
ნახატი 4 - სვეტების განლაგება	S - 224	--	--	--	--	--	--	--
ნახატი 5 ლეგენდა	S - 225	--	--	--	--	--	--	--
ნახატი 5 - ჯვარედინი XIV	S - 226	--	--	--	--	--	--	--
ნახატი 5 - ჯვარედინი XV	S - 227	--	--	--	--	--	--	--
ნახატი 5 - ჯვარედინი XVI	S - 228	--	--	--	--	--	--	--
ნახატი 5 - ჯვარედინი XVII	S - 229	--	--	--	--	--	--	--
ნახატი 5 - სვეტების განლაგება	S - 230	--	--	--	--	--	--	--
ნახატი 6 ლეგენდა მასშტაბი	S - 231	--	--	--	--	--	--	--
ნახატი 6 - ჯვარედინი XVIII	S - 232	--	--	--	--	--	--	--
ნახატი 6 - ჯვარედინი XIX	S - 233	--	--	--	--	--	--	--
ნახატი 6 - ჯვარედინი XX	S - 234	--	--	--	--	--	--	--
ნახატი 6 - ჯვარედინი XXI	S - 235	--	--	--	--	--	--	--
ნახატი 6 - სვეტების განლაგება	S - 236	--	--	--	--	--	--	--
ვერტიკალური ნახატი ST.T-1 2 3 4 5_ის ლა ჯაჭვი სვეტების განლაგება ხელით	S - 201	--	--	--	--	--	--	--
ფუნდამენტის ბეტონირების ლა ჯაჭვი სვეტების განლაგება ხელით	S - 202	--	--	--	--	--	--	--
ვერტიკალური ნახატი T. - 1	S - 203	--	--	--	--	--	--	--
ვერტიკალური ნახატი T. - 1 ჯვარედინი - I	S - 204	--	--	--	--	--	--	--
ვერტიკალური ნახატი T. - 1 ჯვარედინი - II	S - 205	--	--	--	--	--	--	--
ვერტიკალური ნახატი T. - 1 ჯვარედინი - III	S - 206	--	--	--	--	--	--	--
ვერტიკალური ნახატი T. - 1 ჯვარედინი - IV	S - 207	--	--	--	--	--	--	--

ვერტიკალური ნახატი T. - 1 ჯვარედინი - V	S - 208	--	--	--	--	--	--	--
ვერტიკალური ნახატი T. - 1 ჯვარედინი - VI	S - 209	--	--	--	--	--	--	--
ვერტიკალური ნახატი T. - 1 ჯვარედინი - VII VIII IX	S - 210	--	--	--	--	--	--	--
ვერტიკალური ნახატი T. - 1 სვეტების განლაგება	S - 211	--	--	--	--	--	--	--
ვერტიკალური ნახატი T. - 2	S - 212	--	--	--	--	--	--	--
ვერტიკალური ნახატი T. - 2 ჯვარედინი - I	S - 213	--	--	--	--	--	--	--
ვერტიკალური ნახატი T. - 2 ჯვარედინი - II	S - 214	--	--	--	--	--	--	--
ვერტიკალური ნახატი T. - 2 ჯვარედინი - III	S - 215	--	--	--	--	--	--	--
ვერტიკალური ნახატი T. - 2 ჯვარედინი - IV	S - 216	--	--	--	--	--	--	--
ვერტიკალური ნახატი T. - 2 ჯვარედინი - V	S - 217	--	--	--	--	--	--	--
ვერტიკალური ნახატი T. - 2 ჯვარედინი - VI	S - 218	--	--	--	--	--	--	--
ვერტიკალური ნახატი T. - 2 ჯვარედინი - VII VIII IX	S - 219	--	--	--	--	--	--	--
ვერტიკალური ნახატი T. - 2 სვეტების განლაგება	S - 220	--	--	--	--	--	--	--
ვერტიკალური ნახატი T. - 3	S - 221	--	--	--	--	--	--	--
ვერტიკალური ნახატი T. - 3 ჯვარედინი - I	S - 222	--	--	--	--	--	--	--
ვერტიკალური ნახატი T. - 3 ჯვარედინი - II	S - 223	--	--	--	--	--	--	--
ვერტიკალური ნახატი T. - 3 ჯვარედინი - III	S - 224	--	--	--	--	--	--	--
ვერტიკალური ნახატი T. - 3 ჯვარედინი - IV	S - 225	--	--	--	--	--	--	--
ვერტიკალური ნახატი T. - 3 ჯვარედინი - V	S - 226	--	--	--	--	--	--	--
ვერტიკალური ნახატი T. - 3 ჯვარედინი - VI	S - 227	--	--	--	--	--	--	--
ვერტიკალური ნახატი T. - 3 ჯვარედინი - VII VIII IX	S - 228	--	--	--	--	--	--	--
ვერტიკალური ნახატი T. - 3 სვეტების განლაგება	S - 229	--	--	--	--	--	--	--
ვერტიკალური ნახატი T. - 4	S - 230	--	--	--	--	--	--	--
ვერტიკალური ნახატი T. - 4 ჯვარედინი - I	S - 231	--	--	--	--	--	--	--
ვერტიკალური ნახატი T. - 4 ჯვარედინი - II	S - 232	--	--	--	--	--	--	--
ვერტიკალური ნახატი T. - 4 ჯვარედინი - III	S - 233	--	--	--	--	--	--	--
ვერტიკალური ნახატი T. - 4 ჯვარედინი - IV	S - 234	--	--	--	--	--	--	--
ვერტიკალური ნახატი T. - 4 ჯვარედინი - V	S - 235	--	--	--	--	--	--	--
ვერტიკალური ნახატი T. - 4 ჯვარედინი - VI	S - 236	--	--	--	--	--	--	--
ვერტიკალური ნახატი T. - 4 ჯვარედინი - VII VIII IX	S - 237	--	--	--	--	--	--	--
ვერტიკალური ნახატი T. - 4 სვეტების განლაგება	S - 238	--	--	--	--	--	--	--
ვერტიკალური ნახატი T. - 5	S - 239	--	--	--	--	--	--	--
ვერტიკალური ნახატი T. - 5 ჯვარედინი - I	S - 241	--	--	--	--	--	--	--
ვერტიკალური ნახატი T. - 5 ჯვარედინი - II	S - 242	--	--	--	--	--	--	--
ვერტიკალური ნახატი T. - 5 ჯვარედინი - III	S - 243	--	--	--	--	--	--	--
ვერტიკალური ნახატი T. - 5 ჯვარედინი - IV	S - 244	--	--	--	--	--	--	--
ვერტიკალური ნახატი T. - 5 ჯვარედინი - V	S - 245	--	--	--	--	--	--	--
ვერტიკალური ნახატი T. - 5 ჯვარედინი - VI	S - 246	--	--	--	--	--	--	--
ვერტიკალური ნახატი T. - 5 ჯვარედინი - VII VIII IX	S - 247	--	--	--	--	--	--	--
ვერტიკალური ნახატი T. - 5 სვეტების განლაგება	S - 248	--	--	--	--	--	--	--
ნახატი 1 ლეგენდა	S - 301	--	--	--	--	--	--	--
ნახატი ე ლა ბ ლეგენდის მასშტაბი	S - 302	--	--	--	--	--	--	--
ნახატი 7 ლეგენდა	S - 303	--	--	--	--	--	--	--
ჯვარედინი - II	S - 304	--	--	--	--	--	--	--
ფუძის სვეტის განლაგების ლა ჯაჭვი სვეტების განლაგება	S - 305	--	--	--	--	--	--	--

ვ.პ.ა "CONSTRUCTOR"

	შესრულებულია: ISSUED BY:	შეამოწმა: APPROVED BY:	შენობა FILE
	J.K	J.K	LIST OF DWG
	ფორმატი PAPER SIZE	მასშტაბი SCALE	პროექტი No: PROJECT No 01
	A3	----	
	ნახატის DRWG. No	რედაქცია REVISION	თარიღი STATUS
	S - 001	----	C.D.

20/06/2020

1. ზოგადი

- ობ. მისამართი - ქ.თბილისი, ავჭალა ხანძთელის ქუჩა N1
- შენობა-ნაგებობის კლასი (#57_2009/03/24) - III

2. საინჟინრო გეოლოგია და დაფუძნების პირობები, ქვაბული

2.1 საძირკვლის ფუძედ მიჩნეული გრუნტის მახასიათებლები:

- დასახელება - რბილპლასტიკური კონსისტენციის თიხოვანი გრუნტი;
- საანგარიშო წინაღობა R_0=190 კპა (1.90 კგძ/სმ²);
- კუთრი წონა ρ=1.92 ტ/მ³;
- დეფორმაციის მოდული E=10.5 მპა (105 კგძ/სმ²);
- შიგა ხახუნის კუთხე φ=19°;
- პუასონის კოეფიციენტი μ=0.35
- დასკვნა - მშენებლობისთვის გამოყოფილ უბანზე და მის ირგვლივ არ აღინიშნება საშიში გეოლოგიური პროცესები და მათი ჩასახვა არც მომავალშია მოსალოდნელი, იგი იმყოფება დამაკმაყოფილებელ საინჟინრო-გეოლოგიურ პირობებში;
- გრუნტის კატეგორია სეისმური თვისებების მიხედვით - II (ᲡᲜ 01.01.-09 ცხ.#1);
- ხელოვნური ფუძე - საძირკვლის ქვეშ ბეტონის მომზადების მოწყობამდე საჭიროა დაიყაროს მდინარის ხვინჭა 20 სმ. გამკვრივების კოეფიციენტი უნდა იყოს K=95-98 %, პირობითი საანგარიშო წინაღობა არანაკლებ R_0=3.0 კგძ/სმ²;
- ქვაბული - ქვაბულის გვერდების დამაგრება მოხდეს გრუნტების ბუნებრივი ქანობის კუთხით.

3. უსაფრთხოება

- მშენებლობის პროცესი წარიმართოს საქართველოს მთავრობის 2007 წლის 28 მარტის #62 დადგენილების მოთხოვნების შესაბამისად და მკაცრად იქნას დაცული უსაფრთხოების წესები.

4. მასალები

- მასალების ანტიკოროზიული და ხანძარსაწინააღმდეგო დაცვა - შესრულდეს ნორმების СНиП 2.01.02-85* და СНиП 2.03.11-85 მოთხოვნების შესაბამისად;
- ბეტონი - შენობის მზიდ კონსტრუქციებში გამოყენებულია ბეტონი კლასით - B25, საძირკვლის ქვეშ გამოყენებულია ბეტონის მომზადება B15 (ГОСТ 25192 - 2012);
- არმატურა - შენობის რკ.ბეტონის ელემენტებში გამოყენებულია არმატურა კლასით - A500C; A240C. (ДСТУ 3760-98);
- ნაგლინული ფოლადი - სპორტდარბაზის სახურავის მზიდ კონსტრუქციად გამოყენებულია ფოლადის ფერმები.

ფოლადის ფასონური პროფილები შერჩეულია ევრონორმებით ხოლო ფურცლოვანი ფალადი ГОСТ-ით. ევრონორმებით შერჩეული პროფილებისთვის მასალად მიღებულია Fe E235, ხოლო ГОСТ-ით გათვალისწინებული პროფილებისთვის - C235;

შედუღებები გათვალისწინებულია Э42А ტიპის ელექტროდებით (ГОСТ 6467 - 75*); სამონტაჟო შედუღება კოლონებთან უნდა განხორციელდეს ГОСТ 5264-80 -ის მოთხოვნების დაცვით;

მიღებული იქნეს: შედუღების სიგრძედ არანაკლებ 50 მმ, სისქედ - არანაკლები შესადუღებელი ელემენტების მინიმალური სისქე (ზოგ კვანძებში მითითებულია კონკრეტული შედუღების ნაკერის კათეტის სისქე).;

მონტაჟის შემდეგ კონსტრუქციები უნდა დაიფაროს ანტიკოროზიული საღებავით.

- საკედლე და სატიხრე მასალა - შენობის კონტურზე კედლების შევსება მოხდება მსუბუქი სამშენებლო ბლოკებით მარკით არანაკლებ M 50-ისა, მოცულობითი წონით არაუმეტეს 1200 კგ./მ³. ქვიშა-ცემენტის ხსნარზე, მარკით არანაკლებ M 50-ისა; წყობის ღერძულ გაჭიმვაზე დროებითი წინაღობის (ნორმალური შეჭიდულობის) სიდიდე უნდა იყოს არანაკლებ 1.2კგ.ძ/სმ²-სა, ხოლო სპორტდარბაზის შემომზღუდავი კედლები განხორციელებულია "სენდვიჩ-პანელებისგან".
- ჰიდროიზოლაცია - შენობის კედლები რომლებიც შეხებაში არის გრუნტთან დაიფაროს ჰიდროსაიზოლაციო შრით, (ჰიდროიზოლაციის ტიპი განისაზღვროს დამკვეთთან შეთანხმებით);
- სამშენებლო მასალების ხარისხის კონტროლი:
  - სამშენებლო მოედანზე აუცილებელია განხორციელდეს სამშენებლო მასალების სისტემატური კონტროლი. მშენებლობაზე შემოზიდულ მასალებს თან უნდა ახლდეს მწარმოებლის ხარისხის დამადასტურებელი დოკუმენტი (პასპორტი) რომელშიც მითითებული იქნება ტექნიკური მახასიათებლები, მაგ: მასალის სიმტკიცის ზღვარი, ყინვამედეგობის მაჩვენებელი და სხვა.
  - ბეტონის სამუშაოების წარმოებისას მშრალი და ცხელი კლიმატის პირობებში 25°C-ზე მეტი ჰაერის ტემპერატურისა და 50%-ზე ნაკლები ფარდობითი ტენიანობისას გამოყენებულ იქნას ცემენტები, რომელთა სამარკო სიმტკიცე არანაკლებ 20%-ით სჭარბობს ბეტონის საპროექტო მარკას.
  - ახლადჩაწყობილი ბეტონი დაცული უნდა იქნას მექანიკური დაზიანებისგან (და/ან ზემოქმედებისგან), მზის სხივების პირდაპირი მოხვედრისგან, ყინვისგან, ქარისგან. პროექტში მითითებული სიმტკიცის 75%-ის მიღწევამდე ბეტონის სტრუქტურა ადვილად იმსხვრევა, აქედან გამომდინარე აღნიშნული სიმტკიცის მირწევამდე აუცილებელია მკაცრად დაცული იქნას ტემპერატურის და ტენიანობის რეჟიმი;

5. კლიმატოლოგია და დატვირთვები

- ჩაყინვის სიღრმე - 0.00 მ (ᲡᲜ 01.05-08);
- ქარი - W0 = 85 კგ/მ² (ᲡᲜ 1.0508);
- თოვლი - q = 50 კგ/მ² (ᲡᲜ 01.0508);
- სტატიკური მუდმივი - 200 კგ/მ²; 100 კგ/მ²;
- სტატიკური დროებითი - 200 კგძ/მ²; 400 კგძ/მ²;

  360 კგძ/მ²;
- სეისმურობა - საქართველოს ტერიტორიის სეისმური საშიშროების რუქის მიხედვით ყვარელი იმყოფება 9 ბ. სეისმურ ზონაში (სკალა MSK64), ჰორიზონტალური აჩქარება - 0.50 (სეისმურობის კოეფიციენტი);

6. მათ. მოდელირება (გაანგარიშება)

- «Lira - САПР 2013» (ვერსია R3) პროგრამული კომპლექსის მეშვეობით, სასრული ელემენტების მეთოდის საფუძველზე. შენობის საანგარიშო მოდელი შედგენილია არქიტექტურული ნახაზების მიხედვით.
- გაანგარიშებაში მიღებულია შემდეგი დატვირთვები:
  - სტატიკური მუდმივი;
  - სტატიკური დროებითი ხანმოკლე;
  - სეისმური X მიმართულება;
  - სეისმური Y მიმართულება;
- გათვალისწინებულია საკუთარი რხევების 21 ფორმა.

7. შენობის აღწერილობა

- პირობითი საპროექტო ნიშნული 0.00 - შეესაბამება აბსოლიტურ ნიშნულს 443.60
- სართულიანობა - 1 მიწისზედა სართ.;
- შენობის მიახლოებითი გაბარიტული ზომები - 38X25 მ.
- საძირკველი - ლენტური
- კონსტრუქციული ელემენტები (სართ. გადახურვის ფილა, სვეტი, რიგელი, ა.შ.)

სვეტები - HEB 280 ; HEB 220 ;

8. სახურავი - საწყობის სახურავი არის ერთქანობიანი, რომელიც ეწყობა ფოლადის ფერმებზე. ფოლადის ფერმა არის ტრაპეციის ფორმის. ფერმის ზედა სარტყლის კვეთი - L140X10; ქვედა სარტყლის კვეთი - L125X10; ირიბაბები - L90X6; დგარები - L50X5; ფერმები დაკავშირებულია ჰორიზონტალური (L70X5) და ვერტიკალური კავშირებით (L90X6). ფერმის ზედა კვანძების გასწვრივ მოწყობილია გრძივები, რომელზეც მაგრდება სენდვიჩ პანელი - სისქით 10 სმ, შემავსებელი პოლიურეთანი, თუნუქის სისქე 0.6 მმ; კეხის სიმაღლე 4 სმ.

9. შენიშვნები

- საძირკვლის ფუძე აუცილებელია მიიღოს ინჟ. გეოლოგმა.
- მიწის სამუშაოთა წარმოებისას დაცული უნდა იყოს СНиП 3.02.01-87 ЗЕМЛЯНЫЕ СООРУЖЕНИЯ,ОСНОВАНИЯ И ФУНДАМЕНТЫ 10.1÷10.5 პუნქტების მოთხოვნები;
- შენობის ღერძების დაკვალვა განხორციელდეს არქიტექტურული ნახაზების შესაბამისად;
- ნახაზებში ადმოჩენილი შეუსაბამობის, არქიტექტურულ ნახაზებთან შეუსაბამობის და/ან საინჟინრო-გეოლოგიური ნაწილის ადგილზე არსებულ სიტუაციასთან შეუსბამობის შემთხვევაში - აუცილებლად ეცნობოს პროექტის ავტორს;
- არმატურების მოღუნვა განხორციელდეს ცივად გაცხელების გარეშე;
- რკ.ბეტონის კონსტრუქციებს (ფილები,რიგელები) მიეცეს სამშენებლო აწევა „შუქში მალის“ 1/250;
- თუ სადმე ბლოკის წყობის სიმაღლის და სიგანის ფარდობა (H/W) აღემატება 12-ს აუცილებელია შუალედური რკ.ბეტონის სარტყელის მოწყობა;

9. გამოყენებული ლიტერატურა

- (ᲡᲜ 01.01-09) - სეისმომედეგი მშენებლობა
- (ᲡᲜ 03.01-09) - ბეტონისა და რკინაბეტონის კონსტრუქციები
- (ᲡᲜ 02.01-08) - შენობების და ნაგებობების ფუძეები
- (ᲡᲜ 01.05-08) - სამშენებლო კლიმატოლოგია
- СНиП 2.01.07-85* _ Нагрузки и воздействия
- СНиП II-23-81* _ Стальные конструкции

შენიშვნა:
NOTE:

----	----	----	----
----	----	----	----
----	----	----	----
----	----	----	----
----	----	----	----
No	Date	Revision	Issued by

სიტუაციური სქემა
KEY PLAN

მისამართი
ADDRESS
ქ.თბილისში, ავჭალაში ხანძთელის ქუჩა N1

პროექტი
PROJECT
საწყობი

ნახაზი
DRWG.
განმარტებითი ბარათი

შ.პ.ს "CONSTRUCTOR"

	შეასრულა: ISSUED BY: J.K	შეამოწმა APPROVED BY: J.K
	ფაილი FILE EXPL.NOTE	პროექტის №: PROJECT No 01
	ფორმატი PAPER SIZE A3	მასშტაბი SCALE ----
ნახ.კოდი DRWG. No S - 002	კორექტ. REVISION ----	სტადია STATUS C.D.

20/06/2020

პირობითი აღნიშვნები:
General Legend:

- არსებული კონსტრუქცია
- Existing Wall

- დასაშლელი კონსტრუქცია
- Demolition Wall

- კვეთი ბეტონის ელემენტზე
- Section on concrete element

- კვეთი რკ.ბ. ელემენტზე
- Section on r.c. element

- მონოლითური რკ.ბეტონის ელემენტი (კონსტრუქცია)
- Monolitic r.c. element (Structural)

- ბლოკის წყობა
- Block Masonry

- აგურის წყობა
- Brick Masonry

- ბეტონის მომზადება
- Concrete Preparation

- ქვიშა
- SAND

- ხვინჭა
- Ballast

- ღორღი
- Gravel

- გრუნტი
- Soil

- ნაყარი გრუნტი
- Filled soil

- ძირითადი ქანი
- Main rock

- ჰიდროიზოლაცია
- Waterproofing

SPSSExtProxyEnt (SPSSExtApp)

- პოლიეთილენის ფენა
- Polyethylene layer

- ქვაბულის ფერდი
- Trench side

- დაბეტონების დონე
- Pouring Level

- "ქარხნული" შედუღება
- "Factory" Welding

- ადგილობრივი შედუღება
- Local Welding

22
[8]

- ნაშვერების პოზიცია
- Dowels Position
- ნაშვერების რაოდენობა
- Dowels Quantity

h_0
h_1

- მანძილი ფილიდან ღიობამდე
- Distance From the Slab to the Openings
- ღიობის სიმაღლე
- Opening Height

-1.10

- კედლის ზედაპირის ნიშნული
- Wall top level

3.20

- ელემენტის კონსტრუქციული ნიშნული
- Structural level of the element

-2.70
(427.85)

- საპროექტო ნიშნული
- Design Level
- აბსოლიტური ნიშნული
- Elevation (Height above mean sea level)

415.60
422.25

- წითელი ნიშნული
- Red Level
- შავი ნიშნული
- Black Level

30(50)

- კვეთში ეს აღნიშვნა მუთითებს, რომ ურთიერთგადამკვეთ რიგელებს აქვთ სხვადასხვა სისქის (ბეტონის) დაამცავი ზონა
- This legend in section mentions that beams have diffenrent concrete coat thickness

აბრივიატურა
List of Abbreviations

C.O.S.	- დაიჭრას ადგილზე - Cut on Site
V.S.	- დაზუსტდეს ადგილზე - Verify on Site
C.	- მონოლითური სვეტი - Column
BM.	- მონოლითური რიგელი - Reinforced Concrete Beam
SH.W.	- სიხისტის დიაფრაგმა - Shear wall
R.C.W.	- მონოლითური კედელი - Reinforced Concrete wall
G.B.	- რანდკოჭი (ან როსტვერკის კოჭი) - Ground Beam
P.	- ხიმინჯი - Pile
S.F.	- წერტილოვანი საძირკველი - Spread Footing
C.F.	- ლენტური საძირკველი - Continuous Footing
B.S.C.	- არმატურის მოც. კარკასი - Bar Space Cage
P.R.C.	- ხიმინჯის კარკასი - Pile Reinforcement Cage
C.R.	- კარკასი (სიბრტყითი) - Cage of Reinforcement
MESH	- არმატურის ბადე - Rebar Mesh
ST.C.	- ლითონის სვეტი - Steel Column
ST.G.	- ლითონის მთავარი კოჭი - Steel Girder
ST.G.	- ლითონის კოჭი - Steel Beam
ST.T.	- ლითონის წამწე - Steel Truss
ST.V.B.	- ლითონის ვერტიკალური კავშირი - Steel Vertical Bracing
ST.H.B.	- ლითონის ჰორიზონტალური კავშირი - Steel Horizontal Bracing
C.B.	- მედგენილი კოჭი - Composite Beam
E.P.	- ჩასატანებელი დეტალი - Embedded Part

არმატურის აღნიშვნა:
Rebar Marking:

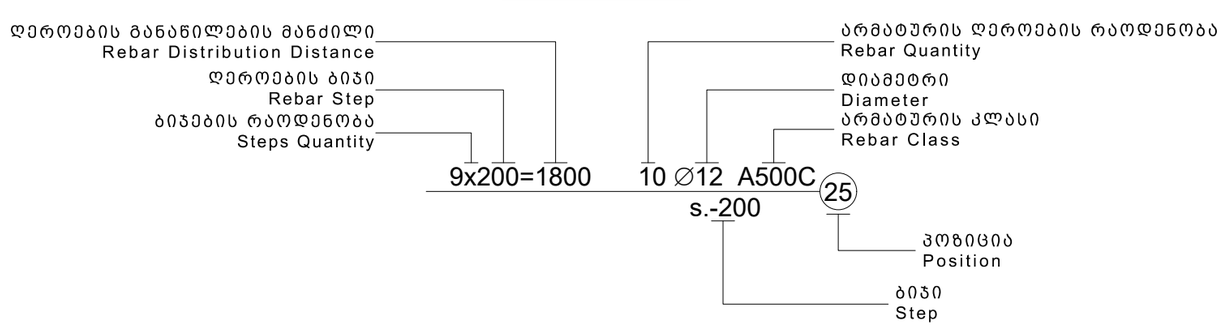

შენიშვნა:
NOTE:

----	----	----	----
----	----	----	----
----	----	----	----
----	----	----	----
----	----	----	----
No	Date	Revision	Issued by

სიტუაციური სქემა
KEY PLAN

მისამართი ADDRESS: ქ.თბილისში, ავჭალაში ხანძთელის ქუჩა N1

პროექტი PROJECT: საწყობი

ნახაზი DRWG.: პირობითი აღნიშვნები

შ.პ.ს "CONSTRUCTOR"

	შესრულა: ISSUED BY: J.K	შეამოწმა APPROVED BY: J.K
	ფაილი FILE: LEGEND	პროექტის №: PROJECT No 01
	ფორმატი PAPER SIZE: A3	მასშტაბი SCALE: ----
ნახ.კოდი DRWG. No: S - 003	კორექტ. REVISION: ----	სტადია STATUS: C.D.

20/06/2020

შენიშვნა:
NOTE:

საძირკვლების განლაგების გეგმა
მ. 1:100

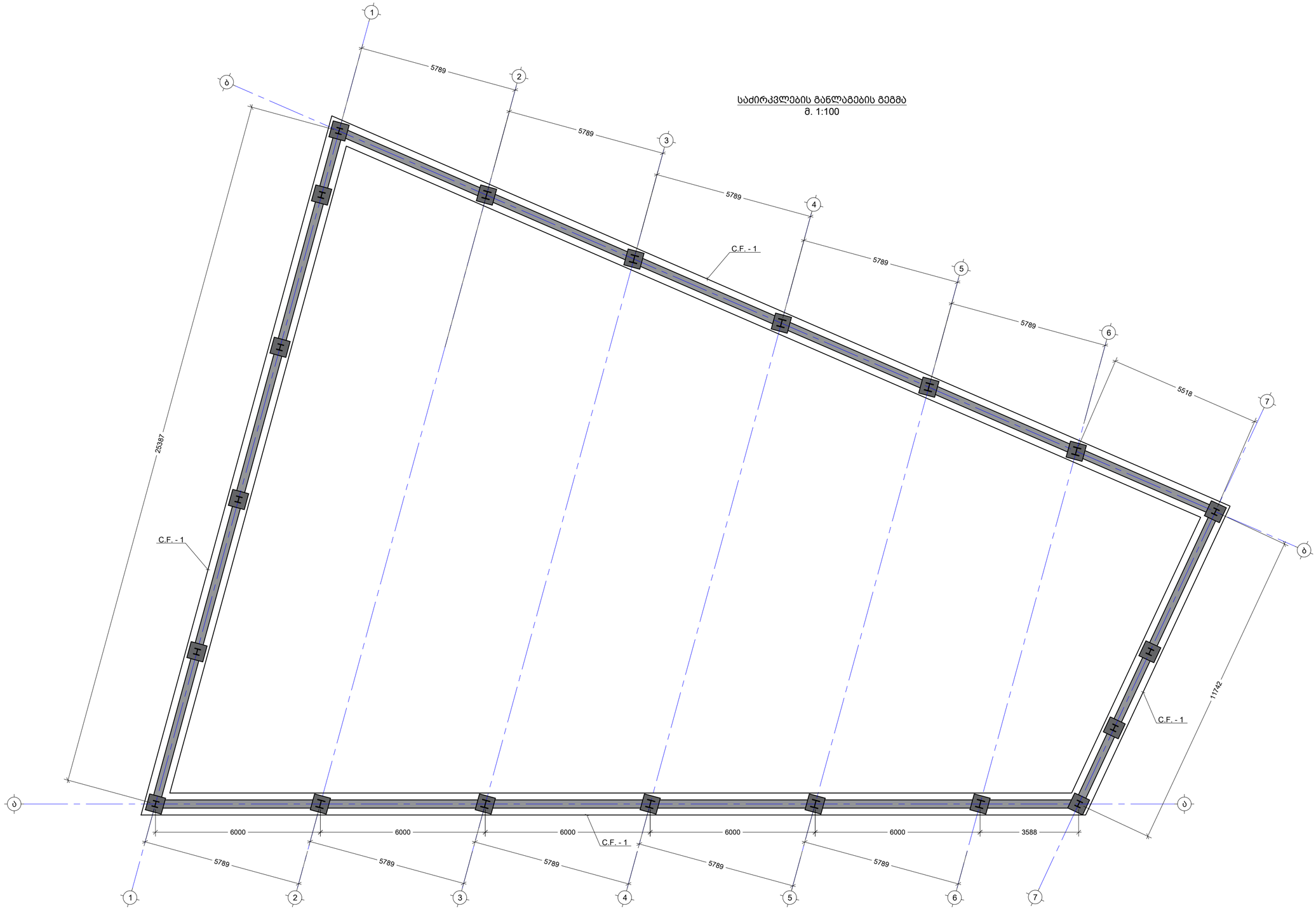

No	Date	Revision	Issued by
----	----	----	----
----	----	----	----
----	----	----	----
----	----	----	----
----	----	----	----
----	----	----	----

სიტუაციური სქემა
KEY PLAN

მისამართი
ADDRESS
ქ.თბილისში, ავჭალაში
ხანძთელის ქუჩა N1

პროექტი
PROJECT
საწყობი

ნახაზი
DRWG.
საძირკვლების განლაგების გეგმა

შ.პ.ს "CONSTRUCTOR"

	გამოშვება: ISSUED BY: J.K	მოამზადა APPROVED BY: J.K
	ფაილი FILE FOUNDATION	პროექტის №: PROJECT № 01
	ფორმატი PAPER SIZE A2	მასშტაბი SCALE ----
ნახ.კოდი DRWG. No S - 101	კორექტ. REVISION ----	სტატუსი STATUS C.D.

20/08/2020

NOTE:

No	Date	Revision	Issued by
----	----	----	----
----	----	----	----
----	----	----	----
----	----	----	----
----	----	----	----
----	----	----	----

KEY PLAN

ADDRESS

PROJECT

DRWG.

DRWG. No.	S - 102
REVISION	----
STATUS	C.D.
PAPER SIZE	A2
SCALE	----
FILE	
FOUNDATION	
PROJECT No.	01
ISSUED BY:	J.K
APPROVED BY:	J.K

"CONSTRUCTOR" ת.מ.י

2006/2020

NOTE:

ლენტური საძირკველი
კვეთი a C.F- 1_ზე
მ. 1:20

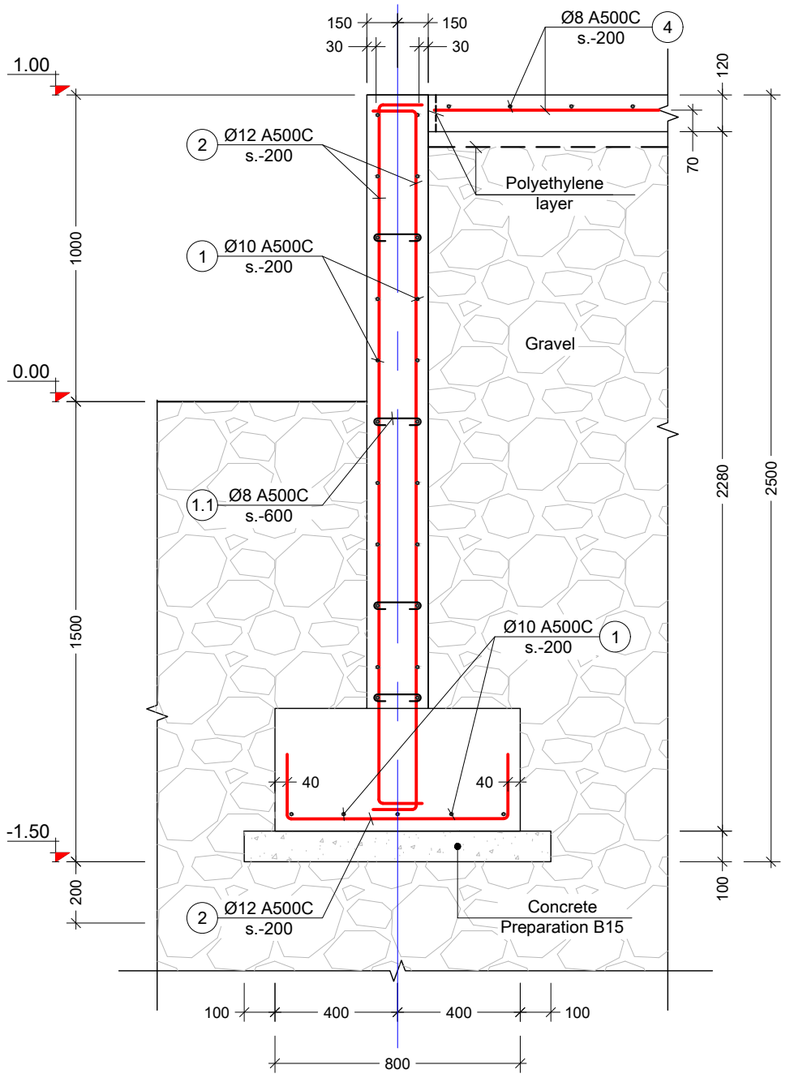

ლენტური საძირკველი
კვეთი b C.F- 1_ზე
მ. 1:20

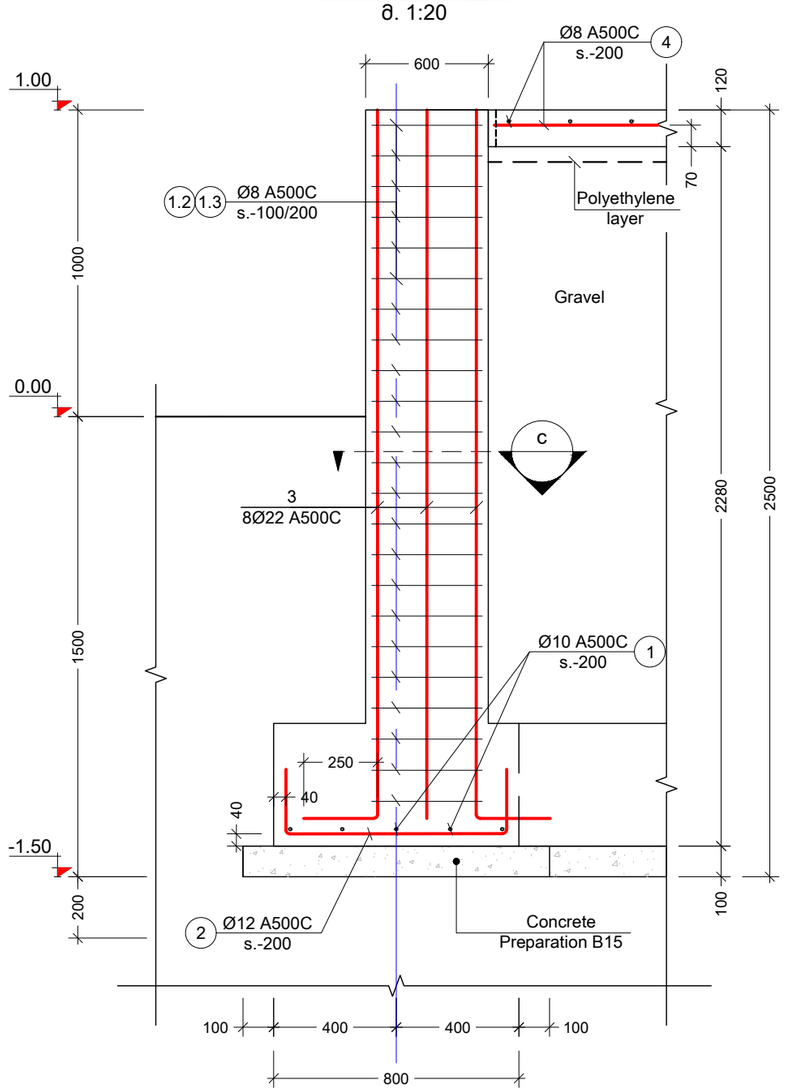

შენიშვნა:
NOTE:

No	Date	Revision	Issued by
----	----	----	----
----	----	----	----
----	----	----	----
----	----	----	----
----	----	----	----

სიტუაციური სქემა
KEY PLAN

მისამართი
ADDRESS
ქ.თბილისში, ავჭალაში
ხანძთელის ქუჩა N1

პროექტი
PROJECT
საწყობი

ნახაზი
DRWG.
საძირკვლის კვეთები N1

შ.პ.ს "CONSTRUCTOR"

	შესრულა: ISSUED BY: J.K	შეამოწმა APPROVED BY: J.K
	ფაილი FILE FOUNDATION	პროექტის №: PROJECT No 01
	ფორმატი PAPER SIZE A3	მასშტაბი SCALE ----
ნახ.კოდი DRWG. No S - 103	კორექტ. REVISION ----	სტადია STATUS C.D.

20/06/2020

კვეთი c
მ. 1:10

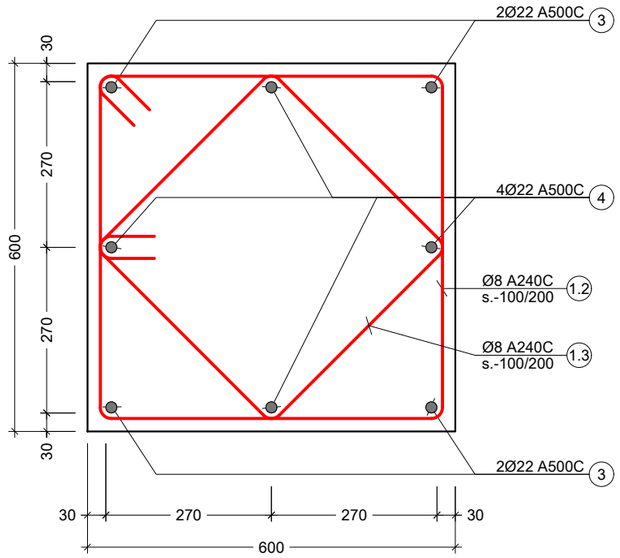

პოზ. №	ესკიზი	L მმ
1.1	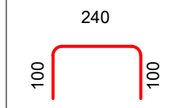	440
1.2	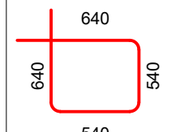	2360
1.3	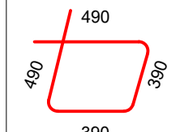	1760

კვეთი c
მ. 1:10

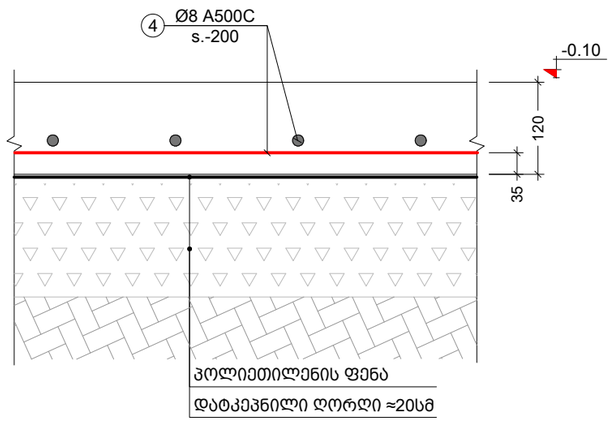

შენიშვნა:
NOTE:

----	----	----	----
----	----	----	----
----	----	----	----
----	----	----	----
----	----	----	----
No	Date	Revision	Issued by

კონსტრ. დასახ.	ელემენტის დასახ.	პოზ. №	დიამეტრი ან კვეთი (მმ)	ერთეულის სიგრძე (მმ.)	რაოდენობა (ც.)	საერთო სიგრძე (მ.)	საერთო წონა (კგ.)
საძირკვლები	ლენტური საძირკველი	1	Ø 10 A500C	დ.ა.	-	2900	1787
		2	Ø 12 A500C	დ.ა.	-	2900	2573
		3	Ø 22 A500C	2600	8 X 20	416	1241
		1.1	Ø 8 A240C	440	355 X 1	156	62
		1.2	Ø 8 A240C	2360	24 X 20	1133	447
		1.3	Ø 8 A240C	1760	24 X 20	845	333
		მძიმე ბეტონი B25		V =	101 X 1	= 101 მ³	
		ბეტონის მომზადება B15		V =	12 X 1	= 12 მ³	
	მონოლითური ფილა	4	Ø 8 A500C	დ.ა.	-	6300	2485
		მძიმე ბეტონი B25		V =	72 X 1	= 72 მ³	

სიტუაციური სქემა
KEY PLAN

მისამართი ADDRESS	ქ.თბილისში, ავჭალაში ხანძთელის ქუჩა N1
პროექტი PROJECT	საწყობი
ნახაზი DRWG.	საძირკვლის კვეთები N2

შ.პ.ს "CONSTRUCTOR"

	შესრულ: ISSUED BY: J.K	შეამოწმა APPROVED BY: J.K
	ფაილი FILE FOUNDATION	პროექტის №: PROJECT No 01
	ფორმატი PAPER SIZE A3	მასშტაბი SCALE ----
ნახ.კოდი DRWG. No S - 104	კორექტ. REVISION ----	სტადია STATUS C.D.

20/06/2020

ჩარჩო "2" ღერძზე
მ. 1:100

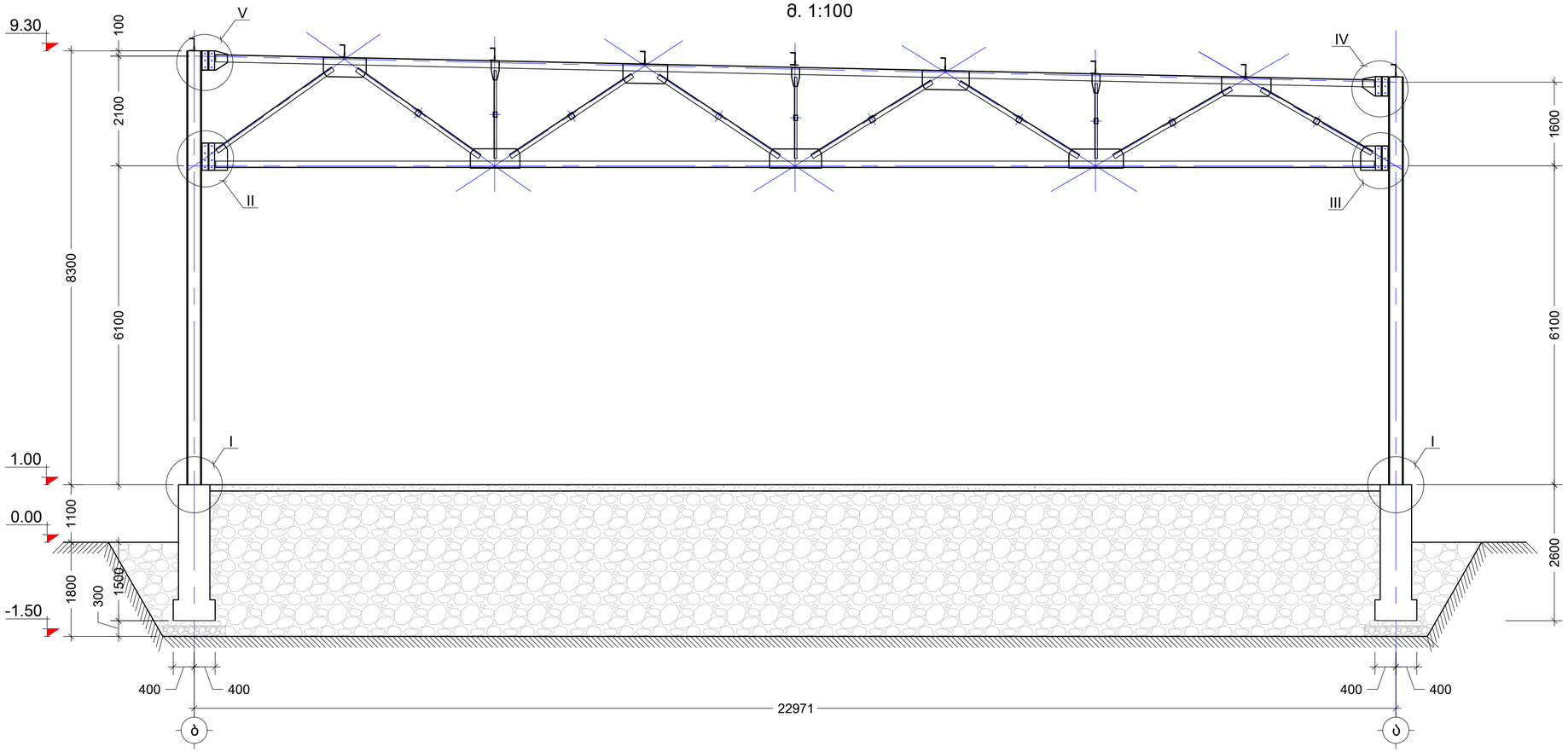

შენიშვნა:
NOTE:

----	----	----	----
----	----	----	----
----	----	----	----
----	----	----	----
----	----	----	----
No	Date	Revision	Issued by

სიტუაციური სქემა
KEY PLAN

მისამართი
ADDRESS
ქ.თბილისში, ავჭალაში
ხანძთელის ქუჩა N1

პროექტი
PROJECT
საწყობი

ნახაზი
DRWG.
ჩარჩო 2 ღერძზე

შ.პ.ს "CONSTRUCTOR"

	შეასრულა: ISSUED BY: J.K	შეამოწმა APPROVED BY: J.K
	ფაილი FILE FERMEBI_GEGM	პროექტის №: PROJECT No 01
	ფორმატი PAPER SIZE A3	მასშტაბი SCALE ----
ნახ.კოდი DRWG. No S - 105	კორექტ. REVISION ----	სტადია STATUS C.D.

20/06/2020

კვანძი - I
მ: 1:10

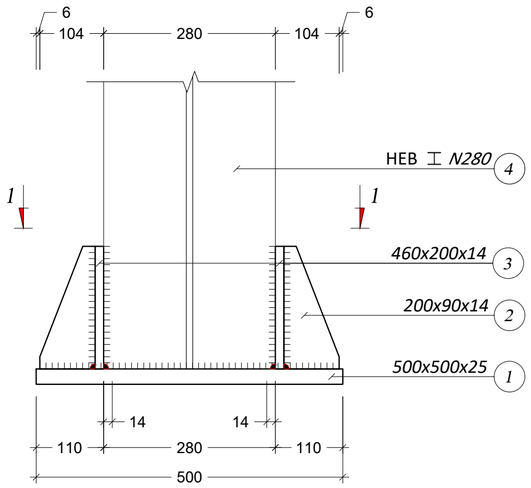

კვეთი 1 - 1
მ: 1:10

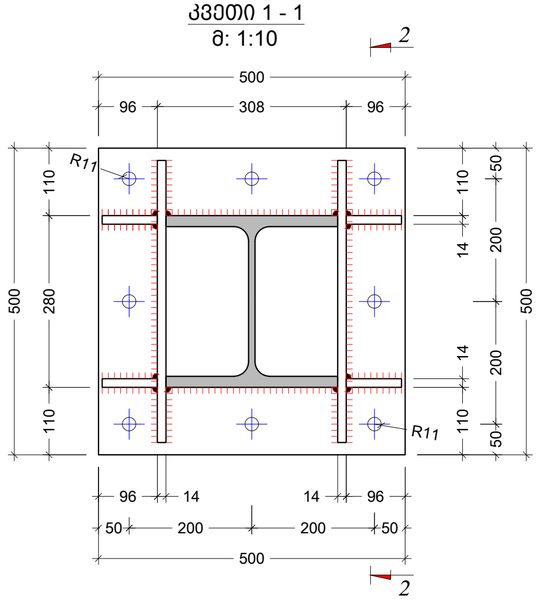

კვეთი 2 - 2
მ: 1:10

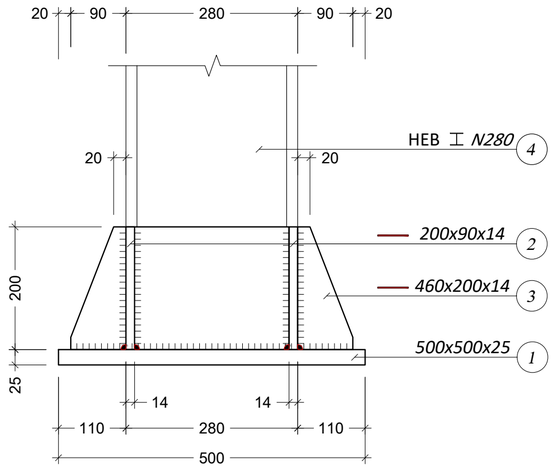

ჯოხისება - №1
მ 1:10

ჯოხისება - №3
მ 1:10

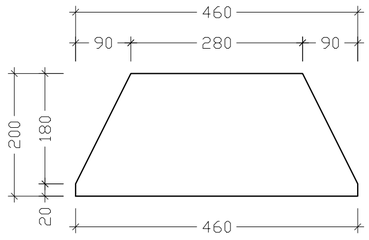

ჯოხისება - №2
მ 1:10

შენიშვნა:
NOTE:

No	Date	Revision	Issued by
----	----	----	----
----	----	----	----
----	----	----	----
----	----	----	----
----	----	----	----

სიტუაციური სქემა
KEY PLAN

მისამართი
ADDRESS
ქ.თბილისში, ავჭალაში ხანძთელის ქუჩა N1

პროექტი
PROJECT
საწყობი

ნახაზი
DRWG.
ჩარჩო 2 - კვანძი I

შ.პ.ს "CONSTRUCTOR"

	შესრულა: ISSUED BY:	შეამოწმა APPROVED BY:
	J.K	J.K
	ფაილი FILE: FERMEBI_GEGM	პროექტის №: PROJECT No: 01
	ფორმატი PAPER SIZE: A3	მასშტაბი SCALE: ----
ნახ.კოდი DRWG. No: S - 106	კორექტ. REVISION: ----	სტადია STATUS: C.D.

20/06/2020

კვანძი - II
მ: 1:10

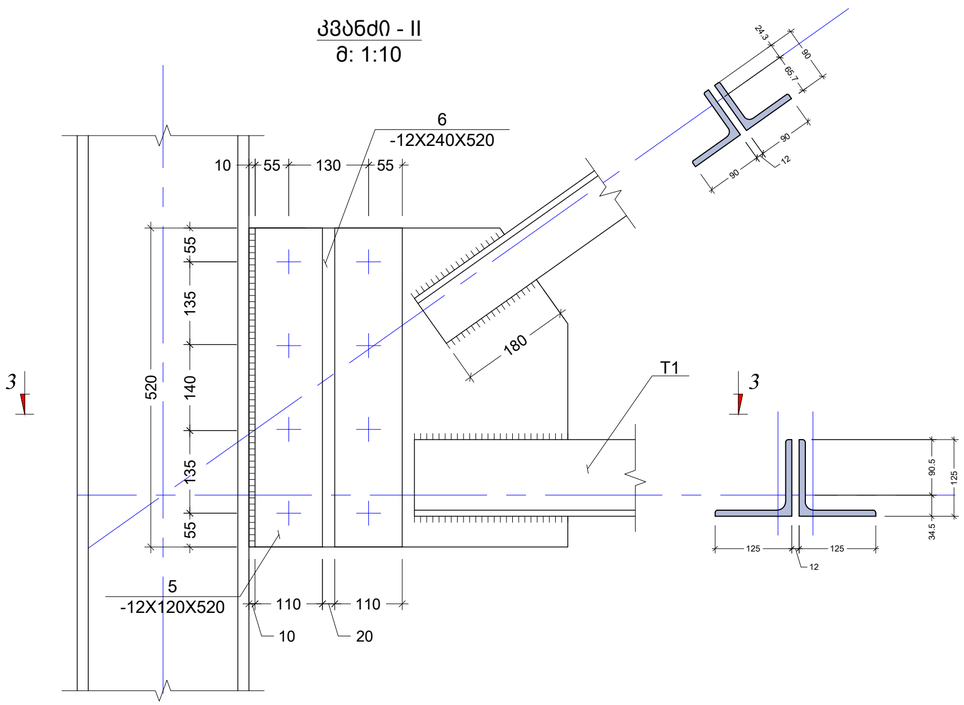

კვეთი 3 - 3
მ: 1:10

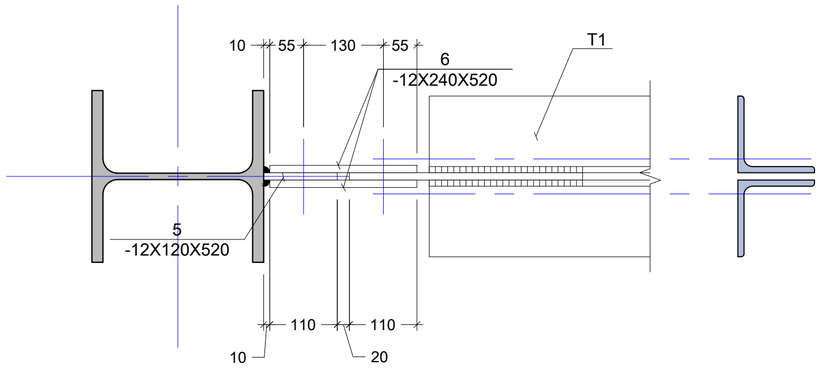

პოზ. N5
მ: 1:10

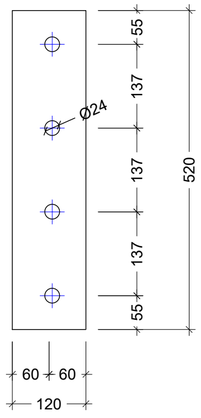

პოზ. N6
მ: 1:10

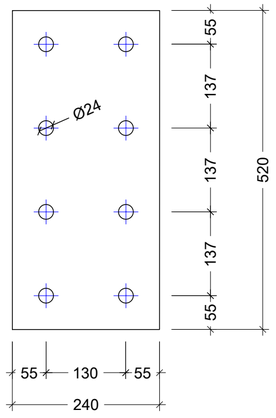

შენიშვნა:
NOTE:

No	Date	Revision	Issued by
----	----	----	----
----	----	----	----
----	----	----	----
----	----	----	----
----	----	----	----

სიტუაციური სქემა
KEY PLAN

მისამართი
ADDRESS
ქ.თბილისში, ავჭალაში
ხანძთელის ქუჩა N1

პროექტი
PROJECT
საწყობი

ნახაზი
DRWG.
ჩარჩო 2 - კვანძი II

შ.პ.ს "CONSTRUCTOR"

	შესრულა: ISSUED BY:	შეამოწმა APPROVED BY:
	J.K	J.K
	ფაილი FILE: FERMEBI_GEGM	პროექტის №: PROJECT No: 01
	ფორმატი PAPER SIZE: A3	მასშტაბი SCALE: ----
ნახ.კოდი DRWG. No: S - 107	კორექტ. REVISION: ----	სტადია STATUS: C.D.

20/06/2020

კვანძი - V
მ: 1:10

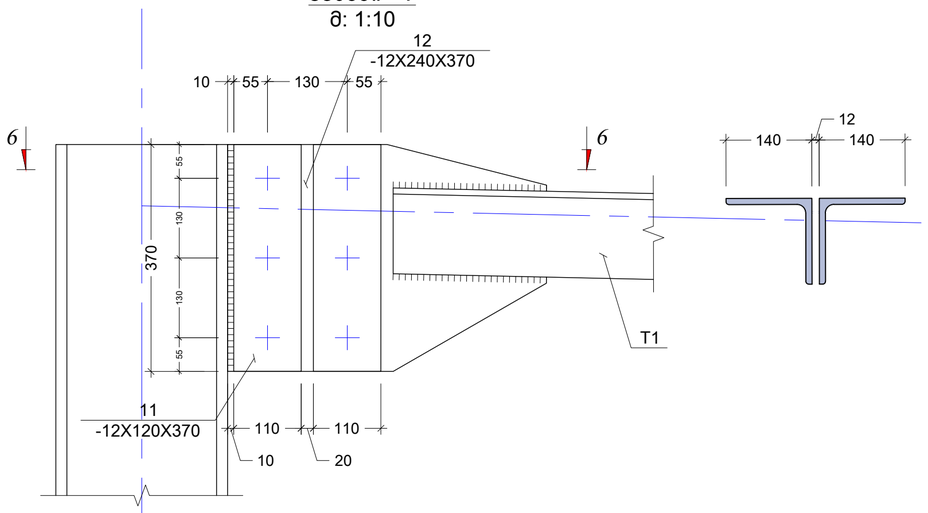

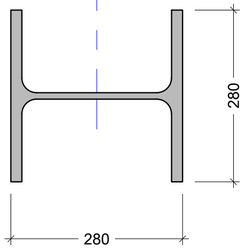

კვეთი 6 - 6
მ: 1:10

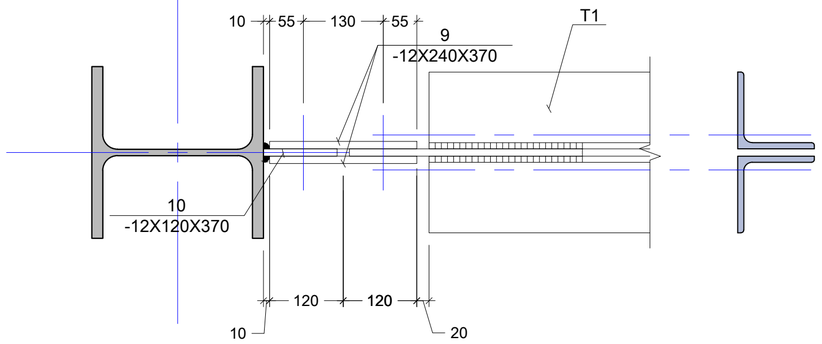

პოზ. N11
მ: 1:10

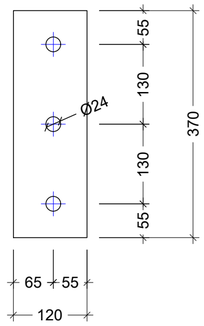

პოზ. N12
მ: 1:10

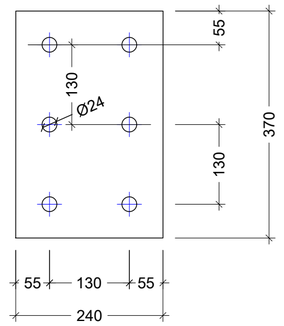

შენიშვნა:
NOTE:

----	----	----	----
----	----	----	----
----	----	----	----
----	----	----	----
----	----	----	----
No	Date	Revision	Issued by

სიტუაციური სქემა
KEY PLAN

მისამართი
ADDRESS
ქ.თბილისში, ავჭალაში
ხანძთელის ქუჩა N1

პროექტი
PROJECT
საწყობი

ნახაზი
DRWG.
ჩარჩო 2 - კვანძი V

შ.პ.ს "CONSTRUCTOR"

	შეასრულა: ISSUED BY: J.K	შეამოწმა APPROVED BY: J.K
	ფაილი FILE FERMEBI_GEGM	პროექტის №: PROJECT No 01
	ფორმატი PAPER SIZE A3	მასშტაბი SCALE ----
ნახ.კოდი DRWG. No S - 108	კორექტ. REVISION ----	სტადია STATUS C.D.

20/06/2020

კვანძი - III
მ: 1:10

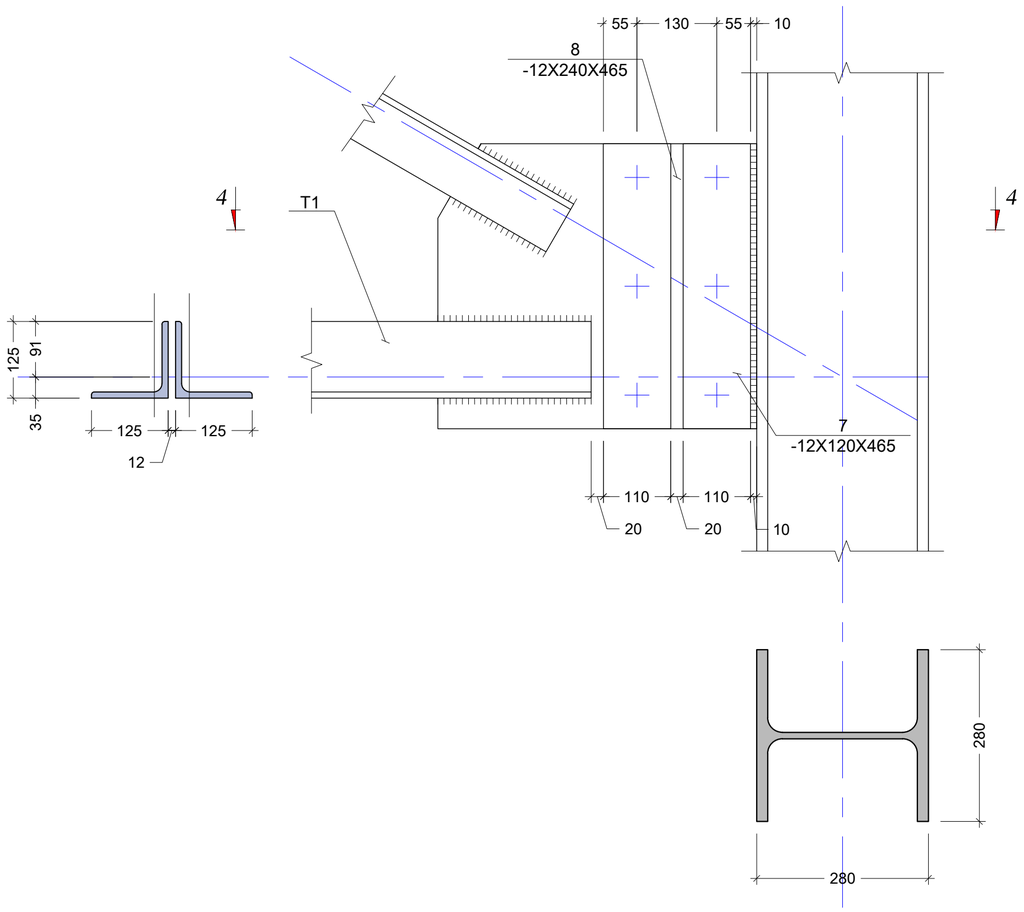

კვეთი 4 - 4
მ: 1:10

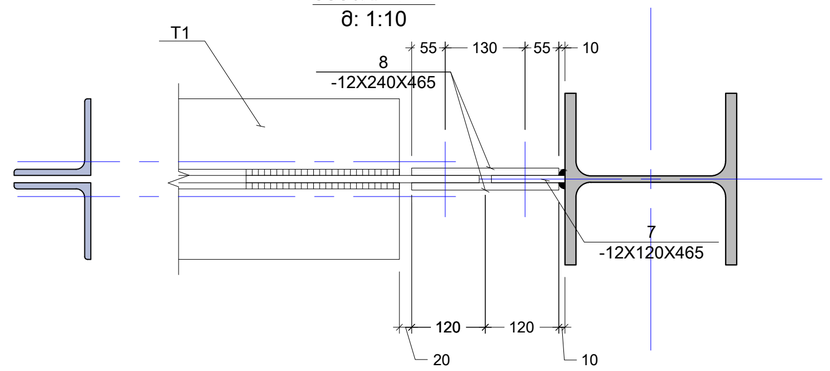

პოზ. N8
მ: 1:10

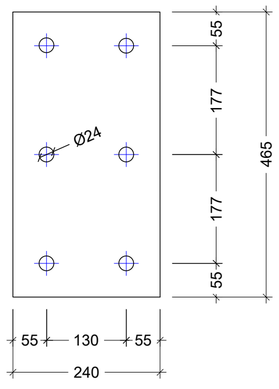

პოზ. N7
მ: 1:10

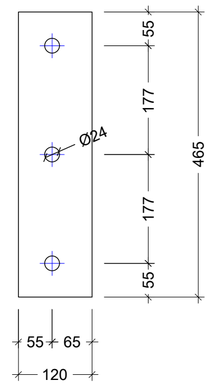

შენიშვნა:
NOTE:

No	Date	Revision	Issued by
----	----	----	----
----	----	----	----
----	----	----	----
----	----	----	----
----	----	----	----
----	----	----	----

სიტუაციური სქემა
KEY PLAN

მისამართი
ADDRESS
ქ.თბილისში, ავჭალაში
ხანძთელის ქუჩა N1

პროექტი
PROJECT
საწყობი

ნახაზი
DRWG.
ჩარჩო 2 - კვანძი III

შ.პ.ს "CONSTRUCTOR"

	შესრულა: ISSUED BY: J.K	შეამოწმა APPROVED BY: J.K
	ფაილი FILE FERMEBI_GEGM	პროექტის №: PROJECT No 01
	ფორმატი PAPER SIZE A3	მასშტაბი SCALE ----
ნახ.კოდი DRWG. No S - 109	კორექტ. REVISION ----	სტადია STATUS C.D.

20/06/2020

კვანძი - IV
მ: 1:10

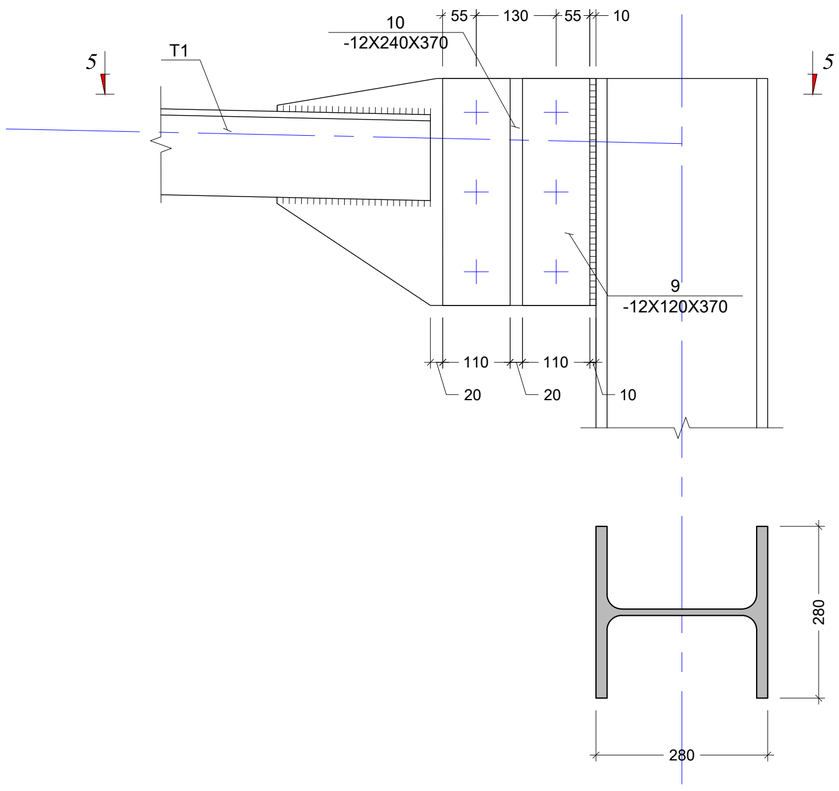

კვეთი 5 - 5
მ: 1:10

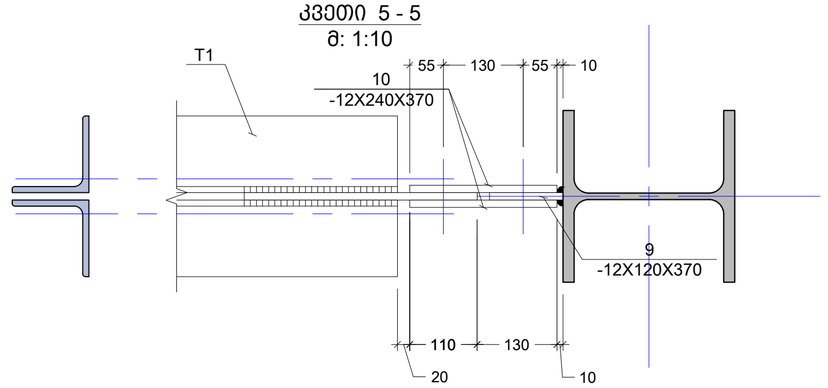

პოზ. N9
მ: 1:10

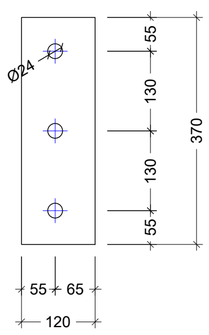

პოზ. N10
მ: 1:10

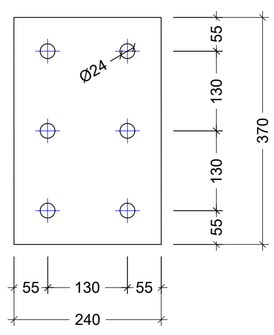

შენიშვნა:
NOTE:

----	----	----	----
----	----	----	----
----	----	----	----
----	----	----	----
----	----	----	----
----	----	----	----
----	----	----	----
No	Date	Revision	Issued by

სიტუაციური სქემა
KEY PLAN

მისამართი
ADDRESS
ქ.თბილისში, ავჭალაში ხანძთელის ქუჩა N1

პროექტი
PROJECT
საწყობი

ნახაზი
DRWG.
ჩარჩო 2 - კვანძი IV

შ.პ.ს "CONSTRUCTOR"

	შესრულა: ISSUED BY: J.K	შეამოწმა APPROVED BY: J.K
	ფაილი FILE FERMEBI_GEGM	პროექტის №: PROJECT No 01
	ფორმატი PAPER SIZE A3	მასშტაბი SCALE ----
ნახ.კოდი DRWG. No S - 110	კორექტ. REVISION ----	სტადია STATUS C.D.

20/06/2020

ფოლადის მასალის ამოკრეფა

კონსტრუქციის დასახელება	ელემენტის მარკირება		პოზ. #	პროფილი	სტანდარტი	სიგრძე (მმ)	ერთ ელემენტზე			მთლიანად		ფოლადის მარკა
							რაოდენობა (ც.)	სიგრძე (მ.)	წონა (კგ.)	სიგრძე (მ.)	წონა (კგ.)	
ჩარჩო 2_ის სპეციფიკაცია	ფოლადის სვეტები	2 (ც)	1	— 500 X 25	ГОСТ 19903-74	500	1	0.50	49.06	1.00	98.13	Вст3кп2
		2 (ც)	2	— 200 X 14	ГОСТ 19903-74	90	4	0.36	7.91	0.72	15.83	Вст3кп2
		2 (ც)	3	— 460 X 14	ГОСТ 19903-74	200	2	0.40	20.22	0.80	40.44	Вст3кп2
		1 (ც)	4	⌶ № 280 HEB	ГОСТ 26020-83	8300	1	8	855.73	8.30	855.73	С345
		1 (ც)	4	⌶ № 280 HEB	ГОСТ 26020-83	7800	1	8	804.18	7.80	804.18	С345
		2 (ც)	5	— 520 X 12	ГОСТ 19903-74	120	1	0.12	5.88	0.24	11.76	Вст3кп2
		2 (ც)	6	— 520 X 12	ГОСТ 19903-74	240	2	0.48	23.51	0.96	47.02	Вст3кп2
		2 (ც)	7	— 465 X 12	ГОСТ 19903-74	120	1	0.12	5.26	0.24	10.51	Вст3кп2
		2 (ც)	8	— 465 X 12	ГОСТ 19903-74	240	2	0.48	21.03	0.96	42.05	Вст3кп2
		2 (ც)	9	— 370 X 12	ГОСТ 19903-74	120	1	0.12	4.18	0.24	8.36	Вст3кп2
		2 (ც)	10	— 370 X 12	ГОСТ 19903-74	240	2	0.48	16.73	0.96	33.46	Вст3кп2
		2 (ც)	11	— 370 X 12	ГОСТ 19903-74	120	1	0.12	4.18	0.24	8.36	Вст3кп2
		2 (ც)	12	— 370 X 12	ГОСТ 19903-74	240	2	0.48	16.73	0.96	33.46	Вст3кп2

შენიშვნა:
NOTE:

No	Date	Revision	Issued by
----	----	----	----
----	----	----	----
----	----	----	----
----	----	----	----
----	----	----	----

სიტუაციური სქემა
KEY PLAN

მისამართი
ADDRESS
ქ.თბილისში, ავჭალაში ხანძთელის ქუჩა N1

პროექტი
PROJECT
საწყობი

ნახაზი
DRWG.
ჩარჩო 2 - სპეციფიკაცია

შ.პ.ს "CONSTRUCTOR"

	შესრულა: ISSUED BY:	შეამოწმა APPROVED BY:
	J.K	J.K
	ფაილი FILE: FERMEBI_GEGM	პროექტის №: PROJECT No: 01
	ფორმატი PAPER SIZE: A3	მასშტაბი SCALE: ----
ნახ.კოდი DRWG. No: S - 111	კორექტ. REVISION: ----	სტადია STATUS: C.D.

20/06/2020

ჩარჩო "3" ღერძზე
მ. 1:75

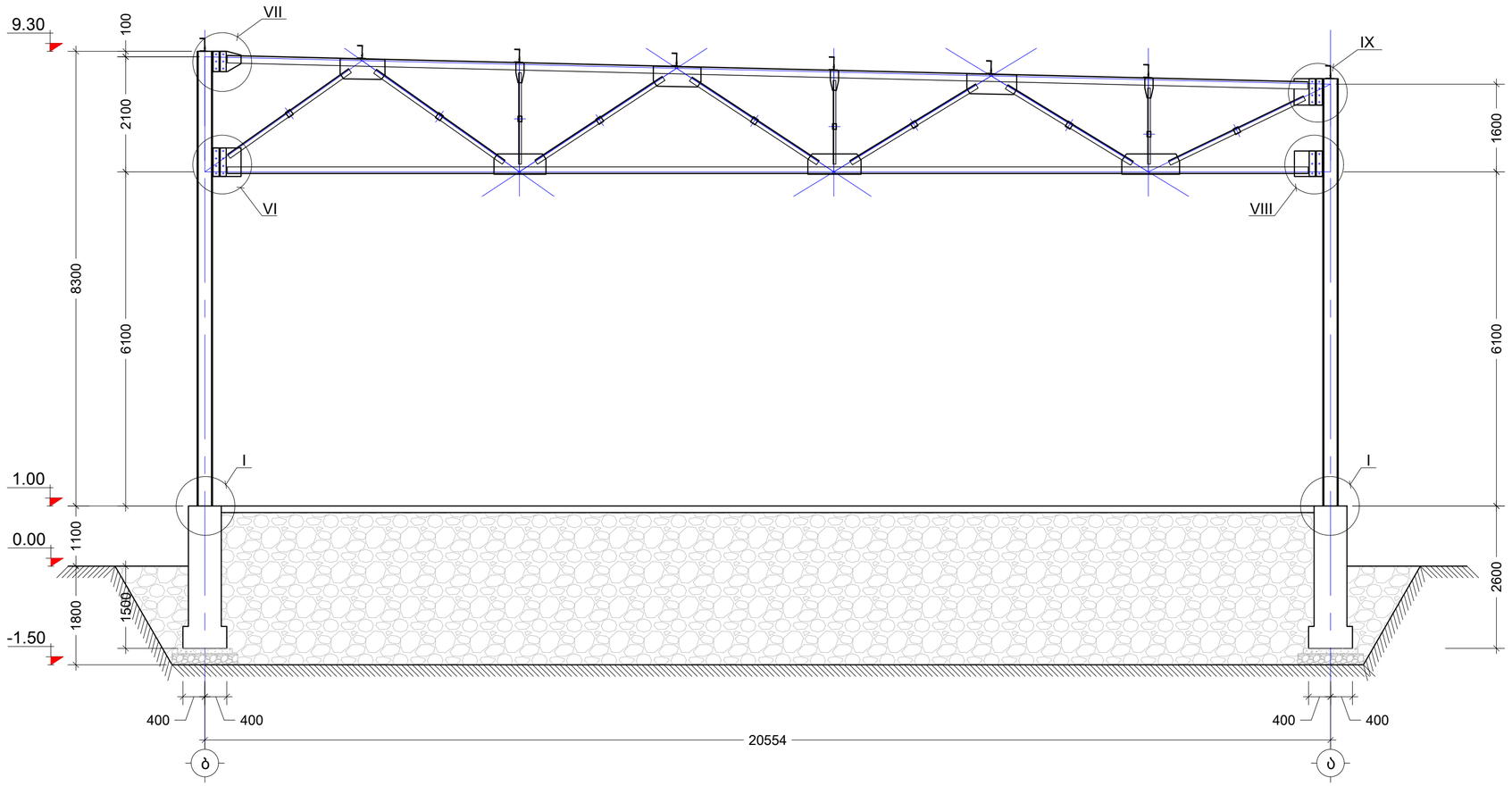

შენიშვნა:
NOTE:

----	----	----	----
----	----	----	----
----	----	----	----
----	----	----	----
----	----	----	----
No	Date	Revision	Issued by

სიტუაციური სქემა
KEY PLAN

მისამართი
ADDRESS
ქ.თბილისში, ავჭალაში
ხანძთელის ქუჩა N1

პროექტი
PROJECT
საწყობი

ნახაზი
DRWG.
ჩარჩო 3 ღერძზე

შ.პ.ს "CONSTRUCTOR"

	შეასრულა: ISSUED BY: J.K	შეამოწმა APPROVED BY: J.K
	ფაილი FILE FERMEBI_GEGM	პროექტის №: PROJECT No 01
	ფორმატი PAPER SIZE A3	მასშტაბი SCALE ----
ნახ.კოდი DRWG. No S - 112	კორექტ. REVISION ----	სტადია STATUS C.D.

20/06/2020

კვანძი - VI
მ: 1:10

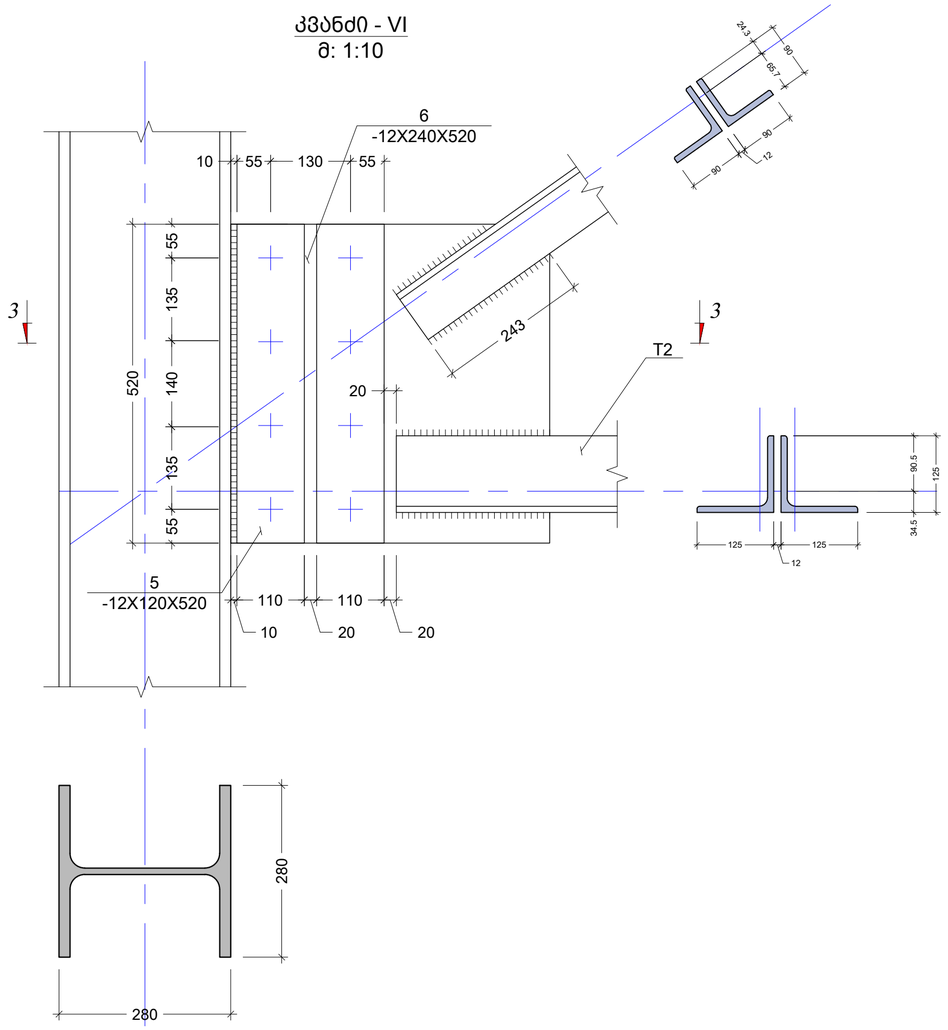

კვეთი 3 - 3
მ: 1:10

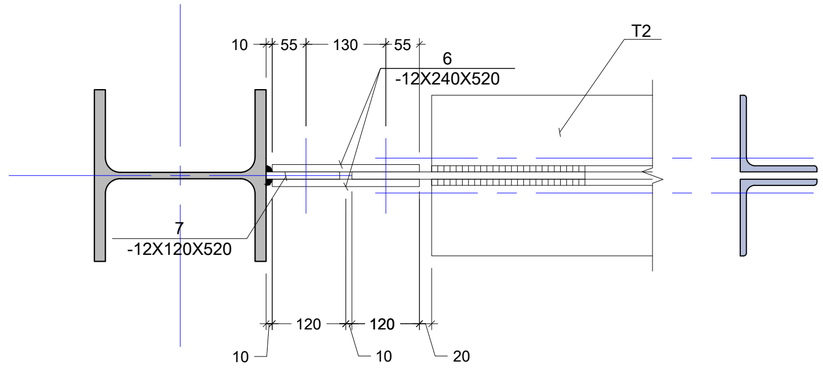

პოზ. N5
მ: 1:10

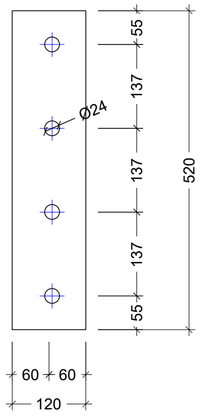

პოზ. N6
მ: 1:10

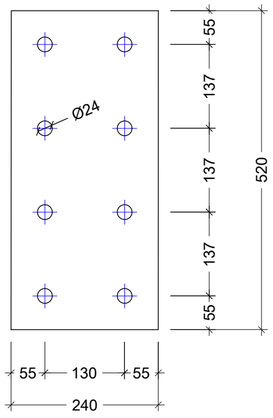

შენიშვნა:
NOTE:

No	Date	Revision	Issued by
----	----	----	----
----	----	----	----
----	----	----	----
----	----	----	----
----	----	----	----
----	----	----	----

სიტუაციური სქემა
KEY PLAN

მისამართი
ADDRESS
ქ.თბილისში, ავჭალაში
ხანძთელის ქუჩა N1

პროექტი
PROJECT
საწყობი

ნახაზი
DRWG.
ჩარჩო 3 - კვანძი VI

შ.პ.ს "CONSTRUCTOR"

	შეასრულა: ISSUED BY:	შეამოწმა APPROVED BY:
	J.K	J.K
ფაილი FILE FERMEBI_GEGM	პროექტის №: PROJECT No	01
ფორმატი PAPER SIZE	მასშტაბი SCALE	
	A3	----
ნახ.კოდი DRWG. No	კორექტ. REVISION	სტადია STATUS
S - 113	----	C.D.

20/06/2020

კვანძი - VII
მ: 1:10

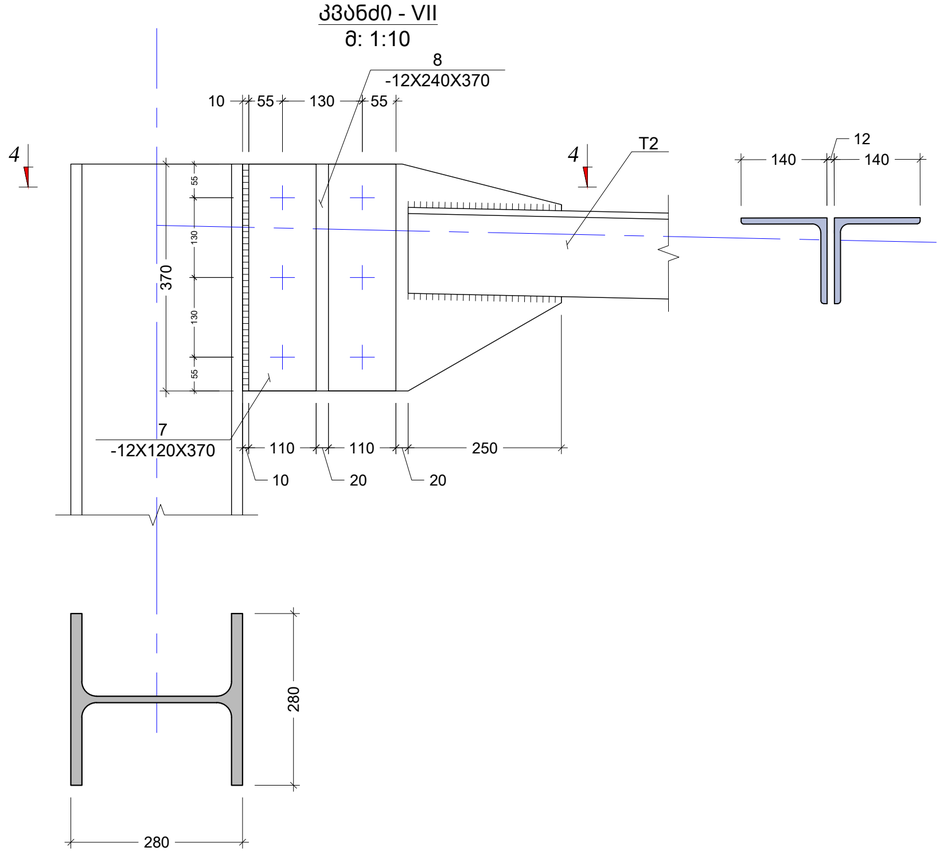

კვეთი 4 - 4
მ: 1:10

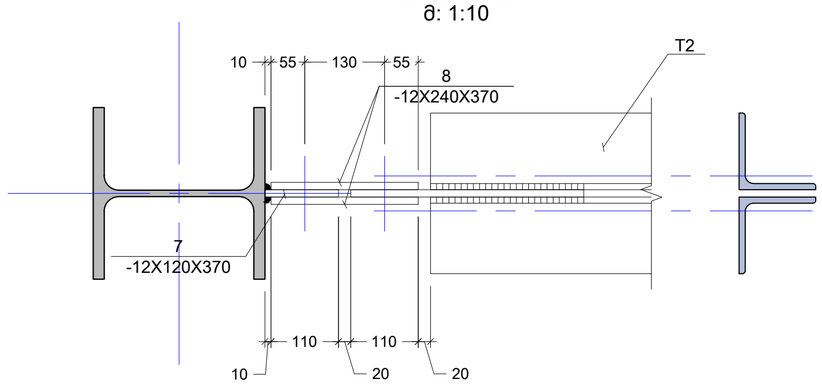

პოზ. N7
მ: 1:10

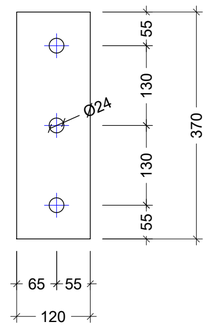

პოზ. N8
მ: 1:10

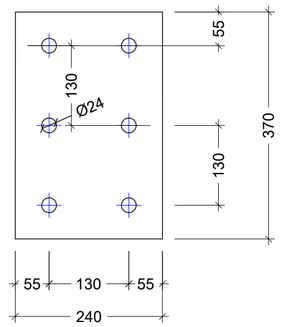

შენიშვნა:
NOTE:

----	----	----	----
----	----	----	----
----	----	----	----
----	----	----	----
----	----	----	----
No	Date	Revision	Issued by

სიტუაციური სქემა
KEY PLAN

მისამართი
ADDRESS
ქ.თბილისში, ავჭალაში
ხანძთელის ქუჩა N1

პროექტი
PROJECT
საწყობი

ნახაზი
DRWG.
ჩარჩო 3 - კვანძი VII

შ.პ.ს "CONSTRUCTOR"

	შეასრულა: ISSUED BY: J.K	შეამოწმა APPROVED BY: J.K
	ფაილი FILE FERMEBI_GEGM	პროექტის №: PROJECT No 01
	ფორმატი PAPER SIZE A3	მასშტაბი SCALE ----
ნახ.კოდი DRWG. No S - 114	კორექტ. REVISION ----	სტადია STATUS C.D.

20/06/2020

კვანძი - VIII
მ: 1:10

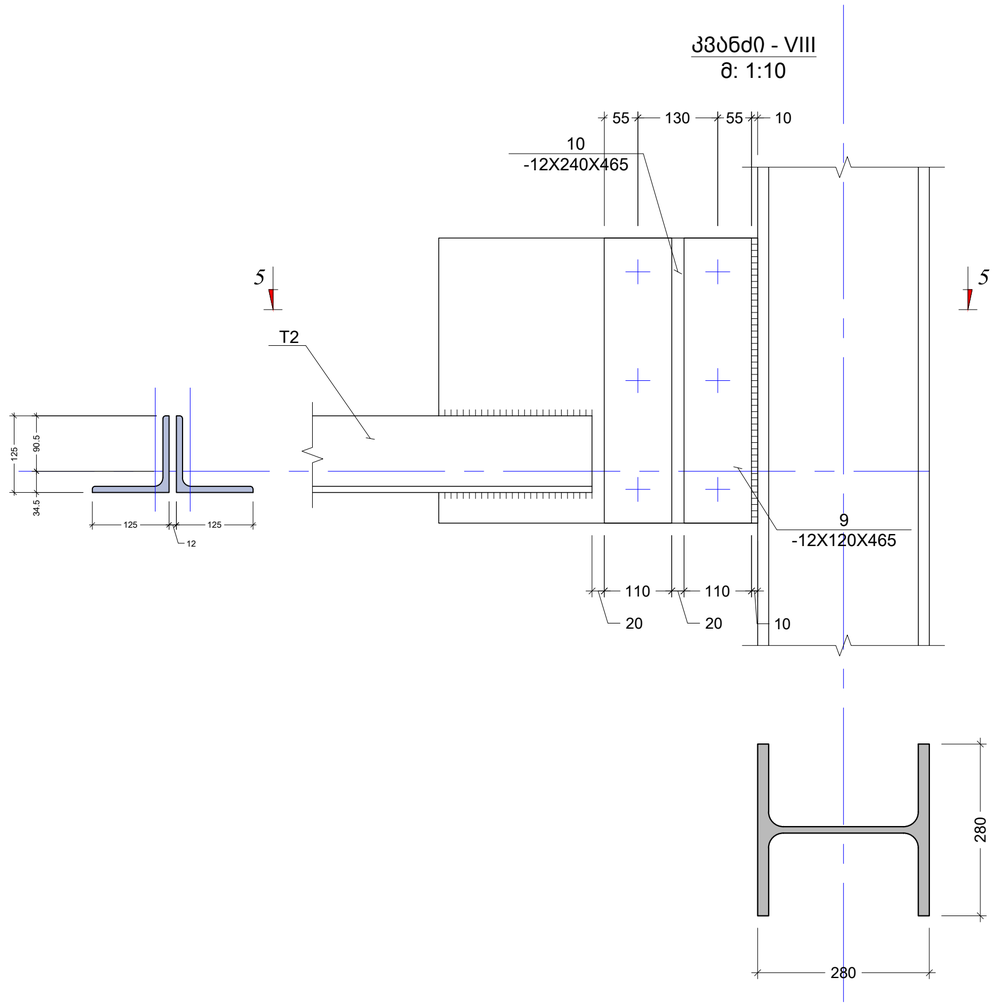

კვეთი 5 - 5
მ: 1:10

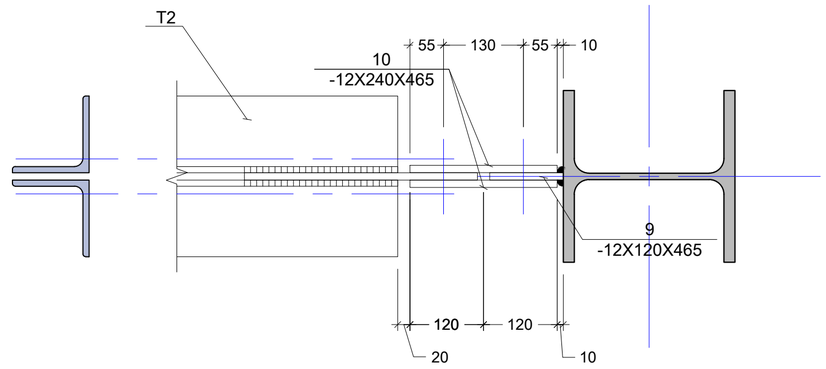

პოზ. N9
მ: 1:10

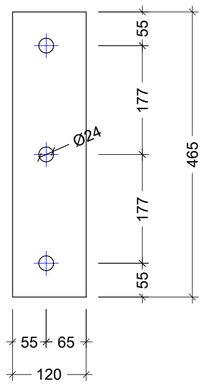

პოზ. N10
მ: 1:10

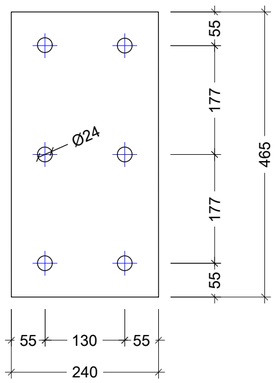

შენიშვნა:
NOTE:

No	Date	Revision	Issued by
----	----	----	----
----	----	----	----
----	----	----	----
----	----	----	----
----	----	----	----

სიტუაციური სქემა
KEY PLAN

მისამართი
ADDRESS
ქ.თბილისში, ავჭალაში
ხანძთელის ქუჩა N1

პროექტი
PROJECT
საწყობი

ნახაზი
DRWG.
ჩარჩო 3 - კვანძი VIII

შ.პ.ს "CONSTRUCTOR"

	შეასრულა: ISSUED BY: J.K	შეამოწმა APPROVED BY: J.K
	ფაილი FILE FERMEBI_GEGM	პროექტის №: PROJECT No 01
	ფორმატი PAPER SIZE A3	მასშტაბი SCALE ----
ნახ.კოდი DRWG. No S - 115	კორექტ. REVISION ----	სტადია STATUS C.D.

20/06/2020

კვანძი - IX
მ: 1:10

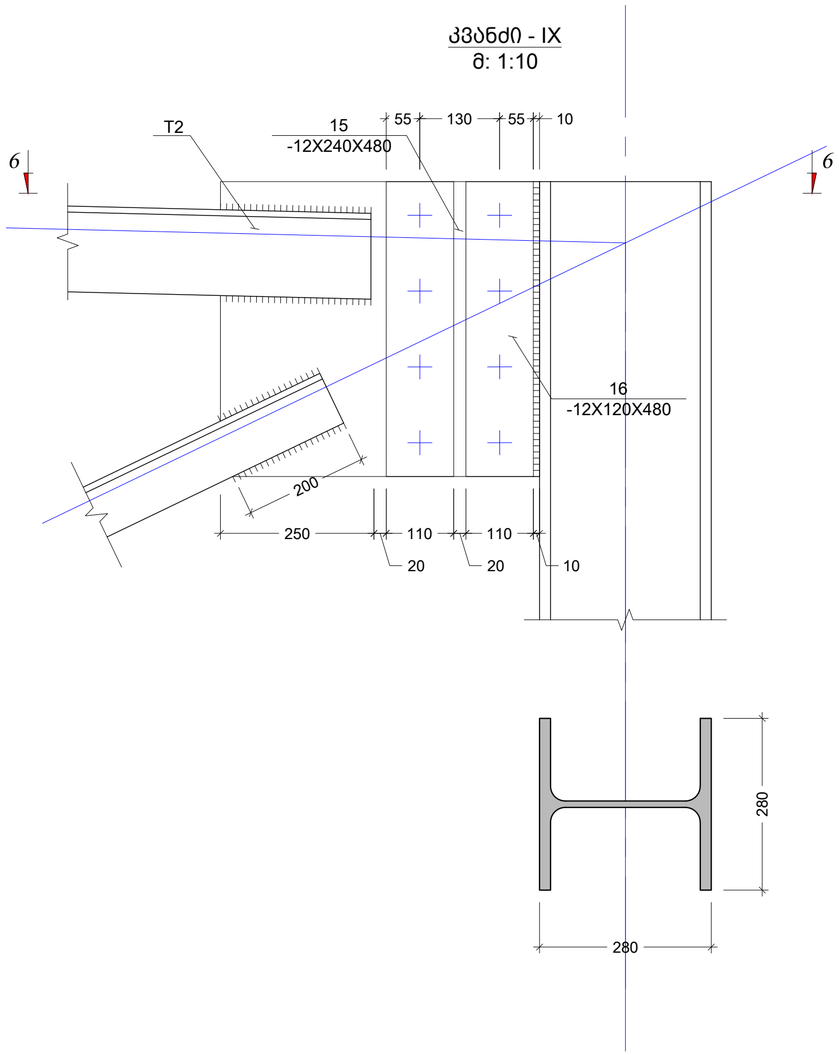

კვეთი 6 - 6
მ: 1:10

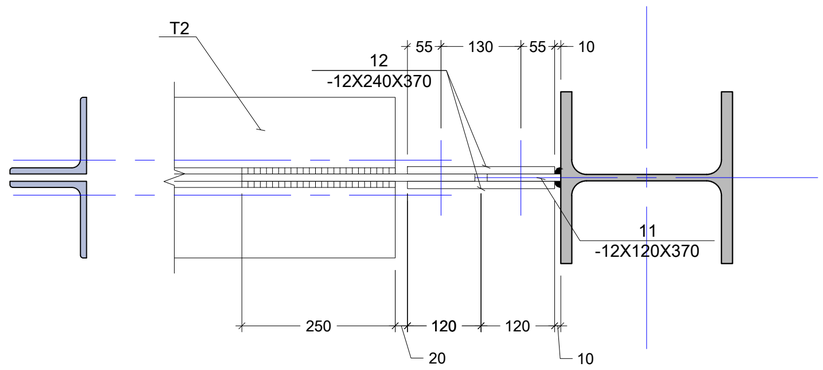

პოზ. N11
მ: 1:10

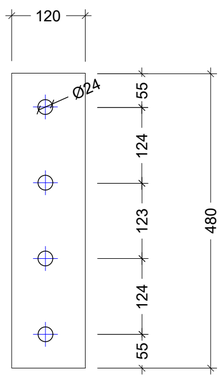

პოზ. N12
მ: 1:10

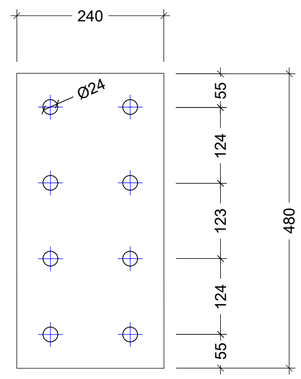

შენიშვნა:
NOTE:

No	Date	Revision	Issued by
----	----	----	----
----	----	----	----
----	----	----	----
----	----	----	----
----	----	----	----

სიტუაციური სქემა
KEY PLAN

მისამართი
ADDRESS
ქ.თბილისში, ავჭალაში ხანძთელის ქუჩა N1

პროექტი
PROJECT
საწყობი

ნახაზი
DRWG.
ჩარჩო 3 - კვანძი IX

შ.პ.ს "CONSTRUCTOR"

	შესრულ: ISSUED BY: J.K	შეამოწმა APPROVED BY: J.K
	ფაილი FILE FERMEBI_GEGM	პროექტის №: PROJECT No 01
	ფორმატი PAPER SIZE A3	მასშტაბი SCALE ----
ნახ.კოდი DRWG. No S - 116	კორექტ. REVISION ----	სტადია STATUS C.D.

20/06/2020

ფოლადის მასალის ამოკრეფა

კონსტრუქციის დასახელება	ელემენტის მარკირება		პოზ. #	პროფილი	სტანდარტი	სიგრძე (მმ)	ერთ ელემენტზე			მთლიანად		ფოლადის მარკა
							რაოდენობა (ც.)	სიგრძე (მ.)	წონა (კგ.)	სიგრძე (მ.)	წონა (კგ.)	
ჩარჩო 3_ის სპეციფიკაცია	ფოლადის სვეტები	2 (ც)	1	— 500 X 25	ГОСТ 19903-74	500	1	0.50	49.06	1.00	98.13	Вст3кп2
		2 (ც)	2	— 200 X 14	ГОСТ 19903-74	90	4	0.36	7.91	0.72	15.83	Вст3кп2
		2 (ც)	3	— 460 X 14	ГОСТ 19903-74	200	2	0.40	20.22	0.80	40.44	Вст3кп2
		1 (ც)	4	I№ 280 HEB	ГОСТ 26020-83	8300	1	8	855.73	8.30	855.73	С345
		1 (ც)	4	I№ 280 HEB	ГОСТ 26020-83	7800	1	8	804.18	7.80	804.18	С345
		2 (ც)	5	— 520 X 12	ГОСТ 19903-74	120	1	0.12	5.88	0.24	11.76	Вст3кп2
		2 (ც)	6	— 520 X 12	ГОСТ 19903-74	240	2	0.48	23.51	0.96	47.02	Вст3кп2
		2 (ც)	7	— 370 X 12	ГОСТ 19903-74	120	1	0.12	4.18	0.24	8.36	Вст3кп2
		2 (ც)	8	— 370 X 12	ГОСТ 19903-74	240	2	0.48	16.73	0.96	33.46	Вст3кп2
		2 (ც)	9	— 465 X 12	ГОСТ 19903-74	120	1	0.12	5.26	0.24	10.51	Вст3кп2
		2 (ც)	10	— 465 X 12	ГОСТ 19903-74	240	2	0.48	21.03	0.96	42.05	Вст3кп2
		2 (ც)	11	— 480 X 12	ГОСТ 19903-74	120	1	0.12	5.43	0.24	10.85	Вст3кп2
		2 (ც)	12	— 480 X 12	ГОСТ 19903-74	240	2	0.48	21.70	0.96	43.41	Вст3кп2

შენიშვნა:
NOTE:

No	Date	Revision	Issued by
----	----	----	----
----	----	----	----
----	----	----	----
----	----	----	----
----	----	----	----

სიტუაციური სქემა
KEY PLAN

მისამართი
ADDRESS
ქ.თბილისში, ავჭალაში ხანძთელის ქუჩა N1

პროექტი
PROJECT
საწყობი

ნახაზი
DRWG.
ჩარჩო 3 - სპეციფიკაცია

შ.პ.ს "CONSTRUCTOR"

	შესრულა: ISSUED BY:	შეამოწმა APPROVED BY:
	J.K	J.K
	ფაილი FILE: FERMEBI_GEGM	პროექტის №: PROJECT No: 01
	ფორმატი PAPER SIZE: A3	მასშტაბი SCALE: ----
ნახ.კოდი DRWG. No: S - 117	კორექტ. REVISION: -----	სტადია STATUS: C.D.

20/06/2020

ჩარჩო "4" ღერძზე
მ. 1:75

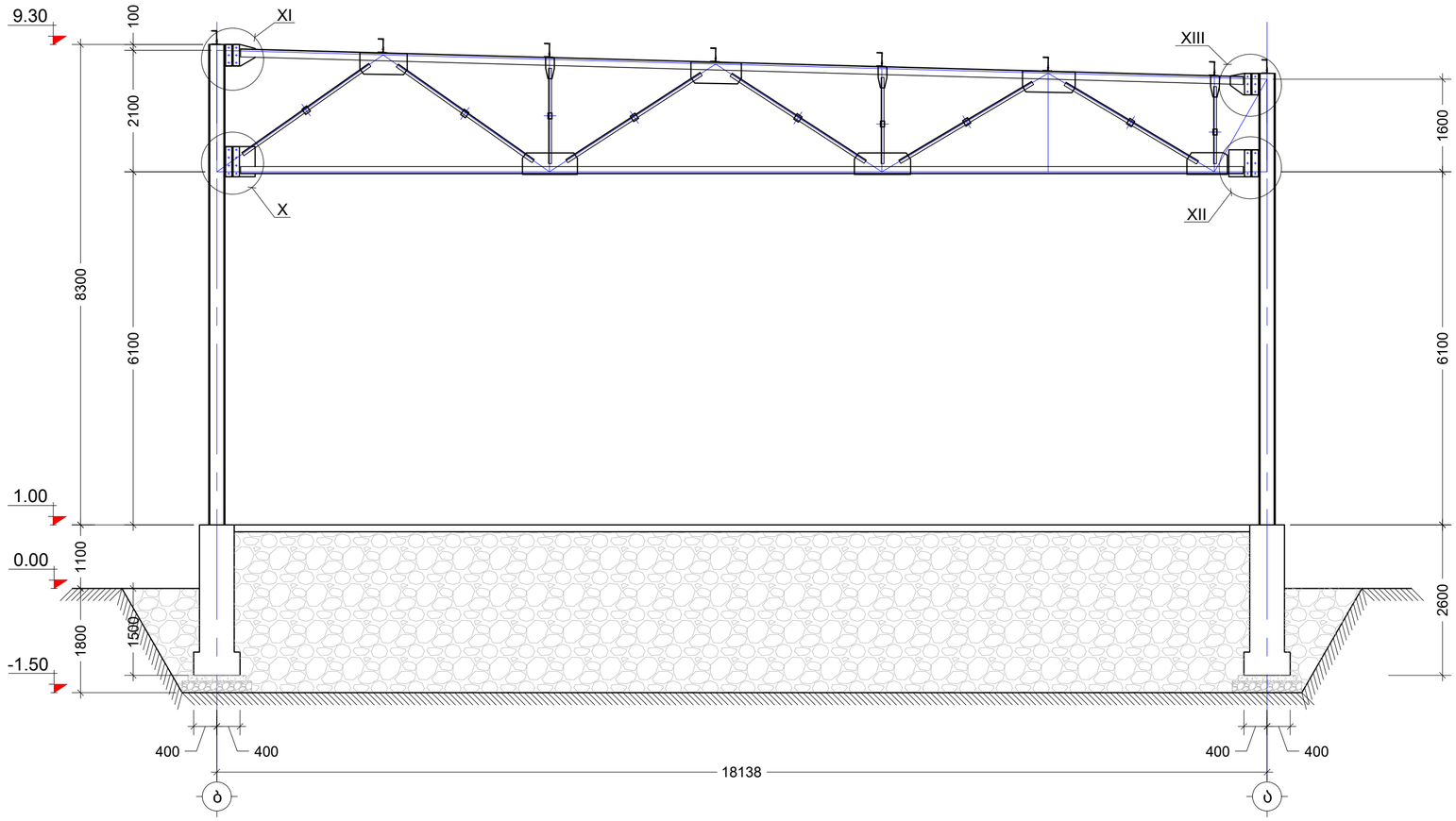

შენიშვნა:
NOTE:

No	Date	Revision	Issued by
----	----	----	----
----	----	----	----
----	----	----	----
----	----	----	----
----	----	----	----

სიტუაციური სქემა
KEY PLAN

მისამართი
ADDRESS
ქ.თბილისში, ავჭალაში
ხანძთელის ქუჩა N1

პროექტი
PROJECT
საწყობი

ნახაზი
DRWG.
ჩარჩო 4 ღერძზე

შ.პ.ს "CONSTRUCTOR"

	შესრულა: ISSUED BY:	შეამოწმა APPROVED BY:
	J.K	J.K
ფაილი FILE FERMEBI_GEGM		პროექტის №: PROJECT No 01
ფორმატი PAPER SIZE A3		მასშტაბი SCALE ----
ნახ.კოდი DRWG. No S - 118	კორექტ. REVISION ----	სტადია STATUS C.D.

20/06/2020

კვანძი - X
მ: 1:10

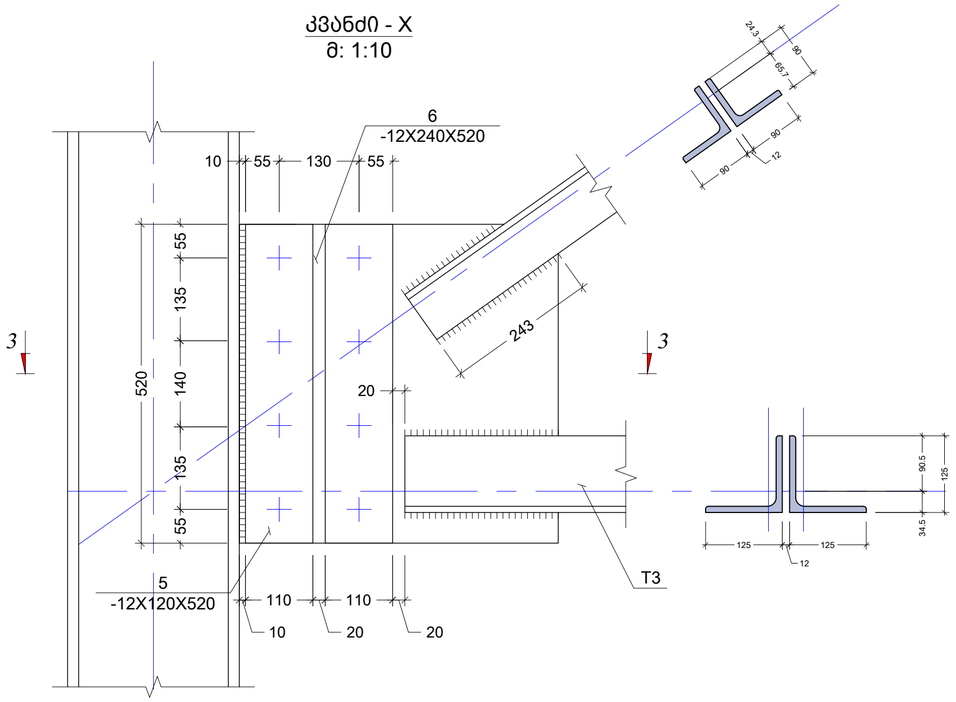

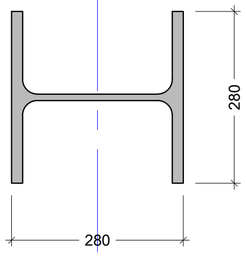

კვეთი 3 - 3
მ: 1:10

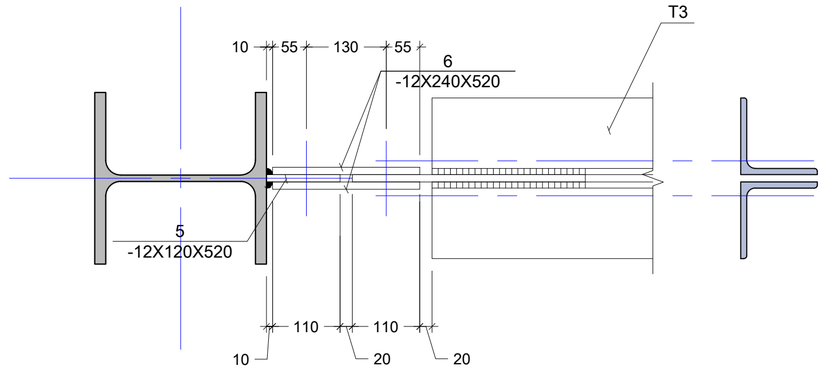

პოზ. N5
მ: 1:10

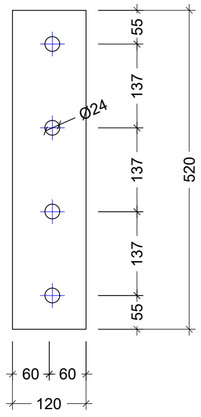

პოზ. N6
მ: 1:10

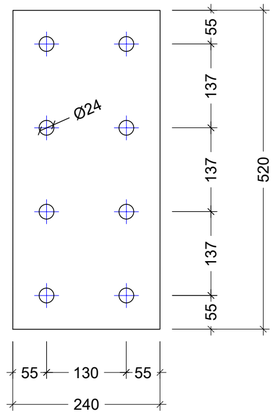

შენიშვნა:
NOTE:

No	Date	Revision	Issued by
----	----	----	----
----	----	----	----
----	----	----	----
----	----	----	----
----	----	----	----
----	----	----	----

სიტუაციური სქემა
KEY PLAN

მისამართი
ADDRESS
ქ.თბილისში, ავჭალაში
ხანძთელის ქუჩა N1

პროექტი
PROJECT
საწყობი

ნახაზი
DRWG.
ჩარჩო 4 - კვანძი X

შ.პ.ს "CONSTRUCTOR"

	შეასრულა: ISSUED BY: J.K	შეაგონება APPROVED BY: J.K
	ფაილი FILE FERMEBI_GEGM	პროექტის №: PROJECT No 01
	ფორმატი PAPER SIZE A3	მასშტაბი SCALE ----
ნახ.კოდი DRWG. No S - 119	კორექტ. REVISION ----	სტადია STATUS C.D.

20/06/2020

კვანძი - XI
მ: 1:10

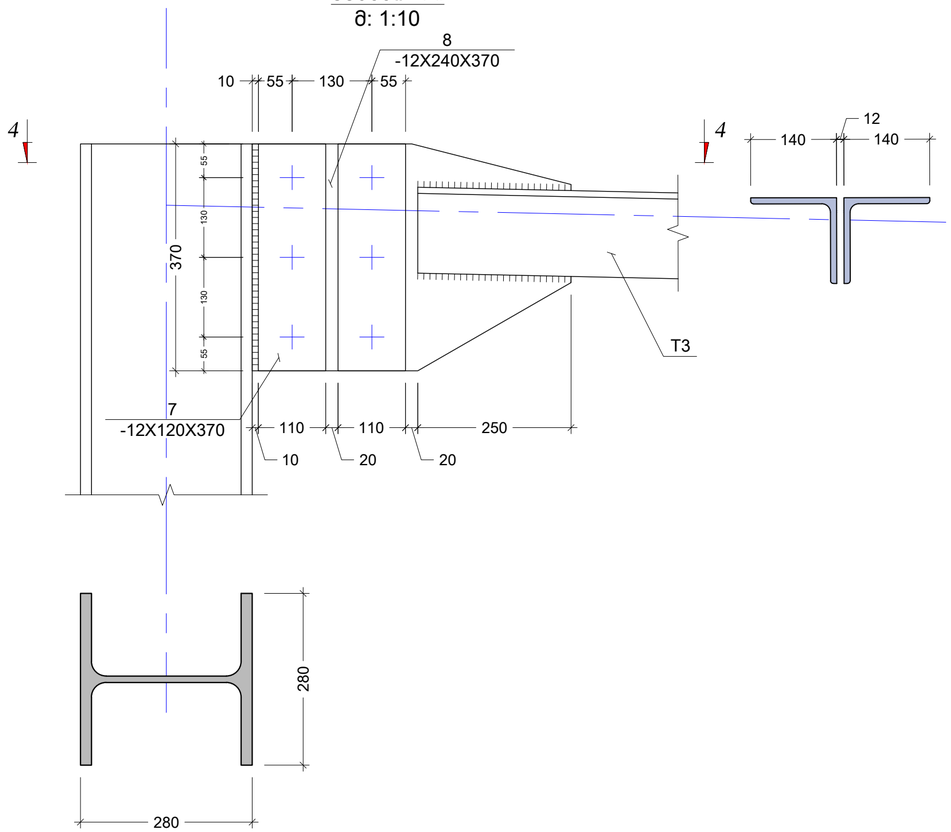

კვეთი 4 - 4
მ: 1:10

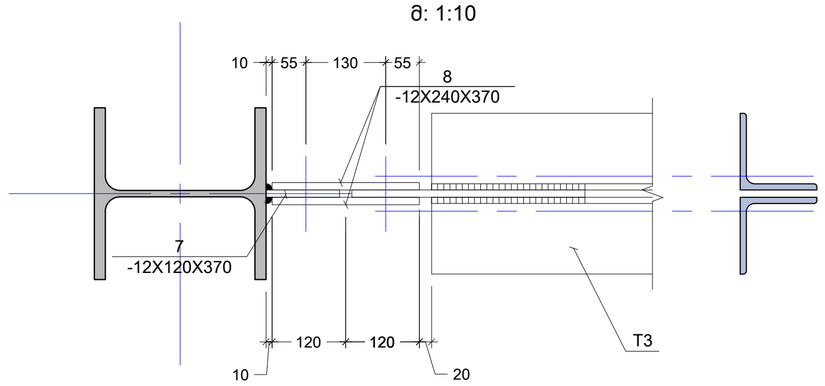

პოზ. N7
მ: 1:10

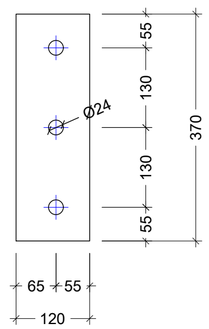

პოზ. N8
მ: 1:10

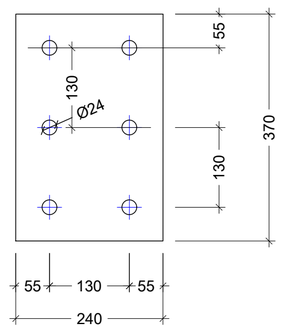

შენიშვნა:
NOTE:

----	----	----	----
----	----	----	----
----	----	----	----
----	----	----	----
----	----	----	----
No	Date	Revision	Issued by

სიტუაციური სქემა
KEY PLAN

მისამართი
ADDRESS
ქ.თბილისში, ავჭალაში ხანძთელის ქუჩა N1

პროექტი
PROJECT
საწყობი

ნახაზი
DRWG.
ჩარჩო 4 - კვანძი XI

შ.პ.ს "CONSTRUCTOR"

	შესრულა: ISSUED BY: J.K	შეამოწმა APPROVED BY: J.K
	ფაილი FILE FERMEBI_GEGM	პროექტის №: PROJECT No 01
	ფორმატი PAPER SIZE A3	მასშტაბი SCALE ----
ნახ.კოდი DRWG. No S - 221	კორექტ. REVISION ----	სტადია STATUS C.D.

20/06/2020

კვანძი - XII
მ: 1:10

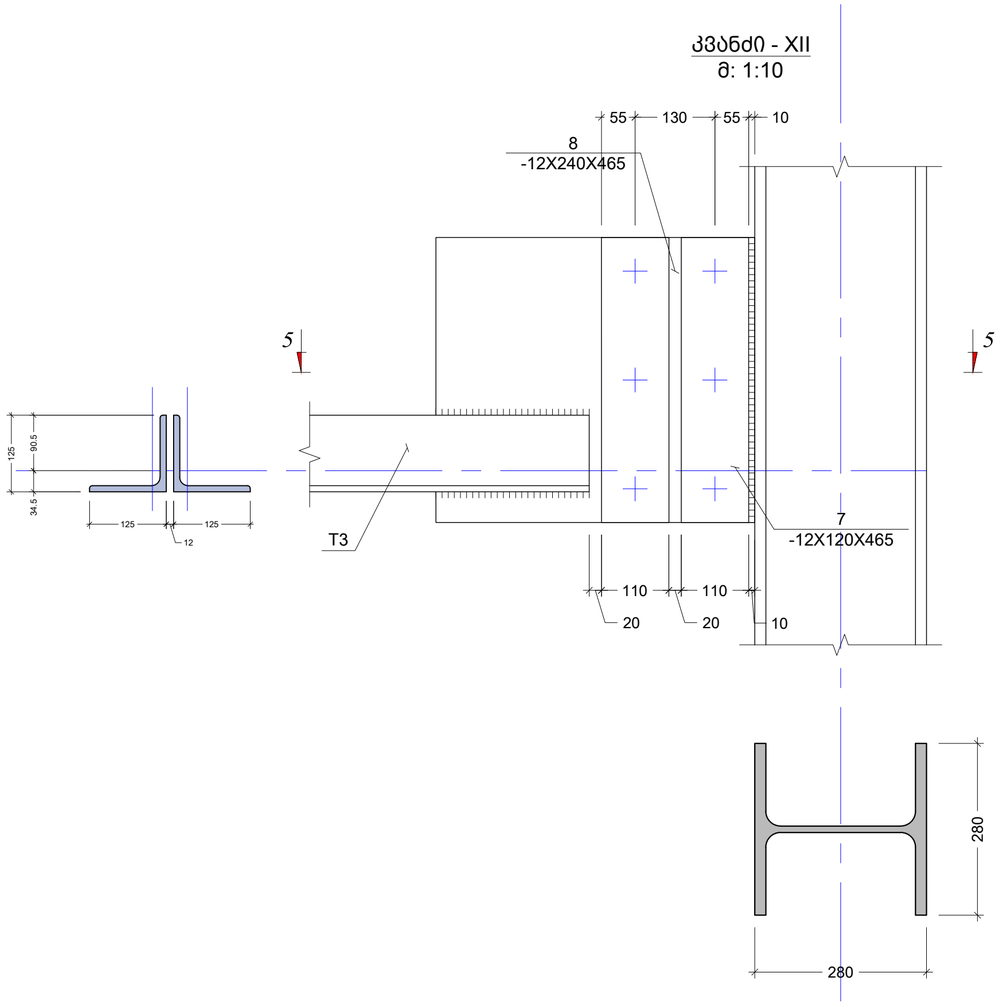

კვეთი 5 - 5
მ: 1:10

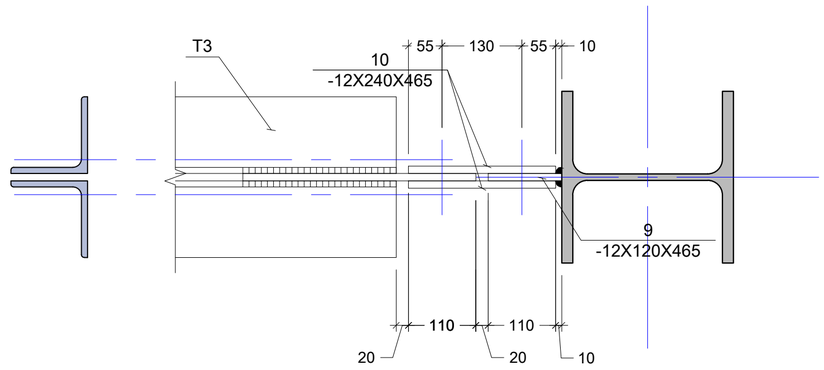

პოზ. N9
მ: 1:10

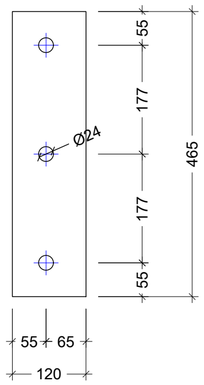

პოზ. N10
მ: 1:10

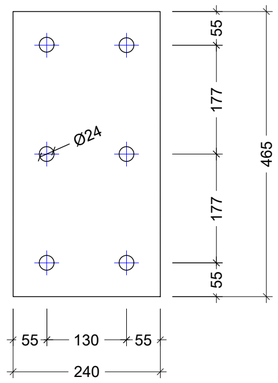

შენიშვნა:
NOTE:

----	----	----	----
----	----	----	----
----	----	----	----
----	----	----	----
----	----	----	----
No	Date	Revision	Issued by

სიტუაციური სქემა
KEY PLAN

მისამართი
ADDRESS
ქ.თბილისში, ავჭალაში ხანძთელის ქუჩა N1

პროექტი
PROJECT
საწყობი

ნახაზი
DRWG.
ჩარჩო 4 - კვანძი XII

შ.პ.ს "CONSTRUCTOR"

	შესრულა: ISSUED BY: J.K	შეამოწმა APPROVED BY: J.K
	ფაილი FILE FERMEBI_GEGM	პროექტის №: PROJECT No 01
	ფორმატი PAPER SIZE A3	მასშტაბი SCALE ----
ნახ.კოდი DRWG. No S - 222	კორექტ. REVISION ----	სტადია STATUS C.D.

20/06/2020

კვანძი - XIII
მ: 1:10

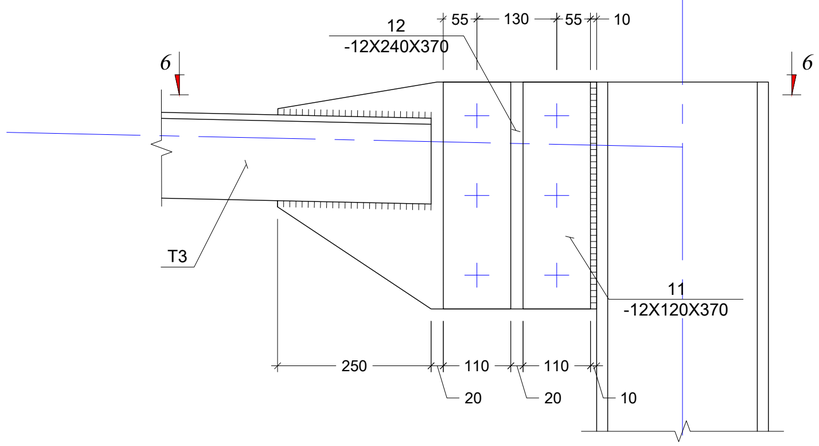

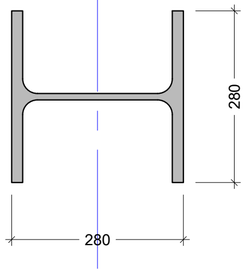

კვეთი 6 - 6
მ: 1:10

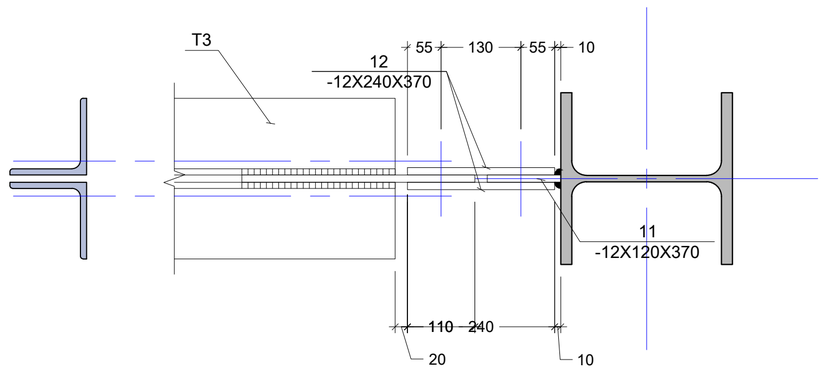

პოზ. N11
მ: 1:10

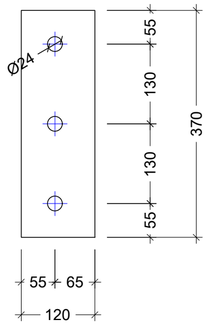

პოზ. N12
მ: 1:10

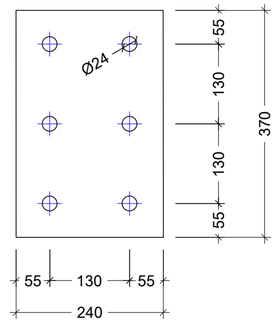

შენიშვნა:
NOTE:

No	Date	Revision	Issued by
----	----	----	----
----	----	----	----
----	----	----	----
----	----	----	----
----	----	----	----

სიტუაციური სქემა
KEY PLAN

მისამართი
ADDRESS
ქ.თბილისში, ავჭალაში
ხანძთელის ქუჩა N1

პროექტი
PROJECT
საწყობი

ნახაზი
DRWG.
ჩარჩო 4 - კვანძი XIII

შ.პ.ს "CONSTRUCTOR"

	შესრულა: ISSUED BY: J.K	შეამოწმა APPROVED BY: J.K
	ფაილი FILE FERMEBI_GEGM	პროექტის №: PROJECT No 01
	ფორმატი PAPER SIZE A3	მასშტაბი SCALE ----
ნახ.კოდი DRWG. No S - 223	კორექტ. REVISION ----	სტადია STATUS C.D.

20/06/2020

ფოლადის მასალის ამოკრეფა

კონსტრუქციის დასახელება	ელემენტის მარკირება		პოზ. #	პროფილი	სტანდარტი	სიგრძე (მმ)	ერთ ელემენტზე			მთლიანად		ფოლადის მარკა
							რაოდენობა (ც.)	სიგრძე (მ.)	წონა (კგ.)	სიგრძე (მ.)	წონა (კგ.)	
ჩარჩო 4_ის სპეციფიკაცია	ფოლადის სვეტები	2 (ც)	1	— 500 X 25	ГОСТ 19903-74	500	1	0.50	49.06	1.00	98.13	Вст3кп2
		2 (ც)	2	— 200 X 14	ГОСТ 19903-74	90	4	0.36	7.91	0.72	15.83	Вст3кп2
		2 (ც)	3	— 460 X 14	ГОСТ 19903-74	200	2	0.40	20.22	0.80	40.44	Вст3кп2
		1 (ც)	4	⌶ № 280 HEB	ГОСТ 26020-83	8300	1	8	855.73	8.30	855.73	С345
		1 (ც)	4	⌶ № 280 HEB	ГОСТ 26020-83	7800	1	8	804.18	7.80	804.18	С345
		2 (ც)	5	— 520 X 12	ГОСТ 19903-74	120	1	0.12	5.88	0.24	11.76	Вст3кп2
		2 (ც)	6	— 520 X 12	ГОСТ 19903-74	240	2	0.48	23.51	0.96	47.02	Вст3кп2
		2 (ც)	7	— 370 X 12	ГОСТ 19903-74	120	1	0.12	4.18	0.24	8.36	Вст3кп2
		2 (ც)	8	— 370 X 12	ГОСТ 19903-74	240	2	0.48	16.73	0.96	33.46	Вст3кп2
		2 (ც)	9	— 465 X 12	ГОСТ 19903-74	120	1	0.12	5.26	0.24	10.51	Вст3кп2
		2 (ც)	10	— 465 X 12	ГОСТ 19903-74	240	2	0.48	21.03	0.96	42.05	Вст3кп2
		2 (ც)	11	— 370 X 12	ГОСТ 19903-74	120	1	0.12	4.18	0.24	8.36	Вст3кп2
		2 (ც)	12	— 370 X 12	ГОСТ 19903-74	240	2	0.48	16.73	0.96	33.46	Вст3кп2

შენიშვნა:
NOTE:

No	Date	Revision	Issued by
----	----	----	----
----	----	----	----
----	----	----	----
----	----	----	----
----	----	----	----

სიტუაციური სქემა
KEY PLAN

მისამართი
ADDRESS
ქ.თბილისში, ავჭალაში
ხანძთელის ქუჩა N1

პროექტი
PROJECT
საწყობი

ნახაზი
DRWG.
ჩარჩო 4 - სპეციფიკაცია

შ.პ.ს "CONSTRUCTOR"

	შესრულა: ISSUED BY:	შეამოწმა APPROVED BY:
	J.K	J.K
	ფაილი FILE: FERMEBI_GEGM	პროექტის №: PROJECT No: 01
	ფორმატი PAPER SIZE: A3	მასშტაბი SCALE: ----
ნახ.კოდი DRWG. No: S - 224	კორექტ. REVISION: ----	სტადია STATUS: C.D.

20/06/2020

ჩარჩო "5" ღერძზე
მ. 1:75

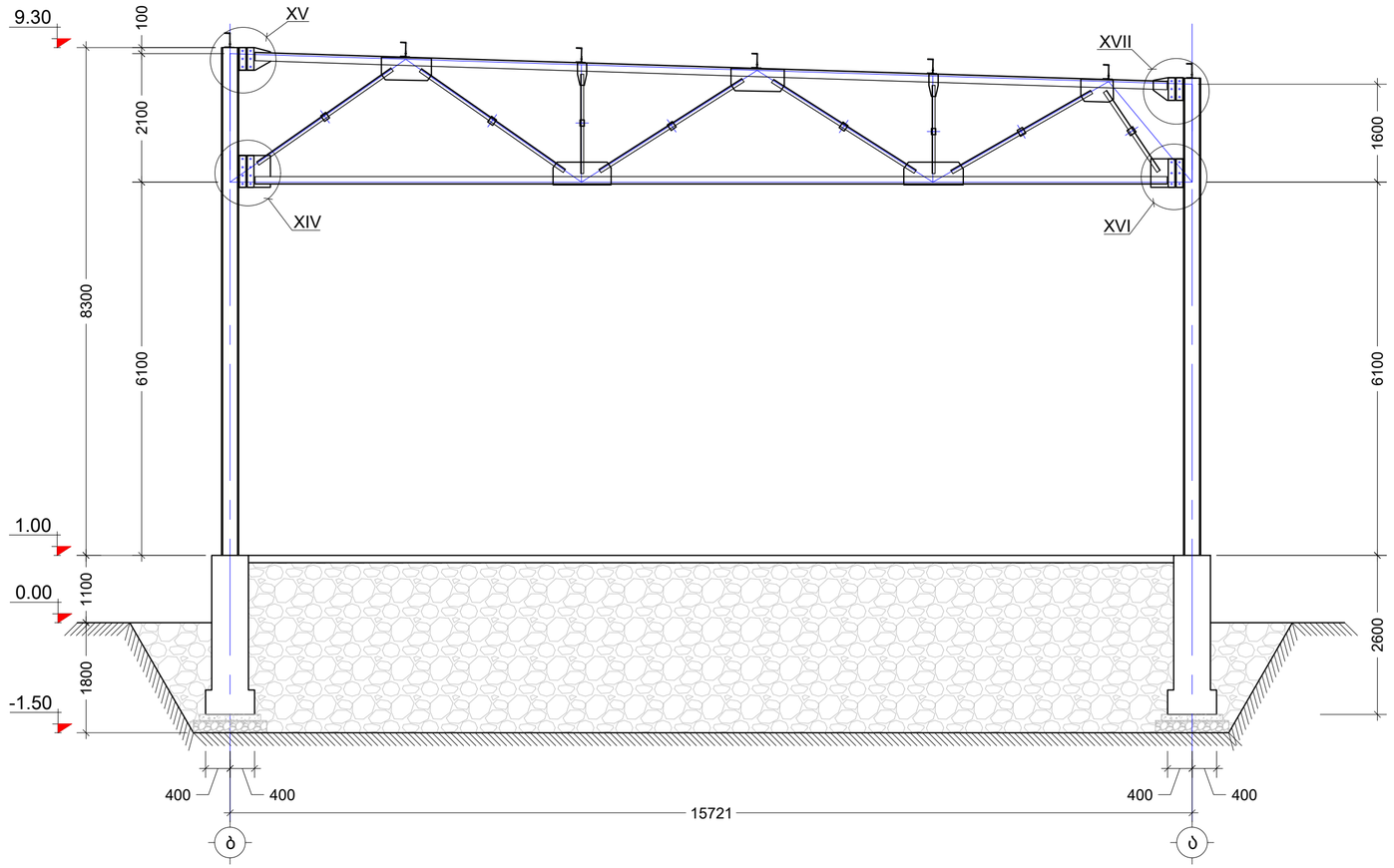

შენიშვნა:
NOTE:

No	Date	Revision	Issued by
----	----	----	----
----	----	----	----
----	----	----	----
----	----	----	----
----	----	----	----

სიტუაციური სქემა
KEY PLAN

მისამართი
ADDRESS
ქ.თბილისში, ავჭალაში
ხანძთელის ქუჩა N1

პროექტი
PROJECT
საწყობი

ნახაზი
DRWG.
ჩარჩო 5 ღერძზე

შ.პ.ს "CONSTRUCTOR"

	შესრულა: ISSUED BY: J.K	შეამოწმა APPROVED BY: J.K
	ფაილი FILE FERMEBI_GEGM	პროექტის №: PROJECT No 01
	ფორმატი PAPER SIZE A3	მასშტაბი SCALE ----
ნახ.კოდი DRWG. No S - 225	კორექტ. REVISION ----	სტადია STATUS C.D.

20/06/2020

კვანძი - XIV
მ: 1:10

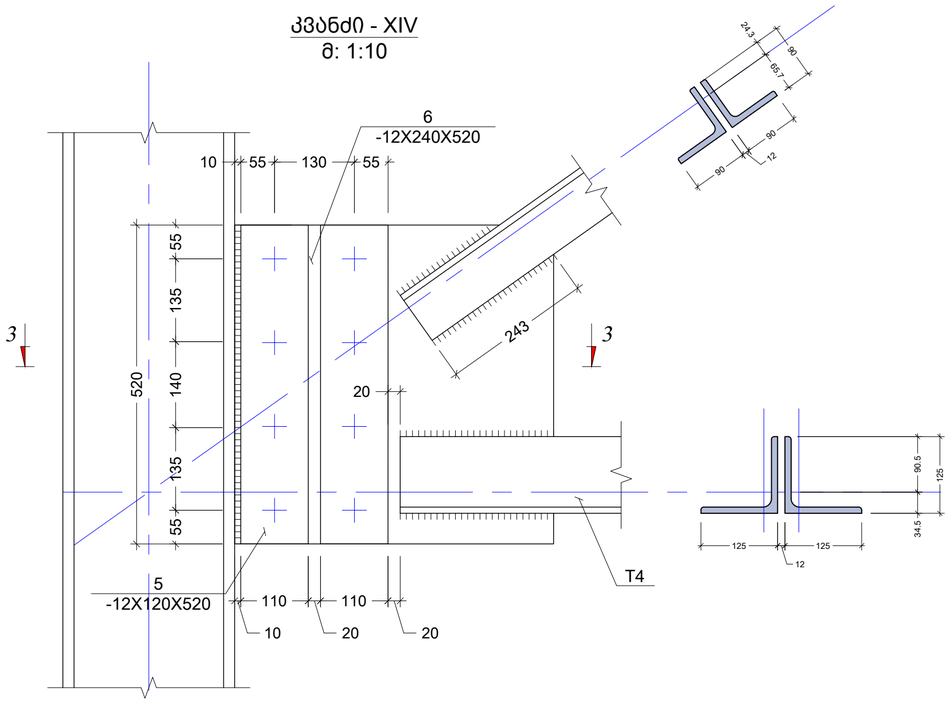

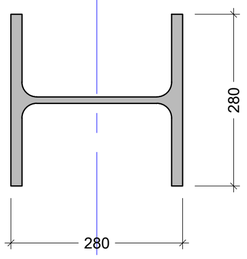

კვეთი 3 - 3
მ: 1:10

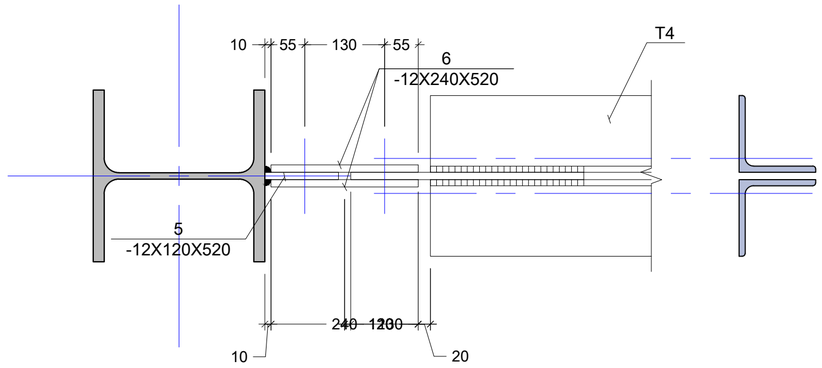

პოზ. N5
მ: 1:10

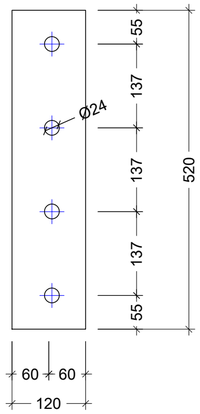

პოზ. N6
მ: 1:10

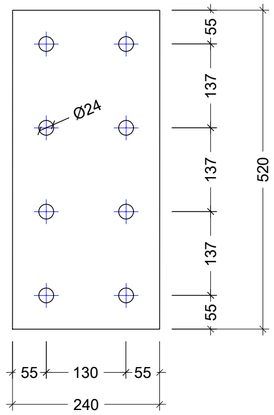

შენიშვნა:
NOTE:

----	----	----	----
----	----	----	----
----	----	----	----
----	----	----	----
----	----	----	----
----	----	----	----
No	Date	Revision	Issued by

სიტუაციური სქემა
KEY PLAN

მისამართი
ADDRESS
ქ.თბილისში, ავჭალაში
ხანძთელის ქუჩა N1

პროექტი
PROJECT
საწყობი

ნახაზი
DRWG.
ჩარჩო 5 - კვანძი XIV

შ.პ.ს "CONSTRUCTOR"

შესრულა: ISSUED BY: J.K	შეამოწმა APPROVED BY: J.K	
ფაილი FILE FERMEBI_GEGM	პროექტის №: PROJECT No 01	
ფორმატი PAPER SIZE A3	მასშტაბი SCALE ----	
ნახ.კოდი DRWG. No S - 226	კორექტ. REVISION ----	სტადია STATUS C.D.

20/06/2020

კვანძი - XV
მ: 1:10

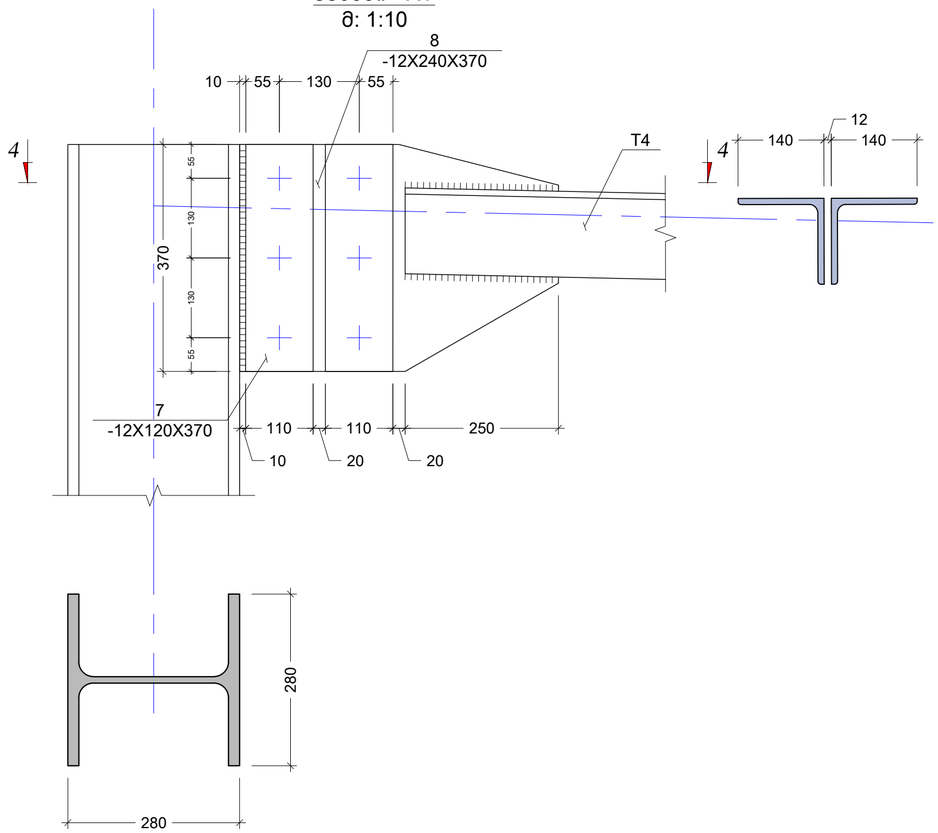

კვეთი 4 - 4
მ: 1:10

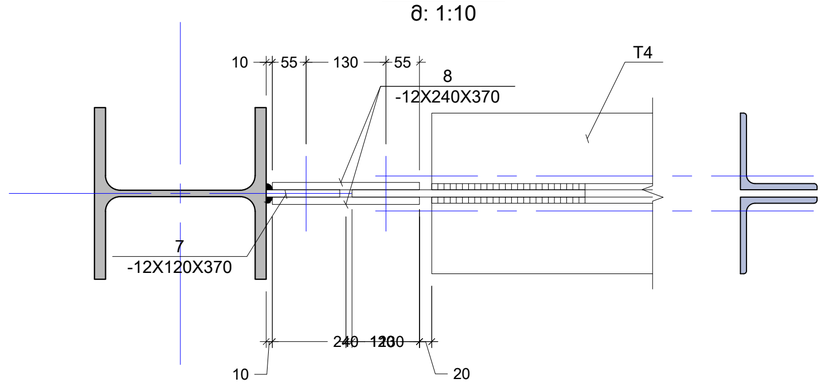

პოზ. N7
მ: 1:10

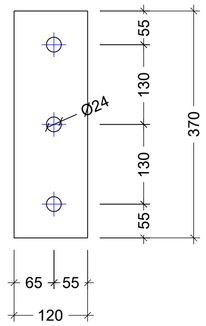

პოზ. N8
მ: 1:10

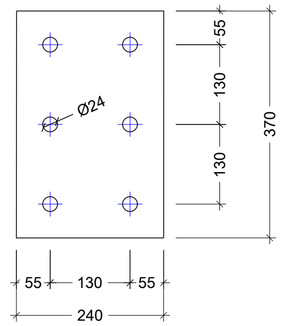

შენიშვნა:
NOTE:

----	----	----	----
----	----	----	----
----	----	----	----
----	----	----	----
----	----	----	----
No	Date	Revision	Issued by

სიტუაციური სქემა
KEY PLAN

მისამართი
ADDRESS
ქ.თბილისში, ავჭალაში
ხანძთელის ქუჩა N1

პროექტი
PROJECT
საწყობი

ნახაზი
DRWG.
ჩარჩო 5 - კვანძი XV

შ.პ.ს "CONSTRUCTOR"

	შესრულა: ISSUED BY: J.K	შეამოწმა APPROVED BY: J.K
	ფაილი FILE FERMEBI_GEGM	პროექტის №: PROJECT No 01
	ფორმატი PAPER SIZE A3	მასშტაბი SCALE ----
ნახ.კოდი DRWG. No S - 227	კორექტ. REVISION ----	სტადია STATUS C.D.

20/06/2020

კვანძი - XVI
მ: 1:10

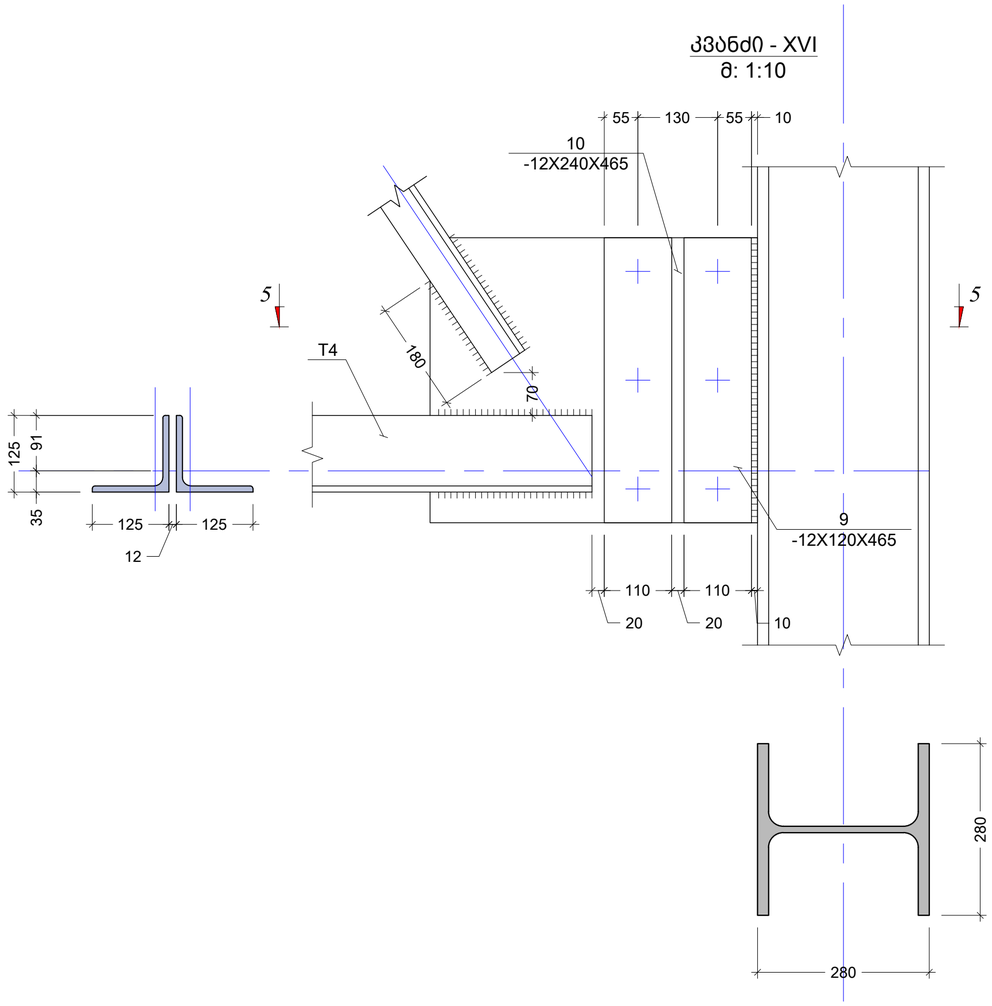

კვეთი 5 - 5
მ: 1:10

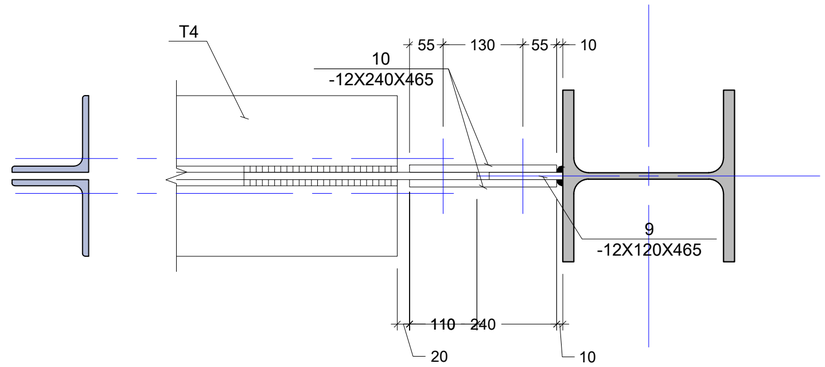

პოზ. N9
მ: 1:10

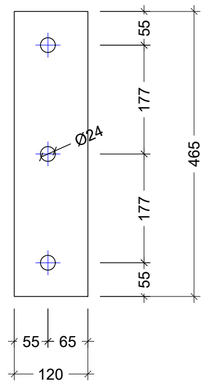

პოზ. N10
მ: 1:10

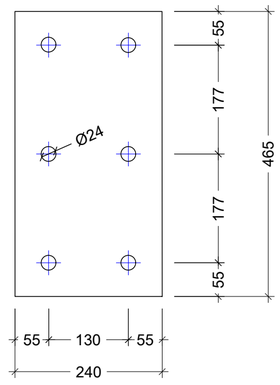

შენიშვნა:
NOTE:

No	Date	Revision	Issued by
----	----	----	----
----	----	----	----
----	----	----	----
----	----	----	----
----	----	----	----

სიტუაციური სქემა
KEY PLAN

მისამართი
ADDRESS
ქ.თბილისში, ავჭალაში
ხანძთელის ქუჩა N1

პროექტი
PROJECT
საწყობი

ნახაზი
DRWG.
ჩარჩო 5 - კვანძი XVI

შ.პ.ს "CONSTRUCTOR"

	შესრულა: ISSUED BY:	შეამოწმა APPROVED BY:
	J.K	J.K
	ფაილი FILE: FERMEBI_GEGM	პროექტის №: PROJECT No: 01
	ფორმატი PAPER SIZE: A3	მასშტაბი SCALE: ----
ნახ.კოდი DRWG. No: S - 228	კორექტ. REVISION: ----	სტადია STATUS: C.D.

20/06/2020

კვანძი - XVII
მ: 1:10

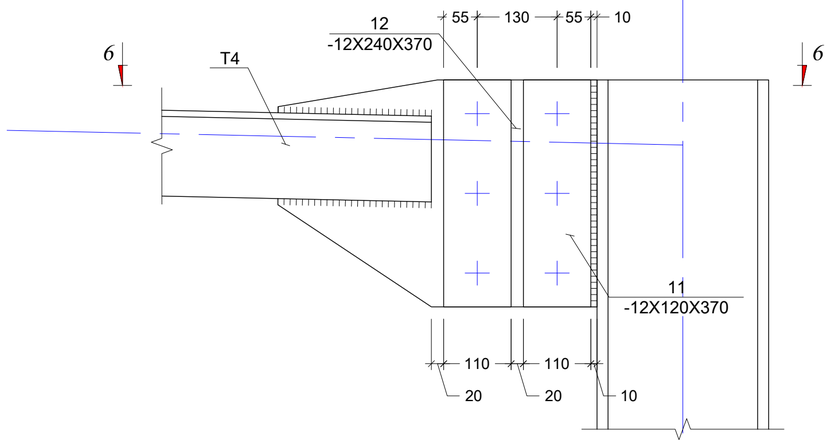

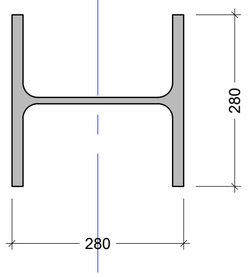

კვეთი 6 - 6
მ: 1:10

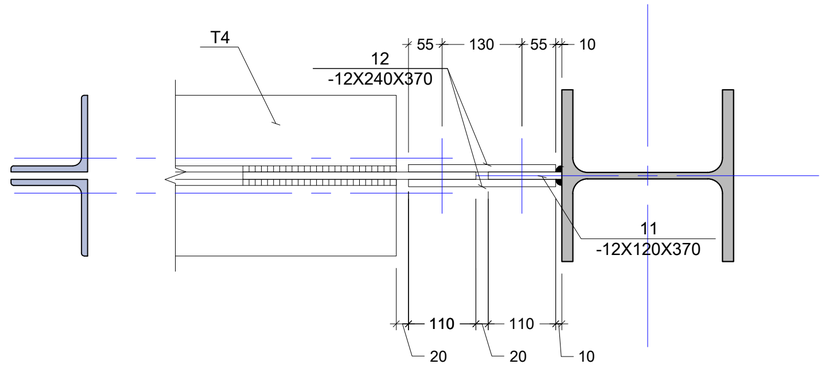

პოზ. N11
მ: 1:10

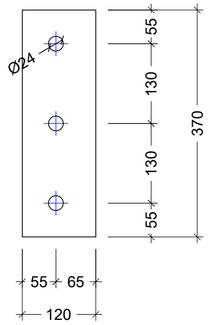

პოზ. N12
მ: 1:10

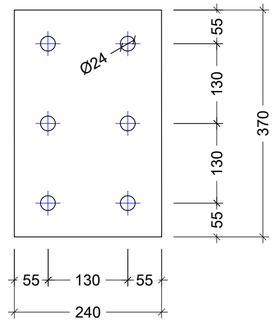

შენიშვნა:
NOTE:

No	Date	Revision	Issued by
----	----	----	----
----	----	----	----
----	----	----	----
----	----	----	----
----	----	----	----

სიტუაციური სქემა
KEY PLAN

მისამართი
ADDRESS
ქ.თბილისში, ავჭალაში
ხანძთელის ქუჩა N1

პროექტი
PROJECT
საწყობი

ნახაზი
DRWG.
ჩარჩო 5 - კვანძი XVII

შ.პ.ს "CONSTRUCTOR"

	შესრულა: ISSUED BY: J.K	შეამოწმა APPROVED BY: J.K
	ფაილი FILE FERMEBI_GEGM	პროექტის №: PROJECT No 01
	ფორმატი PAPER SIZE A3	მასშტაბი SCALE ----
ნახ.კოდი DRWG. No S - 229	კორექტ. REVISION ----	სტადია STATUS C.D.

20/06/2020

ფოლადის მასალის ამოკრეფა

კონსტრუქციის დასახელება	ელემენტის მარკირება		პოზ. #	პროფილი	სტანდარტი	სიგრძე (მმ)	ერთ ელემენტზე			მთლიანად		ფოლადის მარკა
							რაოდენობა (ც.)	სიგრძე (მ.)	წონა (კგ.)	სიგრძე (მ.)	წონა (კგ.)	
ჩარჩო 5_ის სპეციფიკაცია	ფოლადის სვეტები	2 (ც)	1	— 500 X 25	ГОСТ 19903-74	500	1	0.50	49.06	1.00	98.13	Вст3кп2
		2 (ც)	2	— 200 X 14	ГОСТ 19903-74	90	4	0.36	7.91	0.72	15.83	Вст3кп2
		2 (ც)	3	— 460 X 14	ГОСТ 19903-74	200	2	0.40	20.22	0.80	40.44	Вст3кп2
		1 (ც)	4	⌶ № 280 HEB	ГОСТ 26020-83	8300	1	8	855.73	8.30	855.73	С345
		1 (ც)	4	⌶ № 280 HEB	ГОСТ 26020-83	7800	1	8	804.18	7.80	804.18	С345
		2 (ც)	5	— 520 X 12	ГОСТ 19903-74	120	1	0.12	5.88	0.24	11.76	Вст3кп2
		2 (ც)	6	— 520 X 12	ГОСТ 19903-74	240	2	0.48	23.51	0.96	47.02	Вст3кп2
		2 (ც)	7	— 370 X 12	ГОСТ 19903-74	120	1	0.12	4.18	0.24	8.36	Вст3кп2
		2 (ც)	8	— 370 X 12	ГОСТ 19903-74	240	2	0.48	16.73	0.96	33.46	Вст3кп2
		2 (ც)	9	— 465 X 12	ГОСТ 19903-74	120	1	0.12	5.26	0.24	10.51	Вст3кп2
		2 (ც)	10	— 465 X 12	ГОСТ 19903-74	240	2	0.48	21.03	0.96	42.05	Вст3кп2
		2 (ც)	11	— 370 X 12	ГОСТ 19903-74	120	1	0.12	4.18	0.24	8.36	Вст3кп2
		2 (ც)	12	— 370 X 12	ГОСТ 19903-74	240	2	0.48	16.73	0.96	33.46	Вст3кп2

შენიშვნა:
NOTE:

No	Date	Revision	Issued by
----	----	----	----
----	----	----	----
----	----	----	----
----	----	----	----
----	----	----	----
----	----	----	----

სიტუაციური სქემა
KEY PLAN

მისამართი
ADDRESS
ქ.თბილისში, ავჭალაში
ხანძთელის ქუჩა N1

პროექტი
PROJECT
საწყობი

ნახაზი
DRWG.
ჩარჩო 5 - სპეციფიკაცია

შ.პ.ს "CONSTRUCTOR"

	შესრულა: ISSUED BY: J.K	შეამოწმა APPROVED BY: J.K
	ფაილი FILE FERMEBI_GEGM	პროექტის №: PROJECT No 01
	ფორმატი PAPER SIZE A3	მასშტაბი SCALE ----
ნახ.კოდი DRWG. No S - 230	კორექტ. REVISION ----	სტადია STATUS C.D.

20/06/2020

ჩარჩო "6" ღერძზე
მ. 1:75

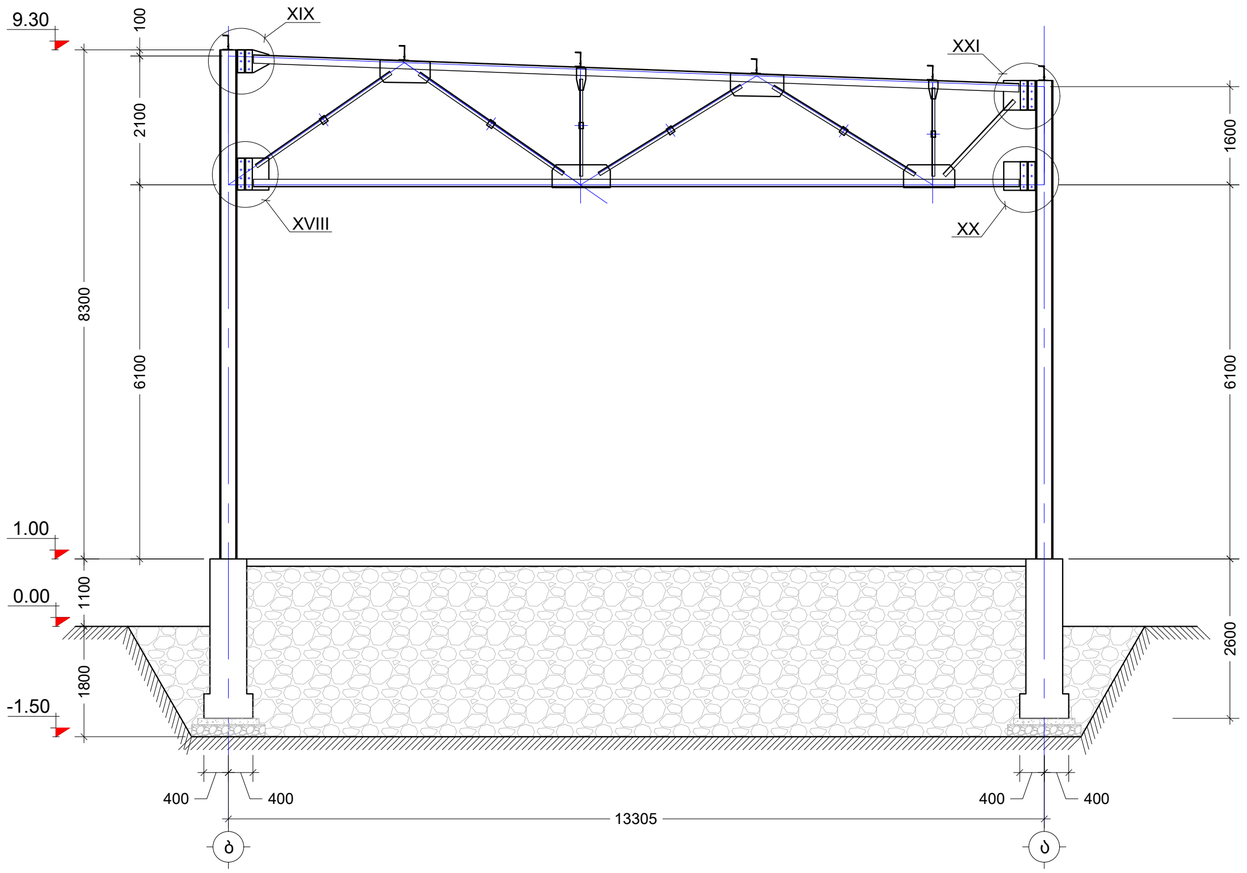

შენიშვნა:
NOTE:

----	----	----	----
----	----	----	----
----	----	----	----
----	----	----	----
----	----	----	----
No	Date	Revision	Issued by

სიტუაციური სქემა
KEY PLAN

მისამართი
ADDRESS
ქ.თბილისში, ავჭალაში
ხანძთელის ქუჩა N1

პროექტი
PROJECT
საწყობი

ნახაზი
DRWG.
ჩარჩო 6 ღერძის გასწვრივ

შ.პ.ს "CONSTRUCTOR"

	შესრულა: ISSUED BY: J.K	შეამოწმა APPROVED BY: J.K
	ფაილი FILE FERMEBI_GEGM	პროექტის №: PROJECT No 01
	ფორმატი PAPER SIZE A3	მასშტაბი SCALE ----
ნახ.კოდი DRWG. No S - 231	კორექტ. REVISION ----	სტადია STATUS C.D.

20/06/2020

კვანძი - XVIII
მ: 1:10

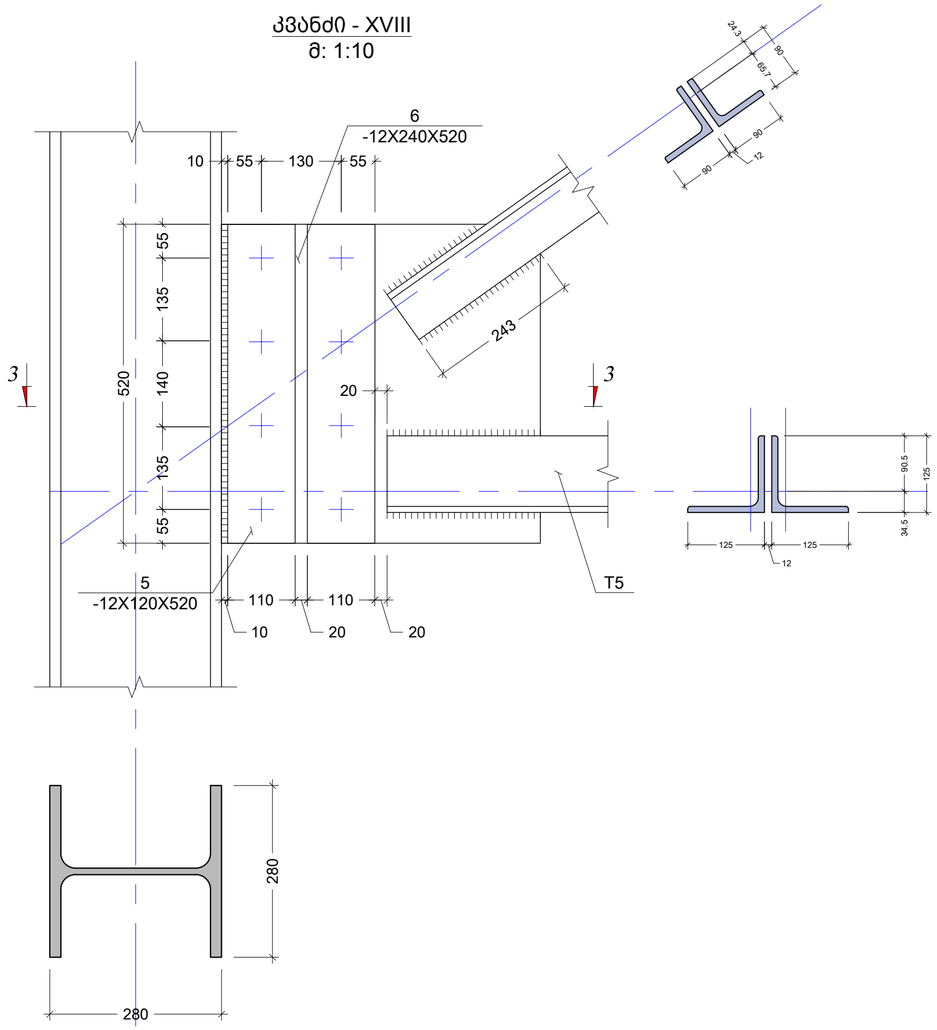

კვეთი 3 - 3
მ: 1:10

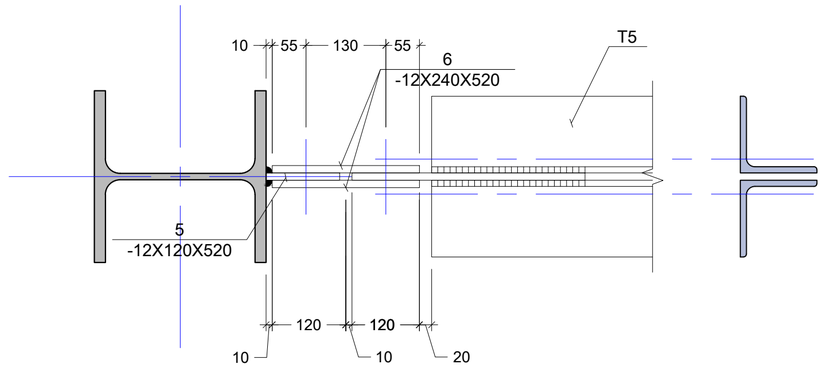

პოზ. N7
მ: 1:10

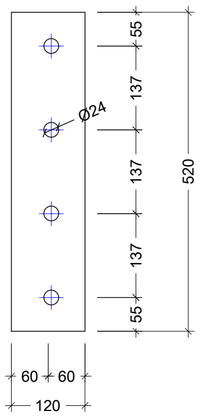

პოზ. N6
მ: 1:10

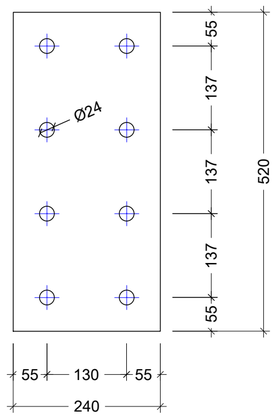

შენიშვნა:
NOTE:

----	----	----	----
----	----	----	----
----	----	----	----
----	----	----	----
----	----	----	----
----	----	----	----
No	Date	Revision	Issued by

სიტუაციური სქემა
KEY PLAN

მისამართი
ADDRESS
ქ.თბილისში, ავჭალაში
ხანძთელის ქუჩა N1

პროექტი
PROJECT
საწყობი

ნახაზი
DRWG.
ჩარჩო 6 - კვანძი XVIII

შ.პ.ს "CONSTRUCTOR"

	შესრულა: ISSUED BY: J.K	შეამოწმა APPROVED BY: J.K
	ფაილი FILE FERMEBI_GEGM	პროექტის №: PROJECT No 01
	ფორმატი PAPER SIZE A3	მასშტაბი SCALE ----
ნახ.კოდი DRWG. No S - 232	კორექტ. REVISION ----	სტადია STATUS C.D.

20/06/2020

კვანძი - XIX
მ: 1:10

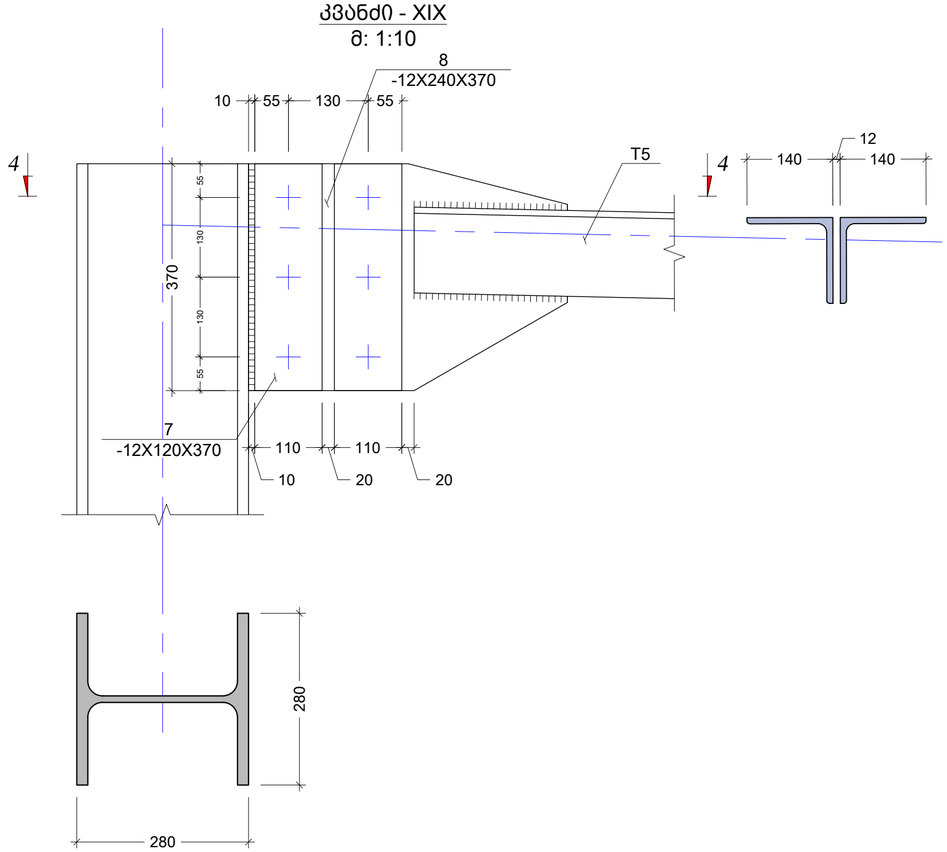

კვეთი 4 - 4
მ: 1:10

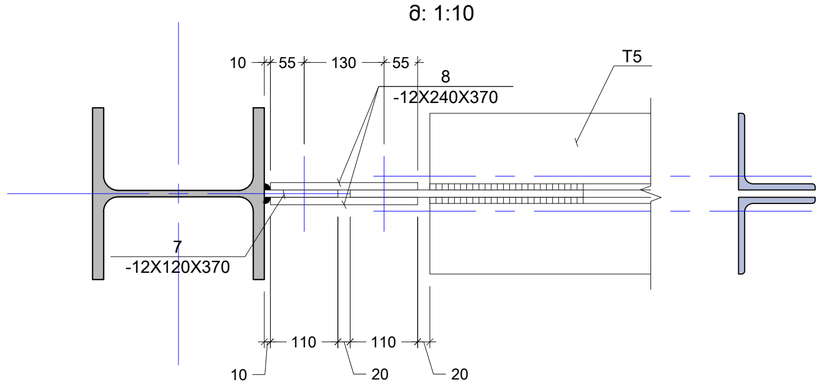

პოზ. N7
მ: 1:10

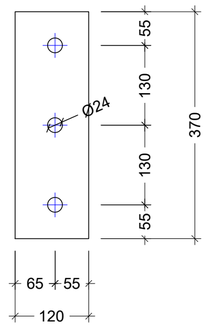

პოზ. N8
მ: 1:10

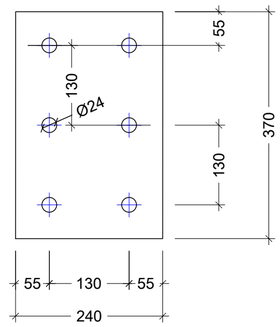

შენიშვნა:
NOTE:

----	----	----	----
----	----	----	----
----	----	----	----
----	----	----	----
----	----	----	----
No	Date	Revision	Issued by

სიტუაციური სქემა
KEY PLAN

მისამართი
ADDRESS
ქ.თბილისში, ავჭალაში
ხანძთელის ქუჩა N1

პროექტი
PROJECT
საწყობი

ნახაზი
DRWG.
ჩარჩო 6 - კვანძი XIX

შ.პ.ს "CONSTRUCTOR"

	შესრულა: ISSUED BY: J.K	შეამოწმა APPROVED BY: J.K
	ფაილი FILE FERMEBI_GEGM	პროექტის №: PROJECT No 01
	ფორმატი PAPER SIZE A3	მასშტაბი SCALE ----
ნახ.კოდი DRWG. No S - 233	კორექტ. REVISION ----	სტადია STATUS C.D.

20/06/2020

კვანძი - XX
მ: 1:10

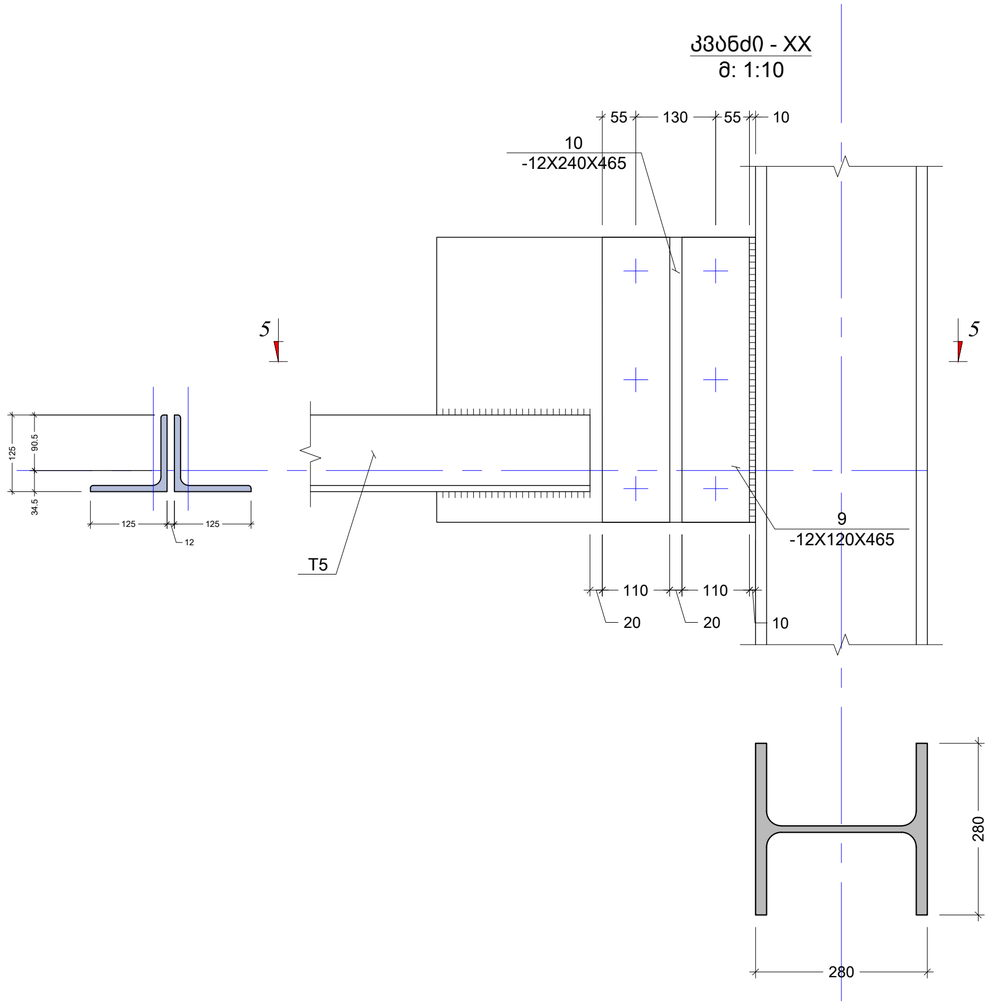

კვეთი 5 - 5
მ: 1:10

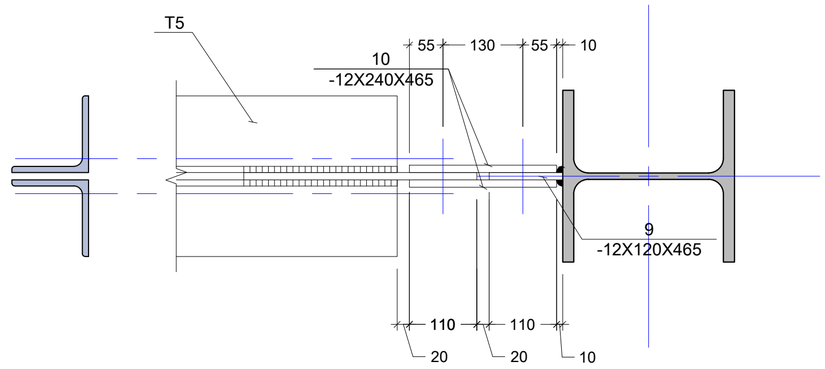

პოზ. N9
მ: 1:10

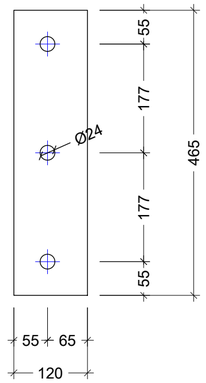

პოზ. N10
მ: 1:10

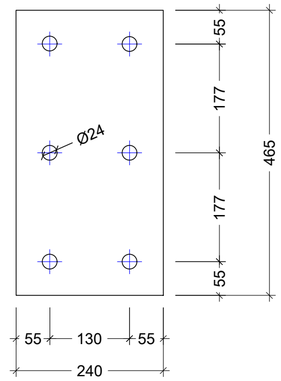

შენიშვნა:
NOTE:

----	----	----	----
----	----	----	----
----	----	----	----
----	----	----	----
----	----	----	----
No	Date	Revision	Issued by

სიტუაციური სქემა
KEY PLAN

მისამართი
ADDRESS
ქ.თბილისში, ავჭალაში
ხანძთელის ქუჩა N1

პროექტი
PROJECT
საწყობი

ნახაზი
DRWG.
ჩარჩო 6 - კვანძი XX

შ.პ.ს "CONSTRUCTOR"

	შეასრულა: ISSUED BY: J.K	შეამოწმა APPROVED BY: J.K
	ფაილი FILE FERMEBI_GEGM	პროექტის №: PROJECT No 01
	ფორმატი PAPER SIZE A3	მასშტაბი SCALE ----
ნახ.კოდი DRWG. No S - 234	კორექტ. REVISION ----	სტადია STATUS C.D.

20/06/2020

კვანძი - XXI
მ: 1:10

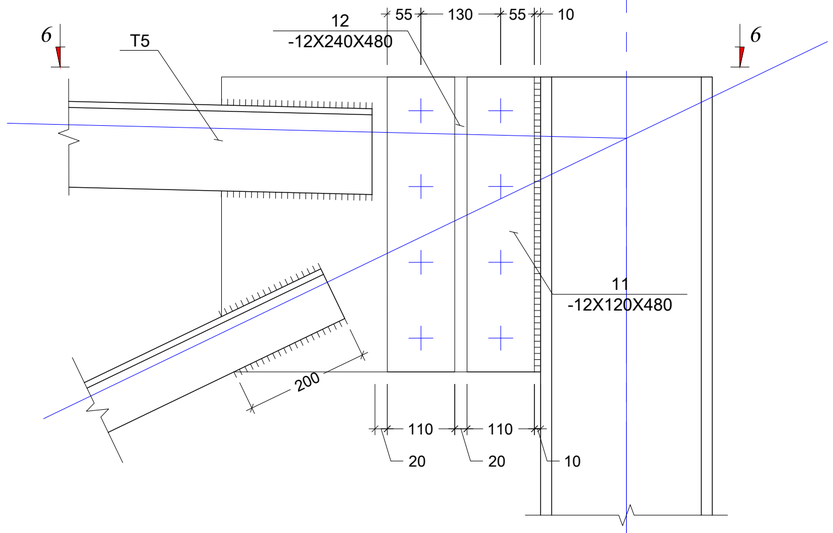

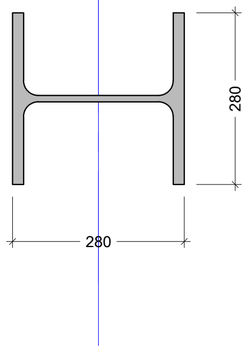

კვეთი 6 - 6
მ: 1:10

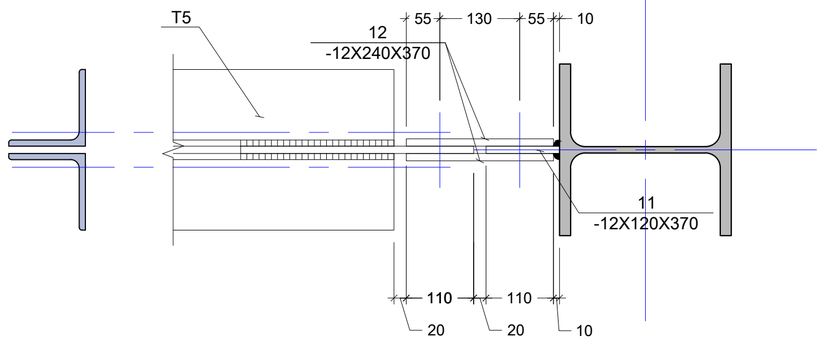

პოზ. N11
მ: 1:10

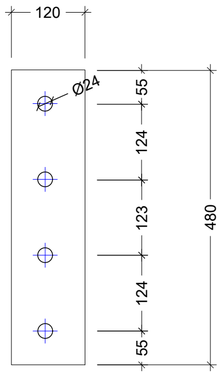

პოზ. N12
მ: 1:10

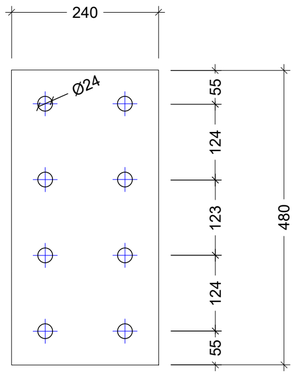

შენიშვნა:
NOTE:

----	----	----	----
----	----	----	----
----	----	----	----
----	----	----	----
----	----	----	----
No	Date	Revision	Issued by

სიტუაციური სქემა
KEY PLAN

მისამართი
ADDRESS
ქ.თბილისში, ავჭალაში
ხანძთელის ქუჩა N1

პროექტი
PROJECT
საწყობი

ნახაზი
DRWG.
ჩარჩო 6 - კვანძი XXI

შ.პ.ს "CONSTRUCTOR"

	შესრულა: ISSUED BY: J.K	შეამოწმა APPROVED BY: J.K
	ფაილი FILE FERMEBI_GEGM	პროექტის №: PROJECT No 01
	ფორმატი PAPER SIZE A3	მასშტაბი SCALE ----
ნახ.კოდი DRWG. No S - 235	კორექტ. REVISION ----	სტადია STATUS C.D.

20/06/2020

ფოლადის მასალის ამოკრეფა

კონსტრუქციის დასახელება	ელემენტის მარკირება		პოზ. #	პროფილი	სტანდარტი	სიგრძე (მმ)	ერთ ელემენტზე			მთლიანად		ფოლადის მარკა
							რაოდენობა (ც.)	სიგრძე (მ.)	წონა (კგ.)	სიგრძე (მ.)	წონა (კგ.)	
ჩარჩო 6_ის სპეციფიკაცია	ფოლადის სვეტები	2 (ც)	1	— 500 X 25	ГОСТ 19903-74	500	1	0.50	49.06	1.00	98.13	Вст3кп2
		2 (ც)	2	— 200 X 14	ГОСТ 19903-74	90	4	0.36	7.91	0.72	15.83	Вст3кп2
		2 (ც)	3	— 460 X 14	ГОСТ 19903-74	200	2	0.40	20.22	0.80	40.44	Вст3кп2
		1 (ც)	4	№ 280 НЕВ	ГОСТ 26020-83	8300	1	8	855.73	8.30	855.73	С345
		1 (ც)	4	№ 280 НЕВ	ГОСТ 26020-83	7800	1	8	804.18	7.80	804.18	С345
		2 (ც)	5	— 520 X 12	ГОСТ 19903-74	120	1	0.12	5.88	0.24	11.76	Вст3кп2
		2 (ც)	6	— 520 X 12	ГОСТ 19903-74	240	2	0.48	23.51	0.96	47.02	Вст3кп2
		2 (ც)	7	— 370 X 12	ГОСТ 19903-74	120	1	0.12	4.18	0.24	8.36	Вст3кп2
		2 (ც)	8	— 370 X 12	ГОСТ 19903-74	240	2	0.48	16.73	0.96	33.46	Вст3кп2
		2 (ც)	9	— 465 X 12	ГОСТ 19903-74	120	1	0.12	5.26	0.24	10.51	Вст3кп2
		2 (ც)	10	— 465 X 12	ГОСТ 19903-74	240	2	0.48	21.03	0.96	42.05	Вст3кп2
		2 (ც)	11	— 370 X 12	ГОСТ 19903-74	120	1	0.12	4.18	0.24	8.36	Вст3кп2
		2 (ც)	12	— 370 X 12	ГОСТ 19903-74	240	2	0.48	16.73	0.96	33.46	Вст3кп2

შენიშვნა:
NOTE:

No	Date	Revision	Issued by
----	----	----	----
----	----	----	----
----	----	----	----
----	----	----	----
----	----	----	----
----	----	----	----

სიტუაციური სქემა
KEY PLAN

მისამართი
ADDRESS
ქ.თბილისში, ავჭალაში ხანძთელის ქუჩა N1

პროექტი
PROJECT
საწყობი

ნახაზი
DRWG.
ჩარჩო 6 - სპეციფიკაცია

შ.პ.ს "CONSTRUCTOR"

	შეასრულა: ISSUED BY:	შეამოწმა APPROVED BY:
	J.K	J.K
	ფაილი FILE: FERMEBI_GEGM	პროექტის №: PROJECT No: 01
	ფორმატი PAPER SIZE: A3	მასშტაბი SCALE: ----
ნახ.კოდი DRWG. No: S - 236	კორექტ. REVISION: ----	სტადია STATUS: C.D.

20/06/2020

ლითონის წამწე ST.T-1; 2; 3; 4; 5_ის და კავშირების სამონტაჟო სქემა წამწის ქვედა სარტყლის დონეზე

მ. 1:100

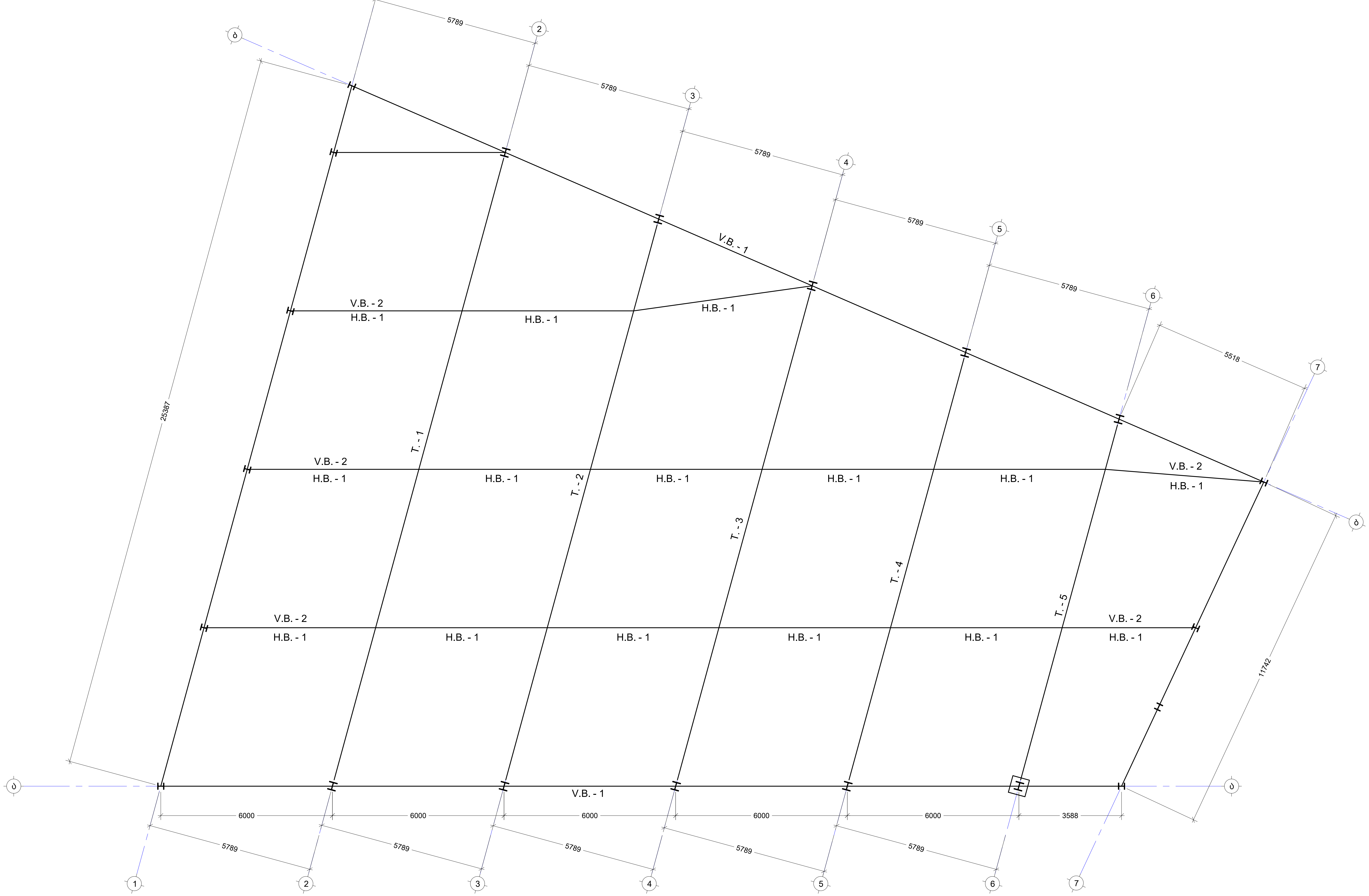

შენიშვნა:
NOTE:

No	Date	Revision	Issued by
----	----	----	----
----	----	----	----
----	----	----	----
----	----	----	----
----	----	----	----

სიტუაციური სქემა
KEY PLAN

მისამართი ADDRESS	ქ.თბილისში, ავჭალაში ხანძთელის ქუჩა N1
პროექტი PROJECT	საწყობი
ნახაზი DRWG.	ლითონის წამწე ST.T-1 2 3 4 5_ის და კავშირების სამონტაჟო სქემა

შ.პ.ს "CONSTRUCTOR"

შეასრულა: ISSUED BY: J.K	შეამოწმა APPROVED BY: J.K
ფაილი FILE FERMEBI_GEGM	პროექტის №: PROJECT No 01
ფორმატი PAPER SIZE A2	მასშტაბი SCALE ----
ნახ.კოდი DRWG. No S - 201	კორექტ. REVISION ----
სტადია STATUS C.D.	

20/06/2020

ფოლადის გრძივებისა და კავშირების სამონტაჟო სქემა წამწის ზედა სარტყლის დონეზე

მ. 1:100

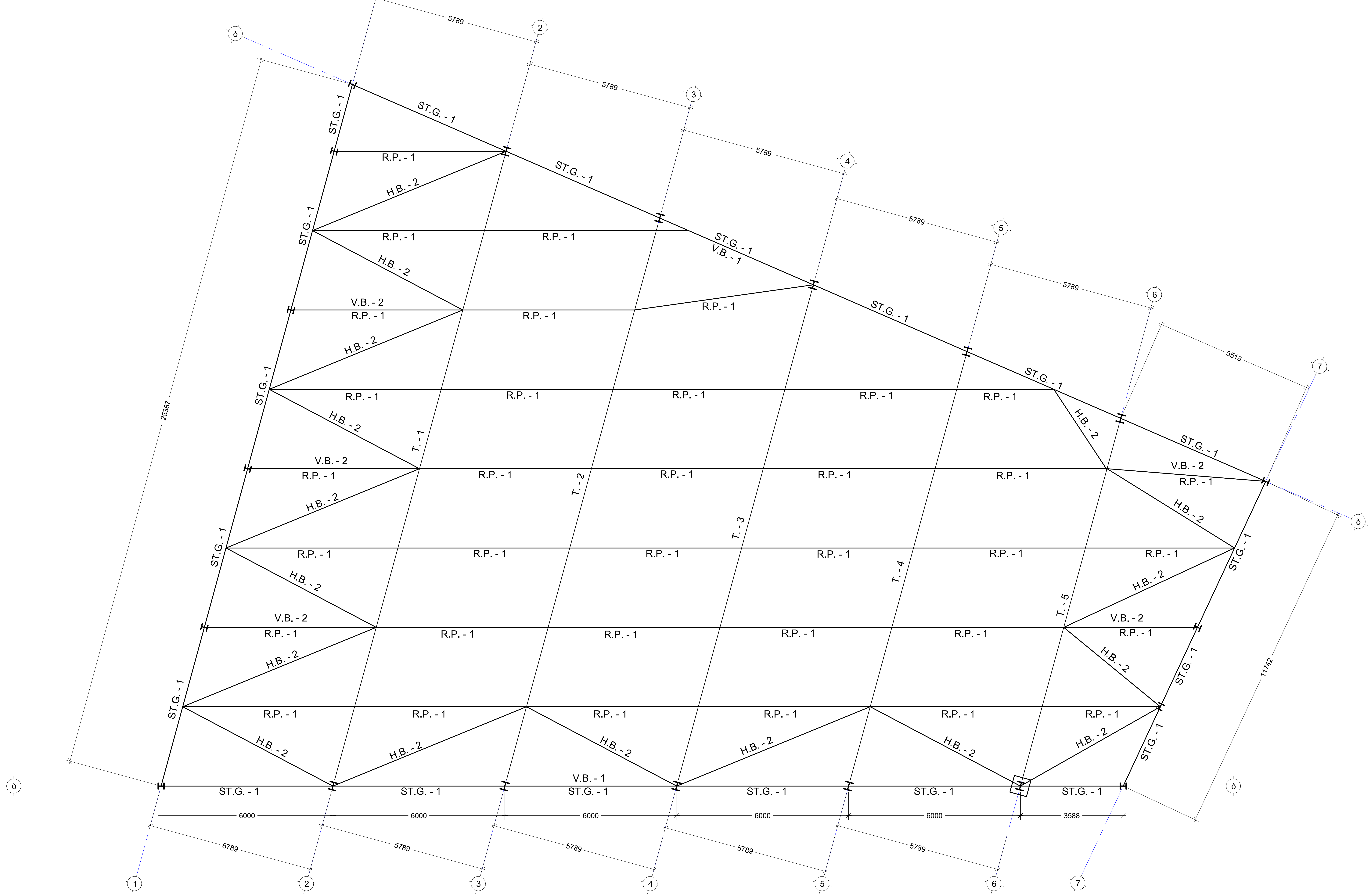

შენიშვნა:
NOTE:

No	Date	Revision	Issued by
----	----	----	----
----	----	----	----
----	----	----	----
----	----	----	----
----	----	----	----

სიტუაციური სქემა
KEY PLAN

მისამართი
ADDRESS
ქ.თბილისში, ავჭალაში ხანძთელის ქუჩა N1

პროექტი
PROJECT
საწყობი

ნახაზი
DRWG.
ფოლადის გრძივებისა და კავშირების სამონტაჟო სქემა წამწის ზედა სა

შ.პ.ს "CONSTRUCTOR"

შეასრულა: ISSUED BY: J.K	შეამოწმა APPROVED BY: J.K
ფაილი FILE FERMEBI_GEGM	პროექტის №: PROJECT No 01
ფორმატი PAPER SIZE A2	მასშტაბი SCALE ----

ნახ.კოდი DRWG. No	კორექტ. REVISION	სტადია STATUS
S - 202	----	C.D.

20/06/2020

ლითონის წამწე T. - 1 გეომეტრიული სქემა
მ. 1:75

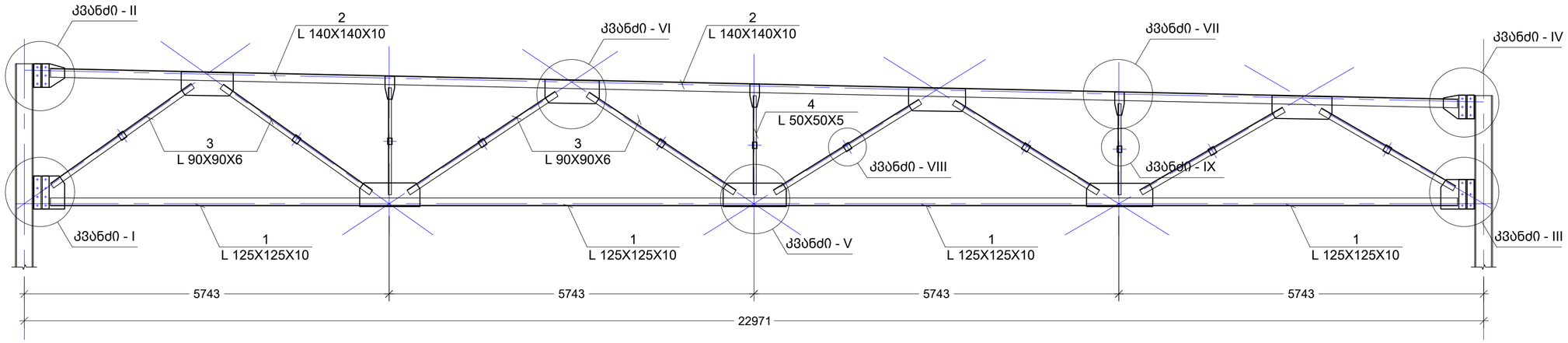

ლითონის წამწე T. - 1 საანგარიშო სქემა
მ. 1:75

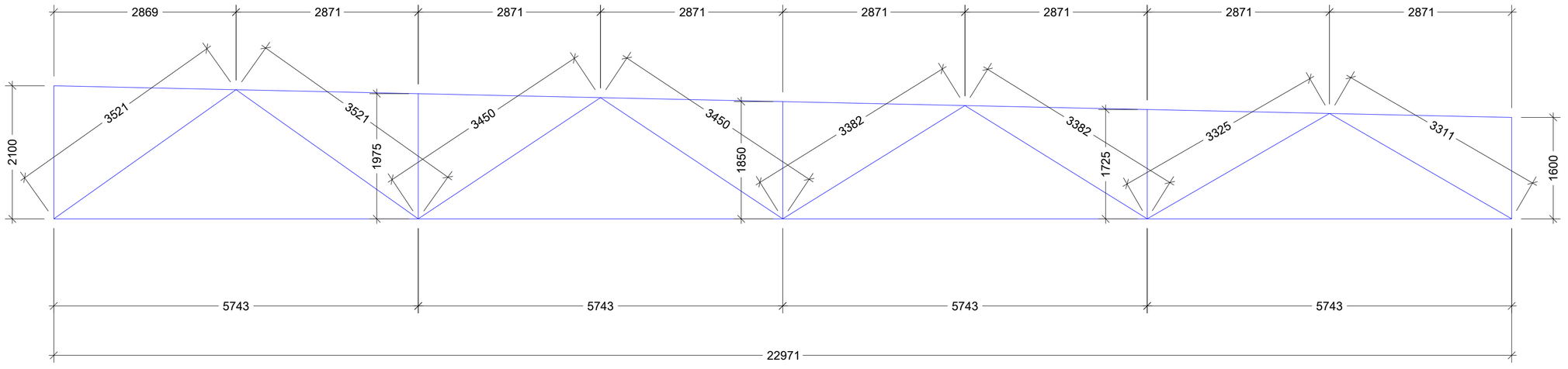

შენიშვნა:
NOTE:

No	Date	Revision	Issued by
----	----	----	----
----	----	----	----
----	----	----	----
----	----	----	----
----	----	----	----

სიტუაციური სქემა
KEY PLAN

მისამართი
ADDRESS
ქ.თბილისში, ავჭალაში
ხანძთელის ქუჩა N1

პროექტი
PROJECT
საწყობი

ნახაზი
DRWG.
ლითონის წამწე T.- 1

შ.პ.ს "CONSTRUCTOR"

შეასრულა: ISSUED BY: J.K	შეამოწმა APPROVED BY: J.K
ფაილი FILE T_FERM	პროექტის №: PROJECT No 01
ფორმატი PAPER SIZE A3	მასშტაბი SCALE ----
ნახ.კოდი DRWG. No S-203	კორექტ. REVISION ----
	სტადია STATUS C.D.

20/06/2020

კვანძი - I
მ: 1:10

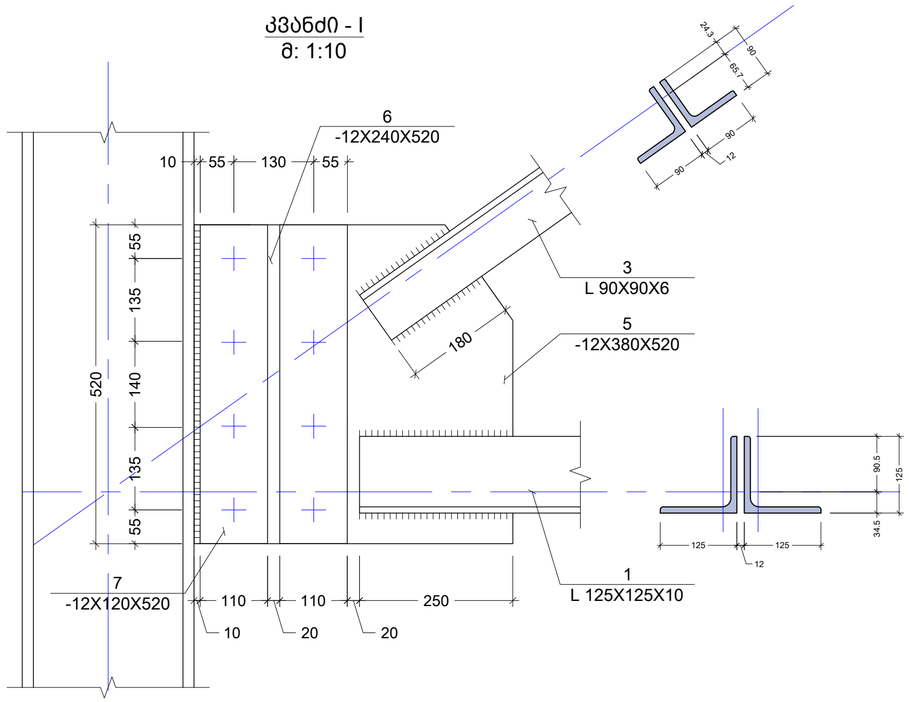

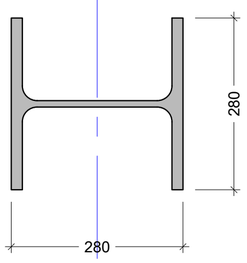

კვეთი 1 - 1
მ: 1:10

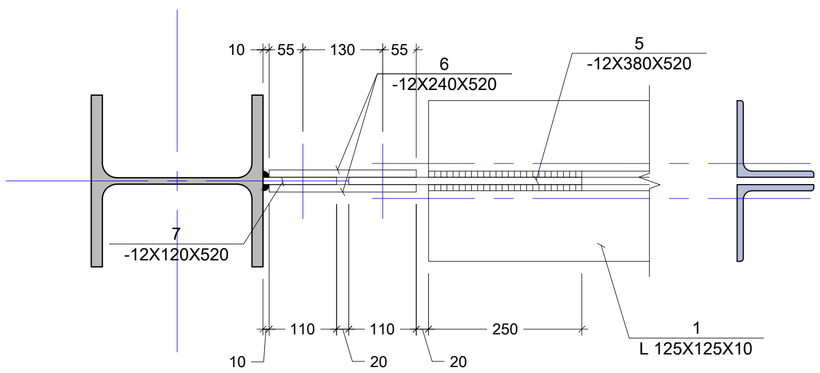

პოზ. N5
მ: 1:10

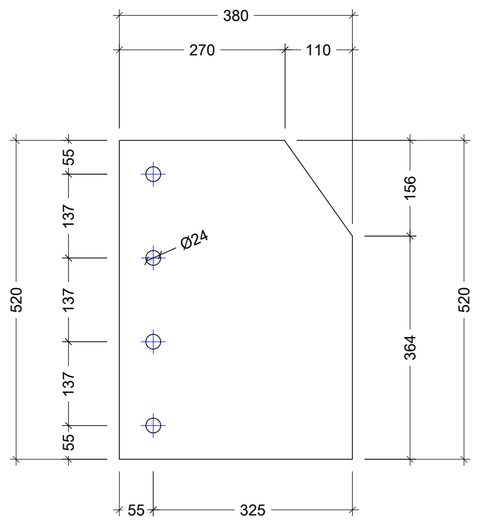

პოზ. N6
მ: 1:10

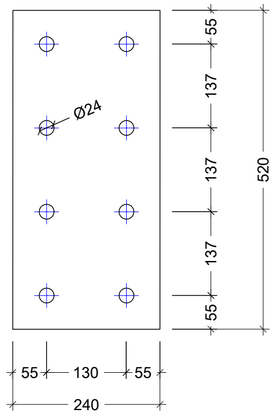

პოზ. N7
მ: 1:10

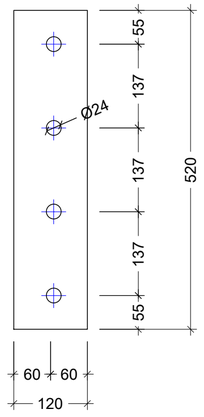

შენიშვნა:
NOTE:

No	Date	Revision	Issued by
----	----	----	----
----	----	----	----
----	----	----	----
----	----	----	----
----	----	----	----

სიტუაციური სქემა
KEY PLAN

მისამართი
ADDRESS
ქ.თბილისში, ავჭალაში
ხანძთელის ქუჩა N1

პროექტი
PROJECT
საწყობი

ნახაზი
DRWG.
[illegible]

შ.პ.ს "CONSTRUCTOR"

შესრულა: ISSUED BY: J.K	შეამოწმა APPROVED BY: J.K
ფაილი FILE T_FERM	პროექტის №: PROJECT No 01
ფორმატი PAPER SIZE A3	მასშტაბი SCALE ----
ნახ.კოდი DRWG. No S-204	კორექტ. REVISION ----
	სტადია STATUS C.D.

20/06/2020

კვანძი - II
მ: 1:10

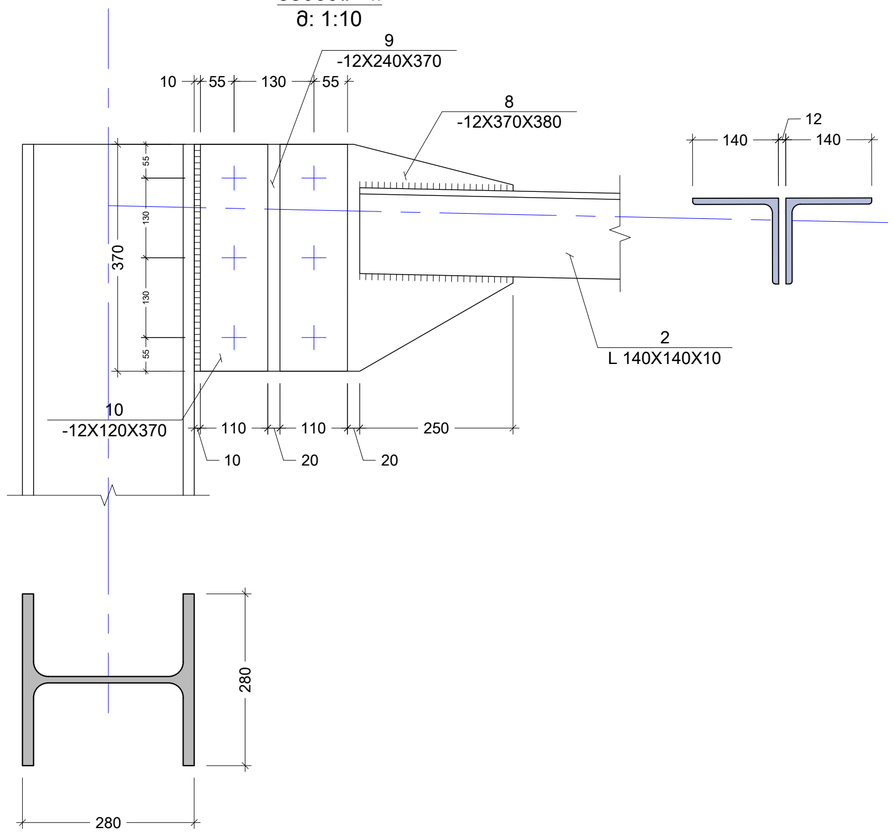

პოზ. N8
მ: 1:10

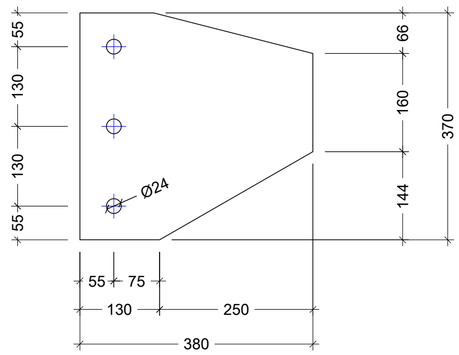

პოზ. N9
მ: 1:10

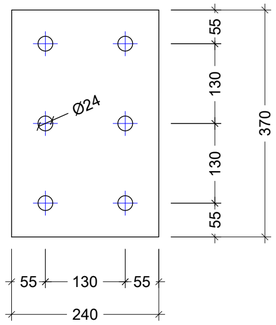

პოზ. N10
მ: 1:10

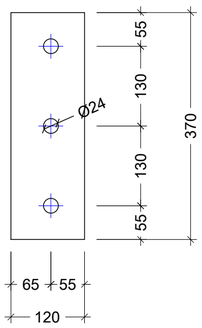

კვეთი 2 - 2
მ: 1:10

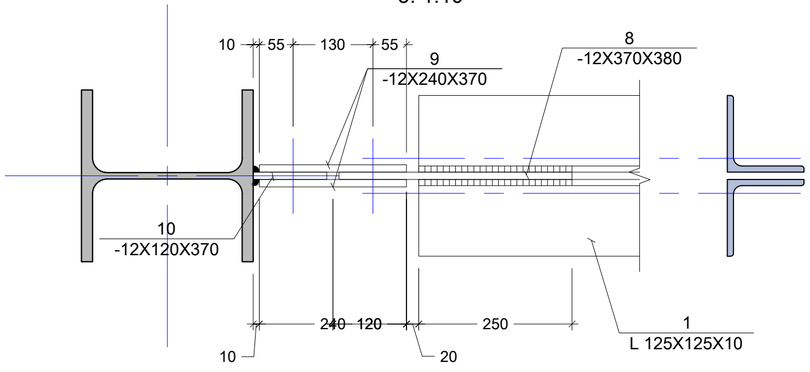

შენიშვნა:
NOTE:

----	----	----	----
----	----	----	----
----	----	----	----
----	----	----	----
----	----	----	----
----	----	----	----
----	----	----	----
No	Date	Revision	Issued by

სიტუაციური სქემა
KEY PLAN

მისამართი
ADDRESS
ქ.თბილისში, ავჭალაში
ხანძთელის ქუჩა N1

პროექტი
PROJECT
საწყობი

ნახაზი
DRWG.
[illegible]

შ.პ.ს "CONSTRUCTOR"

	შეასრულა: ISSUED BY: J.K	შეამოწმა APPROVED BY: J.K
	ფაილი FILE T_FERM	პროექტის №: PROJECT No 01
	ფორმატი PAPER SIZE A3	მასშტაბი SCALE ----
ნახ.კოდი DRWG. No S-205	კორექტ. REVISION ----	სტადია STATUS C.D.

20/06/2020

კვანძი - III
მ: 1:10

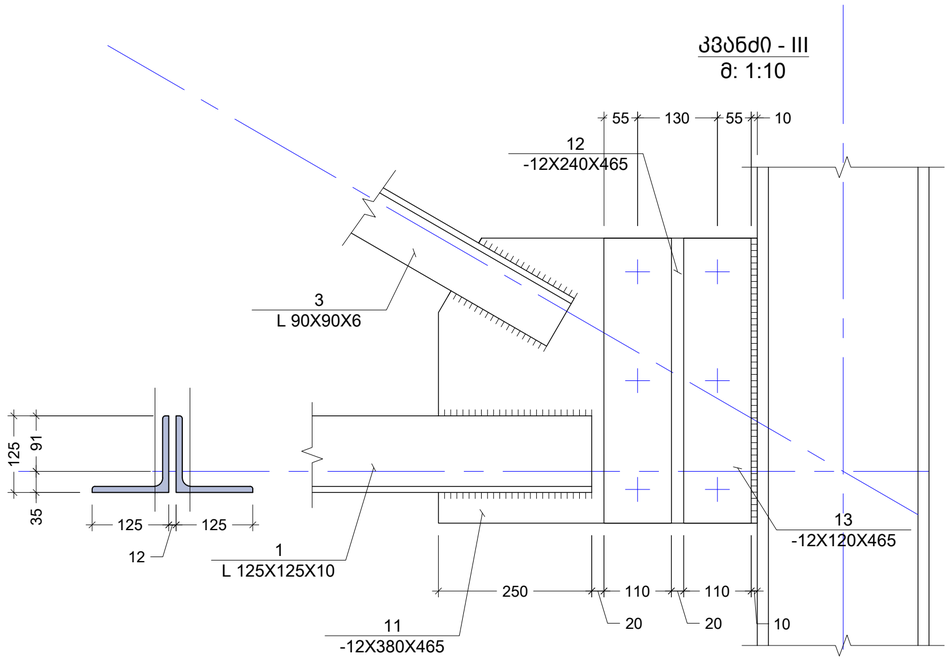

პოზ. N11
მ: 1:10

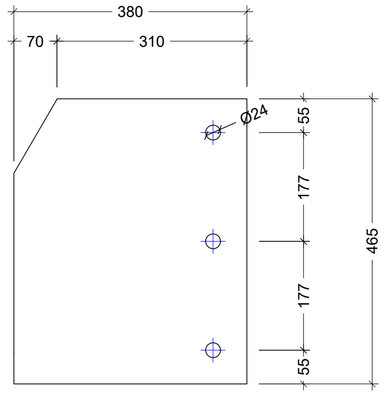

პოზ. N12
მ: 1:10

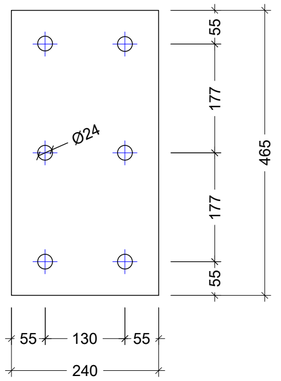

პოზ. N13
მ: 1:10

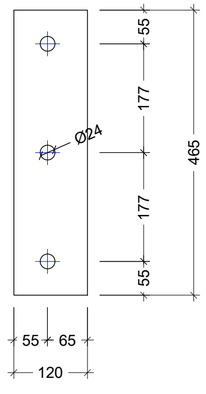

კვეთი 3 - 3
მ: 1:10

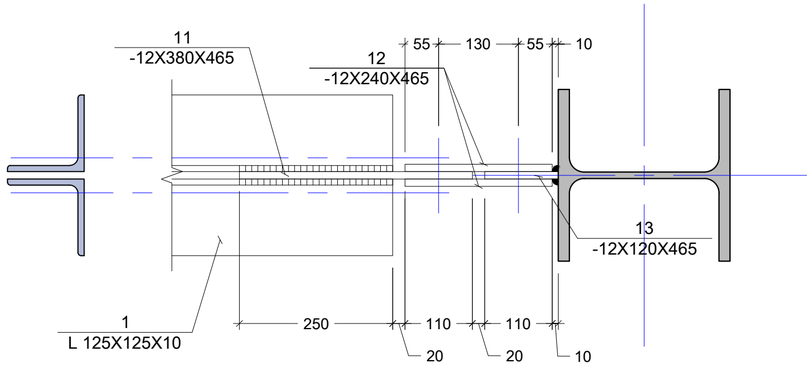

შენიშვნა:
NOTE:

No	Date	Revision	Issued by
----	----	----	----
----	----	----	----
----	----	----	----
----	----	----	----
----	----	----	----
----	----	----	----

სიტუაციური სქემა
KEY PLAN

მისამართი
ADDRESS
ქ.თბილისში, ავჭალაში
ხანძთელის ქუჩა N1

პროექტი
PROJECT
საწყობი

ნახაზი
DRWG.
[illegible]

შ.პ.ს "CONSTRUCTOR"

	შესრულა: ISSUED BY: J.K	შეამოწმა APPROVED BY: J.K
	ფაილი FILE T_FERM	პროექტის №: PROJECT No 01
	ფორმატი PAPER SIZE A3	მასშტაბი SCALE ----
ნახ.კოდი DRWG. No S - 206	კორექტ. REVISION ----	სტადია STATUS C.D.

20/06/2020

კვანძი I- IV
მ: 1:10

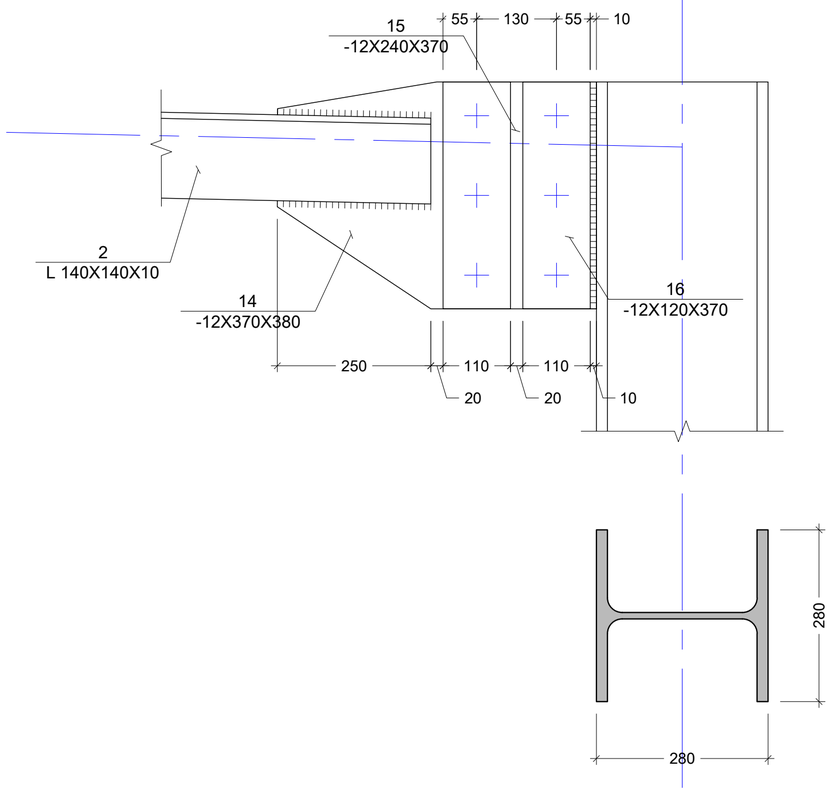

პოზ. N14
მ: 1:10

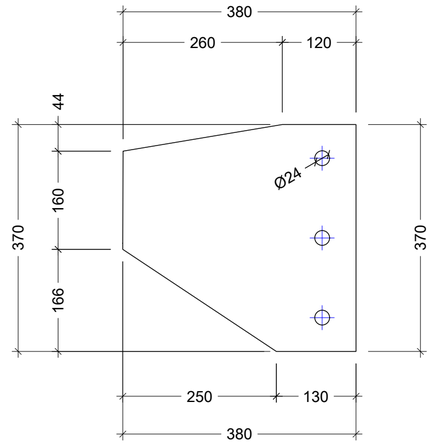

პოზ. N15
მ: 1:10

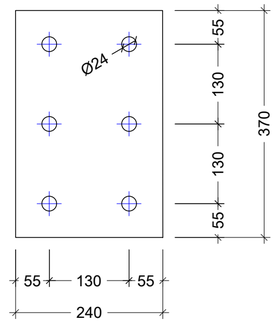

პოზ. N16
მ: 1:10

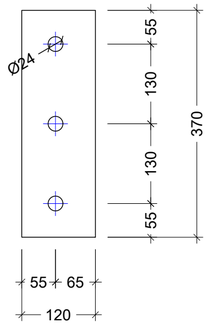

კვეთი 3 - 3
მ: 1:10

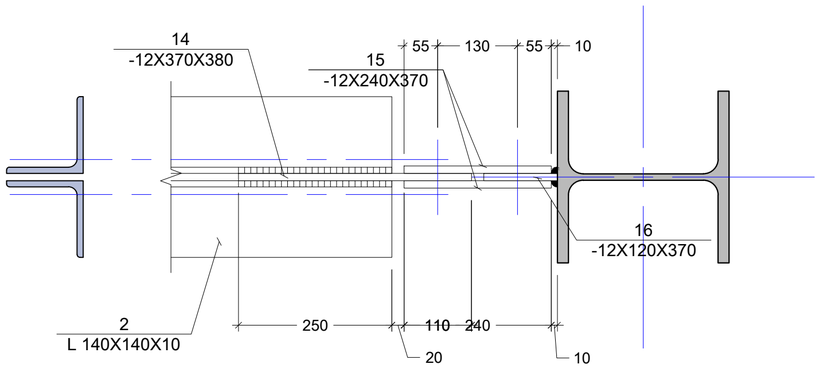

შენიშვნა:
NOTE:

----	----	----	----
----	----	----	----
----	----	----	----
----	----	----	----
----	----	----	----
No	Date	Revision	Issued by

სიტუაციური სქემა
KEY PLAN

მისამართი
ADDRESS
ქ.თბილისში, ავჭალაში ხანძთელის ქუჩა N1

პროექტი
PROJECT
საწყობი

ნახაზი
DRWG.
[illegible]

შ.პ.ს "CONSTRUCTOR"

	შესრულა: ISSUED BY: J.K	შეამოწმა APPROVED BY: J.K
	ფაილი FILE T_FERM	პროექტის №: PROJECT No 01
	ფორმატი PAPER SIZE A3	მასშტაბი SCALE ----
ნახ.კოდი DRWG. No S- 207	კორექტ. REVISION ----	სტადია STATUS C.D.

S- 207

20/06/2020

კვანძი - V
მ: 1:10

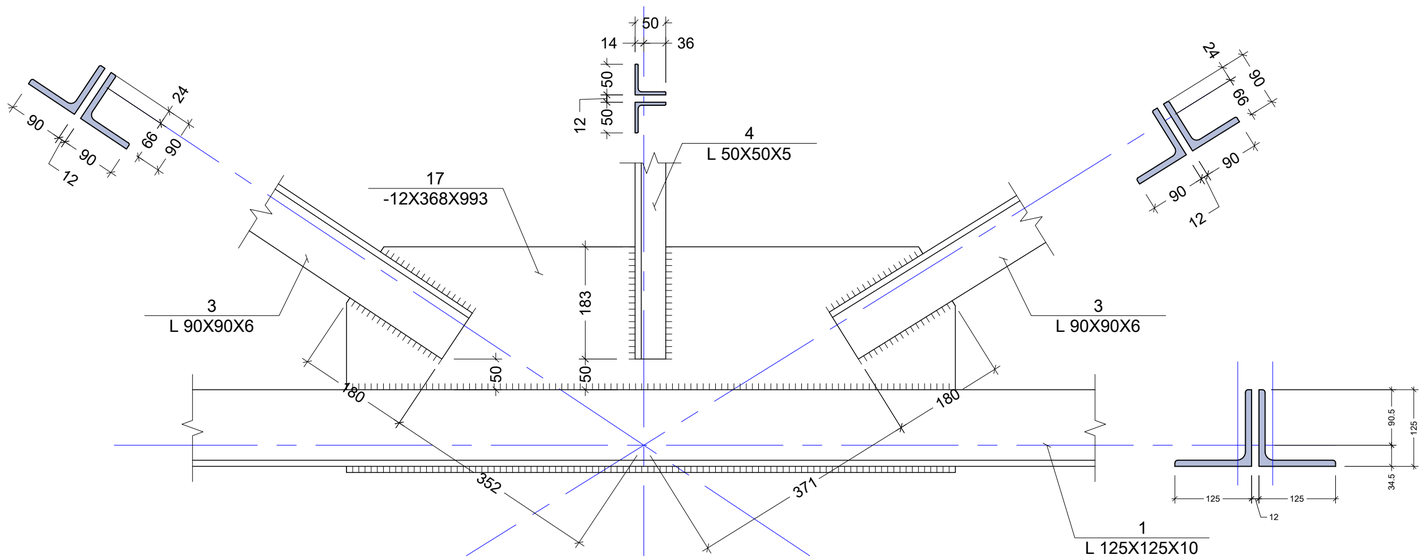

პოზ. N17
მ: 1:10

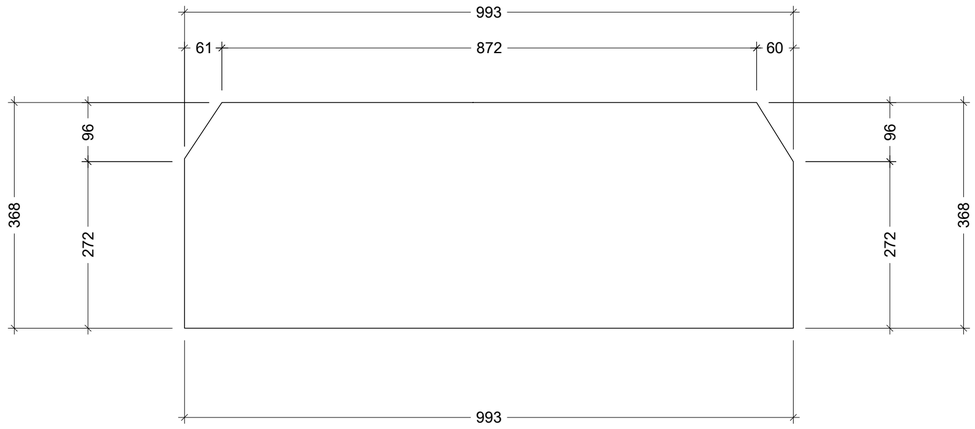

შენიშვნა:
NOTE:

No	Date	Revision	Issued by
----	----	----	----
----	----	----	----
----	----	----	----
----	----	----	----
----	----	----	----

სიტუაციური სქემა
KEY PLAN

მისამართი
ADDRESS
ქ.თბილისში, ავჭალაში
ხანძთელის ქუჩა N1

პროექტი
PROJECT
საწყობი

ნახაზი
DRWG.
[illegible]

შ.პ.ს "CONSTRUCTOR"

	შესრულა: ISSUED BY: J.K	შეამოწმა APPROVED BY: J.K
	ფაილი FILE T_FERM	პროექტის №: PROJECT No 01
	ფორმატი PAPER SIZE A3	მასშტაბი SCALE ----
ნახ.კოდი DRWG. No S-208	კორექტ. REVISION ----	სტადია STATUS C.D.

S-208

20/06/2020

კვანძი - VI
მ: 1:10

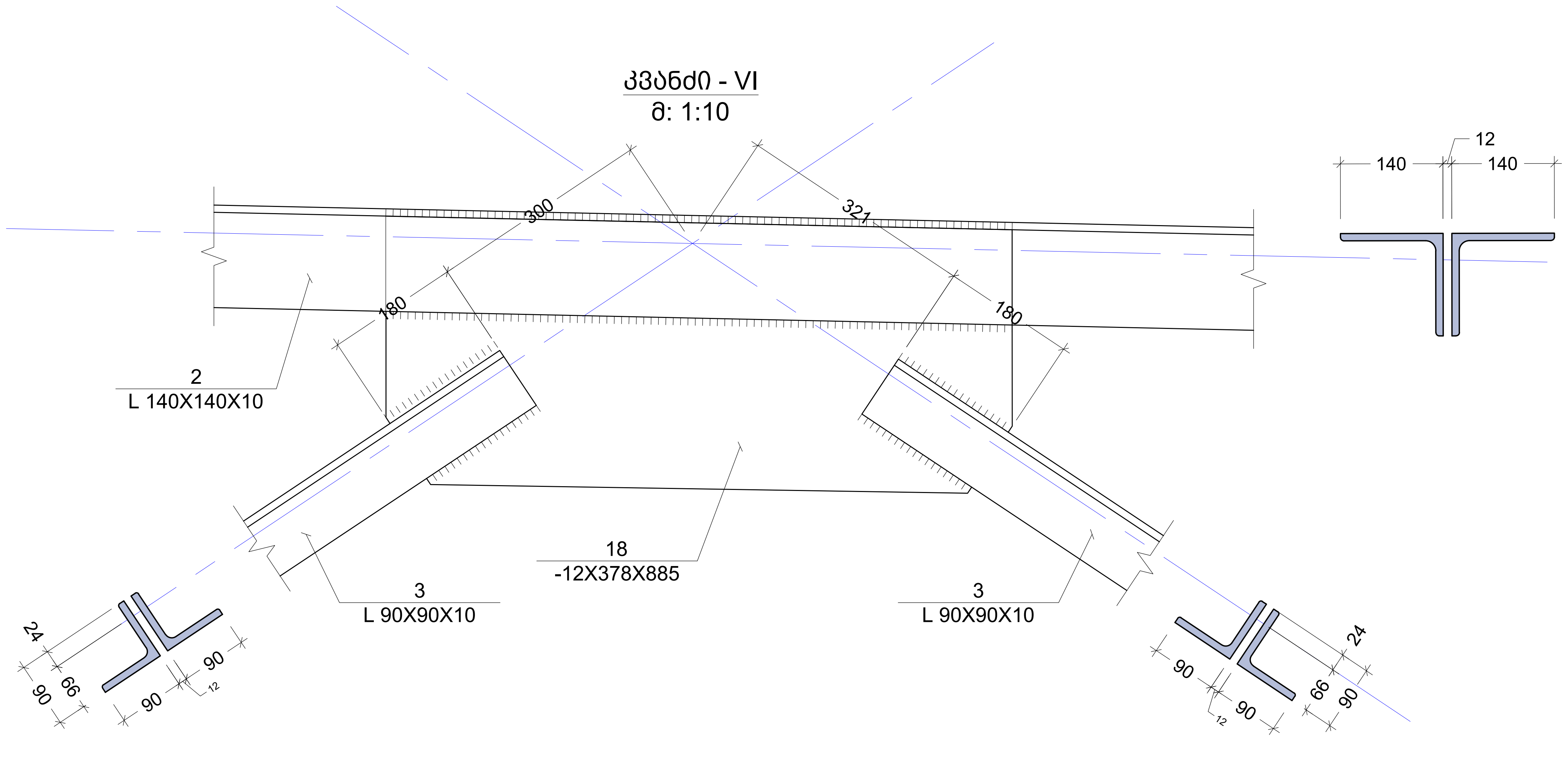

პოზ. N18
მ: 1:10

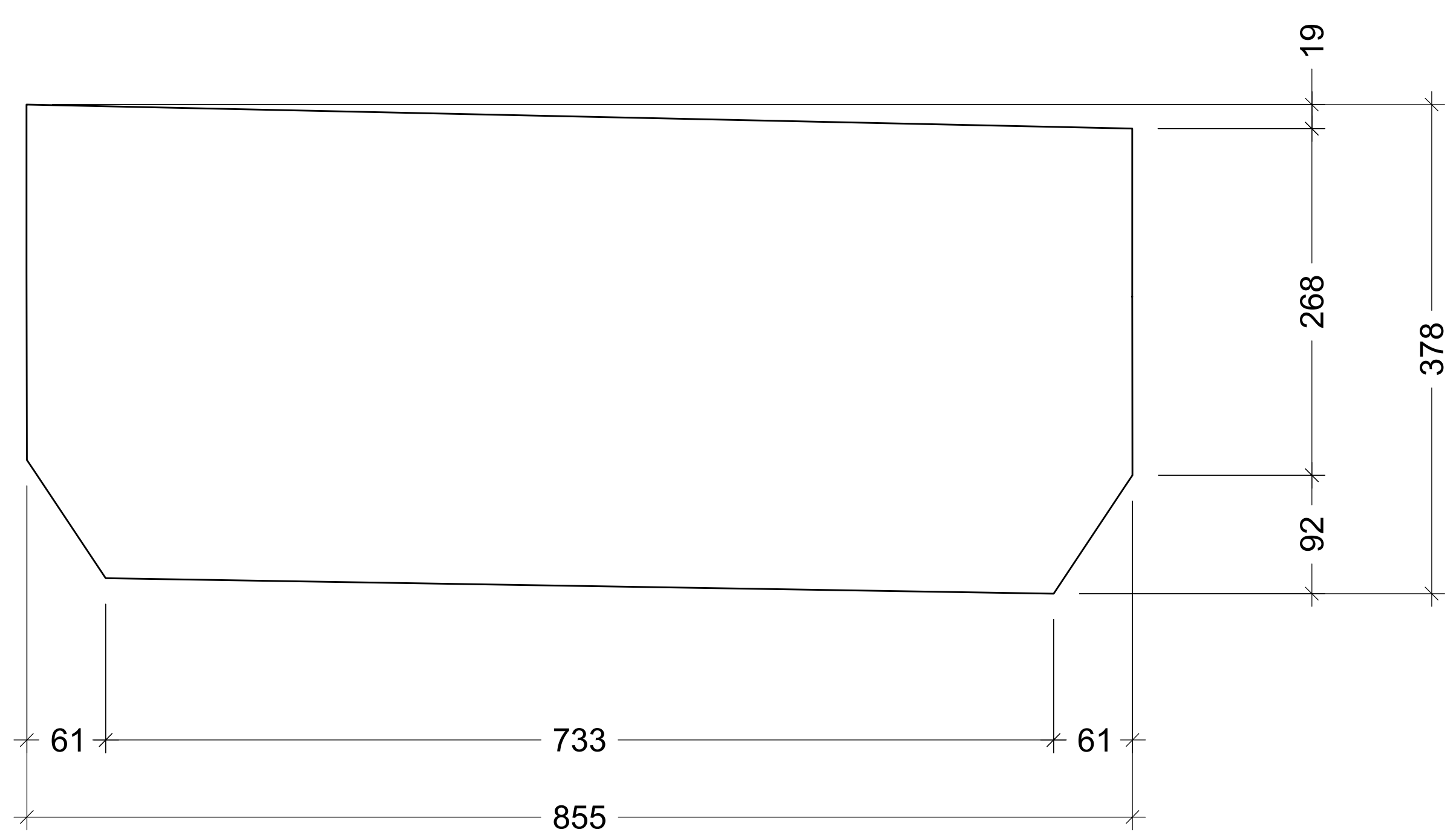

შენიშვნა:
NOTE:

No	Date	Revision	Issued by
----	----	----	----
----	----	----	----
----	----	----	----
----	----	----	----
----	----	----	----

სიტუაციური სქემა
KEY PLAN

მისამართი
ADDRESS
ქ.თბილისში, ავჭალაში
ხანძთელის ქუჩა N1

პროექტი
PROJECT
საწყობი

ნახაზი
DRWG.
ლითონის ფერმა T-1 კვანძი VI

შ.პ.ს "CONSTRUCTOR"

	შეასრულა: ISSUED BY: J.K	შეამოწმა APPROVED BY: J.K
	ფაილი FILE T_FERM	პროექტის №: PROJECT No 01
	ფორმატი PAPER SIZE A3	მასშტაბი SCALE ----
ნახ.კოდი DRWG. No S-209	კორექტ. REVISION ----	სტადია STATUS C.D.

20/06/2020

კვანძი - VII
მ: 1:10

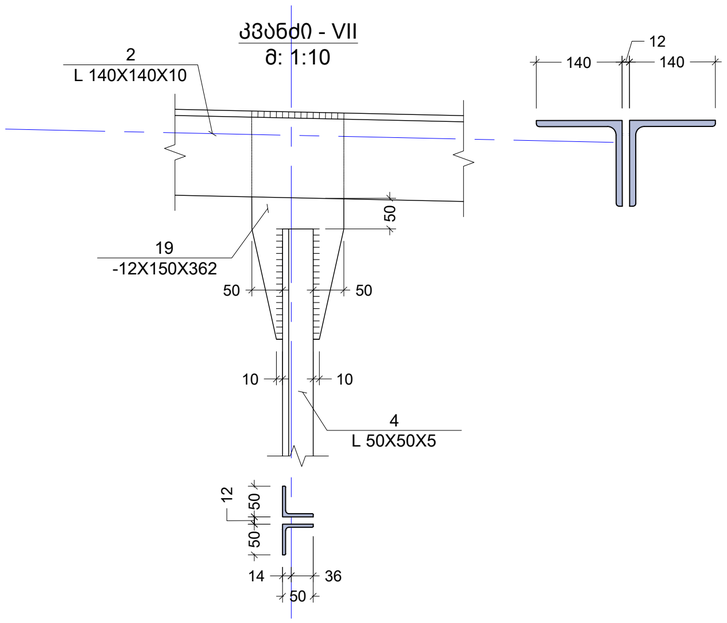

კვანძი - VIII
მ: 1:10

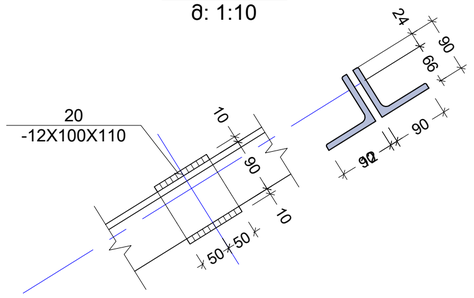

პოზ. N19
მ: 1:10

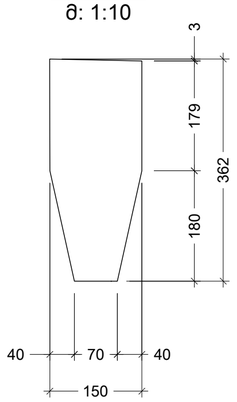

კვანძი - IX
მ: 1:10

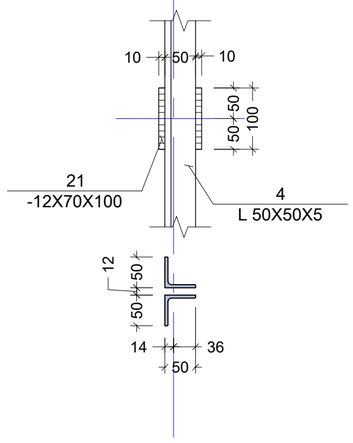

შენიშვნა:
NOTE:

No	Date	Revision	Issued by
----	----	----	----
----	----	----	----
----	----	----	----
----	----	----	----
----	----	----	----

სიტუაციური სქემა
KEY PLAN

მისამართი
ADDRESS
ქ.თბილისში, ავჭალაში
ხანძთელის ქუჩა N1

პროექტი
PROJECT
საწყობი

ნახაზი
DRWG.
[illegible]

შ.პ.ს "CONSTRUCTOR"

	შესრულა: ISSUED BY: J.K	შეამოწმა APPROVED BY: J.K
	ფაილი FILE T_FERM	პროექტის №: PROJECT No 01
	ფორმატი PAPER SIZE A3	მასშტაბი SCALE ----
ნახ.კოდი DRWG. No S-210	კორექტ. REVISION ----	სტადია STATUS C.D.

20/06/2020

ელემენტის მარკირება	პოზ. #	პროფილი	სტანდარტი	სიგრძე (მმ)	რაოდენობა (ც.)			სიგრძე (მ.)	წონა (კგ.)	ფოლადის მარკა
ლითონის წამწე T. - 1	1	∟ 125 X 10	ГОСТ 8240-88	22700	1	X	2	45.40	855.34	C275
	2	∟ 140 X 10	ГОСТ 8240-88	22700	1	X	2	45.40	962.25	
	3	∟ 90 X 6	ГОСТ 8240-88	22000	1	X	2	44.00	360.60	
	4	∟ 50 X 5	ГОСТ 8240-88	5000	1	X	2	10.00	37.29	
	5	— 12 X 380	ГОСТ 19903-74	520	1	X	1	0.52	18.61	
	6	— 12 X 240	ГОСТ 19903-74	520	1	X	1	0.52	11.76	
	7	— 12 X 120	ГОСТ 19903-74	520	1	X	1	0.52	5.88	
	8	— 12 X 370	ГОСТ 19903-74	380	1	X	1	0.38	13.24	
	9	— 12 X 240	ГОСТ 19903-74	370	1	X	1	0.37	8.36	
	10	— 12 X 120	ГОСТ 19903-74	370	1	X	1	0.37	4.18	
	11	— 12 X 380	ГОСТ 19903-74	465	1	X	1	0.47	16.65	
	12	— 12 X 240	ГОСТ 19903-74	465	1	X	1	0.47	10.51	
	13	— 12 X 120	ГОСТ 19903-74	465	1	X	1	0.47	5.26	
	14	— 12 X 370	ГОСТ 19903-74	380	1	X	1	0.38	13.24	
	15	— 12 X 240	ГОСТ 19903-74	370	1	X	1	0.37	8.36	
	16	— 12 X 120	ГОСТ 19903-74	370	1	X	1	0.37	4.18	
	17	— 12 X 370	ГОСТ 19903-74	995	1	X	3	2.99	104.04	
	18	— 12 X 380	ГОСТ 19903-74	885	1	X	4	3.54	126.72	
	19	— 12 X 150	ГОСТ 19903-74	362	1	X	3	1.09	15.35	
	20	— 12 X 100	ГОСТ 19903-74	110	1	X	8	0.88	8.29	
	21	— 12 X 70	ГОСТ 19903-74	100	1	X	8	0.80	5.28	

2595

შენიშვნა:
NOTE:

No	Date	Revision	Issued by
----	----	----	----
----	----	----	----
----	----	----	----
----	----	----	----
----	----	----	----

სიტუაციური სქემა
KEY PLAN

მისამართი ADDRESS	ქ.თბილისში, ავჭალაში ხანძთელის ქუჩა N1
პროექტი PROJECT	საწყობი
ნახაზი DRWG.	ლითონის წამწე T. - 1 სპეციფიკაცია

შ.პ.ს "CONSTRUCTOR"

	შეასრულა: ISSUED BY: J.K	შეამოწმა APPROVED BY: J.K
	ფაილი FILE T_FERM	პროექტის №: PROJECT No 01
	ფორმატი PAPER SIZE A3	მასშტაბი SCALE ----
ნახ.კოდი DRWG. No S - 211	კორექტ. REVISION ----	სტადია STATUS C.D.

20/06/2020

ლიმონის წამწე T. - 2 გეომეტრიული სქემა
მ. 1:75

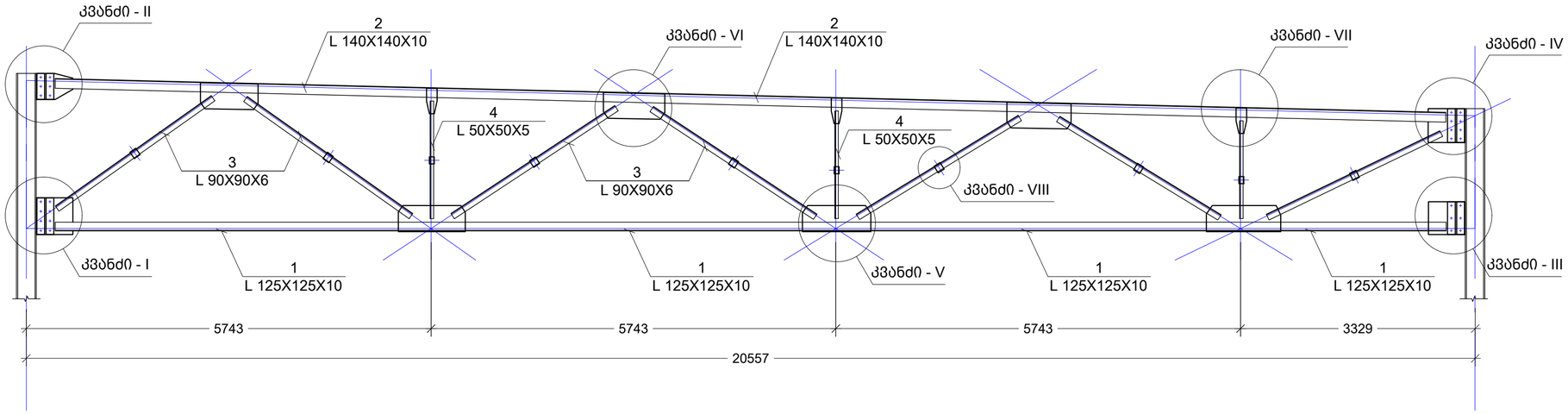

ლიმონის წამწე T. - 2 საანგარიშო სქემა
მ. 1:75

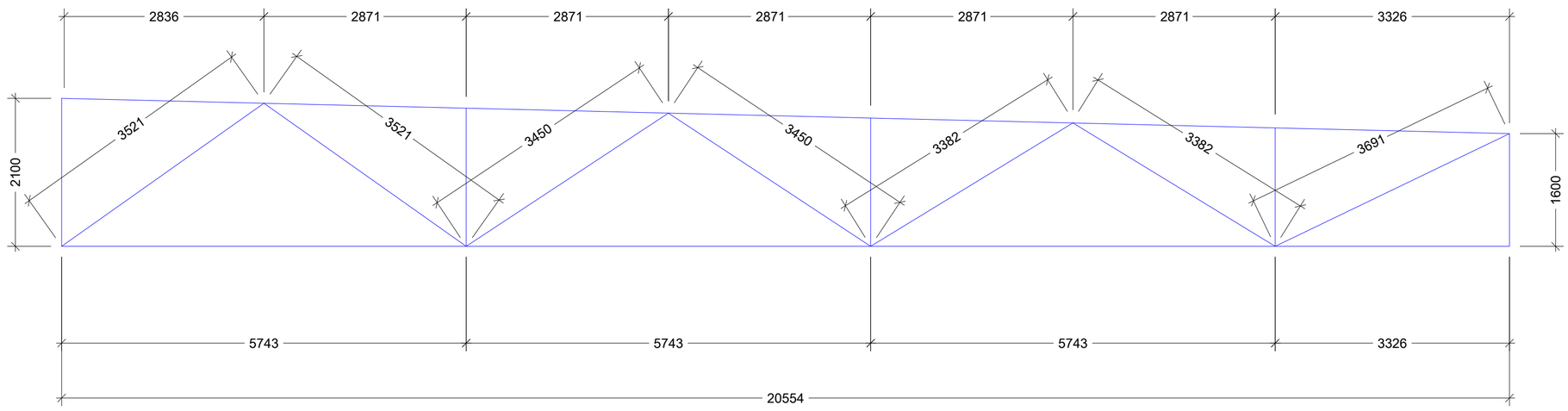

შენიშვნა:
NOTE:

----	----	----	----
----	----	----	----
----	----	----	----
----	----	----	----
----	----	----	----
No	Date	Revision	Issued by

სიტუაციური სქემა
KEY PLAN

მისამართი
ADDRESS
ქ.თბილისში, ავჭალაში
ხანძთელის ქუჩა N1

პროექტი
PROJECT
საწყობი

ნახაზი
DRWG.
ლიმონის წამწე T.- 2 2

შ.პ.ს "CONSTRUCTOR"

	შეასრულა: ISSUED BY: J.K	შეამოწმა APPROVED BY: J.K
	ფაილი FILE T_FERM	პროექტის №: PROJECT No 01
	ფორმატი PAPER SIZE A3	მასშტაბი SCALE ----
ნახ.კოდი DRWG. No S-212	კორექტ. REVISION ----	სტადია STATUS C.D.

20/06/2020

კვანძი - I
მ: 1:10

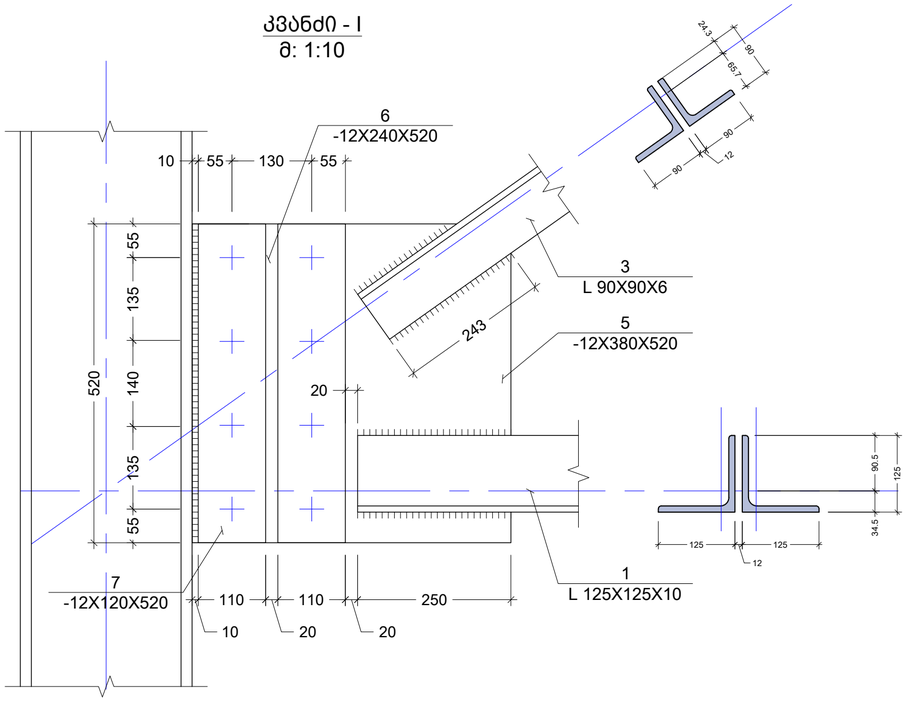

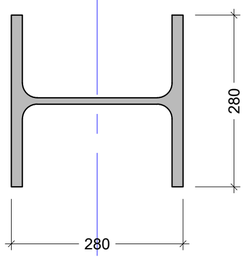

პოზ. N5
მ: 1:10

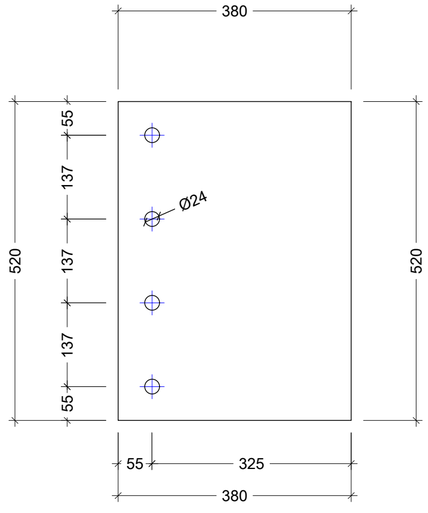

პოზ. N6
მ: 1:10

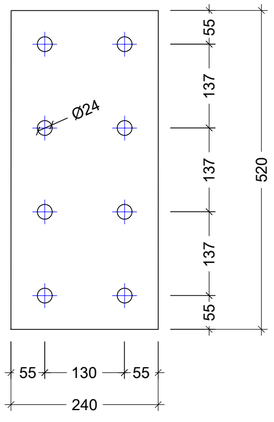

პოზ. N7
მ: 1:10

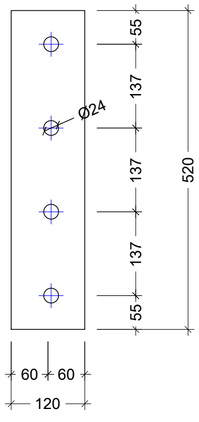

კვეთი 1 - 1
მ: 1:10

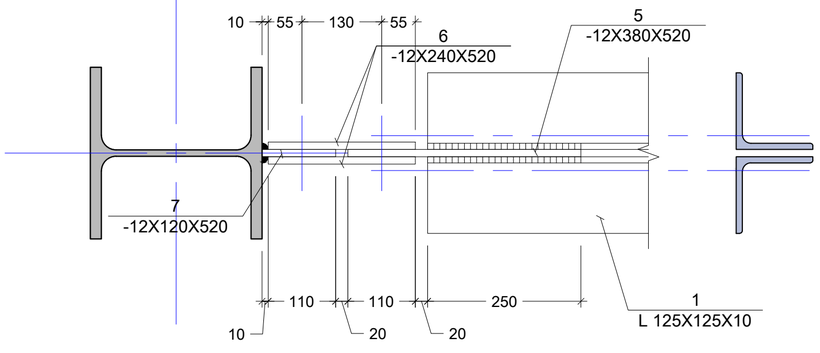

შენიშვნა:
NOTE:

No	Date	Revision	Issued by
----	----	----	----
----	----	----	----
----	----	----	----
----	----	----	----
----	----	----	----

სიტუაციური სქემა
KEY PLAN

მისამართი
ADDRESS
ქ.თბილისში, ავჭალაში
ხანძთელის ქუჩა N1

პროექტი
PROJECT
საწყობი

ნახაზი
DRWG.
[illegible]

შ.პ.ს "CONSTRUCTOR"

	შესრულა: ISSUED BY: J.K	შეამოწმა APPROVED BY: J.K
	ფაილი FILE T_FERM	პროექტის №: PROJECT No 01
	ფორმატი PAPER SIZE A3	მასშტაბი SCALE ----
ნახ.კოდი DRWG. No S-213	კორექტ. REVISION ----	სტადია STATUS C.D.

20/06/2020

კვანძი - II
მ: 1:10

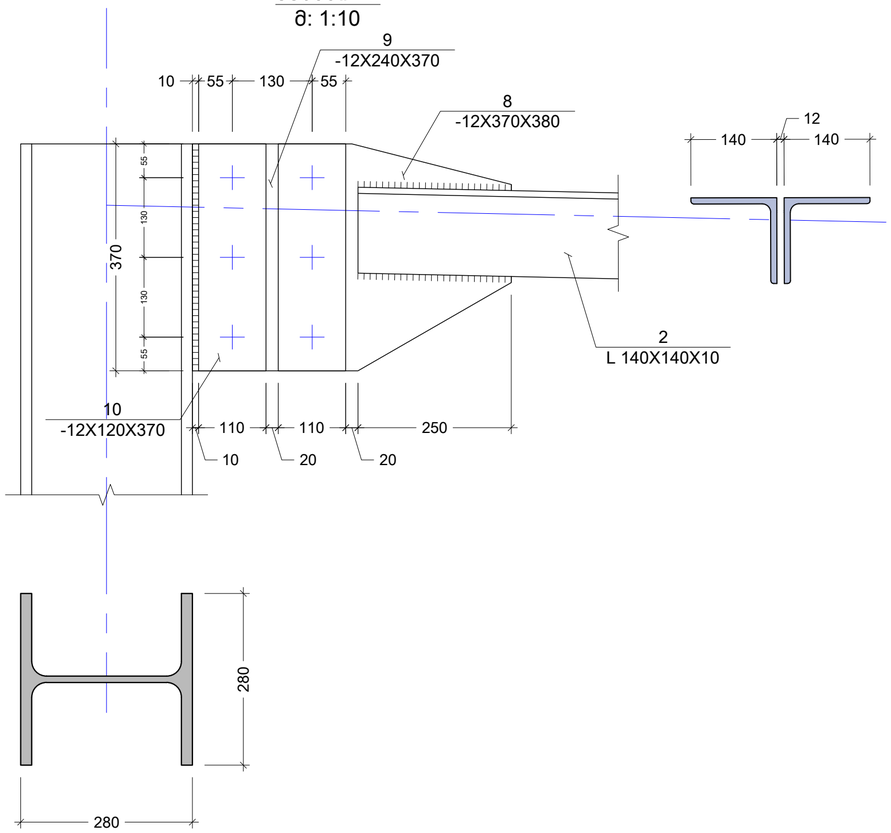

პოზ. N8
მ: 1:10

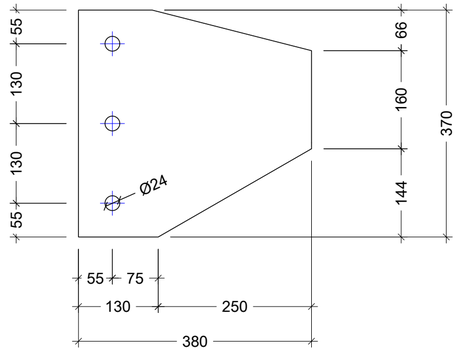

პოზ. N9
მ: 1:10

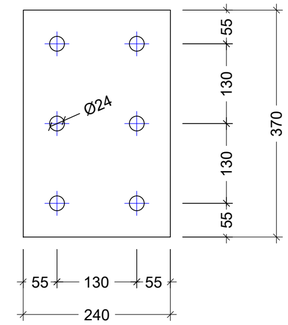

პოზ. N10
მ: 1:10

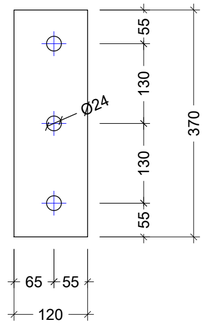

კვეთი 2 - 2
მ: 1:10

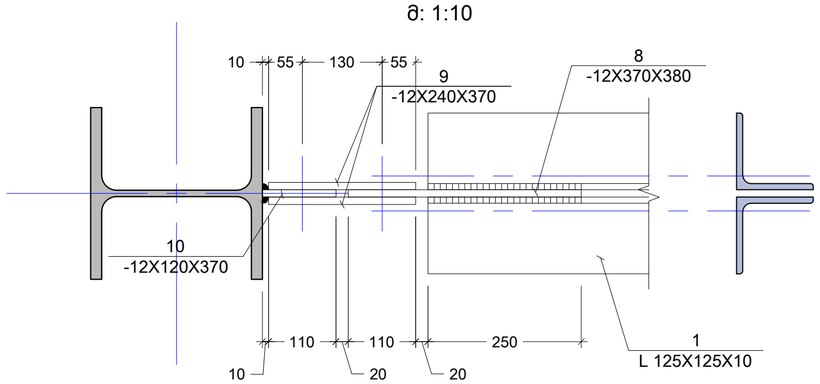

შენიშვნა:
NOTE:

----	----	----	----
----	----	----	----
----	----	----	----
----	----	----	----
----	----	----	----
No	Date	Revision	Issued by

სიტუაციური სქემა
KEY PLAN

მისამართი
ADDRESS
ქ.თბილისში, ავჭალაში
ხანძთელის ქუჩა N1

პროექტი
PROJECT
საწყობი

ნახაზი
DRWG.
[illegible] T- 2 კვანძი II

შ.პ.ს "CONSTRUCTOR"

	შეასრულა: ISSUED BY: J.K	შეამოწმა APPROVED BY: J.K
	ფაილი FILE T_FERM	პროექტის №: PROJECT No 01
	ფორმატი PAPER SIZE A3	მასშტაბი SCALE ----
ნახ.კოდი DRWG. No S- 214	კორექტ. REVISION ----	სტადია STATUS C.D.

20/06/2020

კვანძი - III
მ: 1:10

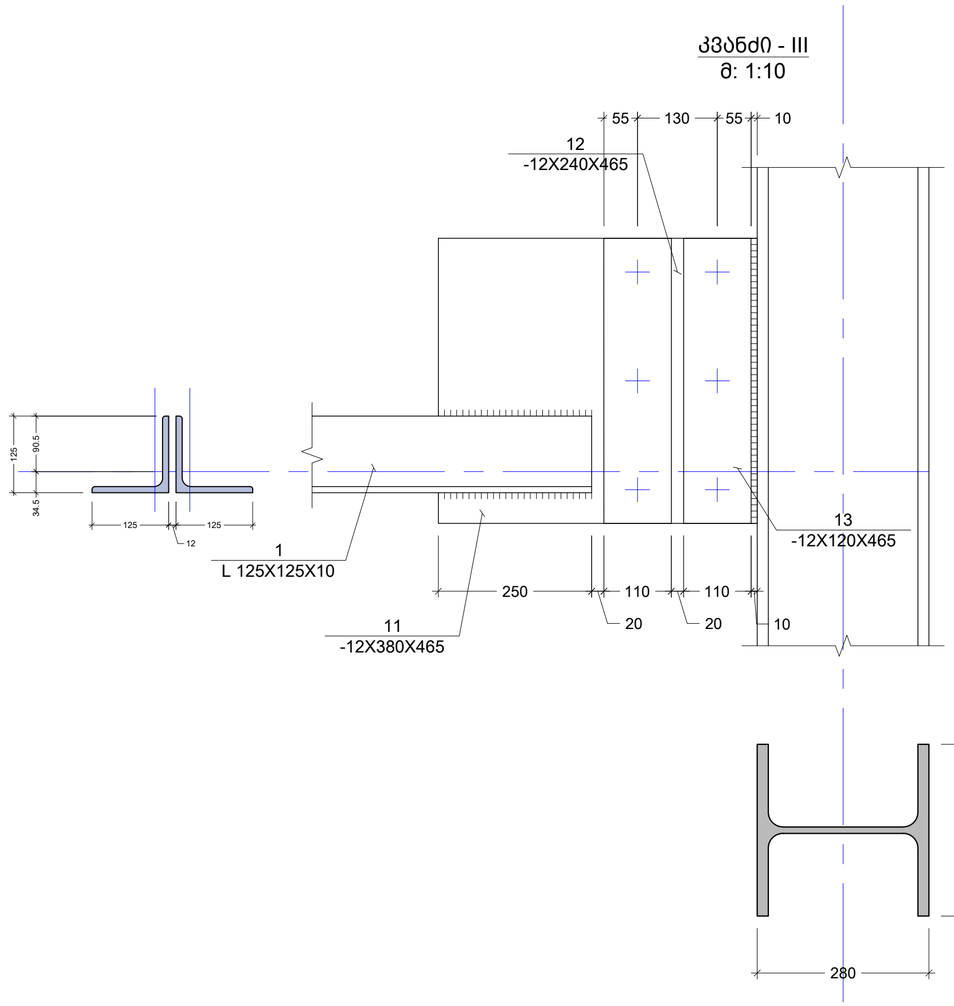

პოზ. N11
მ: 1:10

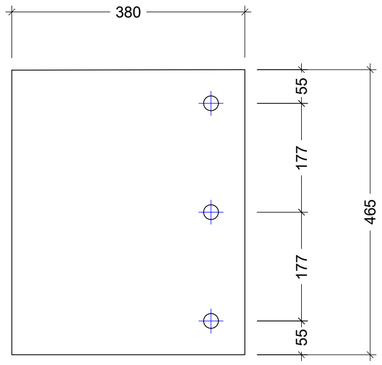

პოზ. N12
მ: 1:10

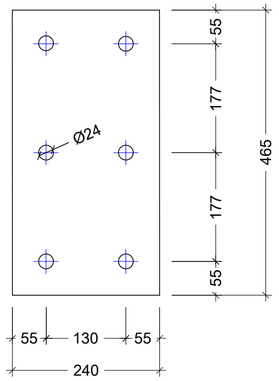

პოზ. N13
მ: 1:10

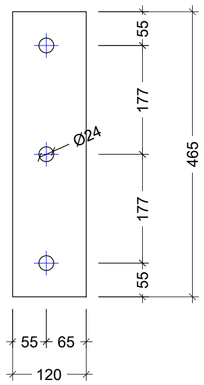

კვეთი 3 - 3
მ: 1:10

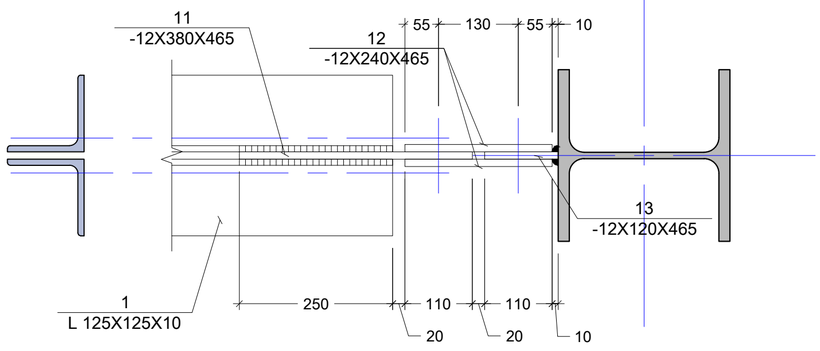

შენიშვნა:
NOTE:

No	Date	Revision	Issued by
----	----	----	----
----	----	----	----
----	----	----	----
----	----	----	----
----	----	----	----

სიტუაციური სქემა
KEY PLAN

მისამართი
ADDRESS
ქ.თბილისში, ავჭალაში
ხანძთელის ქუჩა N1

პროექტი
PROJECT
საწყობი

ნახაზი
DRWG.
[illegible]

შ.პ.ს "CONSTRUCTOR"

შესრულა: ISSUED BY: J.K	შეამოწმა APPROVED BY: J.K
ფაილი FILE T_FERM	პროექტის №: PROJECT No 01
ფორმატი PAPER SIZE A3	მასშტაბი SCALE ----
ნახ.კოდი DRWG. No S-215	კორექტ. REVISION ----
	სტადია STATUS C.D.

20/06/2020

კვანძი - IV
მ: 1:10

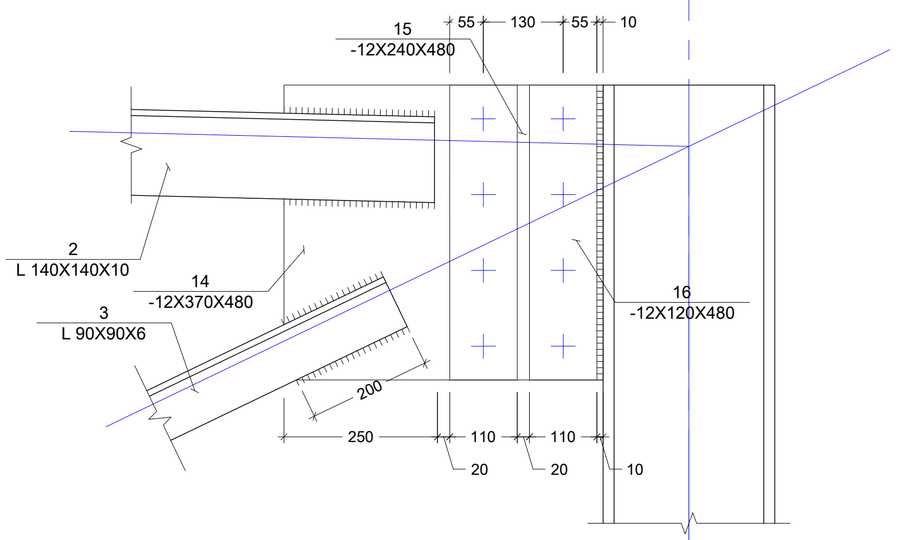

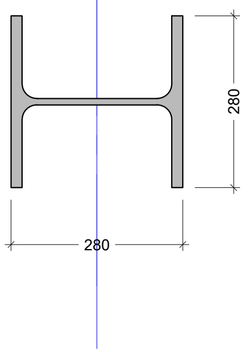

პოზ. N14
მ: 1:10

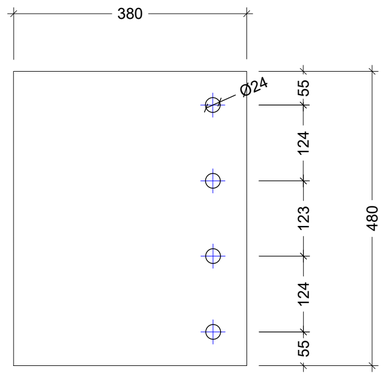

პოზ. N15
მ: 1:10

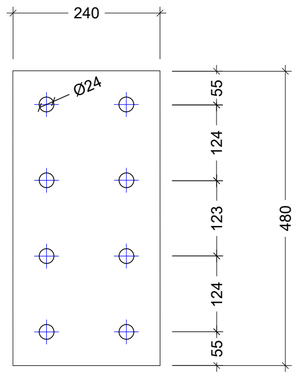

პოზ. N16
მ: 1:10

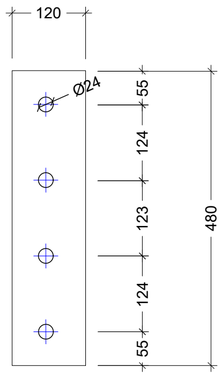

კვეთი 3 - 3
მ: 1:10

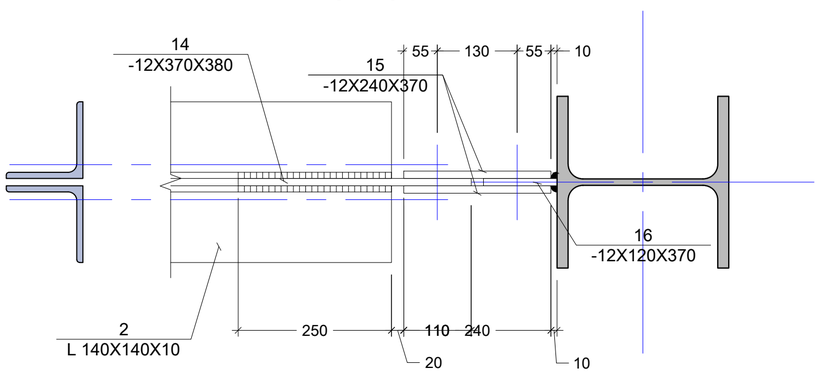

შენიშვნა:
NOTE:

----	----	----	----
----	----	----	----
----	----	----	----
----	----	----	----
----	----	----	----
No	Date	Revision	Issued by

სიტუაციური სქემა
KEY PLAN

მისამართი
ADDRESS
ქ.თბილისში, ავჭალაში
ხანძთელის ქუჩა N1

პროექტი
PROJECT
საწყობი

ნახაზი
DRWG.
[illegible]

შ.პ.ს "CONSTRUCTOR"

	შეასრულა: ISSUED BY: J.K	შეამოწმა APPROVED BY: J.K
	ფაილი FILE T_FERM	პროექტის №: PROJECT No 01
	ფორმატი PAPER SIZE A3	მასშტაბი SCALE ----
ნახ.კოდი DRWG. No S-216	კორექტ. REVISION ----	სტადია STATUS C.D.

20/06/2020

კვანძი - V
მ: 1:10

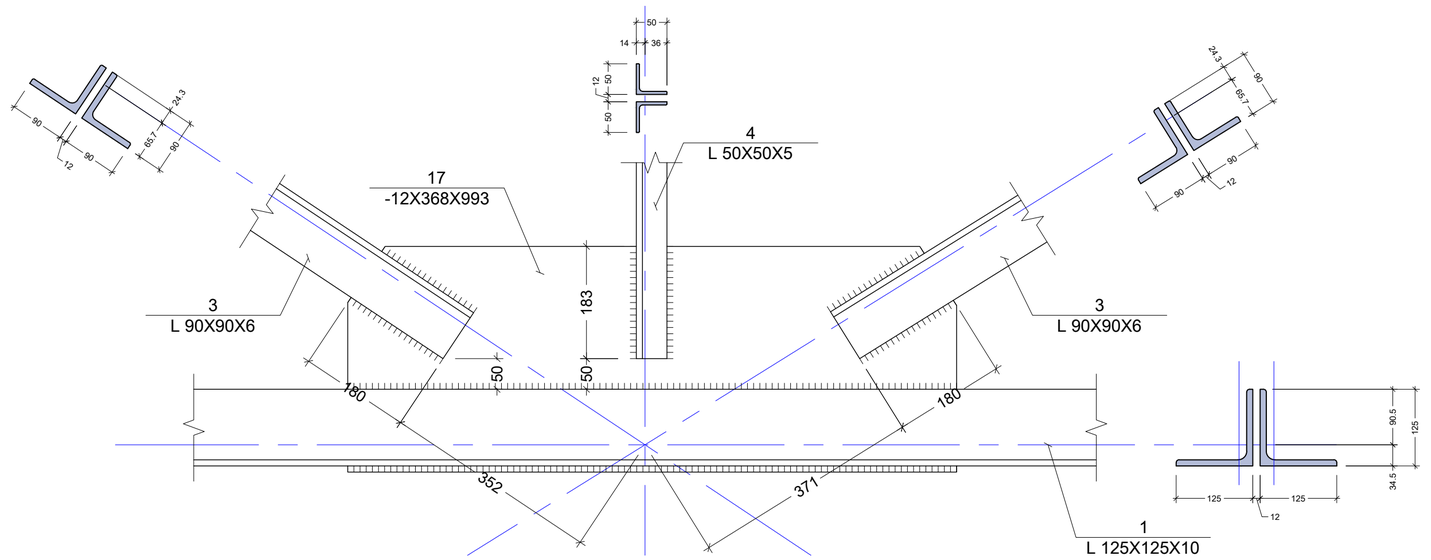

პოზ. N17
მ: 1:10

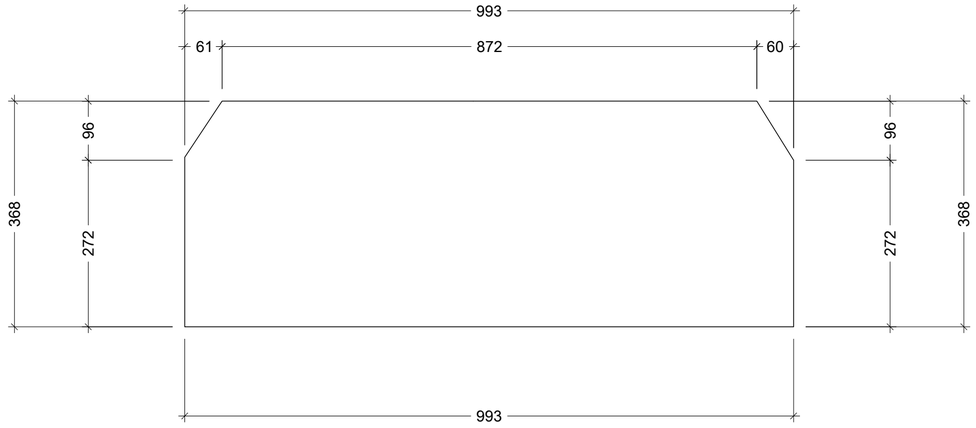

შენიშვნა:
NOTE:

No	Date	Revision	Issued by
----	----	----	----
----	----	----	----
----	----	----	----
----	----	----	----
----	----	----	----

სიტუაციური სქემა
KEY PLAN

მისამართი
ADDRESS
ქ.თბილისში, ავჭალაში
ხანძთელის ქუჩა N1

პროექტი
PROJECT
საწყობი

ნახაზი
DRWG.
[illegible]

შ.პ.ს "CONSTRUCTOR"

	შესრულა: ISSUED BY: J.K	შეამოწმა APPROVED BY: J.K
	ფაილი FILE T_FERM	პროექტის №: PROJECT No 01
	ფორმატი PAPER SIZE A3	მასშტაბი SCALE ----
ნახ.კოდი DRWG. No S-217	კორექტ. REVISION ----	სტადია STATUS C.D.

20/06/2020

კვანძი - VI
მ: 1:10

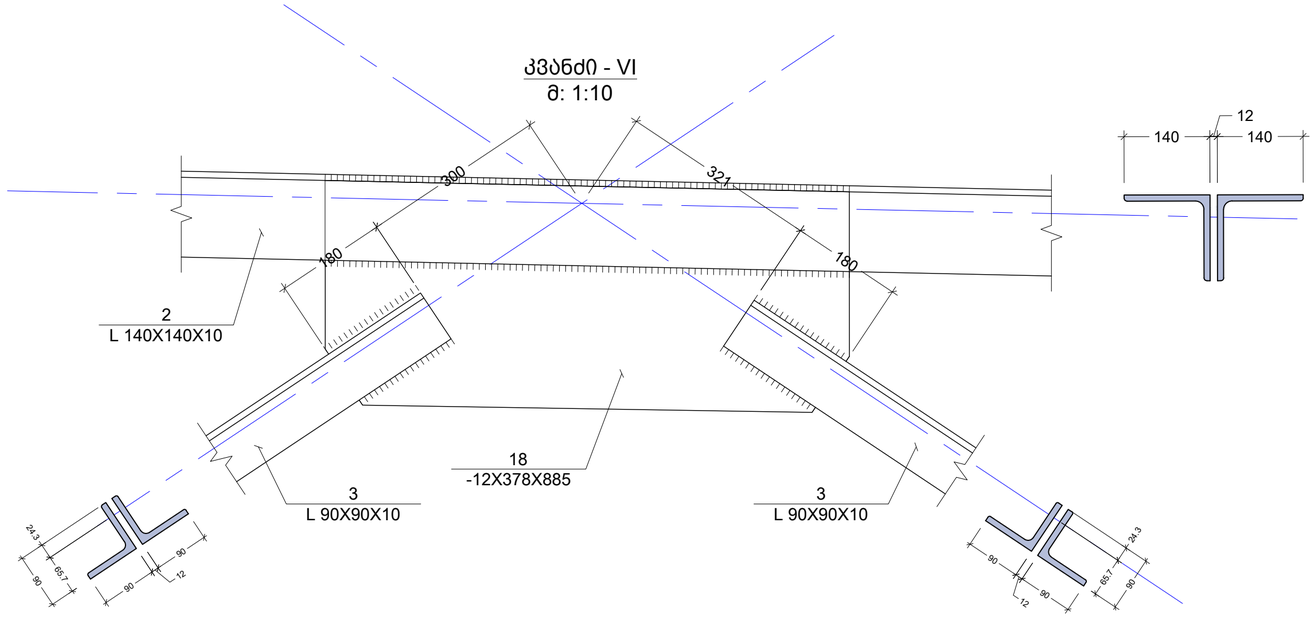

პოზ. N18
მ: 1:10

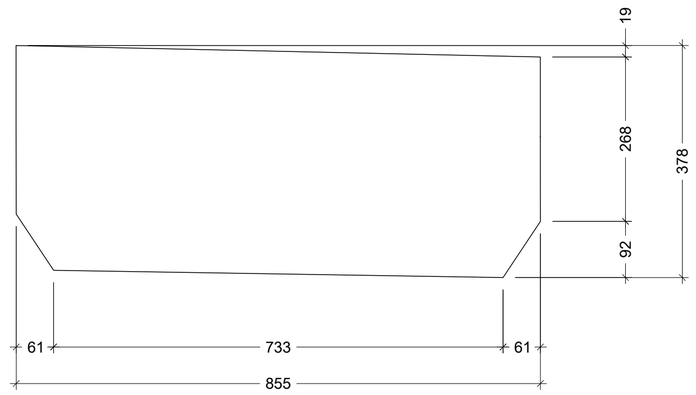

შენიშვნა:
NOTE:

No	Date	Revision	Issued by
----	----	----	----
----	----	----	----
----	----	----	----
----	----	----	----
----	----	----	----

სიტუაციური სქემა
KEY PLAN

მისამართი
ADDRESS
ქ.თბილისში, ავჭალაში
ხანძთელის ქუჩა N1

პროექტი
PROJECT
საწყობი

ნახაზი
DRWG.
ლითონის წამწე T. - 2 კვანძი - VI

შ.პ.ს "CONSTRUCTOR"

	შეასრულა: ISSUED BY:	შეამოწმა APPROVED BY:
	J.K	J.K
	ფაილი FILE: T_FERM	პროექტის №: PROJECT No 01
	ფორმატი PAPER SIZE: A3	მასშტაბი SCALE: ----
ნახ.კოდი DRWG. No: S - 218	კორექტ. REVISION: ----	სტადია STATUS: C.D.

20/06/2020

კვანძი - VII
მ: 1:10

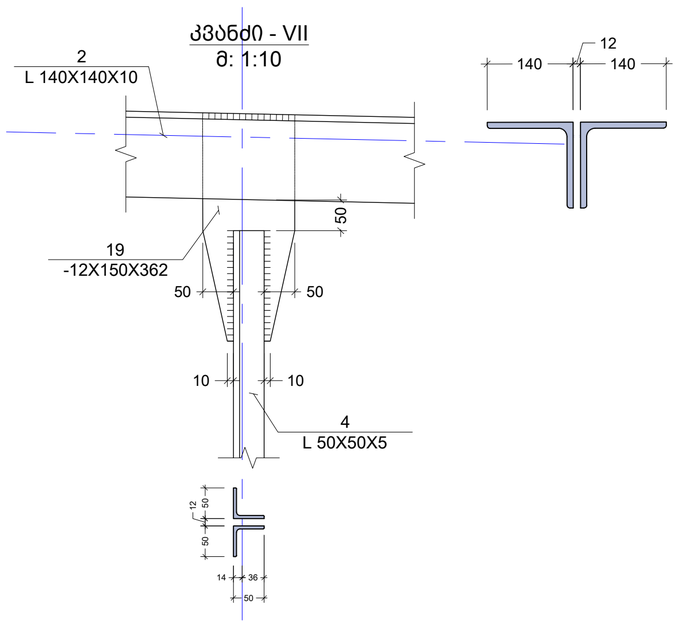

პოზ. N19
მ: 1:10

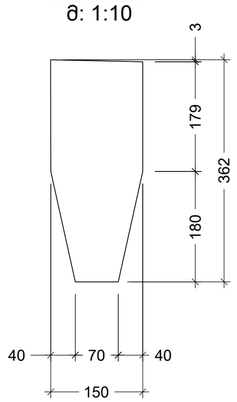

კვანძი - VIII
მ: 1:10

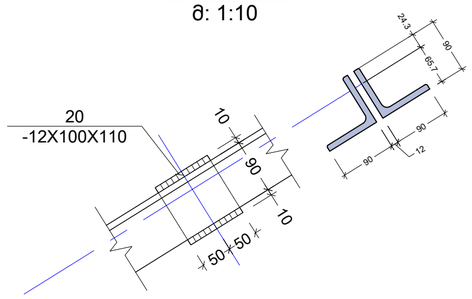

კვანძი - IX
მ: 1:10

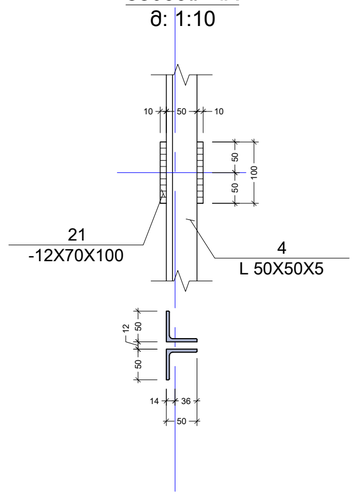

შენიშვნა:
NOTE:

No	Date	Revision	Issued by

საორიენტაციო სქემა
KEY PLAN

მისამართი
ADDRESS
ქ.თბილისში, ავჭალაში ხანძთელის ქუჩა N1

პროექტი
PROJECT
საწყობი

ნახაზი
DRWG.
ლითონის წამწე T. - 2 კვანძი - VII VIII IX

შ.პ.ს "CONSTRUCTOR"

	შეასრულა: ISSUED BY: J.K	შეამოწმა APPROVED BY: J.K
	ფაილი FILE	პროექტის №: PROJECT No 01
	ფორმატი PAPER SIZE A3	მასშტაბი SCALE
ნახ.კოდი DRWG. No S - 219	კორექტ. REVISION	სტადია STATUS C.D.

ელემენტის მარკირება	პოზ. #	პროფილი	სტანდარტი	სიმრძე (მმ)	რაოდენობა (ც.)			სიმრძე (მ.)	წონა (კგ.)	ფოლადის მარკა
ლითონის წამწე T. - 2	1	∟ 125 X 10	ГОСТ 8240-88	20300	1	X	2	40.60	764.90	
	2	∟ 140 X 10	ГОСТ 8240-88	20300	1	X	2	40.60	860.52	
	3	∟ 90 X 6	ГОСТ 8240-88	19000	1	X	2	38.00	311.43	
	4	∟ 50 X 5	ГОСТ 8240-88	5000	1	X	2	10.00	37.29	
	5	— 12 X 380	ГОСТ 19903-74	520	1	X	1	0.52	18.61	
	6	— 12 X 240	ГОСТ 19903-74	520	1	X	1	0.52	11.76	
	7	— 12 X 120	ГОСТ 19903-74	520	1	X	1	0.52	5.88	
	8	— 12 X 370	ГОСТ 19903-74	380	1	X	1	0.38	13.24	
	9	— 12 X 240	ГОСТ 19903-74	370	1	X	1	0.37	8.36	
	10	— 12 X 120	ГОСТ 19903-74	370	1	X	1	0.37	4.18	
	11	— 12 X 380	ГОСТ 19903-74	465	1	X	1	0.47	16.65	C275
	12	— 12 X 240	ГОСТ 19903-74	465	1	X	1	0.47	10.51	
	13	— 12 X 120	ГОСТ 19903-74	465	1	X	1	0.47	5.26	
	14	— 12 X 380	ГОСТ 19903-74	480	1	X	1	0.48	17.18	
	15	— 12 X 240	ГОСТ 19903-74	480	1	X	1	0.48	10.85	
	16	— 12 X 120	ГОСТ 19903-74	480	1	X	1	0.48	5.43	
	17	— 12 X 370	ГОСТ 19903-74	995	1	X	3	2.99	104.04	
	18	— 12 X 380	ГОСТ 19903-74	885	1	X	3	2.66	95.04	
	19	— 12 X 150	ГОСТ 19903-74	362	1	X	3	1.09	15.35	
	20	— 12 X 100	ГОСТ 19903-74	110	1	X	7	0.77	7.25	
	21	— 12 X 70	ГОСТ 19903-74	100	1	X	3	0.30	1.98	
									2326	

შენიშვნა:
NOTE:

No	Date	Revision	Issued by

სიტუაციური სქემა
KEY PLAN

მისამართი
ADDRESS
ქ.თბილისში, ავჭალაში
ხანძთელის ქუჩა N1

პროექტი
PROJECT
საწყობი

ნახაზი
DRWG.
ლითონის წამწე T. - 2 სპეციფიკაცია

შ.პ.ს "CONSTRUCTOR"

	შეასრულა: ISSUED BY:	შეამოწმა APPROVED BY:
	J.K	J.K
	ფაილი FILE	პროექტის №: PROJECT No 01
	ფორმატი PAPER SIZE A3	მასშტაბი SCALE
ნახ.კოდი DRWG. No S - 220	კორექტ. REVISION	სტადია STATUS C.D.

ლითონის წამწე T. - 3 გეომეტრიული სქემა
მ. 1:75

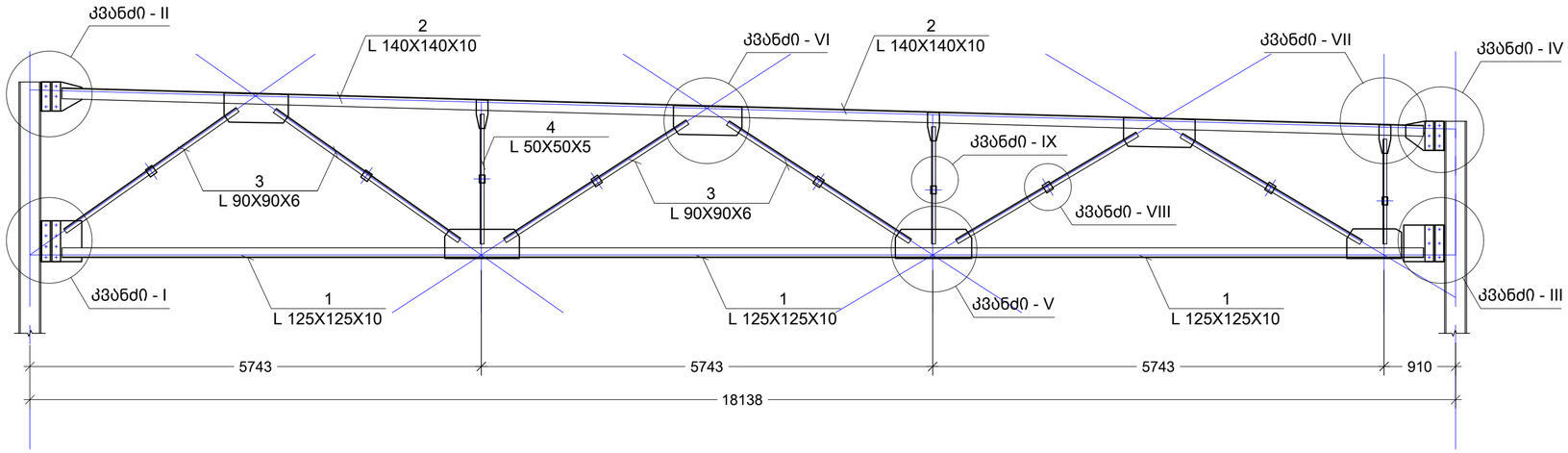

ლითონის წამწე T. - 3 საანგარიშო სქემა
მ. 1:75

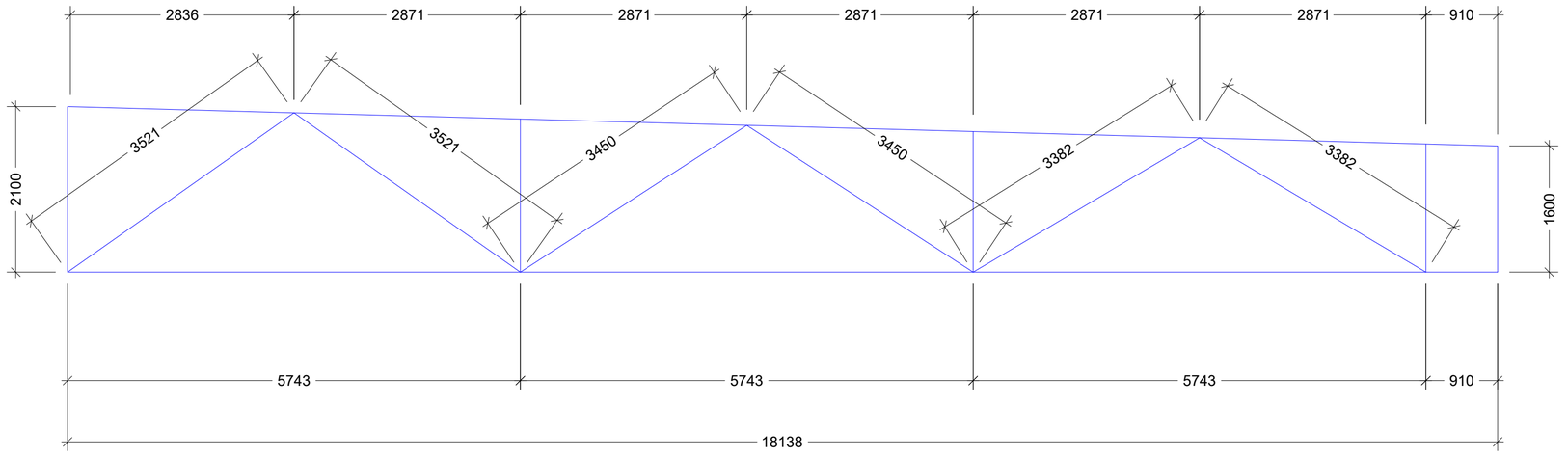

შენიშვნა:
NOTE:

----	----	----	----
----	----	----	----
----	----	----	----
----	----	----	----
----	----	----	----
No	Date	Revision	Issued by

სიტუაციური სქემა
KEY PLAN

მისამართი
ADDRESS
ქ.თბილისში, ავჭალაში
ხანძთელის ქუჩა N1

პროექტი
PROJECT
საწყობი

ნახაზი
DRWG.
ლითონის წამწე T. - 3

შ.პ.ს "CONSTRUCTOR"

	შეასრულა: ISSUED BY: J.K	შეამოწმა APPROVED BY: J.K
	ფაილი FILE T_FERM	პროექტის №: PROJECT No 01
	ფორმატი PAPER SIZE A3	მასშტაბი SCALE ----
ნახ.კოდი DRWG. No S - 221	კორექტ. REVISION ----	სტადია STATUS C.D.

20/06/2020

კვანძი - I
მ: 1:10

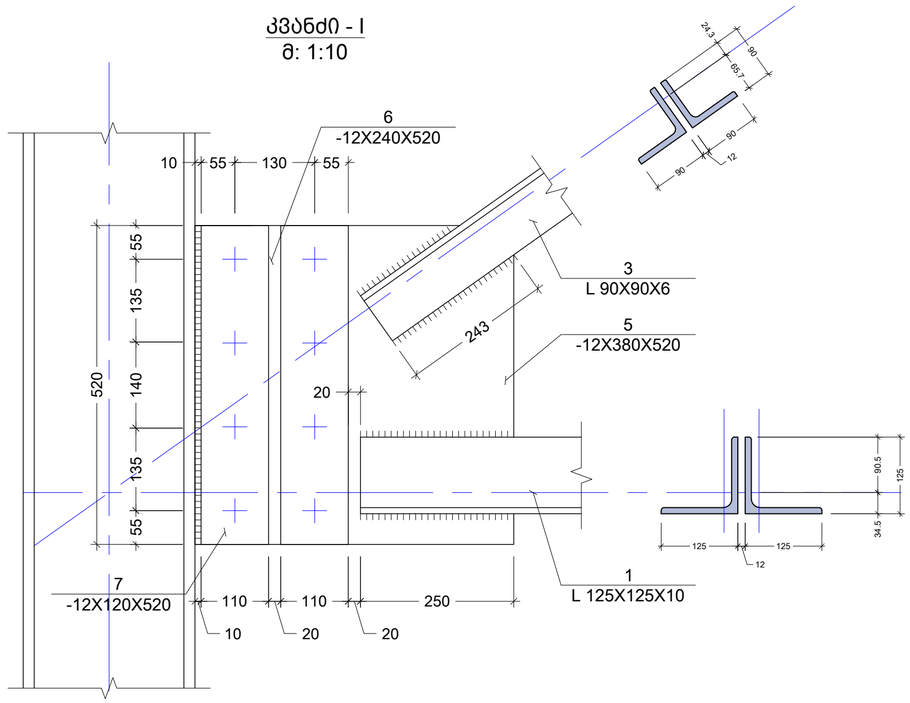

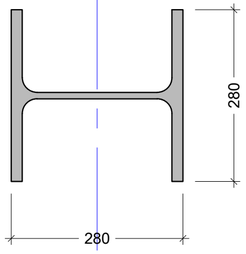

პოზ. N5
მ: 1:10

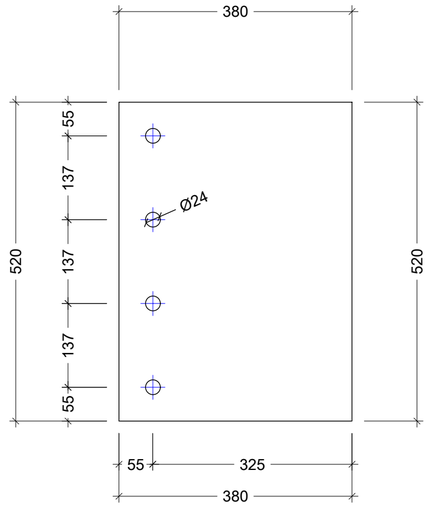

პოზ. N6
მ: 1:10

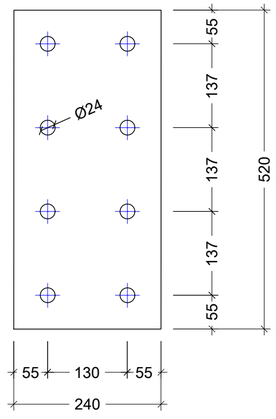

პოზ. N7
მ: 1:10

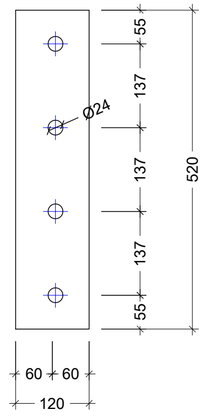

კვეთი 1 - 1
მ: 1:10

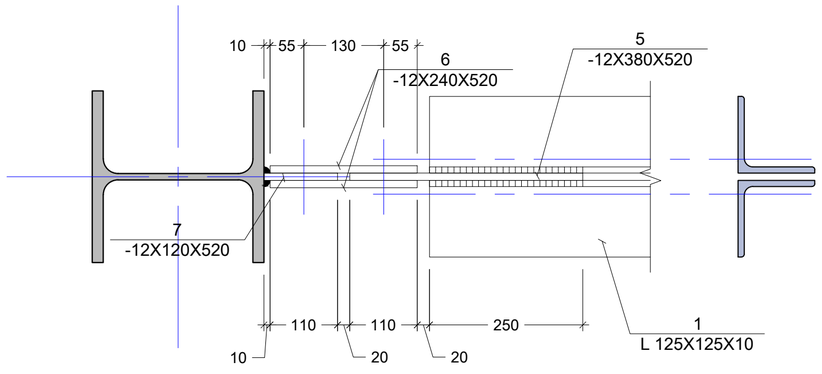

შენიშვნა:
NOTE:

No	Date	Revision	Issued by
----	----	----	----
----	----	----	----
----	----	----	----
----	----	----	----
----	----	----	----
----	----	----	----

სიტუაციური სქემა
KEY PLAN

მისამართი
ADDRESS
ქ.თბილისში, ავჭალაში
ხანძთელის ქუჩა N1

პროექტი
PROJECT
საწყობი

ნახაზი
DRWG.
ლითონის ნამწე T. - 3 კვანძი - I

შ.პ.ს "CONSTRUCTOR"

	შესრულა: ISSUED BY: J.K	შეამოწმა APPROVED BY: J.K
	ფაილი FILE T_FERM	პროექტის №: PROJECT No 01
	ფორმატი PAPER SIZE A3	მასშტაბი SCALE ----
ნახ.კოდი DRWG. No S - 222	კორექც. REVISION ----	სტატია STATUS C.D.

20/06/2020

კვანძი - II
მ: 1:10

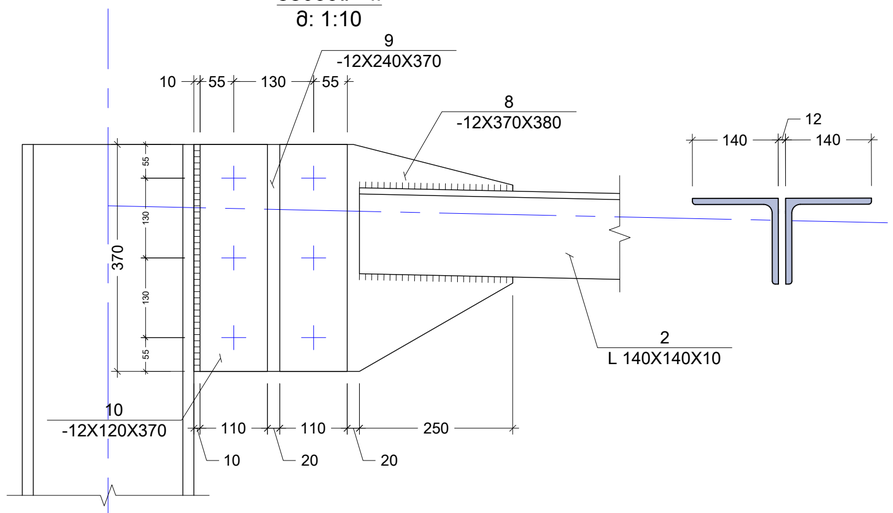

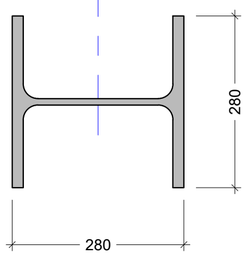

პოზ. N8
მ: 1:10

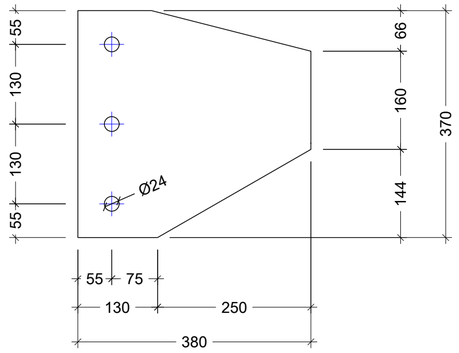

პოზ. N9
მ: 1:10

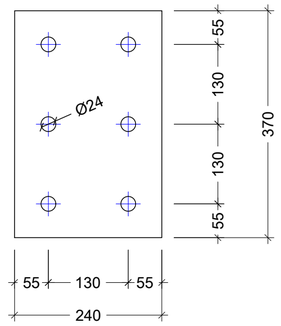

პოზ. N10
მ: 1:10

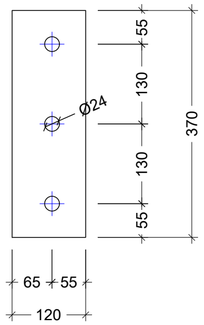

კვეთი 2 - 2
მ: 1:10

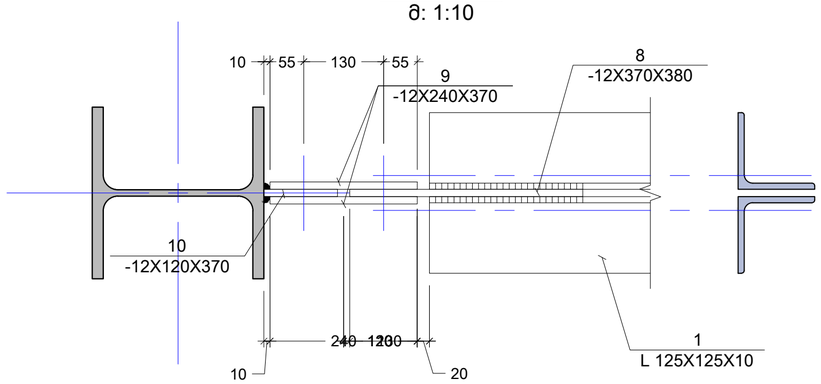

შენიშვნა:
NOTE:

No	Date	Revision	Issued by

სიტუაციური სქემა
KEY PLAN

მისამართი
ADDRESS
ქ.თბილისში, ავჭალაში
ხანძთელის ქუჩა N1

პროექტი
PROJECT
საწყობი

ნახაზი
DRWG.
ლითონის ნამწე T. - 3 კვანძი - II

შ.პ.ს "CONSTRUCTOR"

	შესრულა: ISSUED BY: J.K	შეამოწმა APPROVED BY: J.K
	ფაილი FILE	პროექტის №: PROJECT No 01
	ფორმატი PAPER SIZE A3	მასშტაბი SCALE
ნახ.კოდი DRWG. No S - 223	კორექტ. REVISION	სტადია STATUS C.D.

კვანძი - III
მ: 1:10

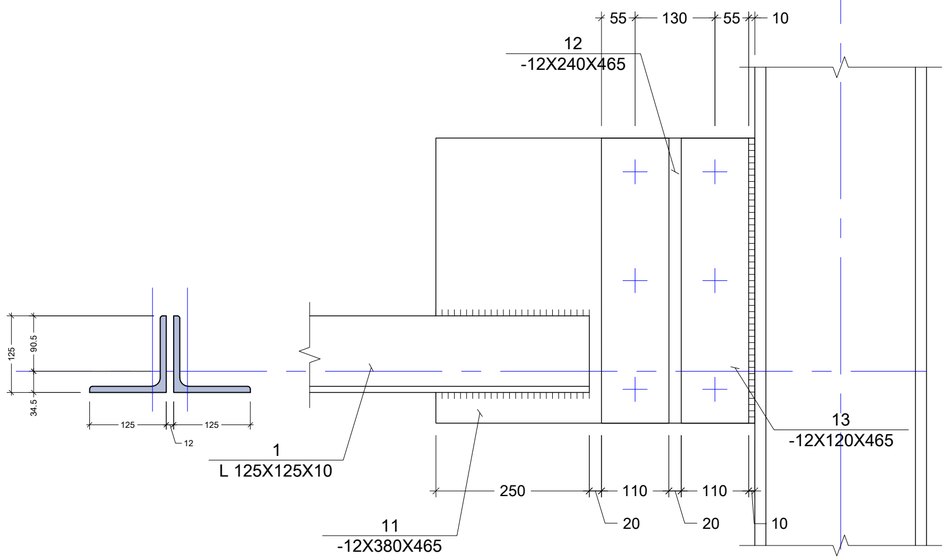

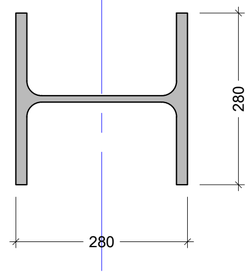

პოზ. N11
მ: 1:10

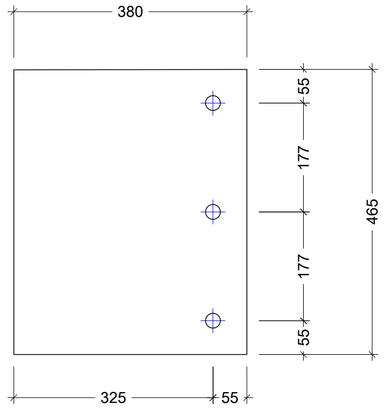

პოზ. N12
მ: 1:10

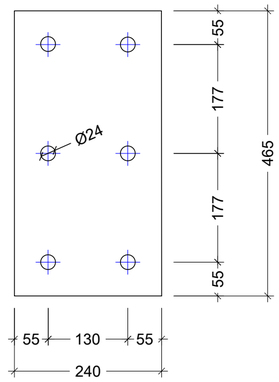

პოზ. N13
მ: 1:10

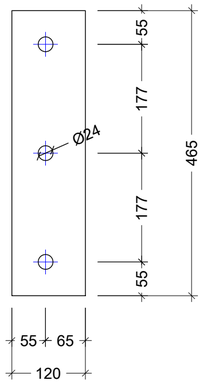

კვეთი 3 - 3
მ: 1:10

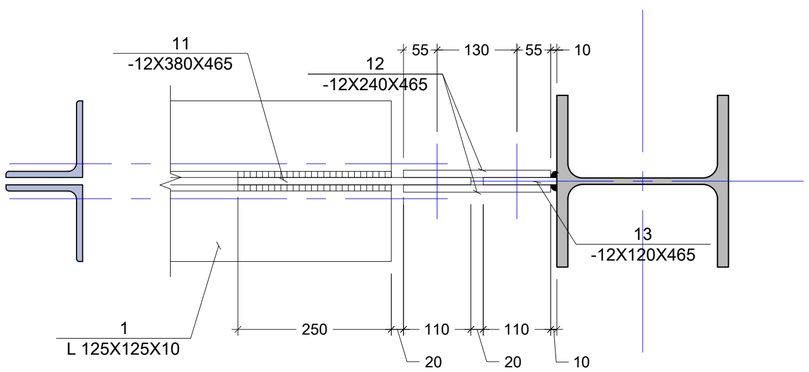

შენიშვნა:
NOTE:

No	Date	Revision	Issued by

სიტუაციური სქემა
KEY PLAN

მისამართი
ADDRESS
ქ.თბილისში, ავჭალაში
ხანძთელის ქუჩა N1

პროექტი
PROJECT
საწყობი

ნახაზი
DRWG.
ლითონის წამწე T. - 3 კვანძი - III

შ.პ.ს "CONSTRUCTOR"

	შეასრულა: ISSUED BY: J.K	შეამოწმა APPROVED BY: J.K
	ფაილი FILE	პროექტის №: PROJECT No 01
	ფორმატი PAPER SIZE A3	მასშტაბი SCALE
ნახ.კოდი DRWG. No S - 224	კორექტ. REVISION	სტატია STATUS C.D.

კვანძი - IV
მ: 1:10

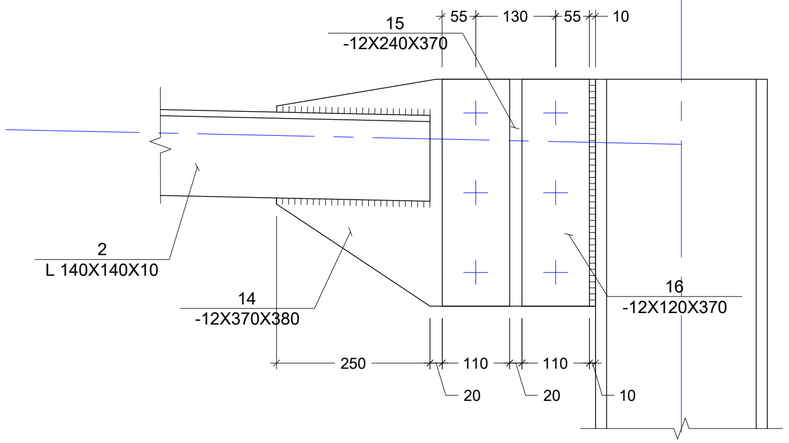

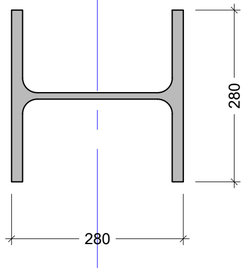

პოზ. N14
მ: 1:10

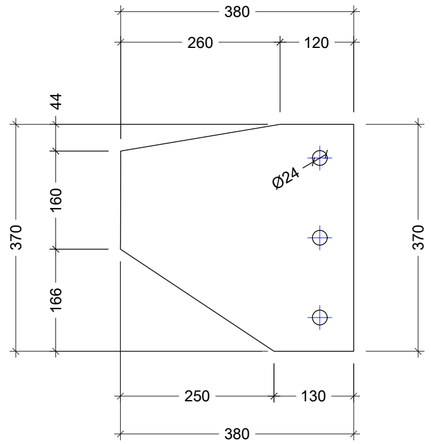

პოზ. N15
მ: 1:10

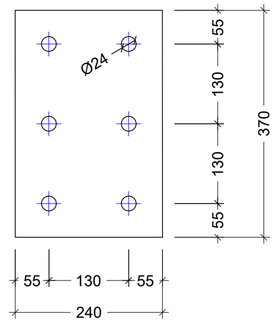

პოზ. N16
მ: 1:10

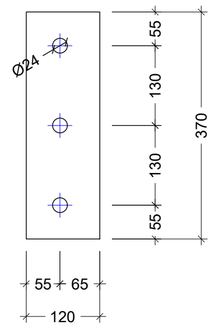

კვეთი 3 - 3
მ: 1:10

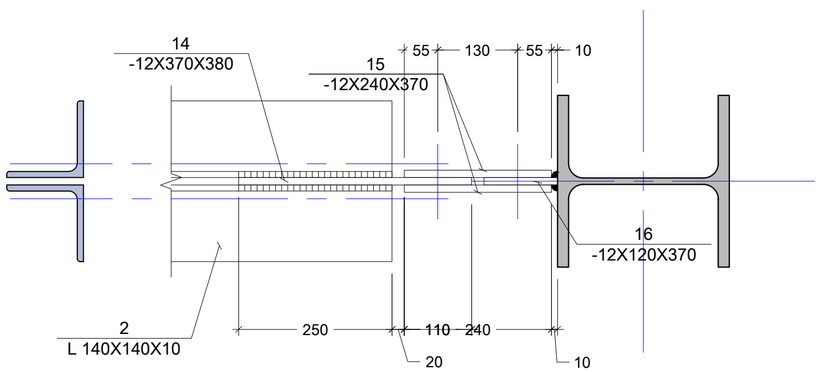

შენიშვნა:
NOTE:

No	Date	Revision	Issued by

სიტუაციური სქემა
KEY PLAN

მისამართი
ADDRESS
ქ.თბილისში, ავჭალაში
ხანძთელის ქუჩა N1

პროექტი
PROJECT
საწყობი

ნახაზი
DRWG.
ლითონის წამწე T. - 3 კვანძი - IV

შ.პ.ს "CONSTRUCTOR"

	შესრულა: ISSUED BY: J.K	შეამოწმა APPROVED BY: J.K
	ფაილი FILE	პროექტის №: PROJECT No 01
	ფორმატი PAPER SIZE A3	მასშტაბი SCALE
ნახ.კოდი DRWG. No S - 225	კორექტ. REVISION	სტადია STATUS C.D.

კვანძი - V
მ: 1:10

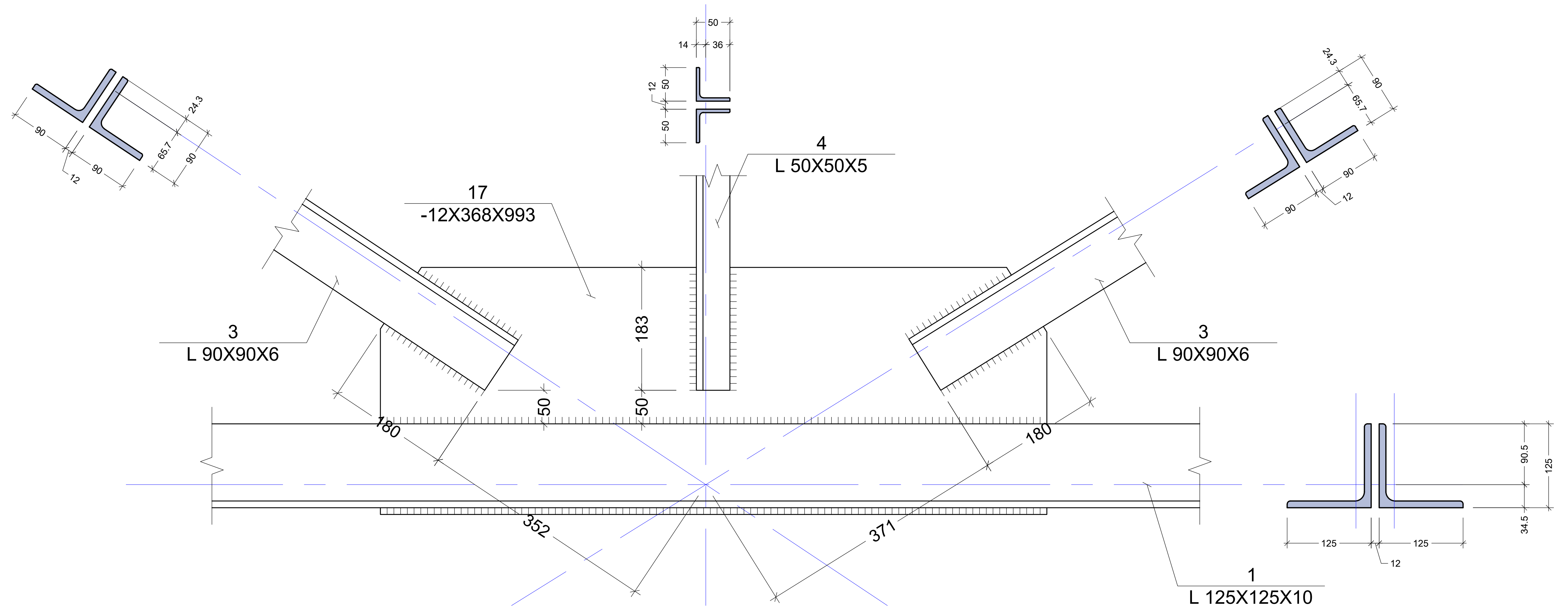

პოზ. N17
მ: 1:10

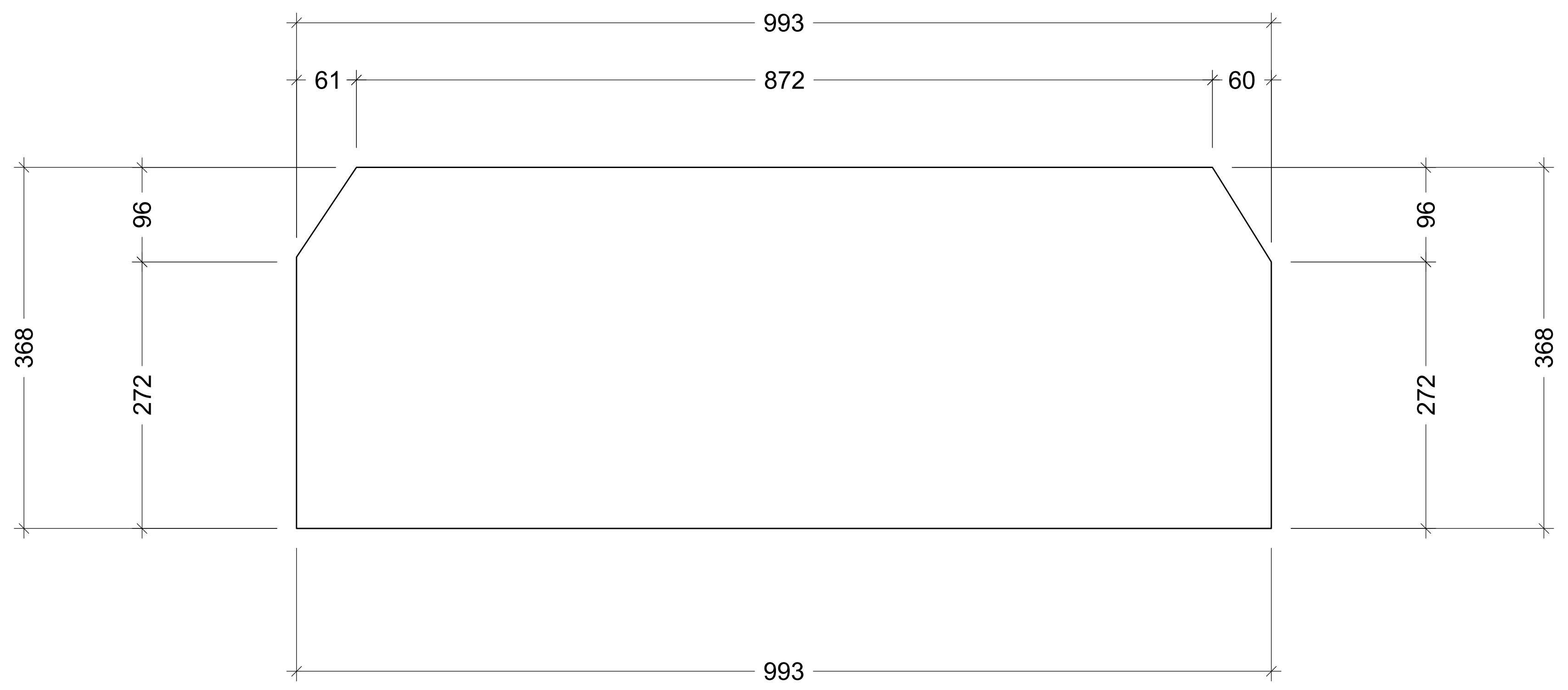

შენიშვნა:
NOTE:

No	Date	Revision	Issued by

სიტუაციური სქემა
KEY PLAN

მისამართი ADDRESS	ქ.თბილისში, ავჭალაში ხანძთელის ქუჩა N1
პროექტი PROJECT	საწყობი
ნახაზი DRWG.	ლითონის წამწე T. - 3 კვანძი - V

შ.პ.ს "CONSTRUCTOR"

	შეასრულა: ISSUED BY: J.K	შეამოწმა APPROVED BY: J.K
	ფაილი FILE	პროექტის №: PROJECT No 01
	ფორმატი PAPER SIZE A3	მასშტაბი SCALE
ნახ.კოდი DRWG. No S - 226	კორექტ. REVISION	სტადია STATUS C.D.

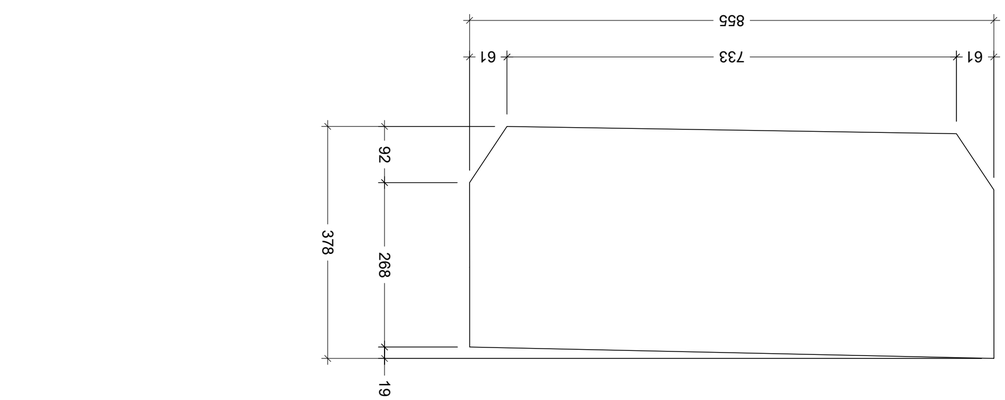

ვმბ. N18
მ: 1:10

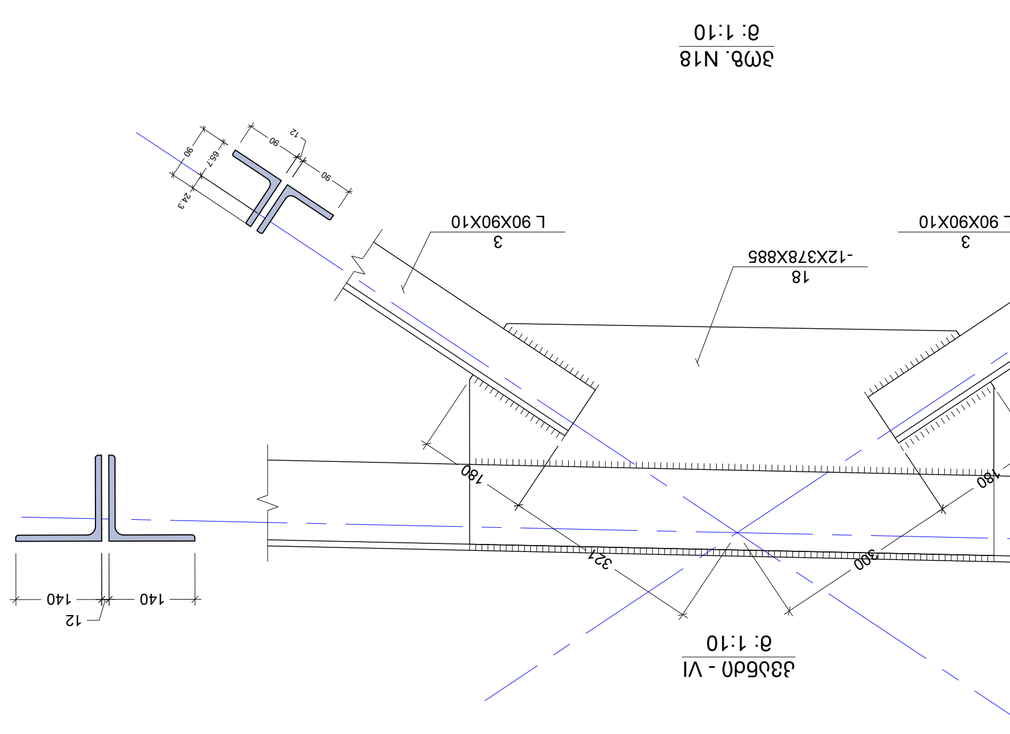

ვმბ. N18
მ: 1:10

ᲒᲐᲜᲐᲗᲔᲑᲐ

ᲨᲔᲛᲡᲠᲣᲚᲔᲑᲔᲚᲘ:	ᲒᲘᲒᲘ ᲛᲔᲤᲐᲨᲕᲘᲚᲘ
ISSUED BY:	APPROVED BY:
J.K	J.K
ᲤᲐᲘᲚᲘ	ᲞᲠᲝᲔᲥᲢᲘᲡ ᲜᲝᲛᲔᲠᲘ: 01
FILE	PROJECT No:
ᲤᲝᲠᲛᲐᲢᲘ	ᲛᲐᲡᲨᲢᲐᲑᲘ
PAPER SIZE	SCALE
A3	
ᲨᲔᲡᲠᲣᲚᲔᲑᲘᲡ ᲗᲐᲠᲘᲦᲘ	ᲜᲐᲮᲐᲢᲘᲡ ᲜᲝᲛᲔᲠᲘ
DRWG. No	REVISION
S - 227	C.D.
	STATUS

ᲛᲘᲗᲘᲗᲔᲑᲔᲑᲘ:
NOTE:

No	Date	Revision	Issued by

ᲡᲐᲛᲨᲔᲜᲔᲑᲚᲝ ᲞᲠᲝᲔᲥᲢᲘᲡ ᲓᲐᲡᲐᲮᲔᲚᲔᲑᲐ
KEY PLAN

No	Date	Revision	Issued by

ᲡᲐᲛᲨᲔᲜᲔᲑᲚᲝ ᲞᲠᲝᲔᲥᲢᲘᲡ ᲓᲐᲡᲐᲮᲔᲚᲔᲑᲐ
KEY PLAN

ᲛᲘᲡᲐᲛᲐᲠᲗᲘ, ᲥᲐᲚᲐᲥᲘ ᲗᲑᲘᲚᲘᲡᲘ, ᲕᲐᲪᲚᲘᲡ ᲥᲣᲩᲐ N1
ᲡᲐᲛᲨᲔᲜᲔᲑᲚᲝ ᲙᲝᲛᲞᲚᲔᲥᲡᲘ
ADDRESS

ᲞᲠᲝᲔᲥᲢᲘ
PROJECT

ᲜᲐᲮᲐᲢᲘᲡ ᲜᲝᲛᲔᲠᲘ
DRWG.

ᲛᲝᲜᲐᲪᲔᲛᲗᲐ ᲑᲐᲖᲘᲡ Т. - 3 ᲐᲮᲐᲚᲘ ᲡᲐᲮᲔᲚᲝᲑᲐ - VI

კვანძი - VII
მ: 1:10

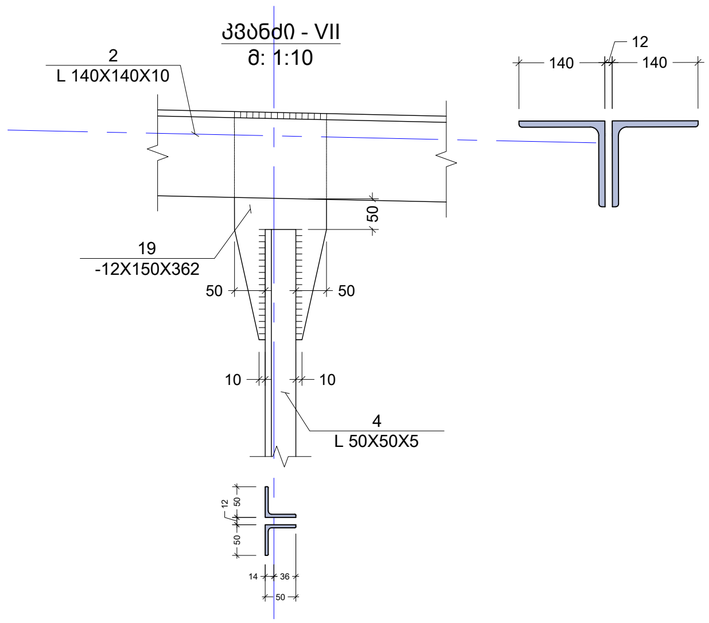

კვანძი - VIII
მ: 1:10

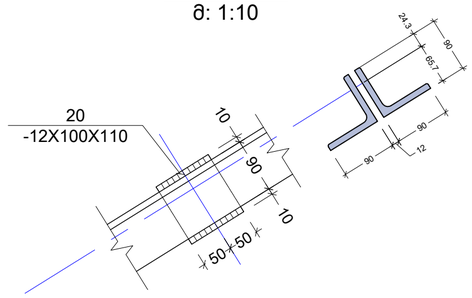

პოზ. N19
მ: 1:10

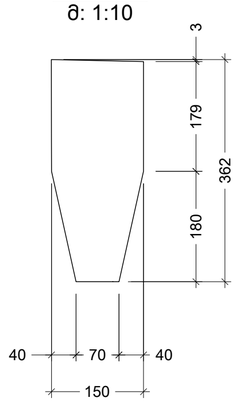

კვანძი - IX
მ: 1:10

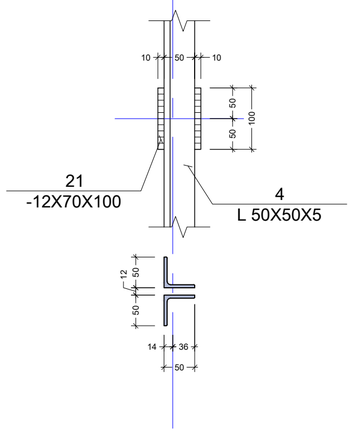

შენიშვნა:
NOTE:

No	Date	Revision	Issued by

სიტუაციური სქემა
KEY PLAN

მისამართი
ADDRESS
ქ.თბილისში, ავჭალაში
ხანძთელის ქუჩა N1

პროექტი
PROJECT
საწყობი

ნახაზი
DRWG.
ლითონის ნამწე T. - 3 კვანძი - VII VIII IX

შ.პ.ს "CONSTRUCTOR"

	შესრულა: ISSUED BY: J.K	შეამოწმა APPROVED BY: J.K
	ფაილი FILE	პროექტის №: PROJECT No 01
	ფორმატი PAPER SIZE A3	მასშტაბი SCALE
ნახ.კოდი DRWG. No S - 228	კორექტ. REVISION	სტადია STATUS C.D.

ელემენტის მარკირება	პოზ. #	პროფილი	სტანდარტი	სიგრძე (მმ)	რაოდენობა (ც.)			სიგრძე (მ.)	წონა (კგ.)	ფოლადის მარკა
ლიტონის წამწე T. - 3	1	∟ 125 X 10	ГОСТ 8240-88	17900	1	X	2	35.80	674.47	
	2	∟ 140 X 10	ГОСТ 8240-88	17900	1	X	2	35.80	758.78	
	3	∟ 90 X 6	ГОСТ 8240-88	16000	1	X	2	32.00	262.25	
	4	∟ 50 X 5	ГОСТ 8240-88	5000	1	X	2	10.00	37.29	
	5	— 12 X 380	ГОСТ 19903-74	520	1	X	1	0.52	18.61	
	6	— 12 X 240	ГОСТ 19903-74	520	1	X	1	0.52	11.76	
	7	— 12 X 120	ГОСТ 19903-74	520	1	X	1	0.52	5.88	
	8	— 12 X 370	ГОСТ 19903-74	380	1	X	1	0.38	13.24	
	9	— 12 X 240	ГОСТ 19903-74	370	1	X	1	0.37	8.36	
	10	— 12 X 120	ГОСТ 19903-74	370	1	X	1	0.37	4.18	
	11	— 12 X 380	ГОСТ 19903-74	465	1	X	1	0.47	16.65	C275
	12	— 12 X 240	ГОСТ 19903-74	465	1	X	1	0.47	10.51	
	13	— 12 X 120	ГОСТ 19903-74	465	1	X	1	0.47	5.26	
	14	— 12 X 370	ГОСТ 19903-74	380	1	X	1	0.38	13.24	
	15	— 12 X 240	ГОСТ 19903-74	370	1	X	1	0.37	8.36	
	16	— 12 X 120	ГОСТ 19903-74	370	1	X	1	0.37	4.18	
	17	— 12 X 370	ГОСТ 19903-74	995	1	X	3	2.99	104.04	
	18	— 12 X 380	ГОСТ 19903-74	885	1	X	3	2.66	95.04	
	19	— 12 X 150	ГОСТ 19903-74	362	1	X	3	1.09	15.35	
	20	— 12 X 100	ГОСТ 19903-74	110	1	X	6	0.66	6.22	
	21	— 12 X 70	ГОСТ 19903-74	100	1	X	3	0.30	1.98	
									2076	

შენიშვნა:
NOTE:

No	Date	Revision	Issued by

სიტუაციური სქემა
KEY PLAN

მისამართი
ADDRESS
ქ.თბილისში, ავჭალაში
ხანძთელის ქუჩა N1

პროექტი
PROJECT
საწყობი

ნახაზი
DRWG.
ლიტონის წამწე T. - 3 სპეციფიკაცია

შ.პ.ს "CONSTRUCTOR"

	შეასრულა: ISSUED BY:	შეამოწმა APPROVED BY:
	J.K	J.K
	ფაილი FILE	პროექტის №: PROJECT No 01
	ფორმატი PAPER SIZE A3	მასშტაბი SCALE
ნახ.კოდი DRWG. No S - 229	კორექტ. REVISION	სტადია STATUS C.D.

ლითონის წამწე T. - 4 გეომეტრიული სქემა
მ. 1:75

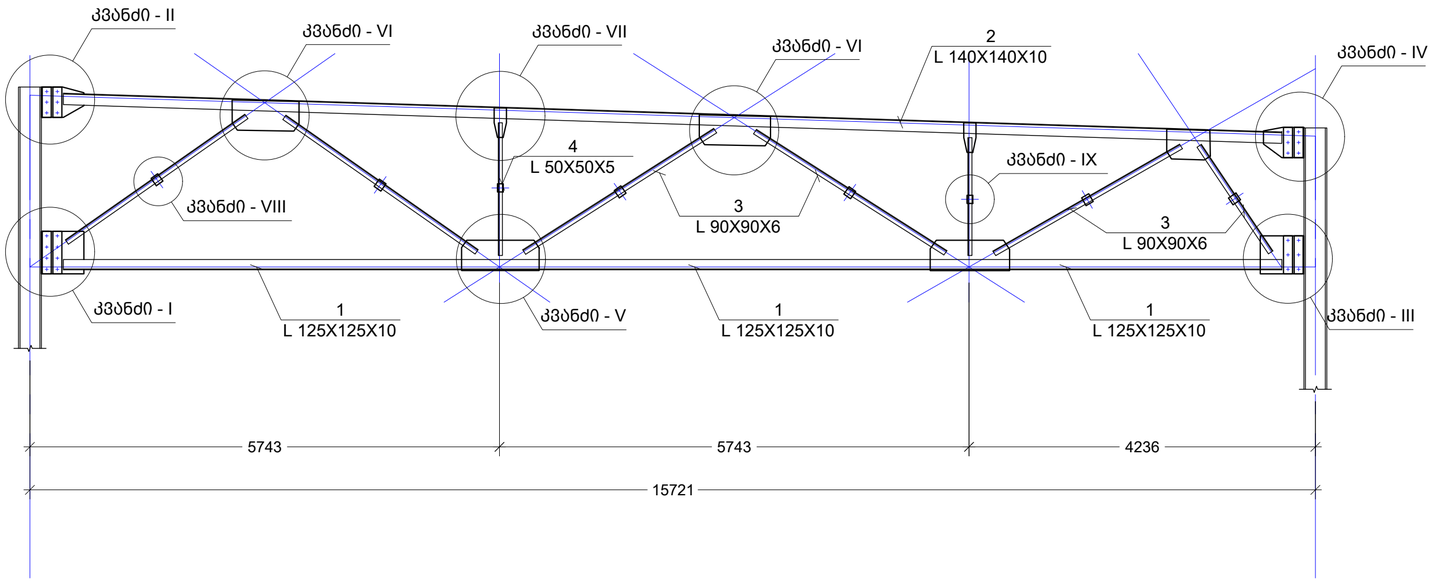

ლითონის წამწე T. - 4 საანგარიშო სქემა
მ. 1:75

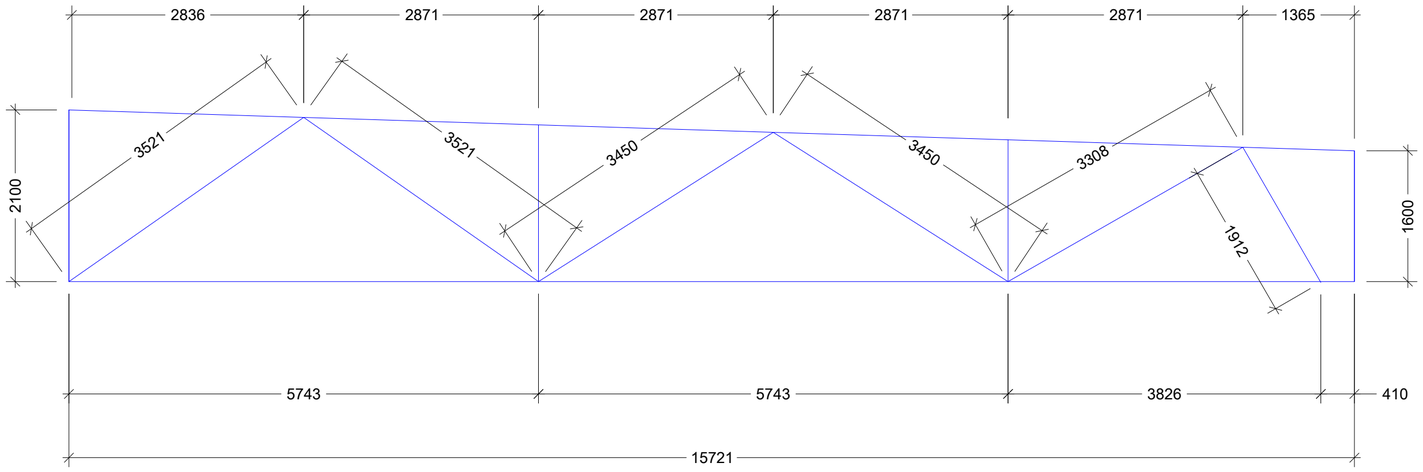

შენიშვნა:
NOTE:

No	Date	Revision	Issued by

სიტუაციური სქემა
KEY PLAN

მისამართი
ADDRESS
ქ.თბილისში, ავჭალაში
ხანძთელის ქუჩა N1

პროექტი
PROJECT
საწყობი

ნახაზი
DRWG.
ლითონის წამწე T. - 4

შ.პ.ს "CONSTRUCTOR"

	შესრულა: ISSUED BY:	შეამოწმა APPROVED BY:
	J.K	J.K
	ფაილი FILE	პროექტის №: PROJECT No 01
	ფორმატი PAPER SIZE A3	მასშტაბი SCALE
ნახ.კოდი DRWG. No S - 230	კორექტ. REVISION	სტადია STATUS C.D.

კვანძი - I
მ: 1:10

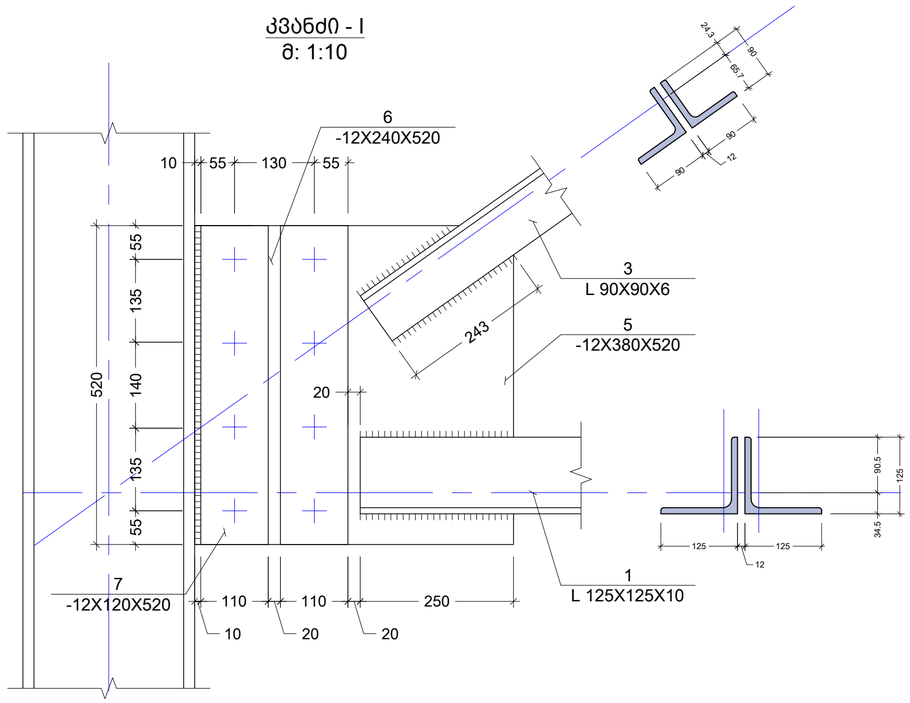

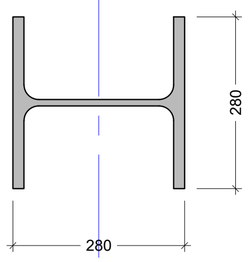

კვეთი 1 - 1
მ: 1:10

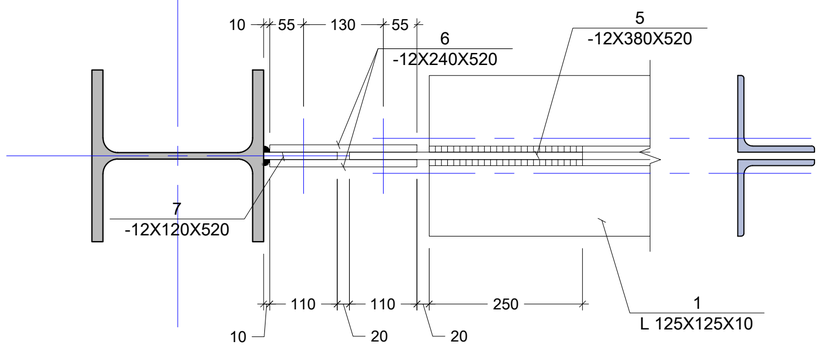

პოზ. N5
მ: 1:10

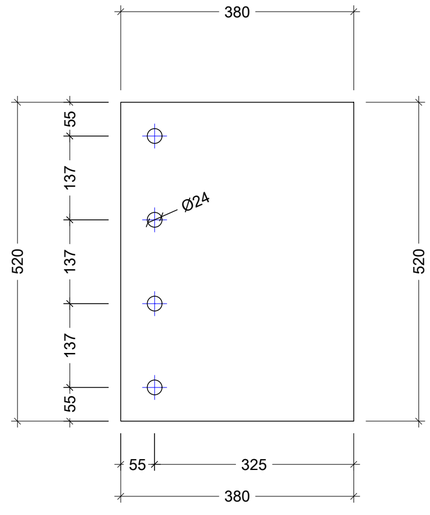

პოზ. N6
მ: 1:10

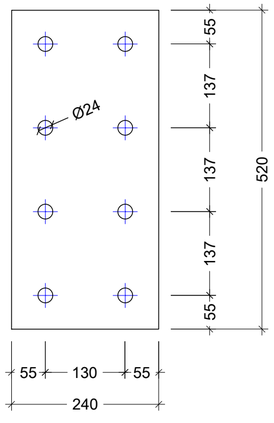

პოზ. N7
მ: 1:10

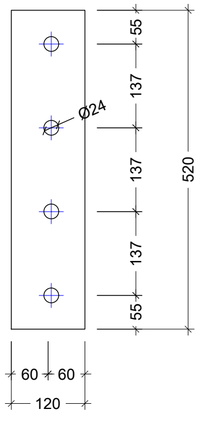

შენიშვნა:
NOTE:

No	Date	Revision	Issued by

სიტუაციური სქემა
KEY PLAN

მისამართი
ADDRESS
ქ.თბილისში, ავჭალაში
ხანძთელის ქუჩა N1

პროექტი
PROJECT
საწყობი

ნახაზი
DRWG.
ლითონის ნამწე T. - 4 კვანძი - I

შ.პ.ს "CONSTRUCTOR"

შესრულა: ISSUED BY: J.K	შეამოწმა APPROVED BY: J.K	
ფაილი FILE	პროექტის №: PROJECT No 01	
ფორმატი PAPER SIZE A3	მასშტაბი SCALE	
ნახ.კოდი DRWG. No S - 231	კორექტ. REVISION	სტატუსი STATUS C.D.

კვანძი - II
მ: 1:10

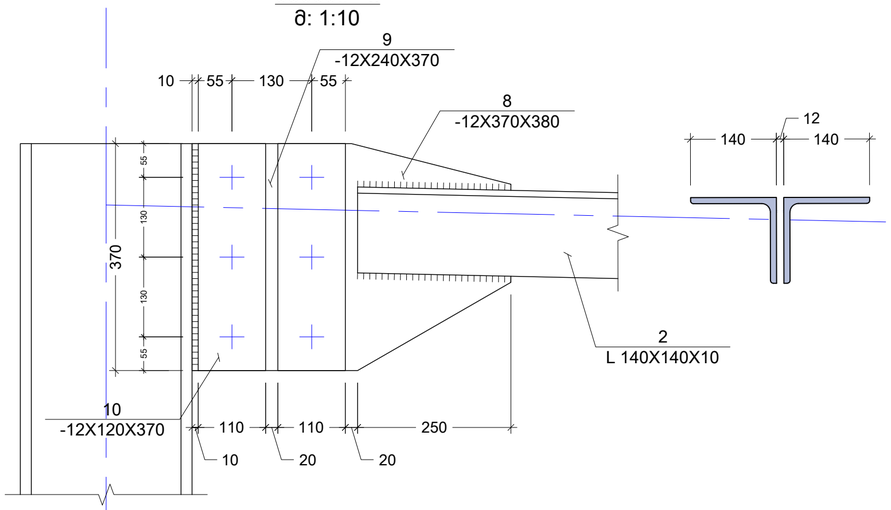

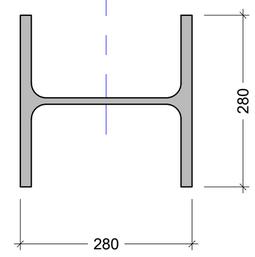

კვეთი 2 - 2
მ: 1:10

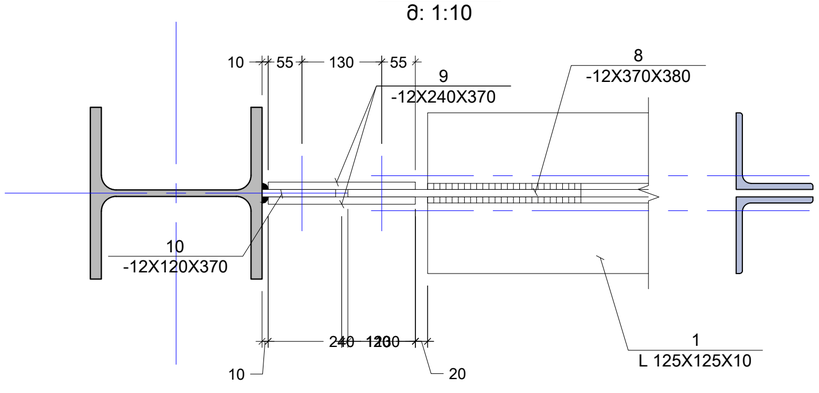

პოზ. N8
მ: 1:10

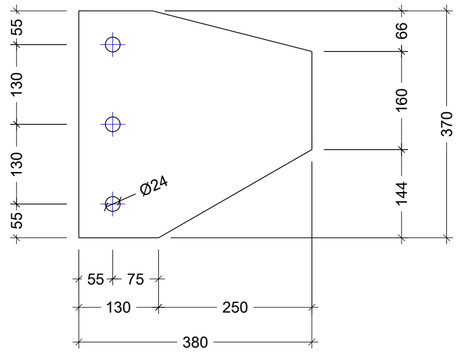

პოზ. N9
მ: 1:10

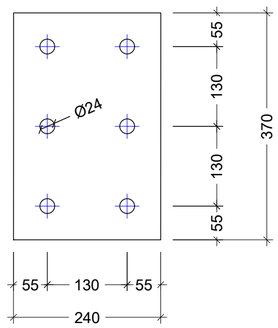

პოზ. N10
მ: 1:10

შენიშვნა:
NOTE:

No	Date	Revision	Issued by

სიტუაციური სქემა
KEY PLAN

მისამართი
ADDRESS
ქ.თბილისში, ავჭალაში
ხანძთელის ქუჩა N1

პროექტი
PROJECT
საწყობი

ნახაზი
DRWG.
ლითონის წამწე T. - 4 კვანძი - II

შ.პ.ს "CONSTRUCTOR"

	შესრულა: ISSUED BY:	შეამოწმა APPROVED BY:
	J.K	J.K
ფაილი FILE	პროექტის №: PROJECT No	01
ფორმატი PAPER SIZE	მასშტაბი SCALE	
	A3	
ნახ.კოდი DRWG. No	კორექტ. REVISION	სტადია STATUS
S - 232		C.D.

კვანძი - III
მ: 1:10

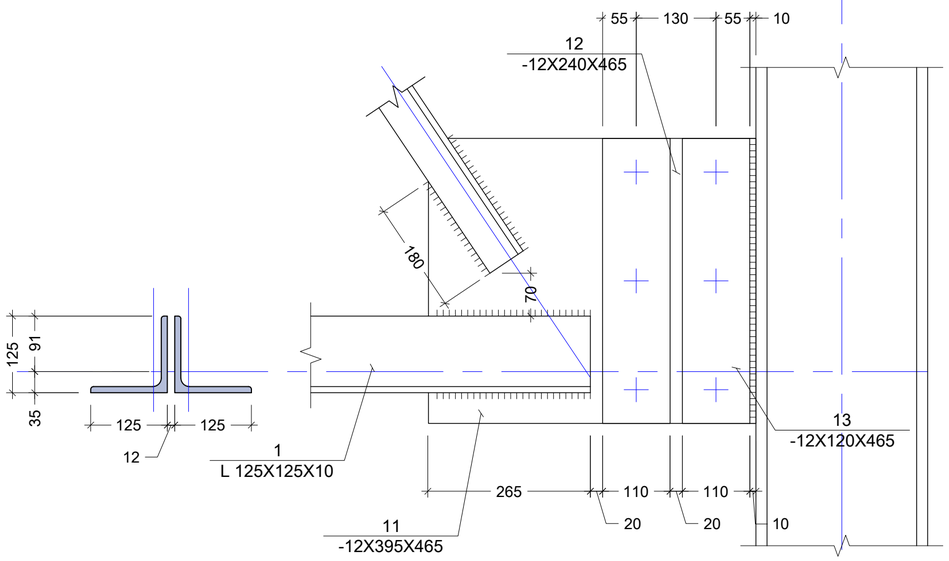

პოზ. N11
მ: 1:10

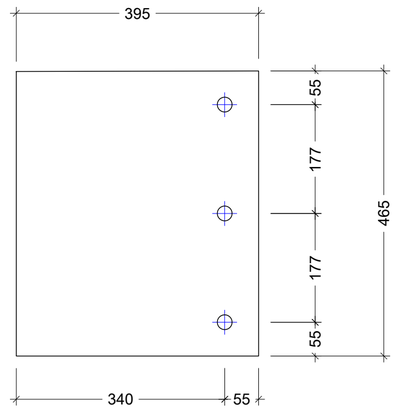

პოზ. N12
მ: 1:10

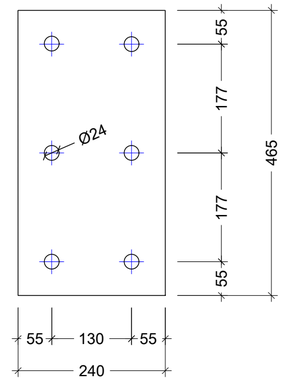

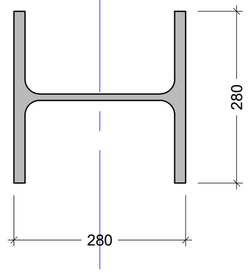

პოზ. N13
მ: 1:10

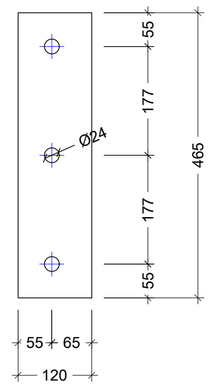

კვეთი 3 - 3
მ: 1:10

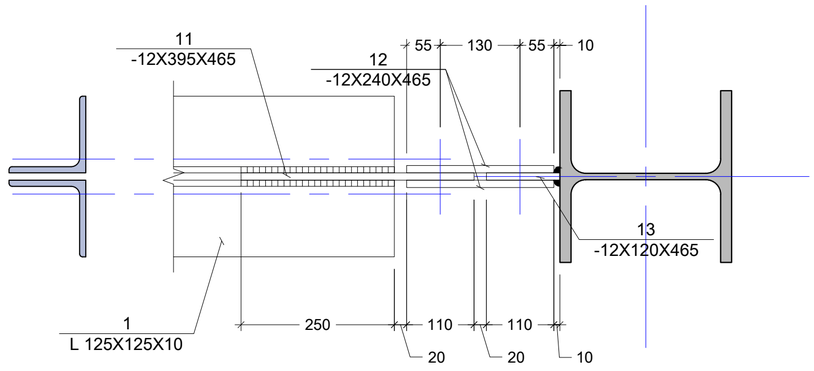

შენიშვნა:
NOTE:

No	Date	Revision	Issued by

საორიენტაციო სქემა
KEY PLAN

მისამართი
ADDRESS
ქ.თბილისში, ავჭალაში
ხანძთელის ქუჩა N1

პროექტი
PROJECT
საწყობი

ნახაზი
DRWG.
ლითონის წამწე T. - 4 კვანძი - III

შ.პ.ს "CONSTRUCTOR"

	შესრულა: ISSUED BY: J.K	შეამოწმა APPROVED BY: J.K
	ფაილი FILE	პროექტის №: PROJECT No 01
	ფორმატი PAPER SIZE A3	მასშტაბი SCALE
ნახ.კოდი DRWG. No S - 233	კორექტ. REVISION	სტადია STATUS C.D.

კვანძი - IV
მ: 1:10

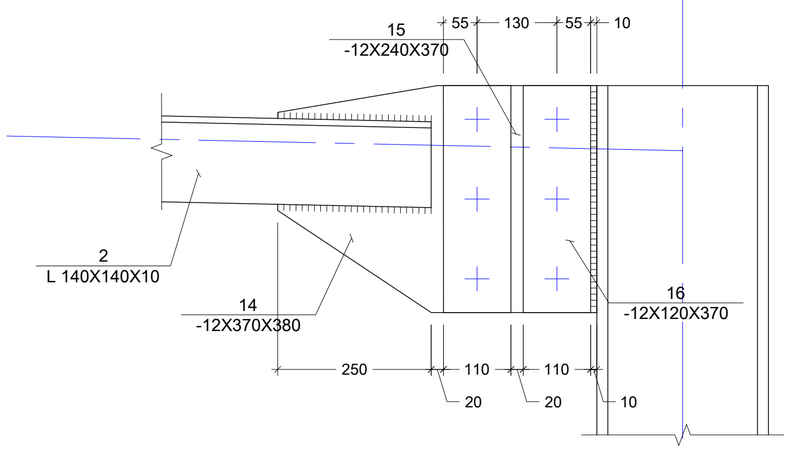

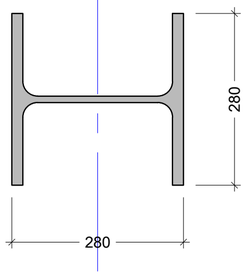

პოზ. N14
მ: 1:10

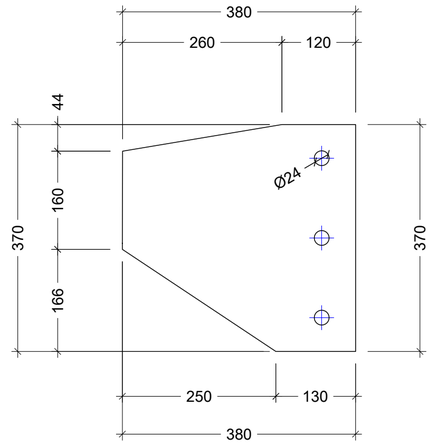

პოზ. N15
მ: 1:10

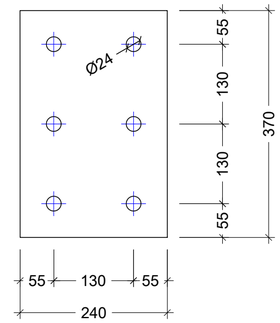

პოზ. N16
მ: 1:10

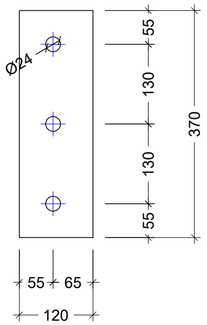

კვეთი 3 - 3
მ: 1:10

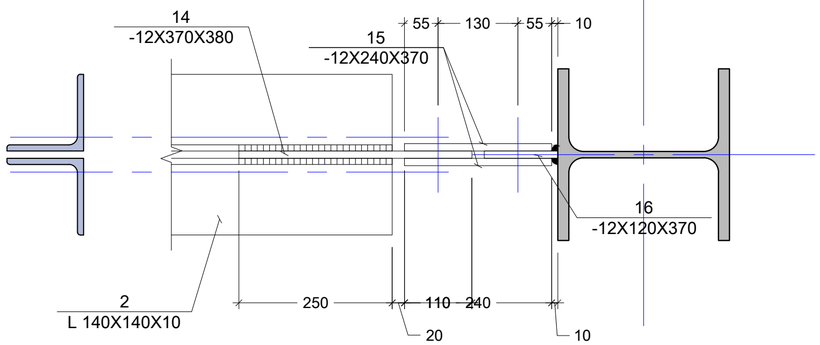

შენიშვნა:
NOTE:

No	Date	Revision	Issued by

სიტუაციური სქემა
KEY PLAN

მისამართი
ADDRESS
ქ.თბილისში, ავჭალაში
ხანძთელის ქუჩა N1

პროექტი
PROJECT
საწყობი

ნახაზი
DRWG.
ლითონის წამწე T. - 4 კვანძი - IV

შ.პ.ს "CONSTRUCTOR"

	შესრულა: ISSUED BY: J.K	შეამოწმა APPROVED BY: J.K
	ფაილი FILE	პროექტის №: PROJECT No 01
	ფორმატი PAPER SIZE A3	მასშტაბი SCALE
ნახ.კოდი DRWG. No S - 234	კორექტ. REVISION	სტადია STATUS C.D.

კვანძი - V
მ: 1:10

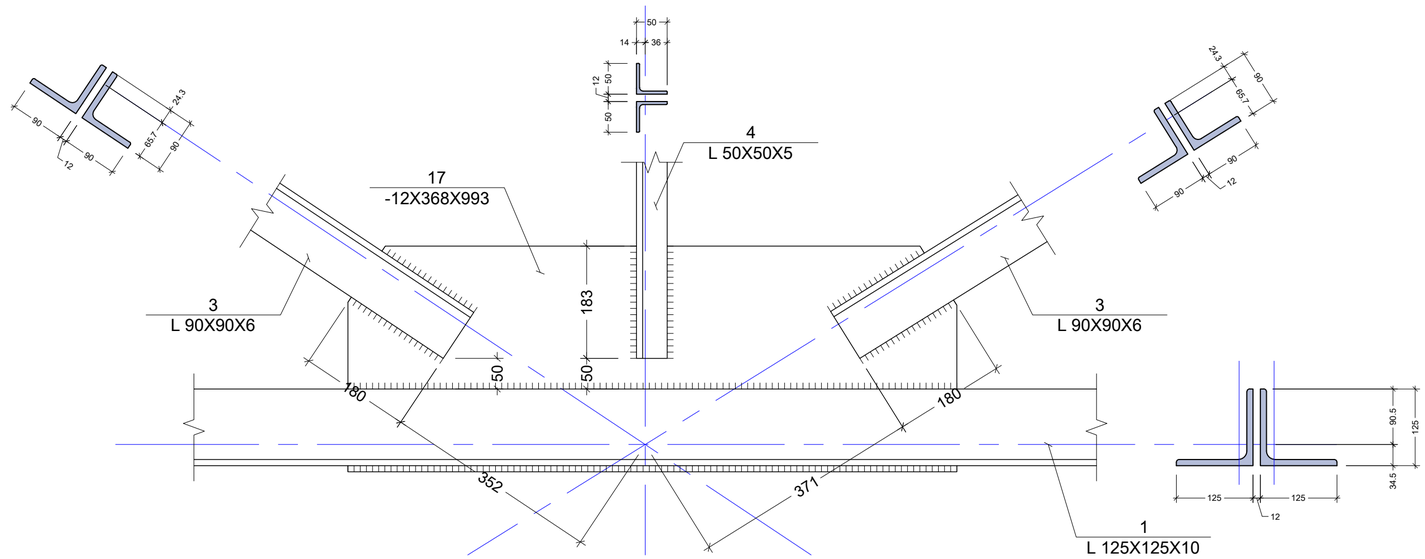

პოზ. N17
მ: 1:10

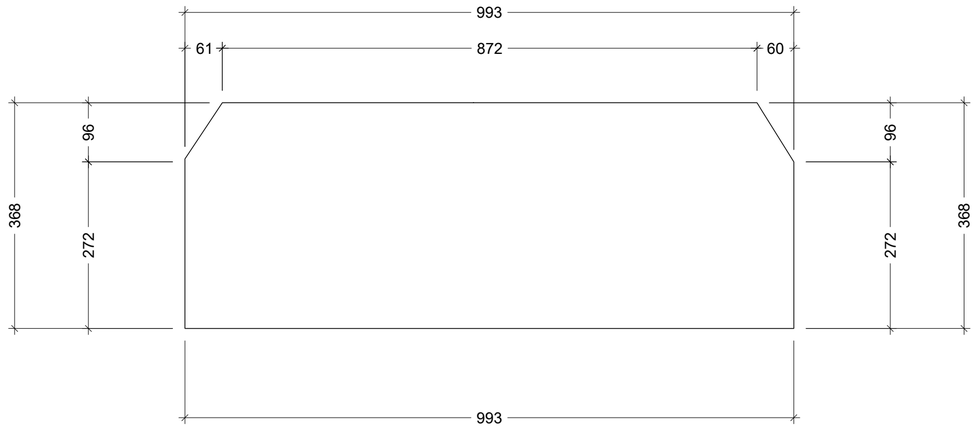

შენიშვნა:
NOTE:

No	Date	Revision	Issued by

სიტუაციური სქემა
KEY PLAN

მისამართი
ADDRESS
ქ.თბილისში, ავჭალაში
ხანძთელის ქუჩა N1

პროექტი
PROJECT
საწყობი

ნახაზი
DRWG.
ლითონის წამწე T. - 4 კვანძი - V

შ.პ.ს "CONSTRUCTOR"

	შესრულა: ISSUED BY:	შეამოწმა APPROVED BY:
	J.K	J.K
	ფაილი FILE	პროექტის №: PROJECT No 01
	ფორმატი PAPER SIZE A3	მასშტაბი SCALE
ნახ.კოდი DRWG. No S - 235	კორექტ. REVISION	სტადია STATUS C.D.

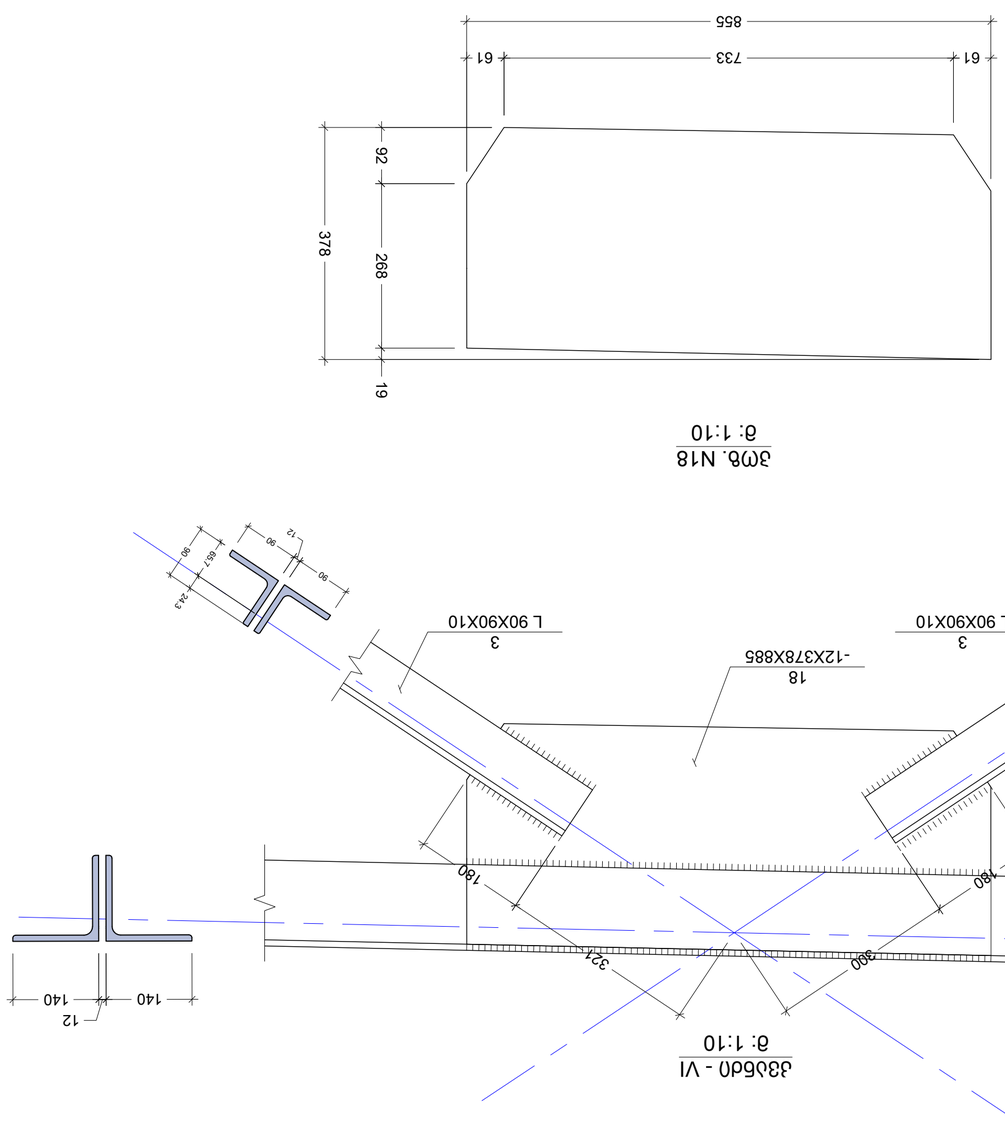

ვნ3ბ. N18
მ: 1:10

ვნ3ბ. N18
მ: 1:10

ᲒᲐᲜᲐᲬᲔᲠᲘ ᲛᲘᲡᲐᲪᲔᲛᲘ ᲤᲝᲠᲛᲐᲢᲘ A3

	შემსრულებელი: ISSUED BY:	შემოწმებულია APPROVED BY:
	J.K	J.K
	ფაილი FILE	პროექტის № PROJECT No 01
	ფორმატი PAPER SIZE A3	მასშტაბი SCALE
	ცვლილების № REVISION	თარიღი STATUS C.D.
	ნახაზის № DRWG. No S - 236	

No	Date	Revision	Issued by

ᲒᲐᲜᲐᲬᲔᲠᲘᲡ ᲜᲝᲛᲔᲠᲘ
KEY PLAN

ᲨᲔᲛᲡᲠᲣᲚᲔᲑᲔᲚᲘ:
NOTE:

ᲛᲘᲡᲐᲛᲐᲠᲗᲘ
ADDRESS
ქ.თბილისი, ისნის რაიონი, ბაბანეურის N1

ᲞᲠᲝᲔᲥᲢᲘ
PROJECT
ᲛᲐᲦᲐᲖᲘᲐ

ᲜᲐᲮᲐᲖᲘᲡ ᲓᲐᲡᲐᲮᲔᲚᲔᲑᲐ
DRWG.
ᲛᲝᲜᲐᲪᲔᲛᲗᲐ ᲑᲐᲖᲘᲡ Т. - 4 ᲐᲮᲐᲚᲘ ᲐᲓᲒᲘᲚᲘ - VI

ᲐᲠᲥᲘᲢᲔᲥᲢᲘ "CONSTRUCTOR" ᲗᲐ.ᲮᲐ.ᲡᲐ.

კვანძი - VII
მ: 1:10

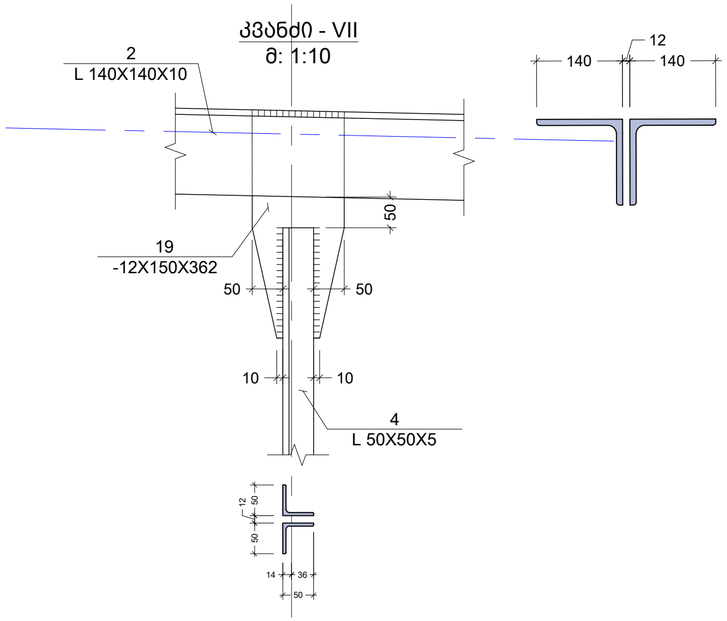

კვანძი - VIII
მ: 1:10

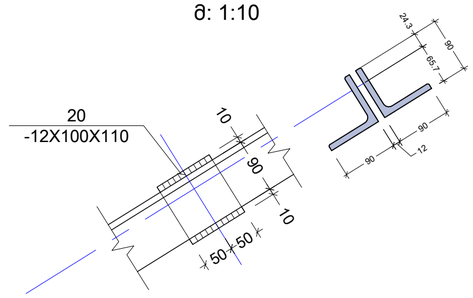

პოზ. N19
მ: 1:10

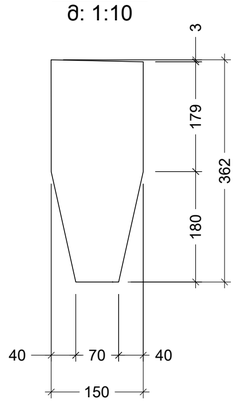

კვანძი - IX
მ: 1:10

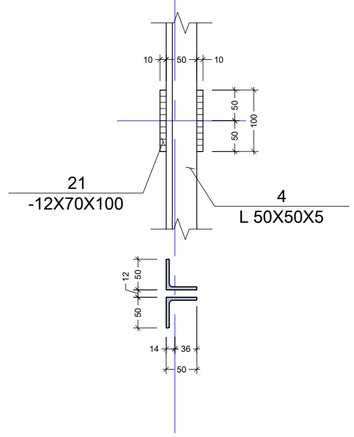

შენიშვნა:
NOTE:

No	Date	Revision	Issued by

სიტუაციური სქემა
KEY PLAN

მისამართი
ADDRESS
ქ.თბილისში, ავჭალაში
ხანძთელის ქუჩა N1

პროექტი
PROJECT
საწყობი

ნახაზი
DRWG.
ლითონის წამწე T. - 4 კვანძი - VII VIII IX

შ.პ.ს "CONSTRUCTOR"

	შესრულა: ISSUED BY: J.K	შეამოწმა APPROVED BY: J.K
	ფაილი FILE	პროექტის №: PROJECT No 01
	ფორმატი PAPER SIZE A3	მასშტაბი SCALE
ნახ.კოდი DRWG. No S - 237	კორექტ. REVISION	სტადია STATUS C.D.

ელემენტის მარკირება	პოზ. #	პროფილი	სტანდარტი	სიგრძე (მმ)	რაოდენობა (ც.)			სიგრძე (მ.)	წონა (კგ.)	ფოლადის მარკა
ლიტონის წამწე T. - 4	1	∟ 125 X 10	ГОСТ 8240-88	15400	1	X	2	30.80	580.27	
	2	∟ 140 X 10	ГОСТ 8240-88	15400	1	X	2	30.80	652.81	
	3	∟ 90 X 6	ГОСТ 8240-88	15000	1	X	2	30.00	245.86	
	4	∟ 50 X 5	ГОСТ 8240-88	5000	1	X	2	10.00	37.29	
	5	— 12 X 380	ГОСТ 19903-74	520	1	X	1	0.52	18.61	
	6	— 12 X 240	ГОСТ 19903-74	520	1	X	1	0.52	11.76	
	7	— 12 X 120	ГОСТ 19903-74	520	1	X	1	0.52	5.88	
	8	— 12 X 370	ГОСТ 19903-74	380	1	X	1	0.38	13.24	
	9	— 12 X 240	ГОСТ 19903-74	370	1	X	1	0.37	8.36	
	10	— 12 X 120	ГОСТ 19903-74	370	1	X	1	0.37	4.18	
	11	— 12 X 395	ГОСТ 19903-74	465	1	X	1	0.47	17.30	C275
	12	— 12 X 240	ГОСТ 19903-74	465	1	X	1	0.47	10.51	
	13	— 12 X 120	ГОСТ 19903-74	465	1	X	1	0.47	5.26	
	14	— 12 X 370	ГОСТ 19903-74	380	1	X	1	0.38	13.24	
	15	— 12 X 240	ГОСТ 19903-74	370	1	X	1	0.37	8.36	
	16	— 12 X 120	ГОСТ 19903-74	370	1	X	1	0.37	4.18	
	17	— 12 X 370	ГОСТ 19903-74	995	1	X	3	2.99	104.04	
	18	— 12 X 380	ГОСТ 19903-74	885	1	X	3	2.66	95.04	
	19	— 12 X 150	ГОСТ 19903-74	362	1	X	3	1.09	15.35	
	20	— 12 X 100	ГОСТ 19903-74	110	1	X	6	0.66	6.22	
	21	— 12 X 70	ГОСТ 19903-74	100	1	X	3	0.30	1.98	
									1860	

შენიშვნა:
NOTE:

No	Date	Revision	Issued by

სიტუაციური სქემა
KEY PLAN

მისამართი
ADDRESS
ქ.თბილისში, ავჭალაში
ხანძთელის ქუჩა N1

პროექტი
PROJECT
საწყობი

ნახაზი
DRWG.
ლიტონის წამწე T. - 4 სპეციფიკაცია

შ.პ.ს "CONSTRUCTOR"

	შეასრულა: ISSUED BY:	შეამოწმა APPROVED BY:
	J.K	J.K
	ფაილი FILE	პროექტის №: PROJECT No 01
	ფორმატი PAPER SIZE A3	მასშტაბი SCALE
ნახ.კოდი DRWG. No S - 238	კორექტ. REVISION	სტატუს STATUS C.D.

ლითონის წამწე T. - 5 გეომეტრიული სქემა
მ. 1:75

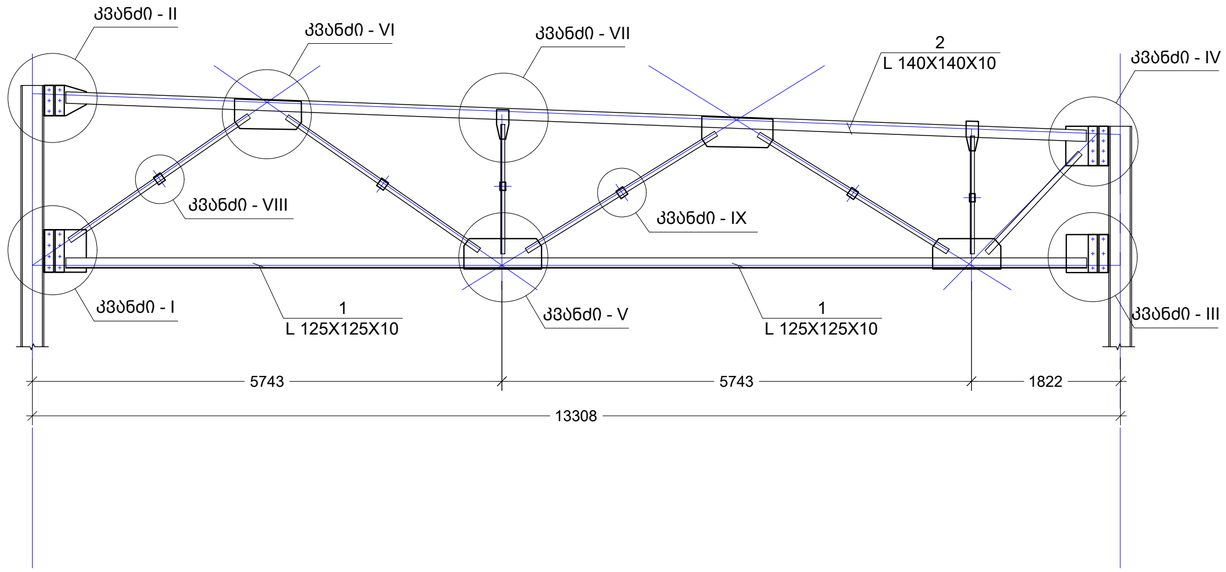

ლითონის წამწე T. - 5 საანგარიშო სქემა
მ. 1:75

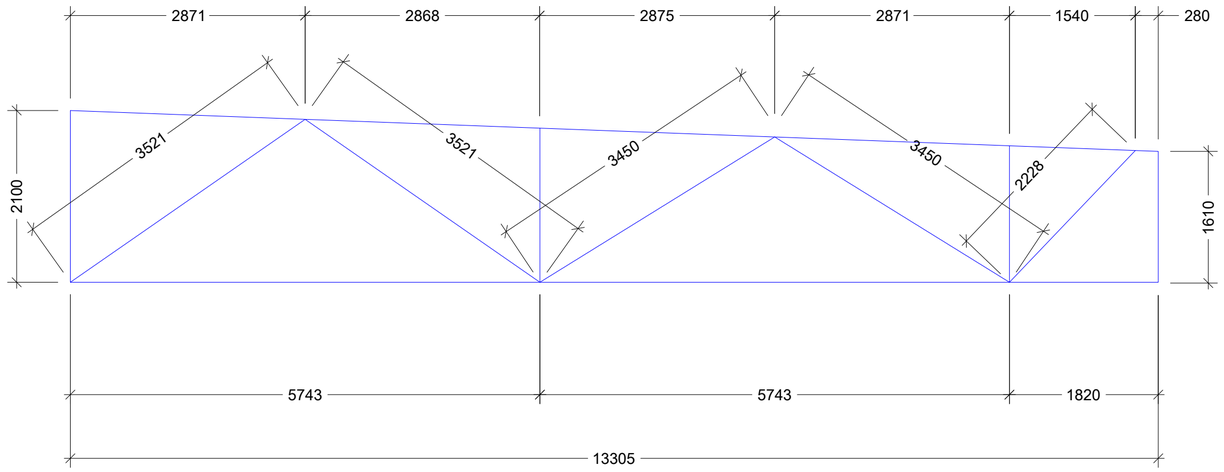

შენიშვნა:
NOTE:

No	Date	Revision	Issued by

სიტუაციური სქემა
KEY PLAN

მისამართი
ADDRESS
ქ.თბილისში, ავჭალაში
ხანძთელის ქუჩა N1

პროექტი
PROJECT
საწყობი

ნახაზი
DRWG.
ლითონის წამწე T. - 5

შ.პ.ს "CONSTRUCTOR"

	შეასრულა: ISSUED BY:	შეამოწმა APPROVED BY:
	J.K	J.K
ფაილი FILE	პროექტის №: PROJECT No	01
ფორმატი PAPER SIZE	მასშტაბი SCALE	
	A3	
ნახ.კოდი DRWG. No	კორექტ. REVISION	სტადია STATUS
S - 239		C.D.

კვანძი - I
მ: 1:10

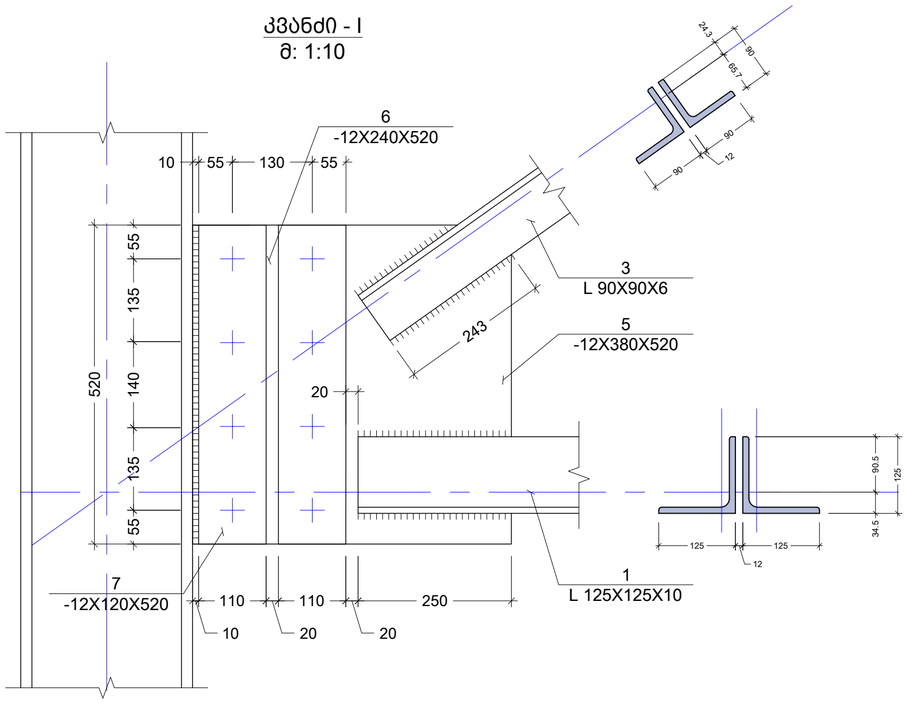

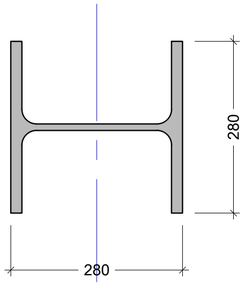

პოზ. N5
მ: 1:10

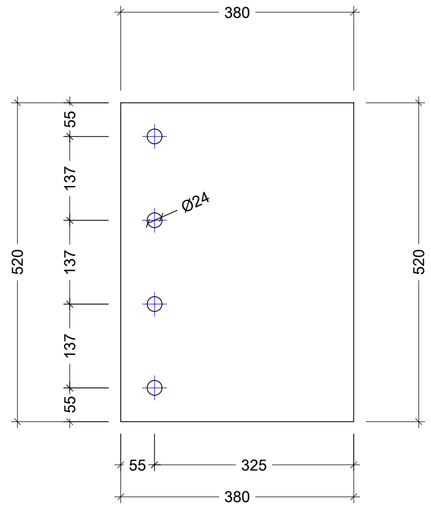

პოზ. N6
მ: 1:10

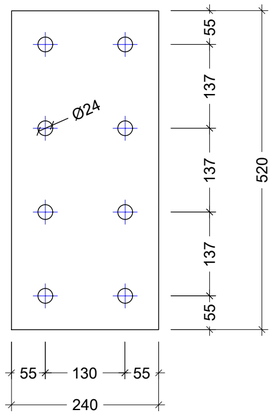

პოზ. N7
მ: 1:10

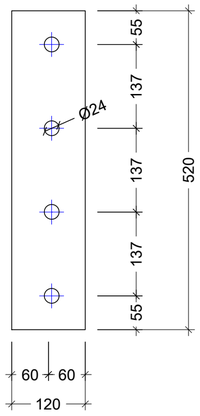

კვეთი 1 - 1
მ: 1:10

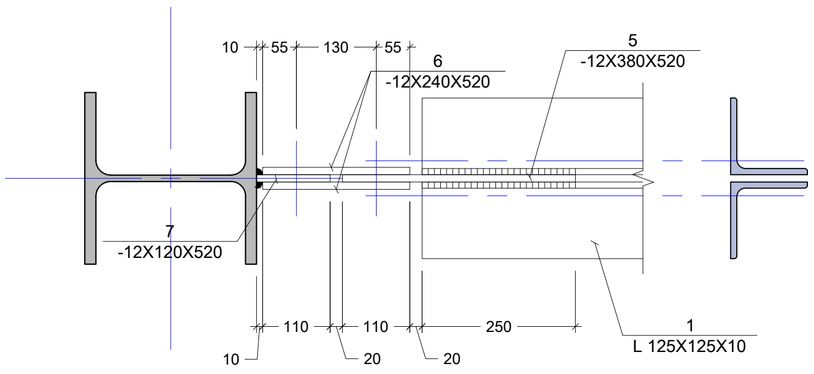

შენიშვნა:
NOTE:

No	Date	Revision	Issued by

სიტუაციური სქემა
KEY PLAN

მისამართი
ADDRESS
ქ.თბილისში, ავჭალაში
ხანძთელის ქუჩა N1

პროექტი
PROJECT
საწყობი

ნახაზი
DRWG.
ლიითონის ნამწე T. - 5 კვანძი - I

შ.პ.ს "CONSTRUCTOR"

	შესრულა: ISSUED BY: J.K	შეამოწმა APPROVED BY: J.K
	ფაილი FILE	პროექტის №: PROJECT No 01
	ფორმატი PAPER SIZE A3	მასშტაბი SCALE
ნახ.კოდი DRWG. No S - 241	კორექტ. REVISION	სტადია STATUS C.D.

კვანძი - II
მ: 1:10

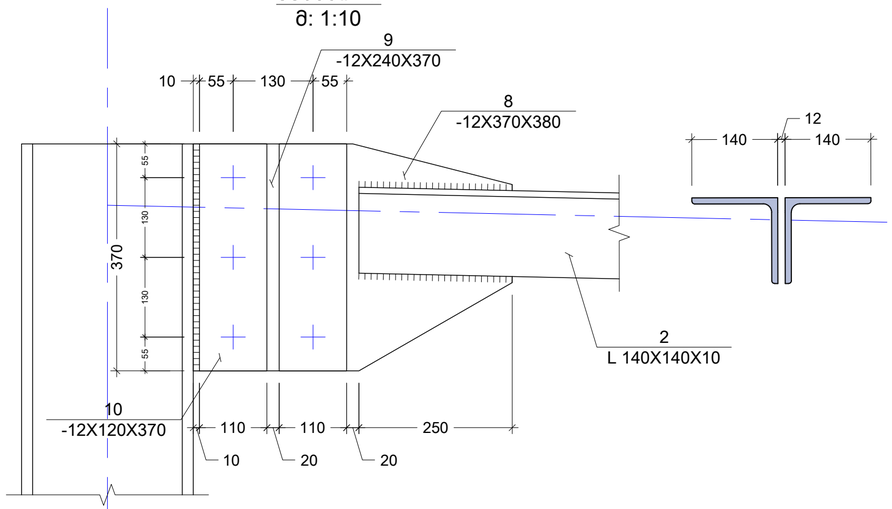

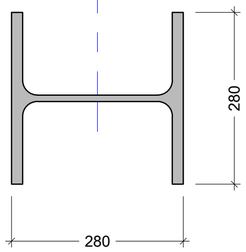

პოზ. N8
მ: 1:10

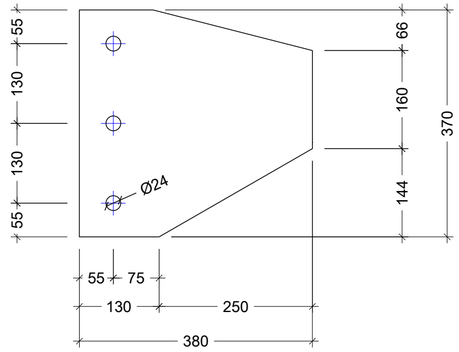

პოზ. N9
მ: 1:10

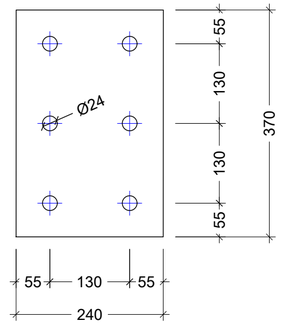

პოზ. N10
მ: 1:10

კვეთი 2 - 2
მ: 1:10

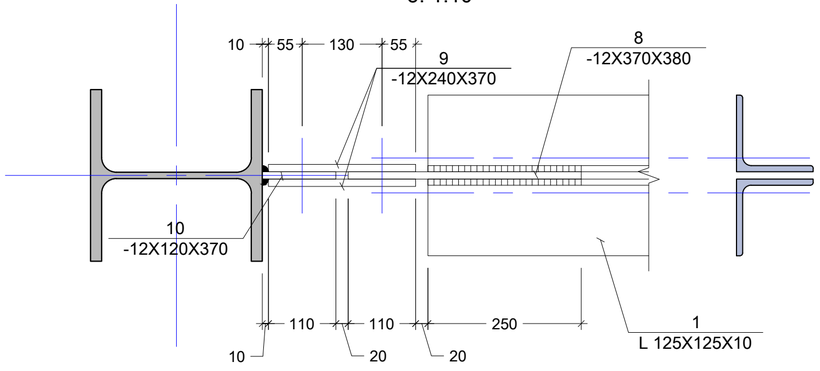

შენიშვნა:
NOTE:

No	Date	Revision	Issued by

სიტუაციური სქემა
KEY PLAN

მისამართი
ADDRESS
ქ.თბილისში, ავჭალაში
ხანძთელის ქუჩა N1

პროექტი
PROJECT
საწყობი

ნახაზი
DRWG.
ლითონის წამწე T. - 5 კვანძი - II

შ.პ.ს "CONSTRUCTOR"

შესრულა: ISSUED BY: J.K	შეამოწმა APPROVED BY: J.K	
ფაილი FILE	პროექტის №: PROJECT No 01	
ფორმატი PAPER SIZE A3	მასშტაბი SCALE	
ნახ.კოდი DRWG. No S - 242	კორექტ. REVISION	სტადია STATUS C.D.

კვანძი - III
მ: 1:10

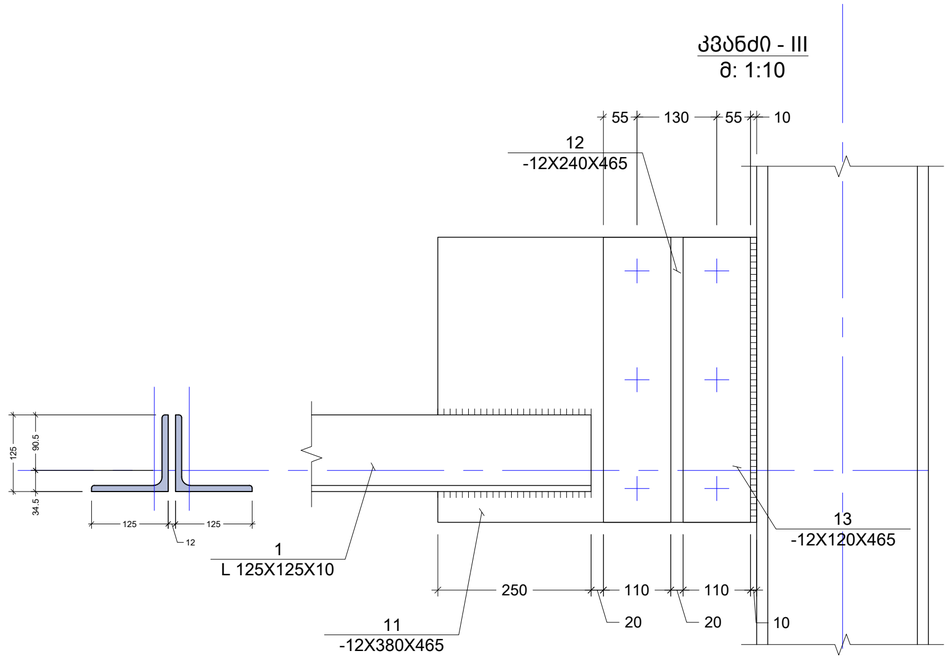

პოზ. N11
მ: 1:10

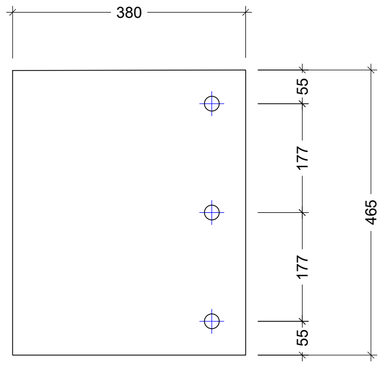

პოზ. N12
მ: 1:10

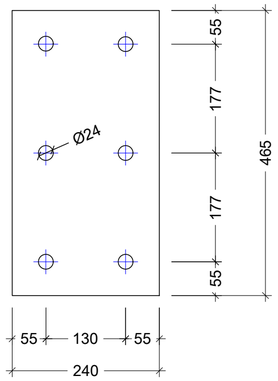

პოზ. N13
მ: 1:10

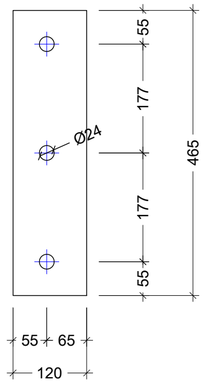

კვეთი 3 - 3
მ: 1:10

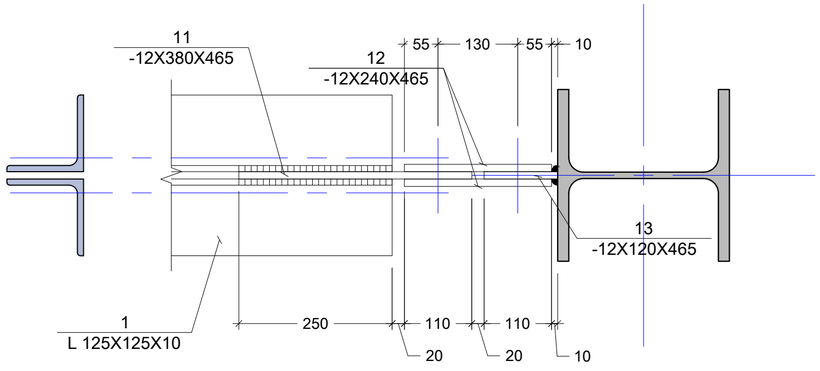

შენიშვნა:
NOTE:

No	Date	Revision	Issued by

სიტუაციური სქემა
KEY PLAN

მისამართი
ADDRESS
ქ.თბილისში, ავჭალაში
ხანძთელის ქუჩა N1

პროექტი
PROJECT
საწყობი

ნახაზი
DRWG.
ლითონის წამწე T. - 5 კვანძი - III

შ.პ.ს "CONSTRUCTOR"

შესრულა: ISSUED BY: J.K	შეამოწმა APPROVED BY: J.K	
ფაილი FILE	პროექტის №: PROJECT No 01	
ფორმატი PAPER SIZE A3	მასშტაბი SCALE	
ნახ.კოდი DRWG. No S - 243	კორექტ. REVISION	სტადია STATUS C.D.

კვანძი - IV
მ: 1:10

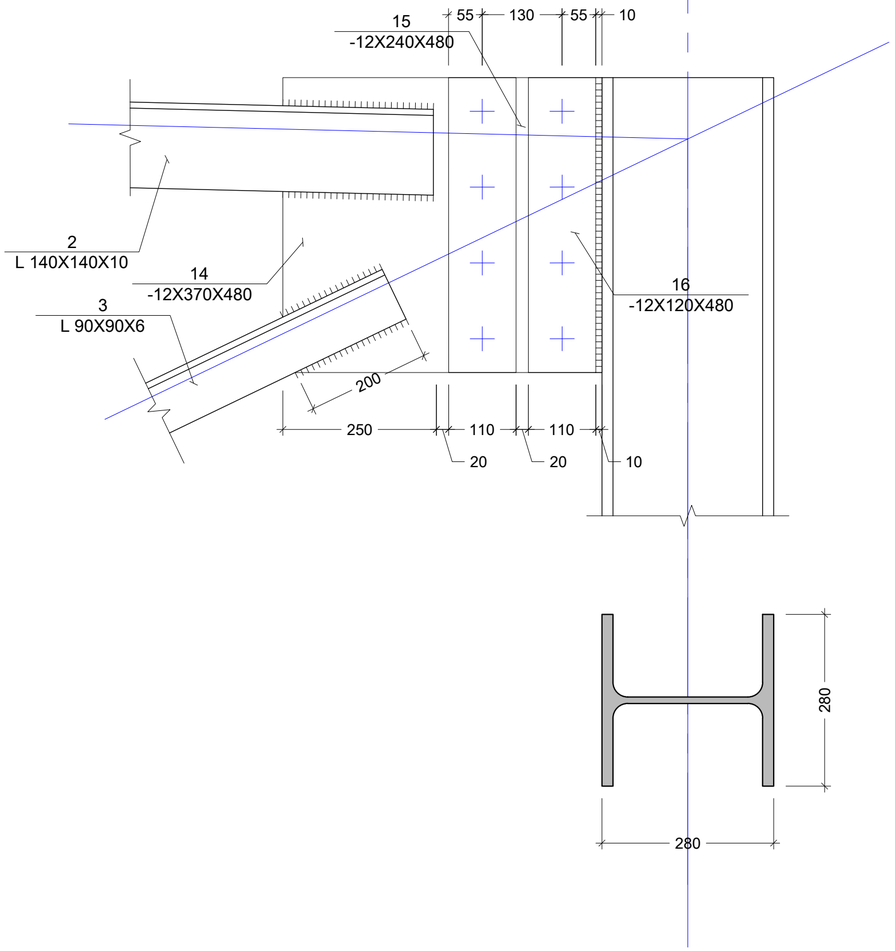

პოზ. N14
მ: 1:10

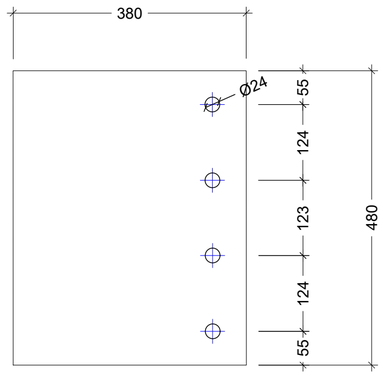

პოზ. N15
მ: 1:10

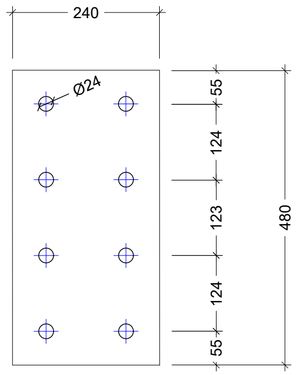

პოზ. N16
მ: 1:10

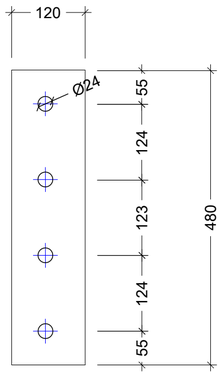

კვეთი 3 - 3
მ: 1:10

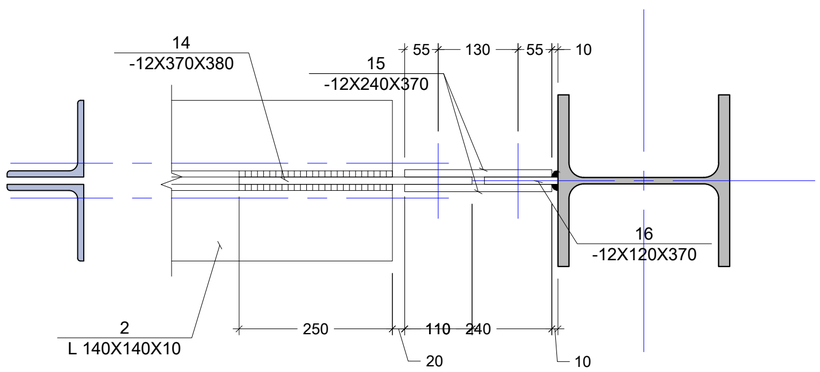

შენიშვნა:
NOTE:

No	Date	Revision	Issued by

სიტუაციური სქემა
KEY PLAN

მისამართი
ADDRESS
ქ.თბილისში, ავჭალაში
ხანძთელის ქუჩა N1

პროექტი
PROJECT
საწყობი

ნახაზი
DRWG.
ლითონის ნამწე T. - 5 კვანძი - IV

შ.პ.ს "CONSTRUCTOR"

	შეასრულა: ISSUED BY: J.K	შეამოწმა APPROVED BY: J.K
	ფაილი FILE	პროექტის №: PROJECT No 01
	ფორმატი PAPER SIZE A3	მასშტაბი SCALE
ნახ.კოდი DRWG. No S - 244	კორექტ. REVISION	სტადია STATUS C.D.

კვანძი - V
მ: 1:10

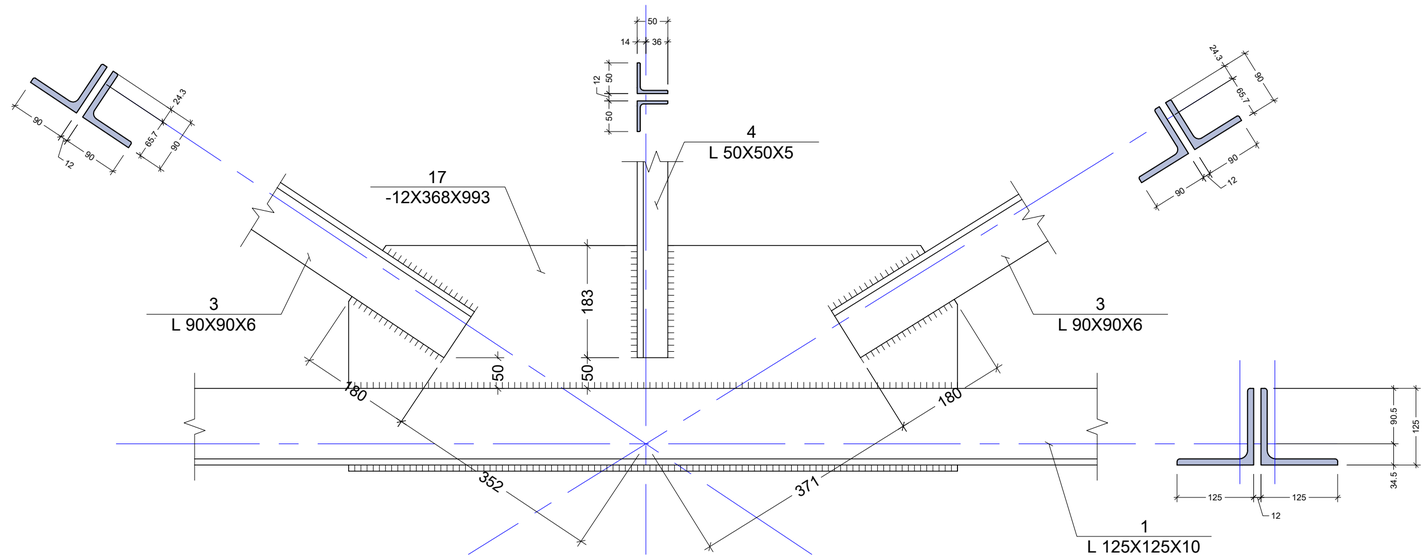

პოზ. N17
მ: 1:10

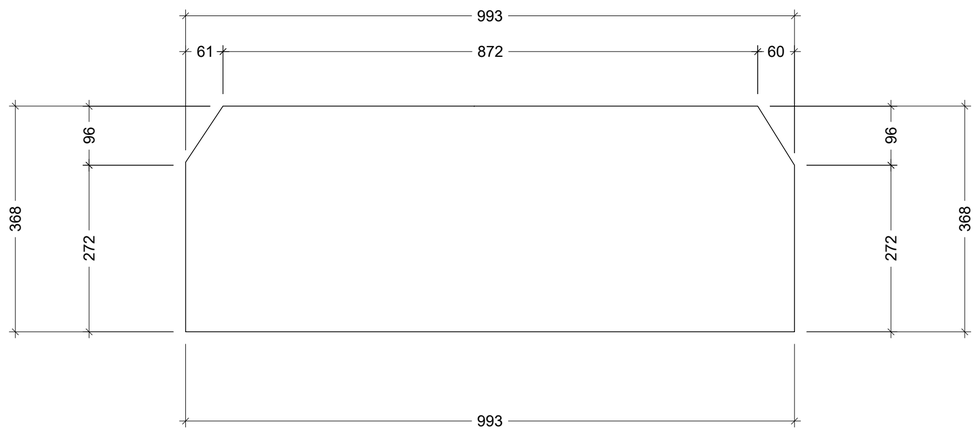

შენიშვნა:
NOTE:

No	Date	Revision	Issued by

სიტუაციური სქემა
KEY PLAN

მისამართი
ADDRESS
ქ.თბილისში, ავჭალაში
ხანძთელის ქუჩა N1

პროექტი
PROJECT
საწყობი

ნახაზი
DRWG.
ლითონის წამწე T. - 5 კვანძი - V

შ.პ.ს "CONSTRUCTOR"

	შესრულა: ISSUED BY:	შეამოწმა APPROVED BY:
	J.K	J.K
	ფაილი FILE	პროექტის №: PROJECT No 01
	ფორმატი PAPER SIZE A3	მასშტაბი SCALE
ნახ.კოდი DRWG. No S - 245	კორექტ. REVISION	სტადია STATUS C.D.

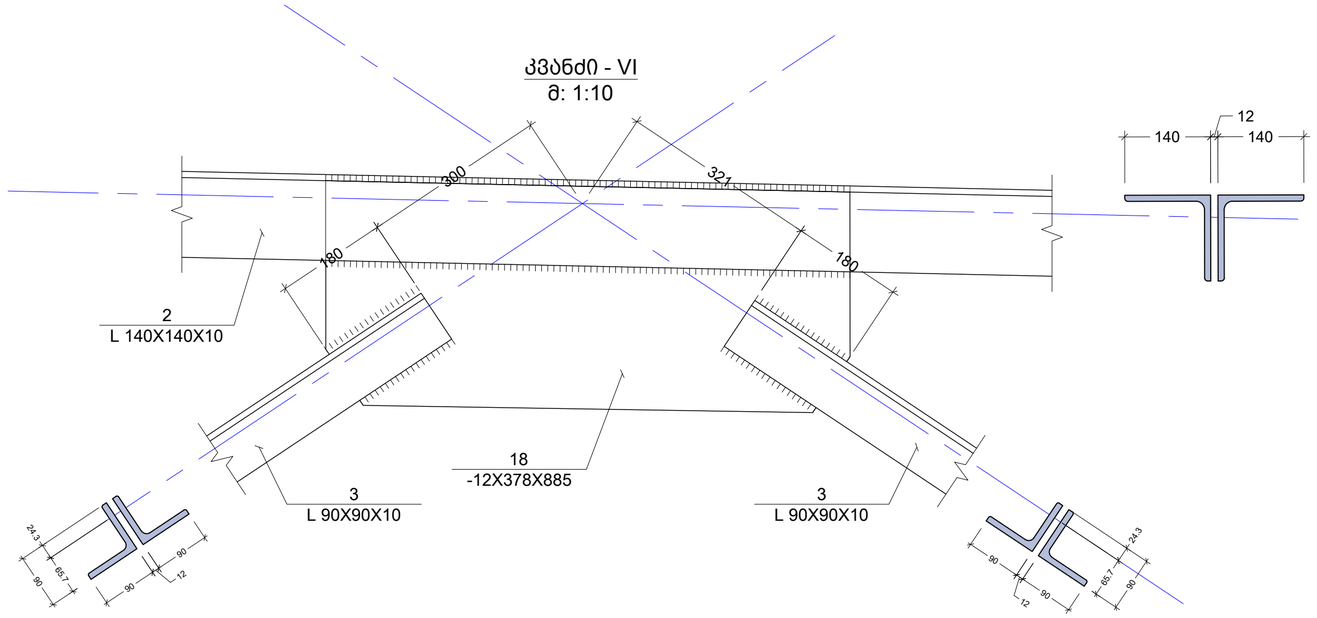

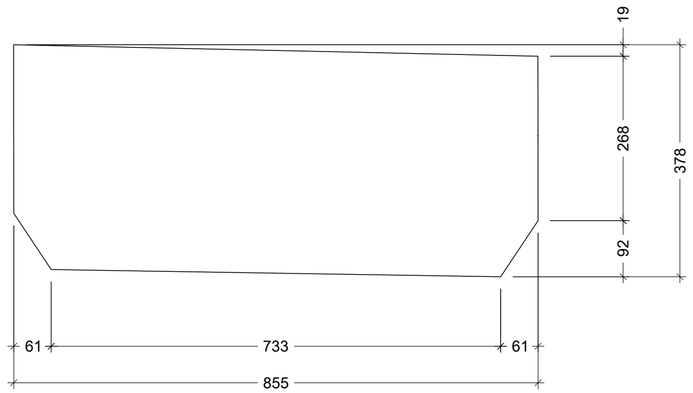

შენიშვნა:
NOTE:

No	Date	Revision	Issued by

სიტუაციური სქემა
KEY PLAN

მისამართი
ADDRESS
ქ.თბილისში, ავჭალაში
ხანძთელის ქუჩა N1

პროექტი
PROJECT
საწყობი

ნახაზი
DRWG.
ლითონის წამწე T. - 5 კვანძი - VI

შ.პ.ს "CONSTRUCTOR"

	შესრულა: ISSUED BY:	შეამოწმა APPROVED BY:
	J.K	J.K
	ფაილი FILE	პროექტის №: PROJECT No 01
	ფორმატი PAPER SIZE A3	მასშტაბი SCALE
ნახ.კოდი DRWG. No S - 246	კორექტ. REVISION	სტადია STATUS C.D.

კვანძი - VII
მ: 1:10

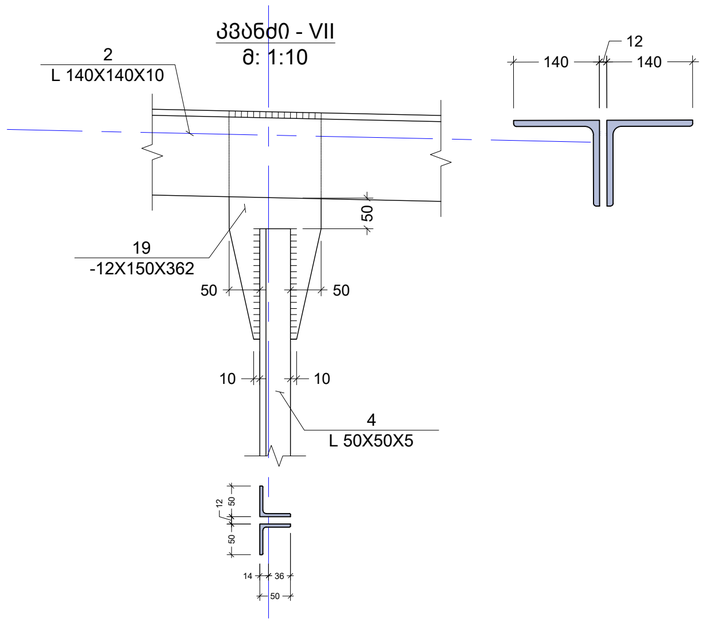

კვანძი - VIII
მ: 1:10

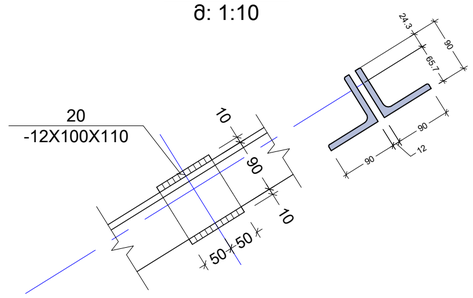

პოზ. N19
მ: 1:10

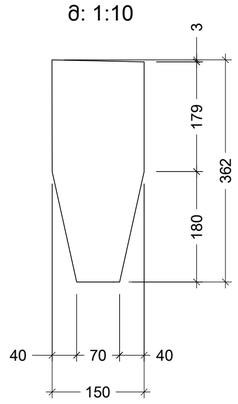

კვანძი - IX
მ: 1:10

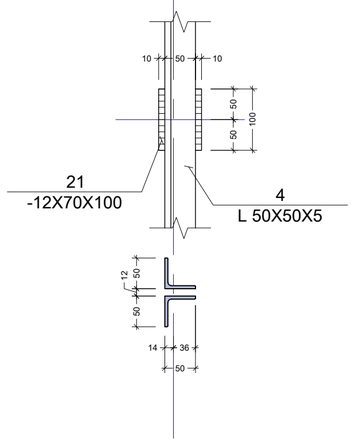

შენიშვნა:
NOTE:

No	Date	Revision	Issued by

სიტუაციური სქემა
KEY PLAN

მისამართი
ADDRESS
ქ.თბილისში, ავჭალაში
ხანძთელის ქუჩა N1

პროექტი
PROJECT
საწყობი

ნახაზი
DRWG.
ლითონის წამწე T. - 5 კვანძი - VII VIII IX

შ.პ.ს "CONSTRUCTOR"

	შეასრულა: ISSUED BY: J.K	შეამოწმა APPROVED BY: J.K
	ფაილი FILE	პროექტის №: PROJECT No 01
	ფორმატი PAPER SIZE A3	მასშტაბი SCALE
ნახ.კოდი DRWG. No S - 247	კორექტ. REVISION	სტადია STATUS C.D.

ელემენტის მარკირება	პოზ. #	პროფილი	სტანდარტი	სიგრძე (მმ)	რაოდენობა (ც.)			სიმრავე (მ.)	წონა (კგ.)	ფოლადის მარკა
ლიტონის წამწე T. - 5	1	∟ 125 X 10	ГОСТ 8240-88	13000	1	X	2	26.00	489.84	
	2	∟ 140 X 10	ГОСТ 8240-88	13000	1	X	2	26.00	551.07	
	3	∟ 90 X 6	ГОСТ 8240-88	13000	1	X	2	26.00	213.08	
	4	∟ 50 X 5	ГОСТ 8240-88	3000	1	X	2	6.00	22.37	
	5	— 12 X 380	ГОСТ 19903-74	520	1	X	1	0.52	18.61	
	6	— 12 X 240	ГОСТ 19903-74	520	1	X	1	0.52	11.76	
	7	— 12 X 120	ГОСТ 19903-74	520	1	X	1	0.52	5.88	
	8	— 12 X 370	ГОСТ 19903-74	380	1	X	1	0.38	13.24	
	9	— 12 X 240	ГОСТ 19903-74	370	1	X	1	0.37	8.36	
	10	— 12 X 120	ГОСТ 19903-74	370	1	X	1	0.37	4.18	
	11	— 12 X 395	ГОСТ 19903-74	465	1	X	1	0.47	17.30	C275
	12	— 12 X 240	ГОСТ 19903-74	465	1	X	1	0.47	10.51	
	13	— 12 X 120	ГОСТ 19903-74	465	1	X	1	0.47	5.26	
	14	— 12 X 370	ГОСТ 19903-74	480	1	X	1	0.48	16.73	
	15	— 12 X 240	ГОСТ 19903-74	480	1	X	1	0.48	10.85	
	16	— 12 X 120	ГОСТ 19903-74	480	1	X	1	0.48	5.43	
	17	— 12 X 370	ГОСТ 19903-74	995	1	X	3	2.99	104.04	
	18	— 12 X 380	ГОСТ 19903-74	885	1	X	3	2.66	95.04	
	19	— 12 X 150	ГОСТ 19903-74	362	1	X	3	1.09	15.35	
	20	— 12 X 100	ГОСТ 19903-74	110	1	X	6	0.66	6.22	
	21	— 12 X 70	ГОСТ 19903-74	100	1	X	3	0.30	1.98	
									1627	

შენიშვნა:
NOTE:

No	Date	Revision	Issued by

სიტუაციური სქემა
KEY PLAN

მისამართი
ADDRESS
ქ.თბილისში, ავჭალაში
ხანძთელის ქუჩა N1

პროექტი
PROJECT
საწყობი

ნახაზი
DRWG.
ლიტონის წამწე T. - 5 სპეციფიკაცია

შ.პ.ს "CONSTRUCTOR"

	შეასრულა: ISSUED BY:	შეამოწმა APPROVED BY:
	J.K	J.K
	ფაილი FILE	პროექტის №: PROJECT No 01
	ფორმატი PAPER SIZE A3	მასშტაბი SCALE
ნახ.კოდი DRWG. No S - 248	კორექტ. REVISION	სტადია STATUS C.D.

ჩარჩო "1" ღერძზე
მ. 1:100

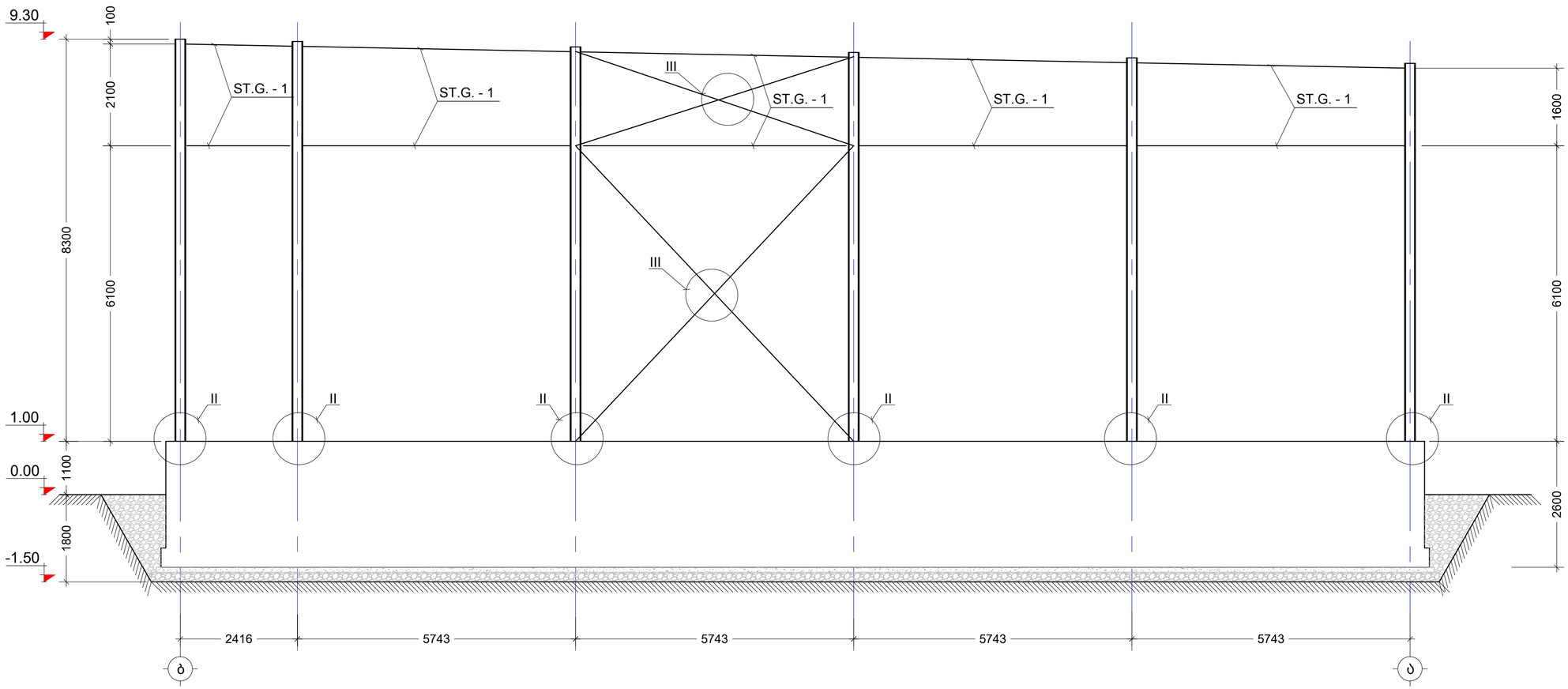

შენიშვნა:
NOTE:

----	----	----	----
----	----	----	----
----	----	----	----
----	----	----	----
----	----	----	----
No	Date	Revision	Issued by

სიტუაციური სქემა
KEY PLAN

მისამართი
ADDRESS
ქ.თბილისში, ავჭალაში
ხანძთელის ქუჩა N1

პროექტი
PROJECT
საწყობი

ნახაზი
DRWG.
ჩარჩო 1 ღერძზე

შ.პ.ს "CONSTRUCTOR"

	შესრულა: ISSUED BY: J.K	შეამოწმა APPROVED BY: J.K
	ფაილი FILE KAVSHIREBI	პროექტის №: PROJECT No 01
	ფორმატი PAPER SIZE A3	მასშტაბი SCALE ----
ნახ.კოდი DRWG. No S - 301	კორექტ. REVISION ----	სტადია STATUS C.D.

20/06/2020

ჩარჩო "ა" ღერძზე
მ. 1:100

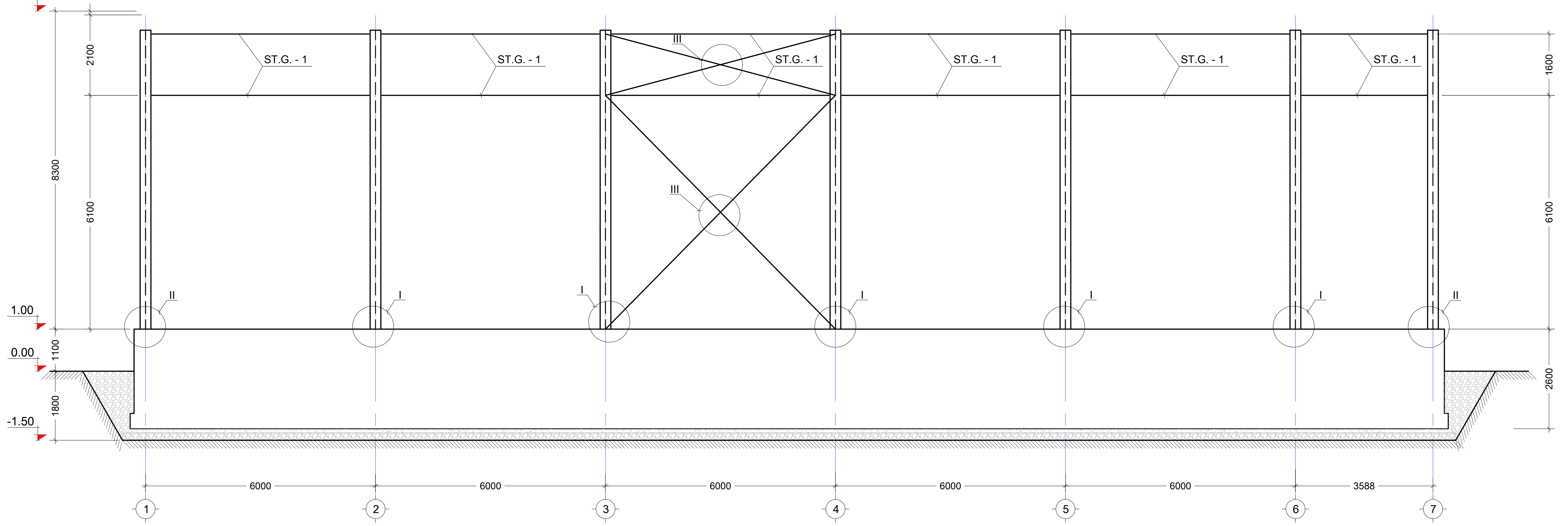

ჩარჩო "ბ" ღერძზე
მ. 1:100

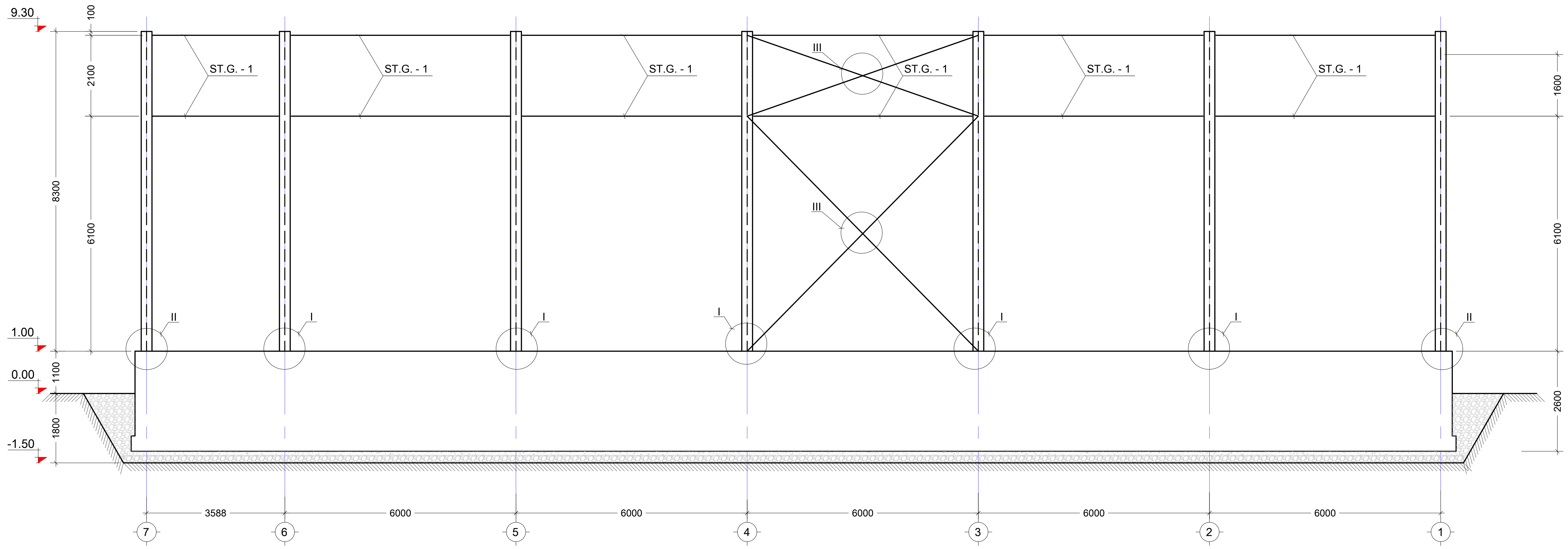

შენიშვნა:
NOTE:

No	Date	Revision	Issued by
----	----	----	----
----	----	----	----
----	----	----	----
----	----	----	----
----	----	----	----

სიტუაციური სქემა
KEY PLAN

მისამართი
ADDRESS
ქ.თბილისში, ავჭალაში ხანძთელის ქუჩა N1

პროექტი
PROJECT
საწყობი

ნახაზი
DRWG.
ჩარჩო ა და ბ ღერძების გასწვრივ

შ.პ.ს "CONSTRUCTOR"

შეასრულა: ISSUED BY: J.K	შეამოწმა APPROVED BY: J.K
ფაილი FILE KAVSHIREBI	პროექტის №: PROJECT No 01
ფორმატი PAPER SIZE A2	მასშტაბი SCALE ----

ნახ.კოდი DRWG. No S - 302	კორექტ. REVISION ----	სტადია STATUS C.D.

20/06/2020

ჩარჩო "7" ღერძზე
მ. 1:100

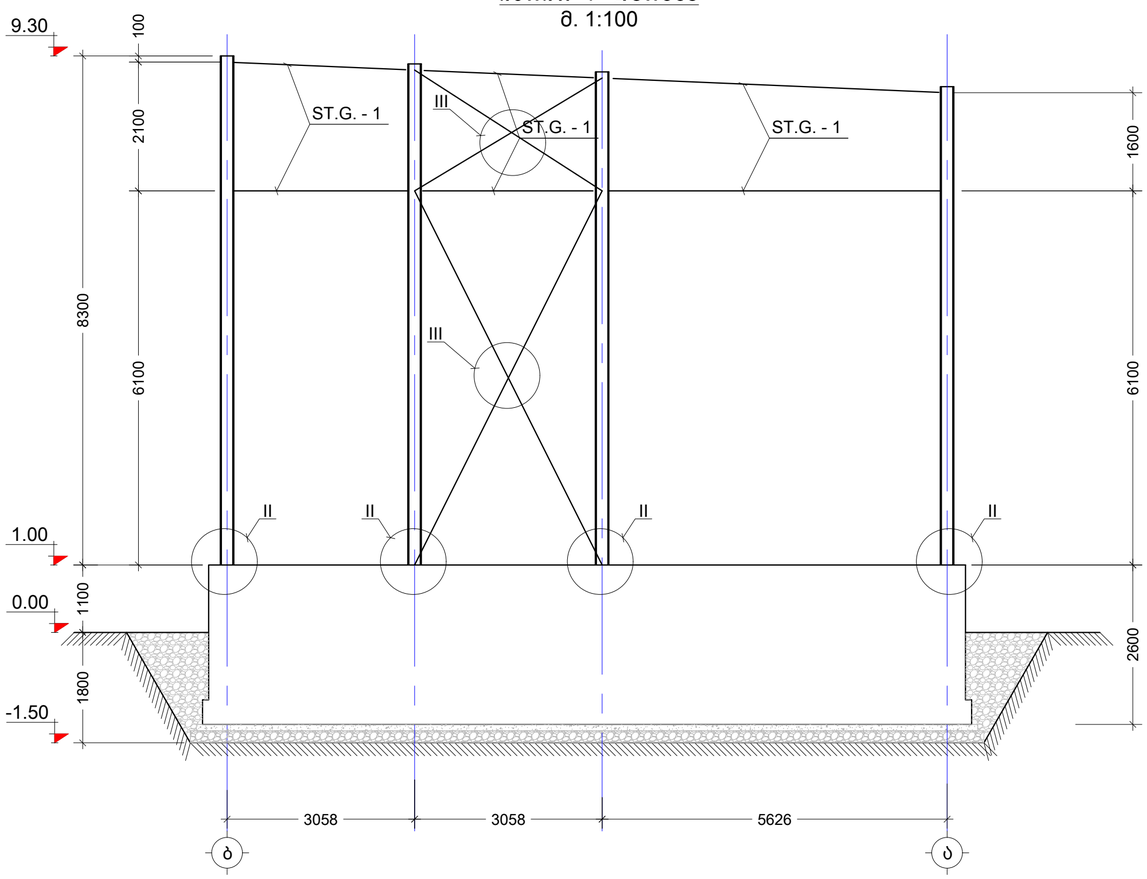

შენიშვნა:
NOTE:

----	----	----	----
----	----	----	----
----	----	----	----
----	----	----	----
----	----	----	----
----	----	----	----
No	Date	Revision	Issued by

სიტუაციური სქემა
KEY PLAN

მისამართი
ADDRESS
ქ.თბილისში, ავჭალაში
ხანძთელის ქუჩა N1

პროექტი
PROJECT
საწყობი

ნახაზი
DRWG.
ჩარჩო 7 ღერძზე

შ.პ.ს "CONSTRUCTOR"

	შესრულა: ISSUED BY: J.K	შეამოწმა APPROVED BY: J.K
	ფაილი FILE KAVSHIREBI	პროექტის №: PROJECT No 01
	ფორმატი PAPER SIZE A3	მასშტაბი SCALE ----
ნახ.კოდი DRWG. No S - 303	კორექტ. REVISION ----	სტადია STATUS C.D.

20/06/2020

ბაგის მოწყობის ტიპიური კვანძი
მ 1:10

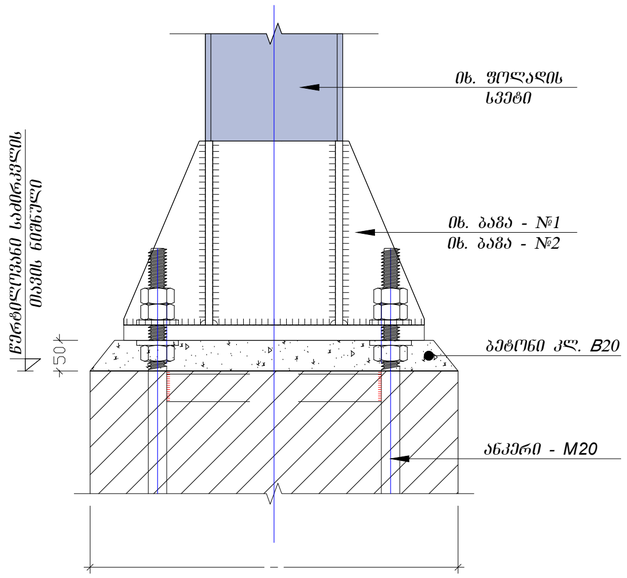

კვანძი - II
მ: 1:10

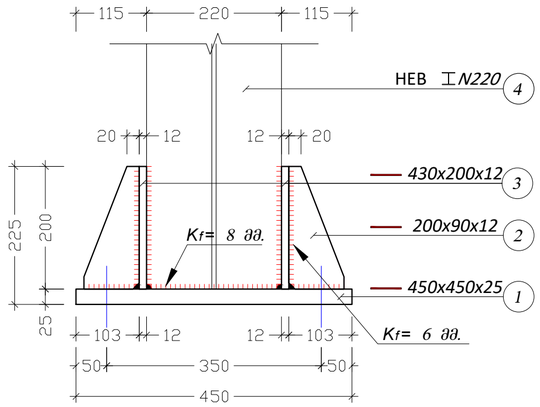

კვეთი 2 - 2
მ: 1:10

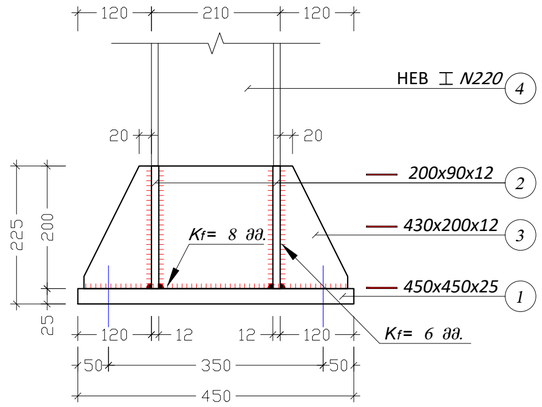

კვეთი 1 - 1
მ: 1:10

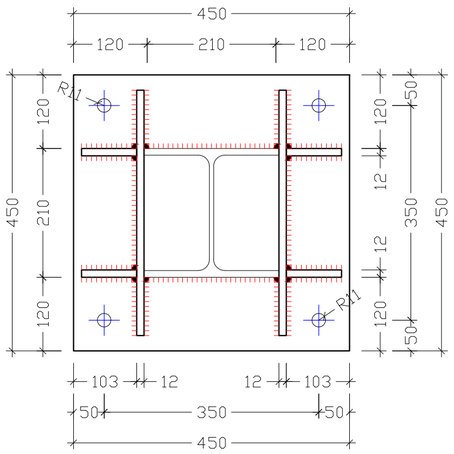

კვანძი - III
მ: 1:10

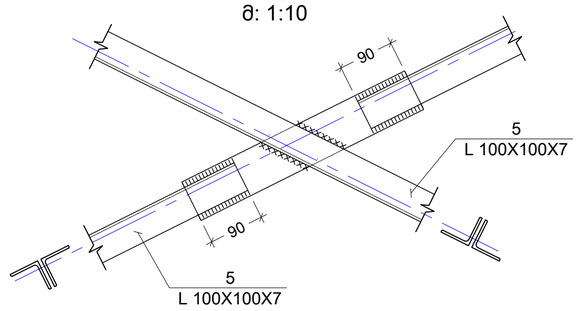

ჯვრედინა - №1
მ 1:10

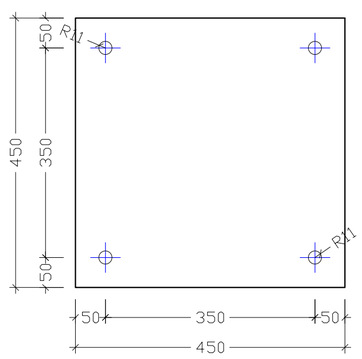

ჯვრედინა - №2
მ 1:10

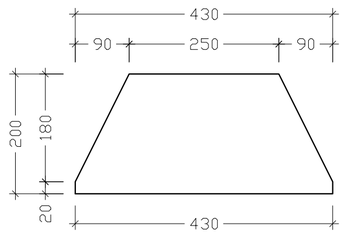

ჯვრედინა - №3
მ 1:10

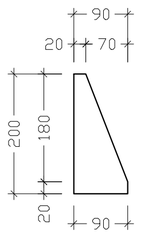

შენიშვნა:
NOTE:

No	Date	Revision	Issued by
----	----	----	----
----	----	----	----
----	----	----	----
----	----	----	----
----	----	----	----
----	----	----	----

სიტუაციური სქემა
KEY PLAN

მისამართი
ADDRESS
ქ.თბილისში, ავჭალაში ხანძთელის ქუჩა N1

პროექტი
PROJECT
საწყობი

ნახაზი
DRWG.
კვანძი - II

შ.პ.ს "CONSTRUCTOR"

შესრულა: ISSUED BY: J.K	შეამოწმა APPROVED BY: J.K	
ფაილი FILE KAVSHIREBI	პროექტის №: PROJECT No 01	
ფორმატი PAPER SIZE A3	მასშტაბი SCALE ----	
ნახ.კოდი DRWG. No S - 304	კორექტ. REVISION ----	სტადია STATUS C.D.

20/06/2020

კონსტრუქციის დასახელება	ელემენტის მარკირება		პოზ. #	პროფილი	სტანდარტი	სიგრძე (მმ)	ერთ ელემენტზე			მთლიანად		ფოლადის მარკა
							რაოდენობა (ც.)	სიგრძე (მ.)	წონა (კგ.)	სიგრძე (მ.)	წონა (კგ.)	
ფოლადის სვეტების და კავშირების სპეციფიკაცია	ფოლადის სვეტები	10 (ც)	1	— 450 X 25	ГОСТ 19903-74	500	1	0.50	44.16	5	441.56	Вст3кп2
		10 (ც)	2	— 200 X 14	ГОСТ 19903-74	90	4	0.36	7.91	3.6	79.13	Вст3кп2
		10 (ც)	3	— 460 X 14	ГОСТ 19903-74	200	2	0.40	20.22	4	202.22	Вст3кп2
		1 (ც)	4	⌶ № 220 HEB	ГОСТ 26020-83	დ.ა.	-	-	-	85	6070	С345
	V.B. - 1	1 (ც)	5	∟ 100 X 7	ГОСТ 8509-93	დ.ა.	-	-	-	120	1272.64	С345
	V.B. - 2	1 (ც)	5	∟ 100 X 7	ГОСТ 8509-93	დ.ა.	-	-	-	70	742.37	С345
	H.B. - 1	1 (ც)	5	∟ 90 X 6	ГОСТ 8509-93	დ.ა.	-	-	-	95	778.56	С345
	H.B. - 2	1 (ც)	5	∟ 160 X 10	ГОСТ 8509-93	დ.ა.	-	-	-	100	2433.50	С345
	S.T.G.- 1	1 (ც)	6	⌶ № 180 IPE-A	ГОСТ 26020-83	დ.ა.	-	-	-	200	3076	С345
	R.P. -1	1 (ც)	1	⌶ № 24	ГОСТ 26020-83	დ.ა.	-	-	-	250	6825	С345

შენიშვნა:
NOTE:

No	Date	Revision	Issued by
----	----	----	----
----	----	----	----
----	----	----	----
----	----	----	----
----	----	----	----

სიტუაციური სქემა
KEY PLAN

მისამართი ADDRESS: ქ.თბილისში, ავჭალაში ხანძთელის ქუჩა N1

პროექტი PROJECT: საწყობი

ნახაზი DRWG.: ფოლადის სვეტების და კავშირების სპეციფიკაცია

შ.პ.ს "CONSTRUCTOR"

	შეასრულა: ISSUED BY:	შეამოწმა APPROVED BY:
	J.K	J.K
	ფაილი FILE: KAVSHIREBI	პროექტის №: PROJECT No: 01
	ფორმატი PAPER SIZE: A3	მასშტაბი SCALE: ----
ნახ.კოდი DRWG. No: S - 305	კორექტ. REVISION: ----	სტადია STATUS: C.D.

20/06/2020

საექსპერტო კვლევითი ჯგუფი

შ.პ.ს "ექსპერტ დეველოპმენტი"



LTD "expert development"

მტკვრის ქუჩა №6

ტელ: 599 98 05 21

Mail:expert_development@gmail.com

26/06/2020 წელი

პროექტის კონსტრუქციული ნაწილის ექსპერტიზა

ქალაქი თბილისი, ქუჩა ხანძთელი №1 (ნაკვეთი 003/005) საკადასტრო კოდით №01.11.04.003.005 შპს “მიქსორი”-ს საკუთრებაში არსებულ მიწის ნაკვეთზე არიტექტურულ პროექტზე დაყრდნობით სასაწყობე დანიშნულების შენობის პროექტის კონსტრუქციული ნაწილის ექსპერტიზა

შინაარსი

ქალაქი თბილისი, ქუჩა ხანძთელი №1 (ნაკვეთი 003/005) საკ. კოდით №01.11.04.003.005 შემოწმება ჩავუტარეთ არსებულ მიწის ნაკვეთზე შედგენილ საპროექტო დოკუმენტაციას, რომელიც მოიცავს არქიტექტურულ ნახაზებზე დამუშავებულ კონსტრუქციულ მუშა ნახაზებს. პროექტის მიხედვით დაგეგმარებულია არსებულ მიწის ნაკვეთზე სასაწყობე დანიშნულების შენობა. საპროექტო შენობების მაქსიმალური გაბარიტული ზომები შეადგენს 25,387X33,588 მ. გეოლოგიურ მონაცემებზე დაყრდნობით შენობის ფუნდამენტი განისაზღვრა მონოლითურ რკინა-ბეტონის ლენტურ საძირკველზე.

კონსტრუქციული ნაწილის ექსპერტიზა

აღნიშნულ პროექტზე ჩვენს მიერ ჩატარებულ იქნა კვლევა, სადაც შესწავლილ იქნა ყველა ის კონსტრუქციული მახასიათებლები და საანგარიშო სქემა, რაც მოიცავს ორივე იდენტური შენობის მნიშველოვან მზიდუნარიან დეტალებს. საპროექტო დოკუმენტაციის მიხედვით შენობის სქემა წარმოდგენილია შემდეგი სახით:

1. ფუნდამენტი გაანგარიშებულია მონოლითურ რკინა-ბეტონის ლენტურ საძირკველზე (სისქით 800 მმ),
2. საანგარიშო სქემა ლითონის კარკასული ტიპისაა
3. გადახურვები მოწყობილია სტურქტურული ერთქანობიანი ტრაპეციის ფორმის ფერმის მეშვეობით

საპროექტო დოკუმენტაციის მიხედვით გათვალისწინებულია სასაწყობე დანიშნულების შენობის მშენებლობა, რომლის კონსტრუქცია გაანგარიშებულია ლითინკონსტრუქციების მეშვეობით. საძირკვლების კონსტრუქციული სქემა ლენტური ტიპისაა, რომელიც გეოლოგიური მონაცემების მიხედვით დასულია 2 შრეზე (ჩაღრმავება საპროექტო ნიშნულის მიხედვით შეადგენს -1.50 მ-ს). გამოყენებულია საანგარიშო გათვალებით A500c და A240c არამტურა. სვეტებად გამოყენებულია ლითონის 240 მმ და 280 მმ კვეთის ორტესებრი კოჭები. სეისმომედეგობის გათვალისწინებით ჩარჩოები გაძლიერებულია სიხისტის კოჭებით, რაც განპირობებულია საპროექტო გეომეტრიული ფორმებისა და პარამეტრების მიხედვით. დატვირთვებისა და თანაბარ გადანაწილებული ძალვების სწორი მუშაობის პრინციპი წარმოდგენილი პროექტის მიხედვით სრულად არის დამუშავებული. რკინა-ბეტონის ფუძე-საძირკვლებში გამოყენებულია A500c კლასის მუშა არმატურა. გადახურავა ერთქანობიანია და დამუშავებულია სტატიკურად ოთხჯერ ურკვევი სისტემით, სტურქტურული ფერმა შედგენილი კუთხოვანების ერთობლიობით. სეისმო მედეგობის პირობის მიხედვით აღნიშნული კონსტრუქციული პროექტი მოქმედ სამშენებლო ნორმატივებთან მიმართებაში წარმოებულია სწორად, რასაც ვეთანხმებით და ვანიჭებთ დადებით შეფასებას.

ჩატარებული ექსპერტიზის საფუძველზე საპროექტო დოკუმენტაცია შედგენილია გეოლოგიური მონაცემების და კონსტრუქციული სწორი საანგარიშო სქემის მიხედვით თანდართული მასალებით, რაც მოცემულია მუშა ნახაზებში და გათვლებში. შესაბამისად ორივე

შენობის პროექტის კონსტრუქციული ნაწილი შედგენილია და დამუშავებული სამშენებლო ნორმატივებისა და წესების ფარგლებში.

ჩატარებული ექსპერტიზის საფუძველზე საპროექტო დოკუმენტაცია შედგენილია გეოლოგიური მონაცემების და კონსტრუქციული სწორი საანგარიშო სქემის მიხედვით. ორივე შენობის მზიდი კონსტრუქციები გაანგარიშებულია Lira-SAPR 2018R2 პროგრამული კომპლექსის მეშვეობით (ლიც. 3289) სასრული ელემენტების მეთოდის საფუძველზე, გაანგარიშებაში განხილულია შემდეგი დატვირთვები: 1. სტატიკური მუდმივი 2. სტატიკური ხანმოკლე 3. სტატიკური ხანგრძლივი 4. სეისმური X მიმართულება (0.14g აჩქარება) 5. სეისმური Y მიმართულება 6. სეისმური 45^0 7. სეისმური 135^0 8. ქარი სტატიკური X მიმართულება 9. ქარი სტატიკური Y 10. ქარი პულსაციური X 11. ქარი პულსაციური Y 12. აქსელეროგრამა 1, X მიმართულება 13. აქსელეროგრამა 1, Y 14. აქსელეროგრამა 2, X მიმართულება 15. აქსელეროგრამა 2, Y მიმართულება 16. აქსელეროგრამა 3, X მიმართულება 17. აქსელეროგრამა 3, Y მიმართულება 18. აქსელეროგრამა 4, X მიმართულება 19. აქსელეროგრამა აქსელეროგრამა Y მიმართულება 20. აქსელეროგრამა 5, X მიმართულება 21. აქსელეროგრამა Y მიმართულება 22. აქსელეროგრამა 6, X მიმართულება 23. აქსელეროგრამა 6, Y მიმართულება 24. აქსელეროგრამა 7, X მიმართულება 25. აქსელეროგრამა 7, Y მიმართულება.

გრუნტის კატეგორია სეისმური თვისებებით-II. საანგარიშო სეისმურობა 8 ბალს შეადგენს. (MSK-98 სკალით) გათვალისწინებულია საკუთარი რხევის 9 ფორმა. ბეტონის კლასი B-25. არმატურა A500c, A240c. შესაბამისად წარმოდგენილი პროექტის კონსტრუქციული ნაწილი შედგენილია და დამუშავებული სამშენებლო ნორმატივებისა და წესების ფარგლებში.

დასკვნითი ნაწილი: ჩვენს მიერ შესწავლილი ქალაქი თბილისი, ქუჩა ხანძთელი №1 (ნაკვეთი 003/005) (საკ. კოდით №01.11.04.003.005) არსებულ მიწის ნაკვეთზე შედგენილი სასაწყობე დანიშნულების შენობის კონსტრუქციული პროექტი და მასში მოცემული ნახაზები შესრულებულია სამშენებლო ნორმატივების, გეოლოგიური მონაცემებზე დაგეგმარებული სწორი კონსტრუქციული საანგარიშო სქემის გათვალისწინებით, რომელიც სავსებით დამაკმაყოფილებელია და საიმედო დღეისათვის მოქმედ სამშენებლო ნორმებთან და წესებთან მიმართებაში. საპროექტო სამუშაოებით არ ირღვევა კონსტრუქციული ელემენტების სქემა და დეფორმაციების წარმოქმნის პირობა, დაცულია სეისმომედეგობის ნორმები, რის საფუძველზეც მოცემული დოკუმენტაცია სრულიად აკმაყოფილებს დღეისათვის მოქმედ სამშენებლო ნორმებსა და წესებს.

კონსტრუქტორ-ექსპერტი: **ა. ყურაშვილი**



საქართველო

მოქალაქის პირადობის მოწმობა



პირადი № 01024034907

სახელი ალექსანდრე

გვარი ყურაშვილი

დაბადების თარიღი 21.02.1985

დაბადების ადგილი თბილისი

№ დ 1428509

პირადი ხელმოწერა

მისამართი თბილისი ია.ხვიჩიას ქ. N 16 ბ. 11

მოწმობის გამცემი ორგანოს დასახელება სამოქალაქო რეესტრის სააგენტოს საბურთალოს სამსახური

გაცემის თარიღი 11.05.2011

მოქმედების ვადა 11.05.2021

რეგისტრაციის თარიღი 23.06.2001

ბ.ა.

უფლებამოსილი პირის ხელმოწერა

დამკვეთი: სსიპ სრს; შემსრულებელი: შპს „კაბადონი +"; სფს რეგისტრაციის № 05-1623

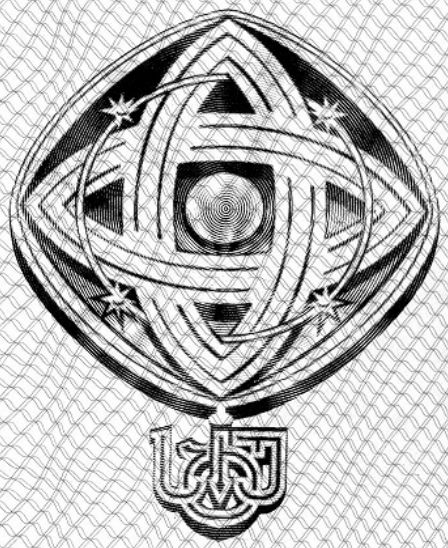

დამკვეთი: საქართველოს ტექნიკური უნივერსიტეტი
შემსრულებელი: საგამომცემლო პოლიგრაფიული სახლი კაბადონი
ს.ფ.ს. რეგისტრაციის № 7 - 0158

საქართველოს ტექნიკური უნივერსიტეტი

GEORGIAN TECHNICAL UNIVERSITY



ბაკალავრის დიპლომი

BACHELOR'S DIPLOMA

GEORGIAN TECHNICAL UNIVERSITY

DIPLOMA

With honours

STU № 000839

This is to certify that Mr./Ms. Alexander
Name, Surname
Kurashvili

was enrolled in 2002 in Georgian Technical University and in 2006

completed the requirements of Faculty of

Civil Engineering

Bachelor's Degree of the University

with major in Industrial and Civil Engineering

By the decision of the State Qualification Commission, September
Month, Day, Year
18, 2006, Mr. Alexander Kurashvili
Name, Surname

was awarded the Academic Degree of

Bachelor of Civil Engineering

Seal

Rector

Dean

City: Tbilisi

Registration # 06535

საქართველოს ტექნიკური უნივერსიტეტი

დიპლომი

წარჩინებით

STU № 000839

ეძლევა ალექსანდრე ყურაშვილს

მასზედ, რომ იგი 2002 წელს ჩაირიცხა და 2006

წელს დაამთავრა საქართველოს ტექნიკური უნივერსიტეტის

სამშენებლო

ფაკულტეტის

ბაკალავრიატის სრული კურსი სამრეწველო და სამოქალაქო

მშენებლობის

სპეციალობით

საკვალიფიკაციო კომისიის 2006 18. 9
(წელი, რიცხვი, თვე)
გადაწყვეტილებით

ალექსანდრე ყურაშვილს მიენიჭა

ბაკალავრის აკადემიური ხარისხი და მშენებლის

კვალიფიკაცია

რექტორი

დეკანი

ქალაქი თბილისი

სარეგისტრაციო ნომერი 06535



მაგისტრის
დიპლომი

MASTER'S
DIPLOMA

დამკვეთი: საქართველოს ტექნიკური უნივერსიტეტი
დამამზადებელი: შპს „ფორმა“
სფს რეგისტრაციის № 04-1599

GEORGIA

LEGAL ENTITY OF PUBLIC LAW

TECHNICAL UNIVERSITY OF GEORGIA

MASTER'S

DIPLOMA

MA № 000505

This is to certify that by the decision June 26, 2008.

of the Civil Engineering faculty

of the **Technical University of Georgia**

Mr. Alexander Kurashvili

born on February 21, 1985.

was awarded an academic Degree of Master with a Major in

Civil Engineering

seal

Dean of the faculty

Rector

Tbilisi September 18, 2008. Registration No 00504

საქართველო

საჯარო სამართლის იურიდიული პირი

საქართველოს ტექნიკური უნივერსიტეტი

მაგისტრის

დიპლომი

MA № 000505

საქართველოს ტექნიკური უნივერსიტეტის

საინჟინრო

ფაკულტეტის 2008 წლის 26. 6 გადაწყვეტილებით,

ალექსანდრე ყურაშვილს

დაბადებულს 1985 წლის 21 თებერვალს

მიენიჭა მშენებლობის

მაგისტრის აკადემიური ხარისხი.

ბ. ა.

ფაკულტეტის დეკანი

რექტორი

თბილისი 18/09/2008 სარეგისტრაციო # 00504