შენობა-ნაგებობის უსაფრთხოების წესებთან შესაბამისობის ანალიზი

გამოყენებული პირობითი აღნიშვნები

საკადასტრო საზღვარი

2 სართული
±0.00
იატაკის მოპირკეთების ნიშნული

+7.18
ნიშნული ჭრილზე, ფასადზე

ჭრილის ხაზი

L=14.26
10%
(პანდუსის სიგრძე)
(პანდუსის დახრა)
პანდუსის დახრის მიმართულება
(ზემოდან ქვემოთ)

სმ-1
დ.დ.123
1142.7
დაკავებულობის ჯგუფი (ქვეჯგუფი)
ფართი დაკავებულობის
დაკავებულობის დატვირთვა

სამაცივრე ოთახი
61.
12.30მ²
სივრცის დასახელება
სივრცის ნომერი და ფართი

92
210
60წ
კარის თავისუფალი სიგანე
ხანძარმედეგობა
კარის თავისუფალი სიმაღლე

გრუნტი

სენდვიჩპანელის ტიხარი

კედლის ცეცხლმედეგობა (1 საათიანი)

კედლის ცეცხლმედეგობა (2 საათიანი)

ა
ღერძის ხაზი

1-1 1-1
ჭრილის ხაზი

სავაჭრო ჯგუფი სვ

საქმიანი დაკავებულობა სქ

სასაწყობო დაკავებულობა სწ-1

თავშეყრის ჯგუფი თვ

გასასვლელამდე სავალი მანძილი

მისაწვდომი სვლაგზი

საევაკუაციო გასასვლელი

ხელის ცეცხლმქრი

კვამლის ავტომატური აღმომჩენი

ავტოსაშხეფი სისტემა

წყლის დისპენსერი

თბილისი 2018 წ.	შპს "კონდი" იურიდ.მის: ქ.თბილისი, ძველი თბილისის რ-ნი, გ.რჩეულიშვილის ქ. კორ.4; ბ12. ტელ: (+995) 5 55 643 030					
პრ. ავტორები		თ. ხვედელიძე	„ საკონდიტრო, მაღაზია,საცხობი , ოფისი და მათი ფუნქციონირების უზრუნველსაყოფი დამხმარე ფართები"	სტადია	ფურც.	რაოდენობა
შეასრულა		თ. ხვედელიძე	პირობითი აღნიშვნები			

ობიექტის დასახელება: „ საკონდიტრო, მაღაზია,საცხობი , ოფისი და მათი ფუნქციონირების უზრუნველსაყოფი დამხმარე ფართები"

ობიექტის მისამართი: საქართველო, ქ.თბილისი,აგრარული უნივერსიტეტის ტერიტორია საკ. კოდი(01.72.14.014/888)

პროექტი მომზადებულია და შედგენილია საქართველოში მოქმედი სამშენებლო ნორმებისა და წესების მიხედვით.

მიწის ნაკვეთის მდებარეობის აღწერა:

არსებული მიწის ნაკვეთი მდებარეობს ქ. თბილისში ქაიროს ქუჩის №81-ის მიმდებარედ არსებულ მიწის ნაკვეთზე, რომლის საკადასტრო კოდია: 01.19.22.011.012, ფართი: 9492.00 კვ.მ. საპროექტო ტერიტორიას სამი მხრიდან ესაზღვრება ქუჩა და სახელმწიფო მიწის ნაკვეთი.

ტერიტორიის საერთო ფართი 2166.0 მ^2

სართულიანობა 2

დაგეგმარების საფუძველი და მიზნის აღწერა:

საპროექტო ტერიტორიის დაგეგმარების საფუძველს წარმოადგენს ქ. თბილისი მუნიციპალიტეტის , არქიტექტურის სამსახურის მიერ გაცემული მიწის ნაკვეთის სამშენებლოდ გამოყენების პირობების ბრძანება №3998126 (31/05/2018). პროექტის მიზანია , საკონდიტრო, საცხობი, მაღაზია , ოფისი და მათი უზრუნველასყოფი ფართების დაგეგმარება მოქმედი კანონმდებლობის დაცვით, თანამედროვე გეგმარების პრინციპებისა და შენობა ნაგებობების უსაფრთხოების წესების გამოყენებით.

პროექტის დამკვეთია შპს "კონდი"

იურიდ.მის: ქ.თბილისი, ძველი თბილისის რ-ნი, გ.რჩეულიშვილის ქ. კორ.4; ბ12.

ტელ: (+995) 5 55 643 030

მიწის ნაკვეთის მდებარეობის აღწერა: საპროექტო ადგილი მდებარეობს , ქ.თბილისში აგრარული უნივერსიტეტის ტერიტორია საკ. კოდი(01.72.14.014/888) , ნაკვეთს ჩრდილო -დასავლეთით და დასავლეთით ესაზღვრება სამანქანო გზები, სამხრეთით და ჩრდილო აღმოსავლეთით სამეზობლო მიწის ნაკვეთები , ტერიტორია განთავსებულია საზოგადოებრივ საქმიან ზონა 2-ში.

პროექტის შინაარსობრივი აღწერა : საპროექტო შენობა კარკასული ტიპისაა III კლასის , გაბარიტებით 51.90მ X30 მ და ძირითად სამშენებლო მასალას წარმოადგენს რკინაბეტონის კონსტრუქცია, საძირკველი წერტილოვანი ტიპისაა,მიწის ქვეშ განტავსებული -3.40 ნიშნულზე სართული, შენობის საშუალო სიმაღლე 7მ . მაღალი ნაწილი შენობის გადახურულია რკინაბეტონის ფილით, ხოლო შედარებით დაბალი ნაწილი „4-11" ღერძებში სენდვიჩპანელის გადახურვით და ლითონის ფერმებით. შენობი-3,40 ნიშნულზე ვხვდებით ტერიტორიაზე დაპროექტებული პანდუსით და ასევე შიდა კიბეებით. ამავე სართულზე განთავსებულია ოთახი სახანძრო ავზებისათვის და ტუმბოებისთვის. შენობაში სხვადასხვა სართულზებზე სხვადასხვა ფუნქციის და დანიშნულების ოთახებია განტავსებული. -3.40 ძირითადად სამუშაო სივრცეები, კორიდორი, სველი წერტილები საწყობები და სამზარეულო-სასადილო. +0.00 ნიშნულზე მაღაზია, საწყობები , საკონდიტრო მასალის მოსამზადებელი სივრცეები, საცწობები და მაივნები.+3.50 ნიშნულზე ძირითადა განთავსებულია ოფისები და სველი წერტილები, ტერასაზე საქვაბე.

პროექტის ძირითადი სტრუქტურული სისტემის აღწერა. შენობაში შესვლა ხდება 3 მხრიდან , მტავარი შესავლელი მოეწყობა დასავლეთის მხრიდან , საიდანა ც ვხვდებით შეობაში და კიბის უჯრედთან, შეობაში ასევე გათვალისწინებულია შ.შ.მ პირთა ლიფტი, მეორე შესასვლელი მოწყობილია შენობის წინა ფასადზე აღმოსავლეთის მხრიდან „4-11" ღეძებში. რაც შეეხება მესამე გასასვლელს ის განტავსებულია აღმოსავლეთ მხარეს სამეზობლო საზღვართან „11" ღერძთან. ღიოებბის მასალად ძირითადა დ გამოყენებულია ალუმინის კარ-ფანჯარა და ვიტრაჟები, სექციური კარები, ოთახებს შორის გატიხვრა ხდება თაბაშირმუყაოთი ან (ცეცხლგამძლე თაბაშიმუყაოთი), ფასადი შელესილია და დამუშავებულია წყალგამძლე ხსნარით, ასევე ზოგირთ ადგილას გამოყენებულია ალუმინის კომპოზიტური პანელები ხის ეფექტით, ჭერი ძირითადად არმსტრონგის მასალისაა და სამაცივრე განყოფილებებში სენდვიჩპანელის მასალის, ასევე თაბაშირმუყაო. შენობის ყველა სივრცეში გათვალისწინებული ხელის ცეცხლმაქრები და ავტოსაშხეფი სისტემები. პროექტის განხორცილების დროს ხდება გამწვანება პროექტის და „ეკოლოგიისა და გამწვანების სამსახურ"-ის ბრძანების შესაბამისად .

არქიტექტურული, კონსტრუქციული და საინჟინრო პროექტები დამუშავდებულია "მშენებლობის ნებართვის გაცემის წესისა და სანებართვო პირობების შესახებ" საქართველოს მთავრობის 2009წ. 24 მარტის №57 დადგენილება;

შენობის დაგეგმარებისას გამოყენებული კანონმდებლობის აღწერა:

საქართველოს მთავრობის 2016წ. 28 იანვრის №41 დადგენილება. ტექნიკური რეგლამენტის "შენობა-ნაგებობების უსაფრთხოების წესების" დამტკიცების თაობაზე.

თბილისი 2017 წ.	შპს "კონდი" იურიდ.მის: ქ.თბილისი, ძველი თბილისის რ-ნი, გ.რჩეულიშვილის ქ. კორ.4; ბ12. ტელ: (+995) 5 55 643 030					
პრ. ავტორები	თ. ხვედელიძე	თ. ხვედელიძე	„ საკონდიტრო, მაღაზია,საცხობი , ოფისი და მათი ფუნქციონირების უზრუნველსაყოფი დამხმარე ფართები"	სტადია	ფურც.	რაოდენობა
	თ. ხვედელიძე	თ. ხვედელიძე	განმარტებითი ბარათი			

ᲙᲘᲑᲔ №1 (ᲨᲘᲓᲐ)

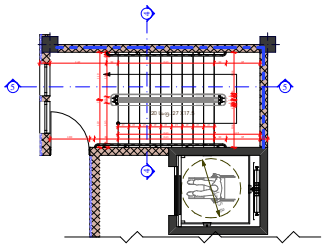

ᲙᲘᲑᲔ №2 (ᲨᲘᲓᲐ)

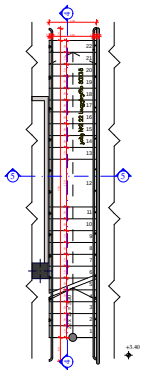

. N2 1:25

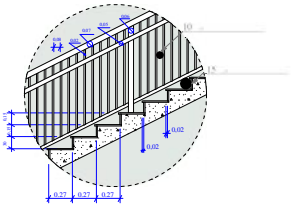

. N2 1:25

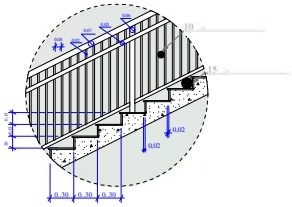

1:25

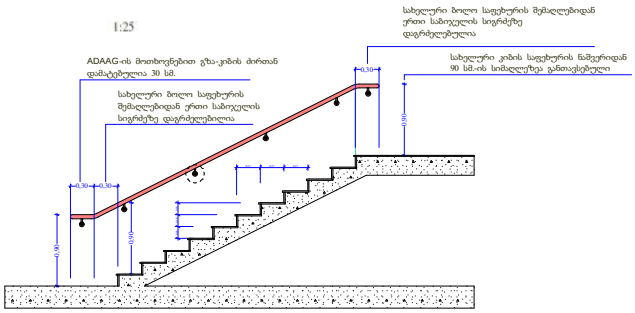

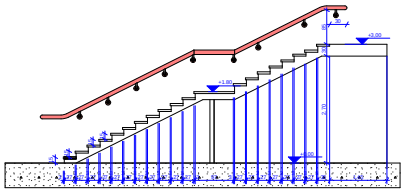

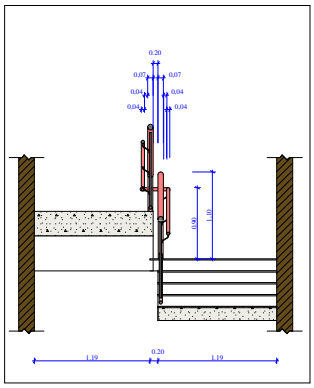

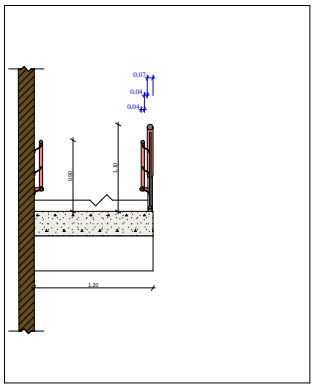

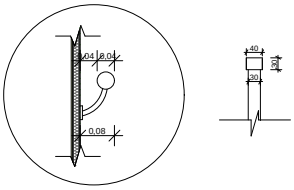

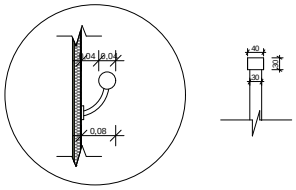

თბილისი 2017 წ.	შპს "ერნსტ" ქართლ.მთ.: ქ.თბილისი, ქველი თბილისის რ-ნი, გ.რჩეულიშვილის ქ. ჯორ.4; ბ12. ტელ: (+995) 5 55 643 030					
			საცურაობო ბასეინისაკენ მიმავალი ორსვლიანი ფეხმავლობის ტერიტორიის ეკონომიკური ნაწილი	ხანდი	ფურც.	ანაწერების
პრ. ხმლოშვილი	ტ. ქანდაკი	თ. ხმელიძე				
			ბასეინტერიტორიის გარანი			
	ტ. ქანდაკი	თ. ხმელიძე				

კიბე №3 (შიდა)

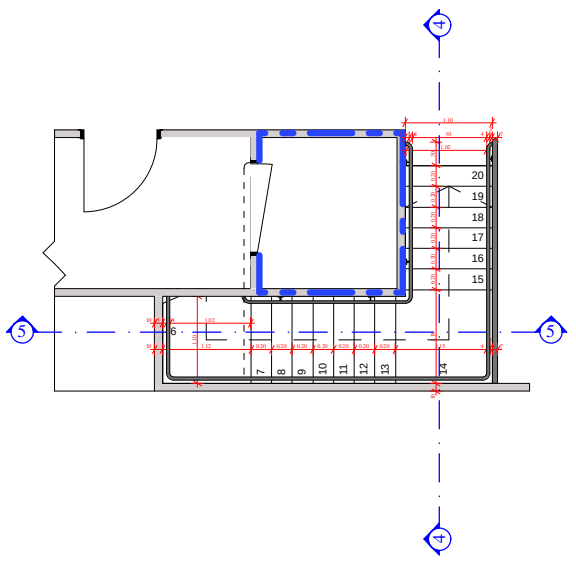

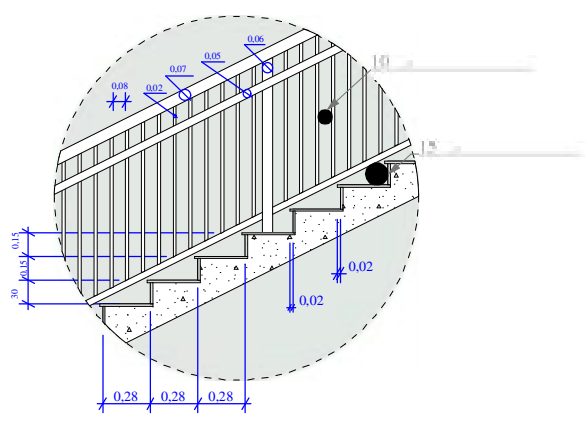

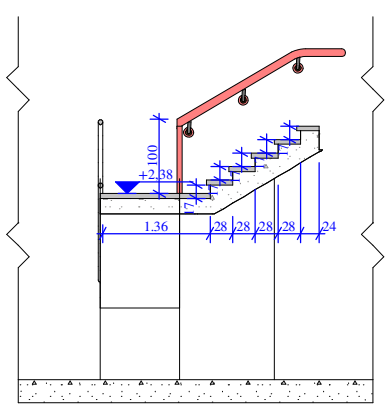

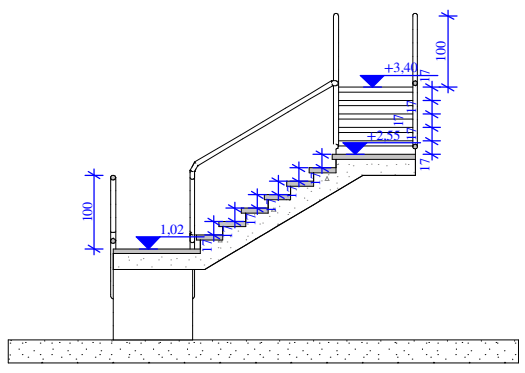

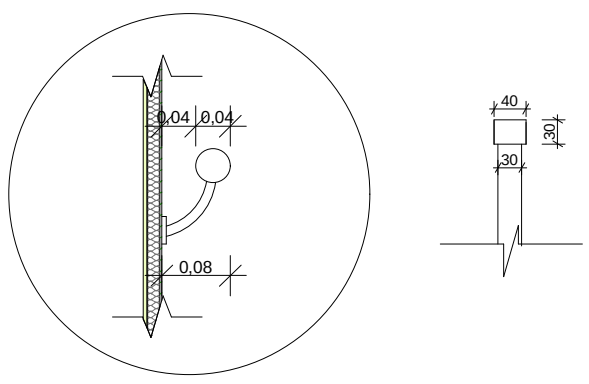

კიბე №4 (გარე)

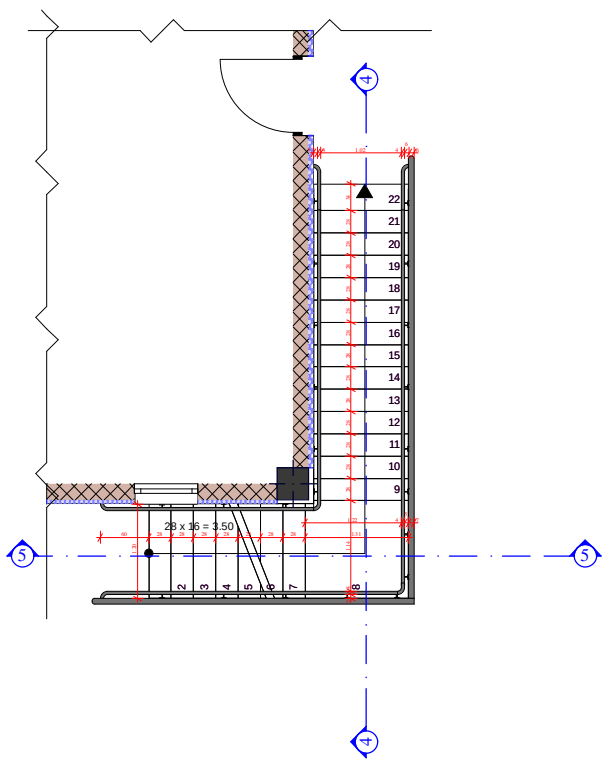

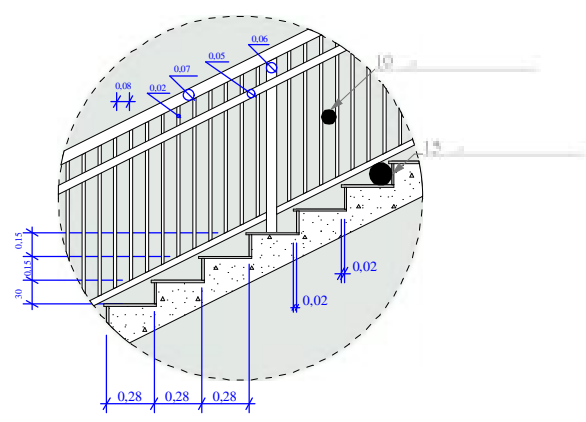

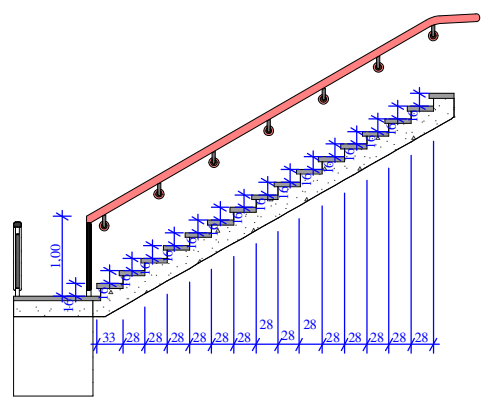

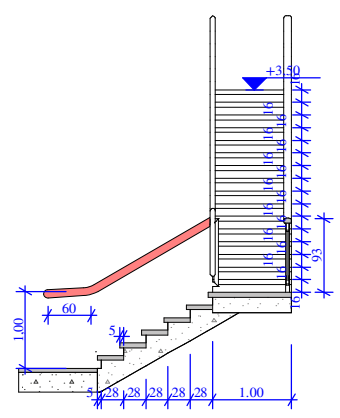

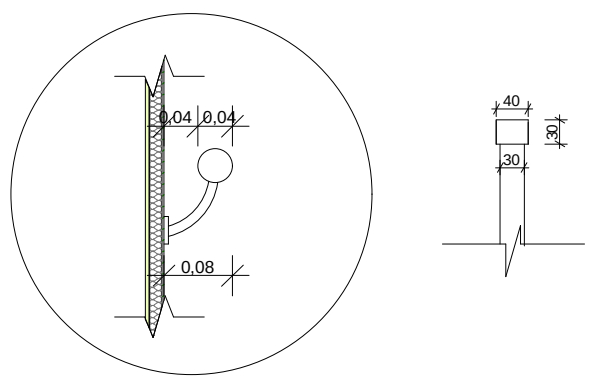

თბილისი 2017 წ.	შპს "კონდი" იურიდ.მის: ქ.თბილისი, ძველი თბილისის რ-ნი, გ.რჩეულიშვილის ქ. კორ.4; ბ12. ტელ: (+995) 5 55 643 030					
			„ საკონდიტრო, მაღაზია,საცხობი , ოფისი და მათი ფუნქციონირების უზრუნველსაყოფი დამხმარე ფართები"	სტადია	ფურც.	რაოდენობა
პრ. ავტორები	თ. ხვედელიძე (signature)	თ. ხვედელიძე				
			განმარტებითი ბარათი			
	თ. ხვედელიძე (signature)	თ. ხვედელიძე				

ფორმატი PAPER SIZE	ხელშეკრ.№ CONTRACT №	პროექტის № PROJECT №	ფაილის სახელი FILE NAME
A-2			gengegma. dwg

პირობითი აღნიშვნები — LEGEND

+503.300 საპროექტო ნიშნული

505.780 არსებული ნიშნული

ჭრილის ხაზი

ღერძის ხაზი

ნიშნული ხაზი

ბეტონის მოცულობა -3.40 ნიშნულზე

1. კიბის მარში N1 26.1 მ³
2. კიბისთავი N1 27.1
3. კიბისთავი N2 57.8 მ2
4. კიბისთავი N3 (სარდაფის სართული სპორტის) 326.7მ2
5. კიბის მარში N2 (კიბე№2) 7.2 მ2
6. სასადილო/სალმებისტორიული დარბაზის, 79.1 მ2
7. სამზარეულო 37.4 მ2
8. დასწავლების ოთახი 8.7
9. საინჟინრო სათავსოებისთვის საშუალებები. 17.24 მ2
10. მამაკაცების WC 8.8 მ2
11. ქალების WC 13.8 მ2
12. ინვალიდების WC 3.7 მ2
13. მამაკაცების გარდერობი (გარე ტანსაცმლის). 10.6 მ2
14. ქალების გარდერობი (გარე ტანსაცმლის). 21.2 მ2
15. მამაკაცების გასახდელი/სამზადაე/WC (სამუშაო ტანსაცმელი). 21.8 მ2
16. ქალების გასახდელი (სამუშაო ტანსაცმელი). 29.5 მ2
17. ქალების სამზადაე/WC 31.0 მ2
18. სანიტარული ტანსაცმლის სამრეცხაო-საშრობი. 26.7მ2
19. სახანძრო ავზების და ტუმბოების ოთახი 26.7მ2
20. მცირე ნეიდეების (სავლელი ნეიდეების საქშები) 23.82 მ2
21.მცირე ნეიდეების (სავლელი ნეიდეების საქშები) 50.30 მ2
22. სასაქშეკი შარბი (შეიკერალიზებით, ძეშიით, ძეშიის). 34.80 მ2
23. არასანიტარული ნეიდეების საქშები. 54.3 მ2
24. კარაქის საქშების/სავლელი (-2; -8). 36
25. კარაქის დასაბრძანებელი საქშების/სავლელი (+2; +8). 18.3 მ2
26. შახის დაქშა. 20.0 მ2
27. შახის საქშები. 99.8 მ2
28. შენების საქშები. 138.2 მ2
29. შენების გაცა. 19.0 მ2
30. კიბის მარში№3 (კიბე№3) 27.5მ2
31. დამხმარე სათავსო 3.4მ2
32. დამხმარე სათავსო. 16.2მ2
33. ნიშნის ძნელაზე და მოსასვლი 21.1მ2 ოთახი.
34. პანდუსი

შენიშვნები — NOTES

1. ნახაზზე ზომები მოყვანილია მმ-ებში;
2. ნახაზზე ყველა ცვლილება მშენებლობასა მუშაობამდელი უნდა იქნა პროექტის ავტორებთან;
3. ფასადის ფერადოვანებით ავტომანქანებს უკეთება ნიშა პროექტი;

ექსპლიკაცია — EQSPLIKATION

სიტუაციური სქემა — KEY PLAN



დამკვეთი CLIENT	შპს "ლონდი" ქ.თბილისი, ჭავჭავაძის გამზირის №-60, ბ.რობაქიძეების ქუჩის კ. პორტ-ა; ბ12. ტელ: (+995) 5 55 643 030
პროექტი PROJECT	"საცურაო ბასეინი, მულტიკასპორტი , ოფისი და მეთი ფუნქციონირების უზრუნველსაყოფი დამხმარე ფართები"
მისამართი ADRESS	საქართველო, ქ.თბილისი,ავლაბრული უბნის/ბასების ტერიტორია სს. პორტ 01.72.14.014/888)

თანამდებობა	გვარი	ხელმოწერა
შეასრულა:	თ.ბებუღიანი	
შეამოწმა:		
დაამტკიცა:		

პროექტის შეთანხმება , მშენებლობის ნებართვა პროექტის პორტალირება

მასშტაბი SCALE	მ 1:100	თარიღი DATE OF ISSUE

ნახაზის DRWG. სართულის მ3მმა-3.40 ნიშნულზე

სტადია STAGE	ინდექსი INDEX	ფურც. PAGES
მშპ		

ფორმატი PAPER SIZE	ხელშეკრ.№ CONTRACT №	პროექტის № PROJECT №	ფაილის სახელი FILE NAME
A-2			gengegma. dwg

პირობითი აღნიშვნები LEGEND

+503.300 საპროექტო ნიშნული

505.780 არსებული ნიშნული

ჭრილის ხაზი

ღერძის ხაზი

ნიშნული ხაზი

შენიშვნა: ყველა მონაცემი +0.0.0 და+3.50 ნიშნულის სართოლებზე გამოსახულეს 20-იანი კედლით , დანარჩენ შემთხვევაში იქნება მონაცემის ნებისმიერ ნაწილში და ინტერიერიდან შეღებილი კედლის. (მხოლოდ ტ.წ.ნ ტერმის გასწვრივ)

2 საათიანი ცეცხლმედეგი კედელი

ბლოკის კედელი 20-იანი ცეცხლგამძლე

მოეწყოს პრაიმერი დაგრუნტვის ორჯერ

მინაბლოკი

წყლის გაცხელება

ბლოკის კედელი 20-იანი, (თბოიზოლაციით??) .

სველი წერტილების ჭერის კონსტრუქცია მპრ. მასალების ცხრილის მიხედვით 4.35 მ².

ცივი ბეტონის ჭერის კონსტრუქცია მპრ. მასალების ცხრილის მიხედვით 4.35 მ².

ლანდშაფტური ნაწილი

სამოსახურო ნაგარა

ბაღანი 37.2 მ²

ცეცხლგამძლე კარი გამბურებით

ბეტონის ბაქანი

ნარმოსახვითი ხაზი

ძოელანი ნაგვის ურნებისათვის

გასაგორებელი ჭიშკარი 5მ

ბლოკის ღობის კონტური მიყვება წითელ ხაზს

ლანდშაფტური ნაწილი

ლანდშაფტური ნაწილი

ლანდშაფტური ნაწილი

ფორმატი PAPER SIZE	ხელშეკრულების № CONTRACT №	პროექტის № PROJECT №	ფაილის სახელი FILE NAME
A-2			gengegma. dwg

ᲐᲠᲘᲛᲝᲑᲘᲗᲘ ᲐᲦᲜᲘᲨᲕᲜᲔᲑᲘ — LEGEND

+503.300 ᲡᲐᲠᲔᲠᲝᲯᲐᲮᲝ ᲜᲘᲨᲜᲣᲚᲘ

505.780 ᲐᲠᲡᲔᲑᲣᲚᲘ ᲜᲘᲨᲜᲣᲚᲘ

ᲭᲠᲘᲚᲘᲡ ᲮᲐᲖᲘ

ᲦᲔᲠᲫᲘᲡ ᲮᲐᲖᲘ

ᲜᲘᲨᲜᲣᲚᲘ ᲮᲐᲖᲘ

ᲒᲐᲜᲐᲗᲔᲑᲘᲡ ᲓᲐᲜᲘᲨᲕᲜᲐ +3.50 ᲜᲘᲨᲜᲣᲚᲖᲔ

85. ᲙᲘᲑᲘᲡ ᲨᲔᲜᲐᲫᲘᲡᲘ №5 (ᲙᲘᲑᲔ №1) -12.90მ²
86. ᲙᲝᲠᲘᲓᲝᲠᲘ №7 -31.60მ²
(ᲑᲘᲜᲐ)
87. ᲖᲔᲓᲐᲮᲔᲓᲕᲘᲡ ᲝᲗᲐᲮᲘ -53.1მ²
88. ᲡᲐᲛᲔᲡᲐᲠᲔᲑᲚᲝ -10.00მ²
89. ᲒᲐᲠᲔ ᲙᲘᲑᲔ -19.10მ²
90. ᲓᲐᲖᲘᲮᲕᲐ ᲡᲐᲗᲐᲡᲗᲝ -5.30მ²
91. WC-ᲡᲐᲜᲘᲢᲐᲠᲣᲚᲘ -10.7მ²
92.ᲓᲐᲖᲘᲮᲕᲐ -25.4მ²
93. ᲛᲔᲖᲐᲜᲔᲢᲘᲡ ᲝᲗᲐᲮᲘ -18.9მ²
94. ᲛᲔᲖᲐᲜᲔᲢᲘᲡ ᲝᲗᲐᲮᲘ -25.8მ²
95. ᲐᲕᲖᲐᲜᲘ (ᲚᲐᲑᲝᲠᲐᲢᲝᲠᲘᲐ ᲝᲗᲐᲮᲘᲡ) -4.2მ²
96. ᲐᲕᲖᲐᲜᲘ (ᲡᲐᲛᲔᲖᲐᲜᲔᲢᲝ) -3.0მ²
97. ᲐᲕᲖᲐᲜᲘ (ᲡᲐᲛᲔᲖᲐᲜᲔᲢᲝ) -3.0მ²
98. ᲡᲢᲐᲠᲐᲮᲐ - 488.9მ²
(ᲐᲠᲐᲡᲐᲯᲐᲠᲝᲔᲑᲘᲡ ᲒᲐᲜᲚᲐᲒᲔᲑᲘᲡ ᲐᲓᲒᲘᲚᲘ)
(ᲡᲐᲛᲔᲖᲐᲜᲔᲢᲝ)
99. ᲒᲐᲚᲐᲚᲔᲢᲔᲠᲘᲐ - 7.6მ²
100. WC - 10.6მ²
101. ᲒᲐᲚᲐᲚᲔᲢᲔᲠᲘᲡ ᲓᲐᲖᲘᲮᲕᲐ - 8.6მ²
102. ᲚᲐᲑᲝᲠᲐᲢᲝᲠᲘᲐ - 15.1მ²
103. ᲡᲢᲔᲠᲘᲚᲘᲖᲐᲪᲘᲘᲡ ᲛᲝᲠᲒᲔᲓᲘ - 20.4მ²
104. ᲛᲝᲚᲐᲠᲯᲔᲑᲘᲡ ᲝᲗᲐᲮᲘ - 44.6მ²
105. ᲨᲔᲛᲝᲐ ᲐᲕᲖᲐᲜᲘᲡ ᲐᲠᲮᲔᲑᲘᲡ ᲛᲪᲚᲔᲚᲐᲡᲐᲙᲔᲜ - 6.6მ
106. ᲡᲢᲔᲠᲘᲚᲘᲖᲐᲪᲘᲘᲡ ᲛᲝᲚᲐᲠᲯᲔᲑᲘᲡᲘᲡ ᲝᲗᲐᲮᲘᲡ/ᲚᲐᲑᲝᲠᲐᲢᲝᲠᲘᲘᲡ ᲜᲐᲬᲘᲚᲘ - 10.4მ²
107. ᲡᲢᲔᲠᲘᲚᲘᲖᲐᲪᲘᲘᲡ WC - 5.4მ²
108. ᲐᲕᲖᲐᲜᲘ (ᲡᲐᲛᲔᲖᲐᲜᲔᲢᲝ) - 4.2მ²
109. ᲐᲕᲖᲐᲜᲘ (ᲡᲐᲛᲔᲖᲐᲜᲔᲢᲝ) - 4.2მ²

NOTES
1. ᲜᲐᲮᲐᲖᲖᲔ ᲜᲐᲪᲕᲐᲚᲘ ᲛᲝᲠᲒᲔᲕᲔᲚᲘᲐ ᲛᲔᲜᲘᲨᲕᲜᲔᲑᲘ;
2. ᲜᲐᲮᲐᲖᲖᲔ ᲒᲐᲛᲝᲡᲐᲮᲣᲚᲘ ᲛᲔᲡᲐᲖᲦᲕᲠᲝᲡᲐᲪ ᲛᲝᲛᲗᲮᲝᲕᲜᲔᲚᲘ ᲐᲜᲒᲐᲠᲘᲨᲔᲑᲘ ᲛᲝᲜᲐᲪᲔᲛᲔᲑᲘ ᲐᲠᲘᲡ ᲞᲠᲝᲔᲥᲢᲘᲡ ᲐᲕᲢᲝᲠᲘᲡᲒᲐᲜ;
3. ᲛᲫᲘᲜᲐᲠᲔᲡᲚᲘᲡ ᲛᲝᲠᲘᲜᲒᲔᲑᲘᲡᲐᲒᲐᲜ ᲐᲮᲐᲚᲛᲝᲒᲔᲑᲣᲚᲘ ᲜᲘᲕᲗᲔᲑᲘ ᲐᲠᲘᲡ ᲙᲐᲠᲒᲘ ᲮᲐᲠᲘᲡᲮᲘ;

EQSPLIKATION

KEY PLAN

დამკვეთი შპს "ᲙᲝᲜᲓᲘ" CLIENT — ᲘᲣᲠᲘᲓᲘᲣᲚᲘ ᲛᲘᲓᲒᲐᲛᲘ: ქ.თბილისის, ᲕᲐᲪᲚᲐᲕᲘᲡ ᲗᲐᲮᲘᲚᲘᲡᲘᲡ Ქ-60, ᲑᲘᲖᲜᲔᲡᲪᲔᲜᲢᲠᲘᲡ ᲜᲐᲒᲔᲑᲝᲑᲘ, ᲡᲐᲜᲗᲔᲠᲘ: ᲙᲝᲠᲞ.4; ᲑᲘᲜ. 12. ᲢᲔᲚ: (+995) 5 55 643 030

ᲞᲠᲝᲔᲥᲢᲘ PROJECT — ᲡᲐᲪᲮᲝᲕᲠᲔᲑᲚᲝ ᲙᲝᲛᲞᲚᲔᲥᲡᲘ „ᲛᲝᲜᲘᲖᲘ ᲓᲐ ᲛᲐᲦᲐᲚᲘ ᲢᲔᲥᲜᲘᲙᲣᲠᲘ ᲣᲜᲘᲕᲔᲠᲡᲘᲢᲔᲢᲘᲡ ᲡᲢᲣᲓᲔᲜᲢᲗᲐ ᲡᲐᲛᲔᲪᲜᲘᲔᲠᲝ ᲪᲔᲜᲢᲠᲘᲡ ᲨᲔᲜᲝᲑᲘᲡ ᲞᲠᲝᲔᲥᲢᲘ"

ᲛᲘᲡᲐᲛᲐᲠᲗᲘ ADRESS — ᲡᲐᲥᲐᲠᲗᲕᲔᲚᲝᲡ, ქ.ᲗᲑᲘᲚᲘᲡᲘᲡ ᲐᲠᲛᲘᲜᲘᲡᲣᲜᲘᲡ ᲡᲐᲮᲔᲚᲛᲬᲘᲤᲝ ᲣᲜᲘᲕᲔᲠᲡᲘᲢᲔᲢᲘᲡ ᲙᲐᲛᲞᲣᲡᲘᲡ ᲢᲔᲠᲘᲢᲝᲠᲘᲐ (ᲡᲐ. ᲜᲝᲛᲔᲠᲘ 01.72.14.014/888)

ᲗᲐᲜᲐᲛᲓᲔᲑᲝᲑᲐ	ᲒᲕᲐᲠᲘ	ᲮᲔᲚᲛᲝᲬᲔᲠᲐ
ᲨᲔᲡᲠᲣᲚᲔᲑᲣ:	ᲗᲘᲜᲐᲒᲠᲝᲕᲔᲚᲘ	
ᲨᲔᲛᲝᲬᲛᲐ:		
ᲓᲐᲛᲢᲙᲘᲪᲔᲑᲣᲚᲘᲐ:		

ᲞᲠᲝᲔᲥᲢᲘᲡ ᲛᲔᲗᲐᲕᲔᲠᲘ ᲐᲠᲥᲘᲢᲔᲥᲢᲘ , ᲐᲠᲥᲘᲢᲔᲥᲢᲣᲠᲘᲡ ᲜᲐᲬᲘᲚᲘ
ᲞᲠᲝᲔᲥᲢᲘᲡ ᲐᲕᲢᲝᲠᲘᲡᲒᲐᲜᲘᲡ

SCALE	1:100	DATE OF ISSUE

DRWG — ᲡᲐᲠᲗᲣᲚᲘᲡ ᲒᲔᲒᲛᲐ +3.50 ᲜᲘᲨᲜᲣᲚᲖᲔ

STAGE	INDEX	PAGES
ᲞᲠᲔᲓᲐᲠᲘ		

ფორმატი PAPER SIZE	ხელშეკრ.№ CONTRACT №	პროექტის № PROJECT №	ფაილის სახელი FILE NAME
A-2			gengegma. dwg

პირობითი აღნიშვნები LEGEND

+503.300 საპროექტო ნიშნული

505.780 არსებული ნიშნული

ჭრილის ხაზი

ღერძის ხაზი

ნიშნული ხაზი

წვიმის საწრეტი მილი

წყალშემკრები მილი

წყალშემკრები მილი

წყალშემკრები მილი

შემინული მსუბუქი გადახურვა

აგრეგატების განთავსების ადგილი

წვიმის შემკრები ღარი

საქვაბე

სატრანსფორმატორი

საგენერატორო

წვიმის შემკრები ღარი

შენიშვნები NOTES

1. ნახაზზე ზოგიერთი ზომა მეტრებში მოცემული;
2. ნახაზზე ყველა ელემენტის მდებარეობა და მეთოდი უნდა იქნეს პროექტის ხელმძღვანელობით;
3. ფურცლის პორტალურებით ხელმისაწვდომად უკმარისი ნიშნები ვარიანტი;

ექსპლიკაცია EQSPLIKATION

სიტუაციური სქემა KEY PLAN

დამკვეთი CLIENT
შპს "ჯონდო"
იქნება მისი: ქ.თბილისის, ყმაწვილების ქუჩა თბილისის რ-ნი, მ.რაჭელიშვილის, ქ. ბერძ.4; ბ12.
ტელ: (+995) 5 55 643 030

პროექტი PROJECT
საწარმოო ბაზა, მულტიპლექსი , ოფისი და მასთან დაკავშირებული ინფრასტრუქტურის ობიექტების მშენებლობა

მისამართი ADRESS
საქართველო, ქ.თბილისი,პირველი ნიკოწმინდის ტერიტორიის (ს.კ. ბერიაშვილი 01.72.14.014/888)

თანამდებობა	გვარი	ხელმოწერა
შეასრულა:	თამაზაშვილი	
შეამოწმა:		
დაამტკიცა:		

პროექტის მეთვალყურე , მშენებლობის ნებართვა პროექტირება

მასშტაბი SCALE	1:100	თარიღი DATE OF ISSUE

ნახაზის DRWG
სახურავის გეგმა

სტადია STAGE	ინდექსი INDEX	ფურც. PAGES
გეგმა		

ფორმატი PAPER SIZE	ხელშეკრ.№ CONTRACT №	პროექტის № PROJECT №	ფაილის სახელი FILE NAME
A-2			gengegma. dwg

პირობითი აღნიშვნები — LEGEND

+503.300 საპროექტო ნიშნული

505.780 არსებული ნიშნული

ჭრილის ხაზი

ღერძის ხაზი

ნიშნული ხაზი

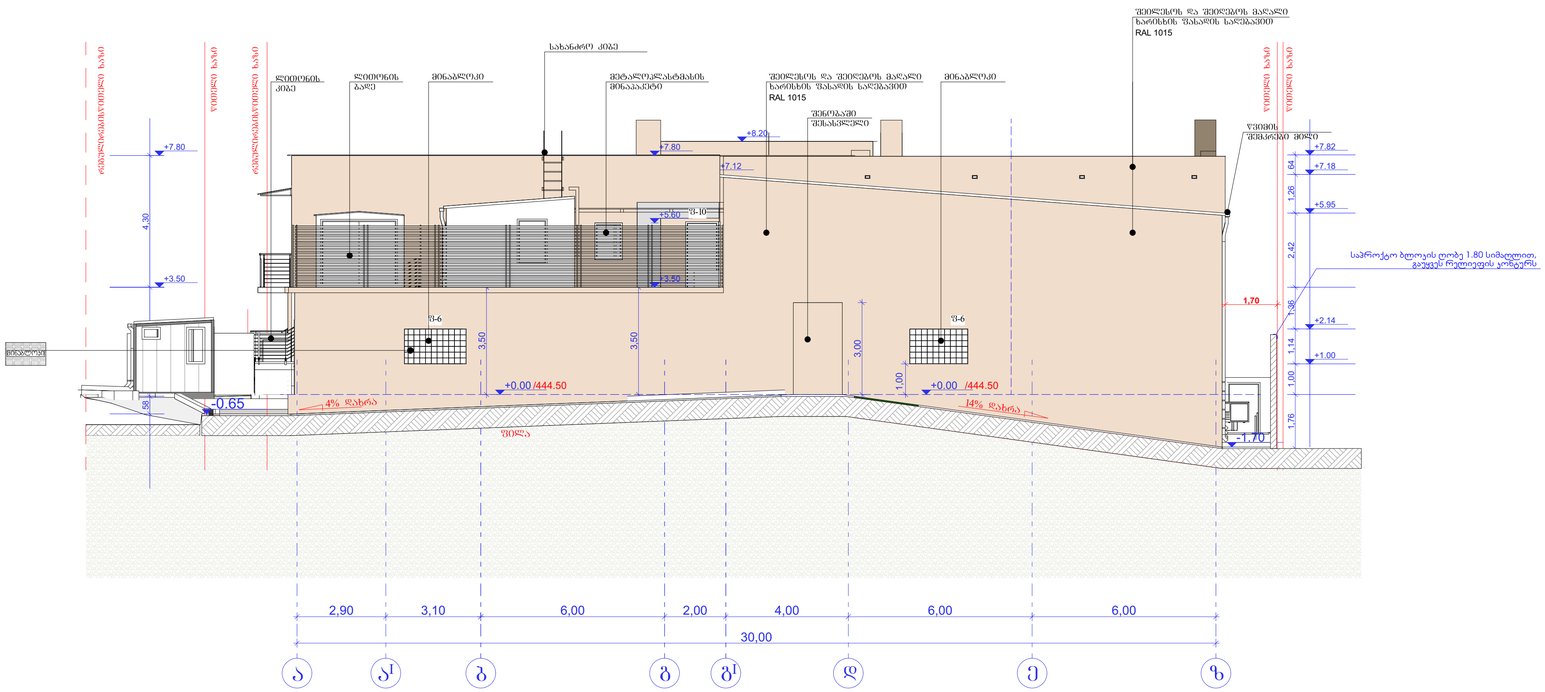

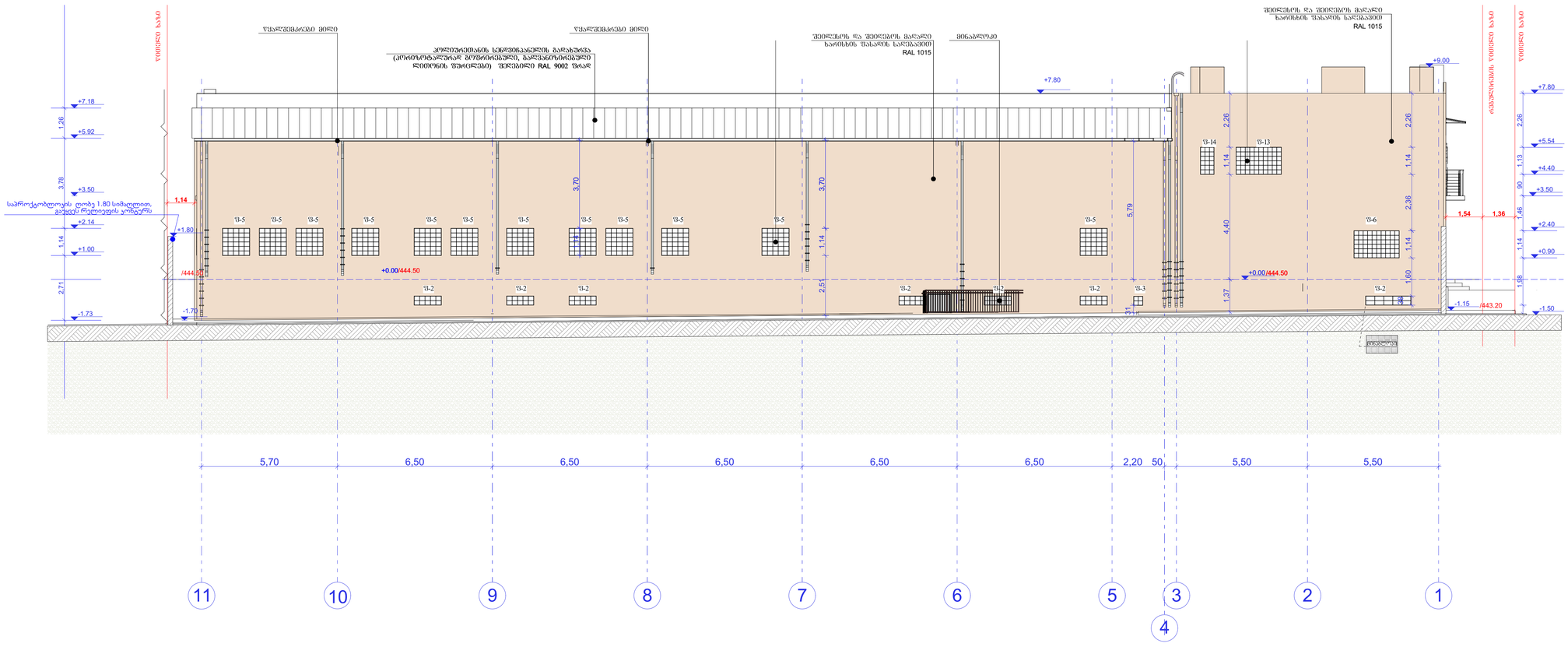

შენიშვნები — NOTES

1. ნახაზზე ზომები მოცემულია მეტრებში;
2. ნახაზზე მითითებული მეზანინური მეთხანგანული უნდა იქნეს პროექტის ეზორიენტირ;
3. ფასადების პროექტირებით ესტიმატორულად ვამდება ნინა პროექტით;

ექსპლიკაცია — EQSPLIKATION

სიტუაციური სქემა — KEY PLAN

დამკვეთი მპს "ჯონდო"
CLIENT ივერიის მხეა: ქ.თბილისის, ძველი თბილისის რ-ნი, ბ.ჩხეიძეების№ 1, ს. ბოლო.4; ბ12.
ტელ: (+995) 5 55 643 030

პროექტი
PROJECT საკონდიციონერო, მულტიკულტურული , ოფისი და მეში ტექნიკონერების უზრუნველსაყოფი ლაბორატორიული ტერიტორიები

მისამართი ADRESS საკონდიციონერო, ქ.თბილისი,პირველი უნივერსიტეტის ტერიტორია სკ. ჯორჯ 01.72.14.014/888)

თანამდებობა	გვარი	ხელმოწერა
შესრულა:	თ.ხვედელიანი	
შეამოწმა:		
დაამტკიცა:		

პროექტის მეთოდიკა , მშენებლობის ნებართვა პროექტის პორეკტირება

მასშტაბი SCALE	მ 1:100	თარიღი DATE OF ISSUE

ნახაზის DRWG. ფასადები „ა-ზ" და „11-1" ღერძები

სტადია STAGE	იდენტიფ. INDEX	ფურც. PAGES
მშპ		

ფორმატი PAPER SIZE	ხელშეკრ.№ CONTRACT №	პროექტის № PROJECT №	ფაილის სახელი FILE NAME
A-2			gengegma. dwg

პერსპექტივის ჯენიშვნები LEGEND

+503.300 საპროექტო ნიშნული

505.780 არსებული ნიშნული

ჭრილის ხაზი

ღერძის ხაზი

ნიშნული ხაზი

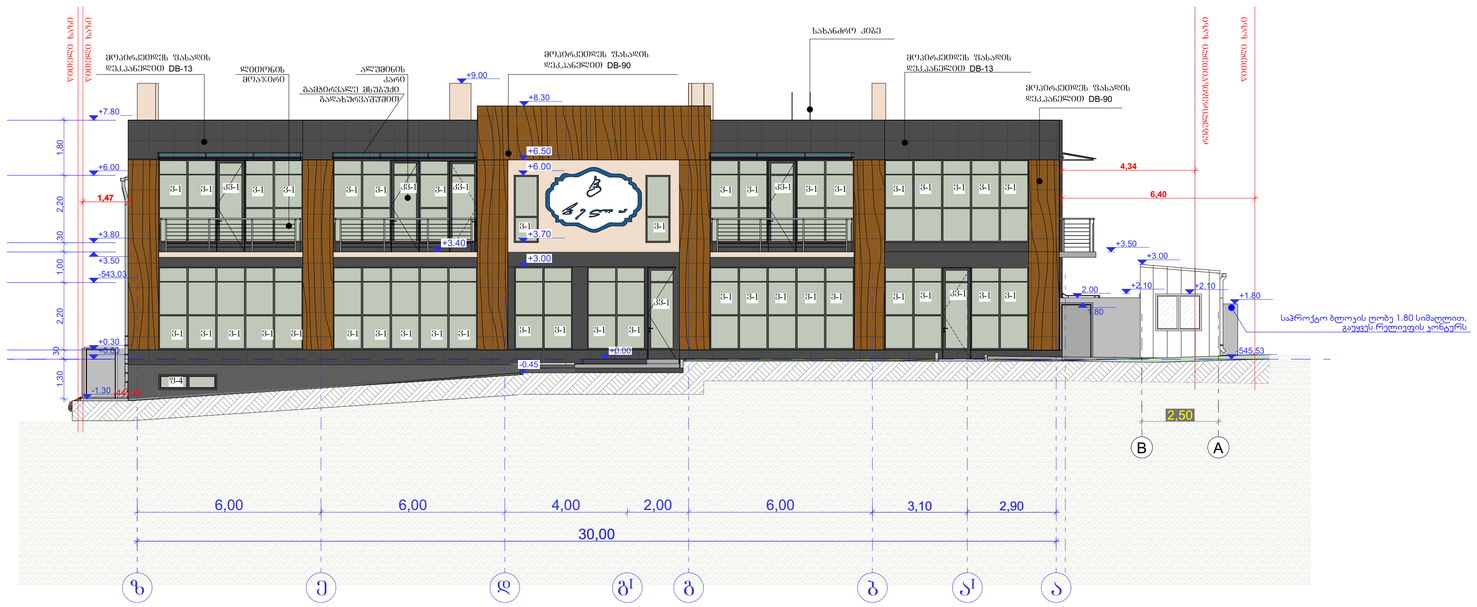

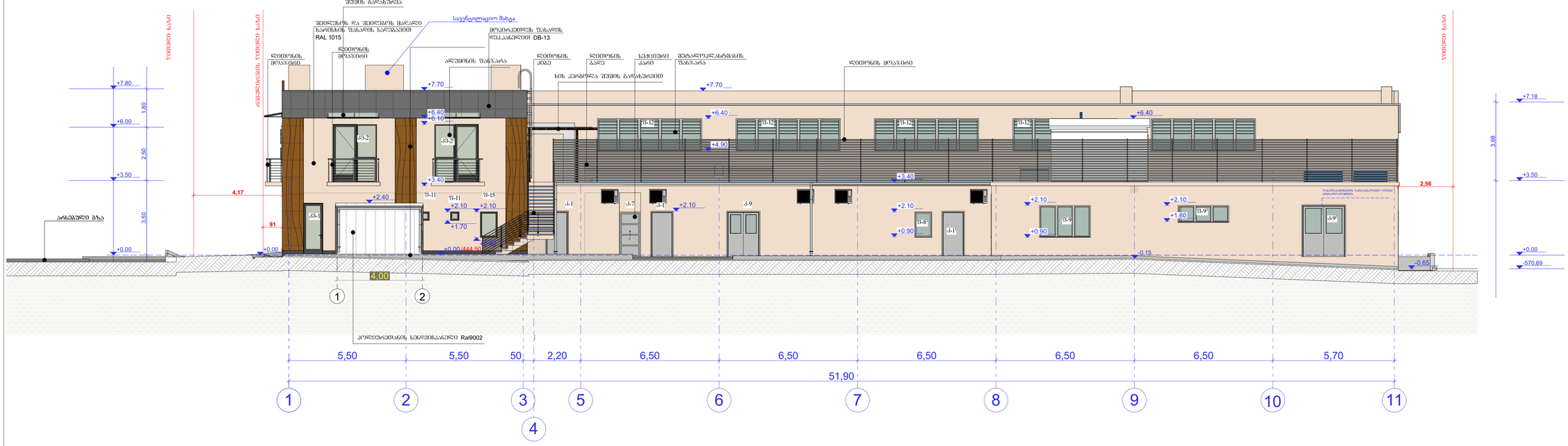

NOTES

1. ნახაზზე ზომები მოცემულია მმ-ში;
2. ნახაზზე ყველა ცვლილება მშენებლობისას მეთანხმებული უნდა იქნა პროექტის ავტორებთან;
3. ფასადის პროექტირების ავტორებისგან უფლება ნება პროექტის;

EQSPLIKATION

KEY PLAN

დამკვეთი მპც "ყორდი"
CLIENT ქ.თბილისი, ქ.თამილისის, ძველი თბილისის რ-ნი, გ.რჩეულიშვილის ქ. ა/რ.4; ბ12.
ტელ: (+995) 5 55 643 030

პროექტი
PROJECT, საკონსტრუქციო, გეოლოგია,საგზაო , ოფისი და მეზობ ფენგშუიზონირების უზარმაზარსაკონტრო დამხმარე ფირმები"

მისამართი ADRESS საკადასტრო კოდი: ქ.თბილისი,პარკი ნაძალადევის (ტერიტორია სა. კოდი 01.72.14.014/888)

თანამდებობა	გვარი	ხელმოწერა
შეასრულა:	თამაზიშვილი	
შეამოწმა:		
დამამტკიცა:		

პროექტის მეთანხმება , მშენებლობის ნებართვა პროექტის პორექტირება

მასშტაბი SCALE	1:100	თარიღი DATE OF ISSUE
ნახაზი DRWG.	ფასადები „ზ-ა“ და „1-11“ ღერძებში	

სტადია STAGE	ინდექსი INDEX	ფურც. PAGES
მუშა		

ფორმატი PAPER SIZE	ხელშეკრ.№ CONTRACT №	პროექტის № PROJECT №	ფაილის სახელი FILE NAME
A-2			gengegma. dwg

ჰორიზონტი ჯენიმენი — LEGEND

+503.300 საპროექტო ნიშნული

505.780 არსებული ნიშნული

ჭრილის ხაზი

ღერძის ხაზი

ნიშნული ხაზი

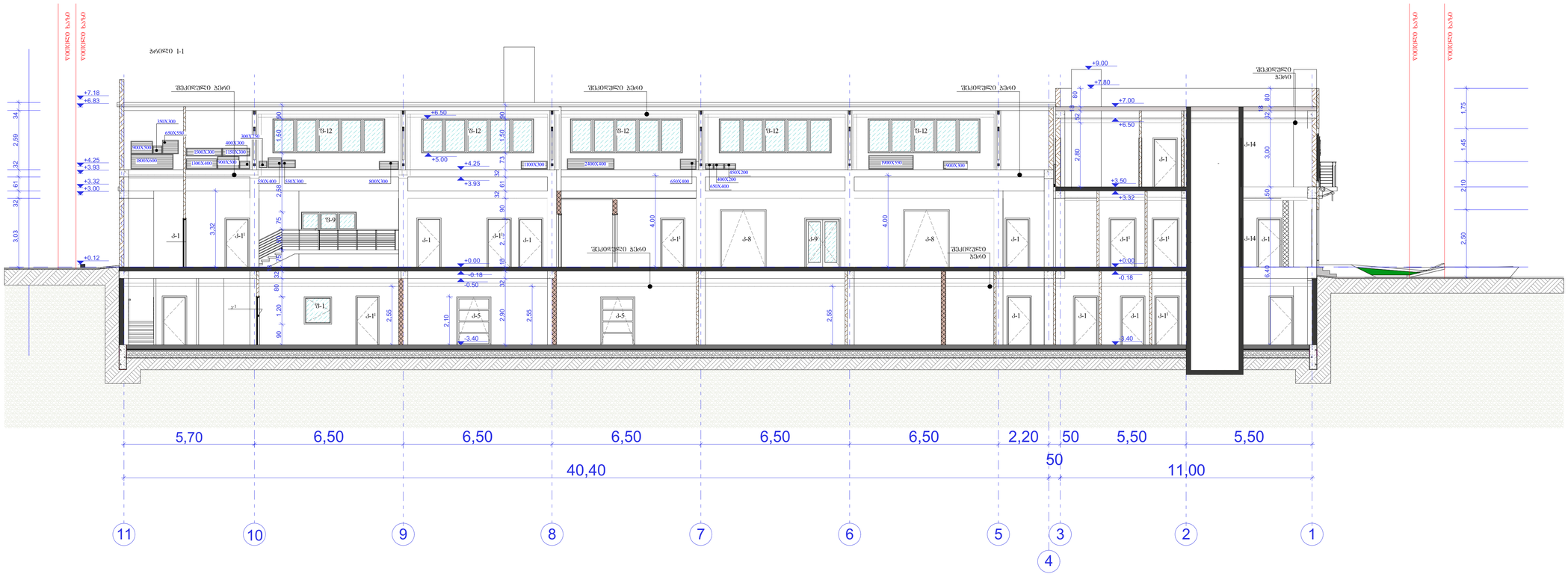

შენიშვნები — NOTES

1. ნახაზზე ზომები მოცემულია მმ-ებში;
2. ნახაზზე ყველა ცვლილება მშენებლობისას მეთანხმებული უნდა იქნას პროექტის ავტორებთან;
3. დაუშვებლია პროექტირების ავტორისათვის უცნობად ნების კორექტირება;

ექსპლიკაცია — EQSPLIKATION

სიტუაციური სქემა — KEY PLAN

დამკვეთი მპს "ალიანს"
CLIENT ქ.თბილისი, ქ.თბილისის, ქველი თბილისის რ-ნი, გ.რჩეულიშვილის ქ. ა/რ.4; ბ12.
ტელ: (+995) 5 55 643 030

პროექტი
PROJECT, "საკონდიციონერო, გაუთბობელ საცხოვრებლ , ოფისი და მეორე ფენაფიტონირებაზე უხარისხო სამუშაოების ლიკვიდაცია ფასადებზე"

მისამართი ADRESS: საქართველო, ქ.თბილისი,ვაკე-საბურთალოს უბანი,ზ/კ ნაკვეთის (ბინა/ოფისი) №№ ბინები 01.72.14.014.888)

თანამდებობა	გვარი	ხელმოწერა
შეასრულა:	თამაზიშვილი	
შეამოწმა:		
დაამტკიცა:		



პროექტის შეთანხმება , მშენებლობის ნებართვა პროექტის პირობებით

მასშტაბი SCALE	1:100	თარიღი DATE OF ISSUE

ნახაზი DRWG.
ჭრილი 1-1 , ,,11-1" ღერძები

სტადია STAGE	ინდექსი INDEX	ფურც. PAGES
მშპ		

ფორმატი PAPER SIZE	ხელშეკრ.№ CONTRACT №	პროექტის № PROJECT №	ფაილის სახელი FILE NAME
A-2			gengegma. dwg

პერსპექტივი ჯენიფვნი LEGEND

+503.300 საპროექტო ნიშნული

505.780 არსებული ნიშნული

ჭრილის ხაზი

ღერძის ხაზი

ნიშული ხაზი

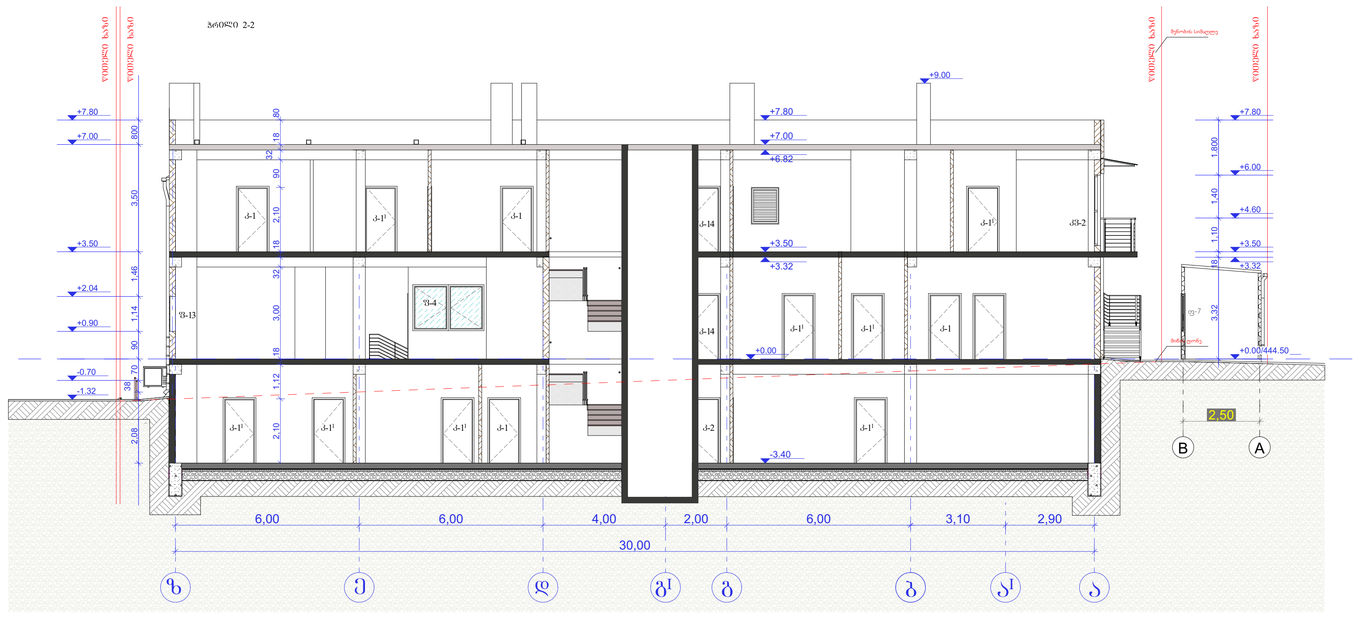

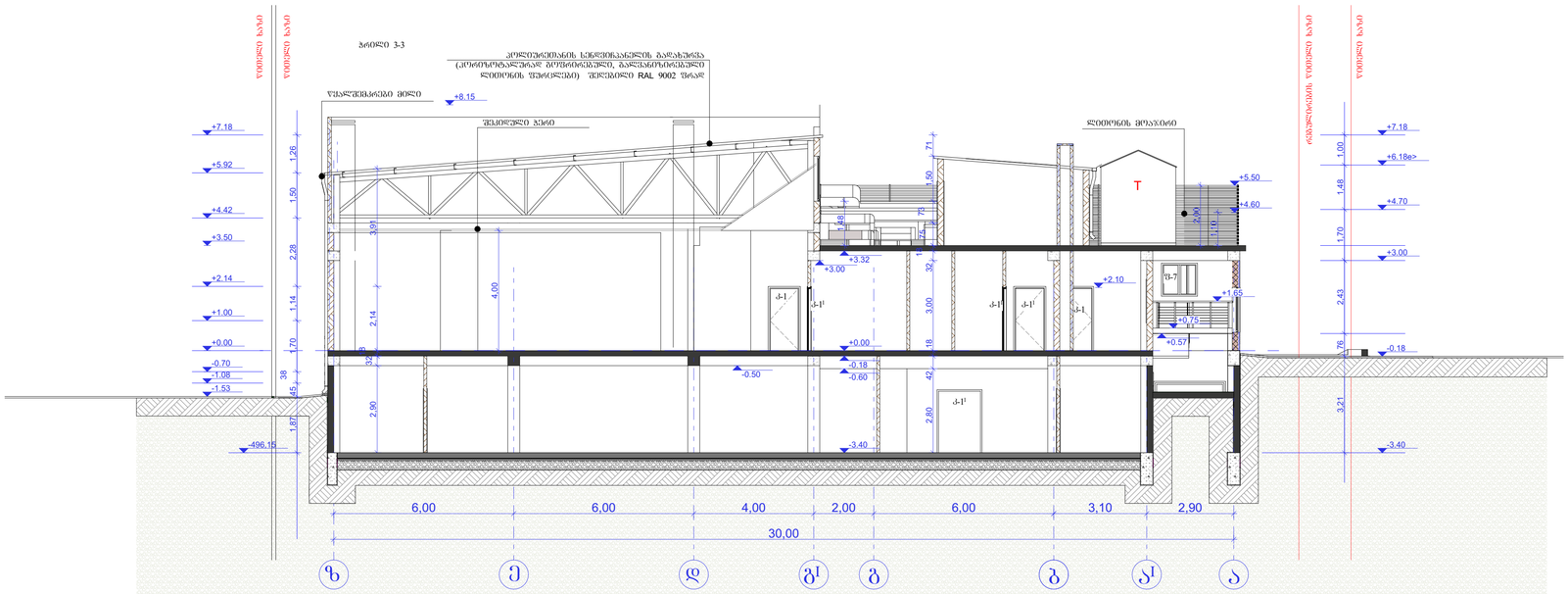

შენიშვნები	NOTES

1. ნახაზზე ზომები მოცემულია მმ-ებში;
2. ნახაზზე ყველა ცვლილება მშენებლობისა მეთანამშრომე ინება მხოლ პროექტის ავტორებთან;
3. ფასადის პორტალონიანი ამოსაშავებლად ვამლება ნინა პარიანი;

ექსპლიკაცია	EQSPLIKATION

სიტუაციური სქემა	KEY PLAN

დამკვეთი მპც "ჯონდი"
CLIENT ი.ქავთ.ქმა. ქ.თბილისი, ძველი თბილისის რ-ნი, გ.რჩეულიშვილის ქ. პორ.4; ბ12.
ტელ: (+995) 5 55 643 030

პროექტი
PROJECT, საკონსტრუქციო, გეოლოგია.საგზაო , ოფისი და მეთი ფენგმშენებლობის უზარმაზარსაქონელი დამხმარე ფარეთები"

მისამართი ADRESS საკადასტრო: ქ.თბილისის პარკრული ნებისრულების ტერიტორია სს. კოდი(01.72.14.014/888)

თანამდებობა	გვარი	ხელმოწერა
შეასრულა:	თამაზიული	
შეამოწმა:		
დაამტკიცა:		

პროექტის მეთოდიკა , მშენებლობის ნებართვა პროექტის პორექტირება

მასშტაბი SCALE	1:100	თარიღი DATE OF ISSUE

ნახაზი DRWG. ჭრილი 3-3 და 2-2 , „ზ-ა" ღერძებში

სტადია STAGE	ინდექსი INDEX	ფურც. PAGES
მუშა		

ვიზუალიზაცია I

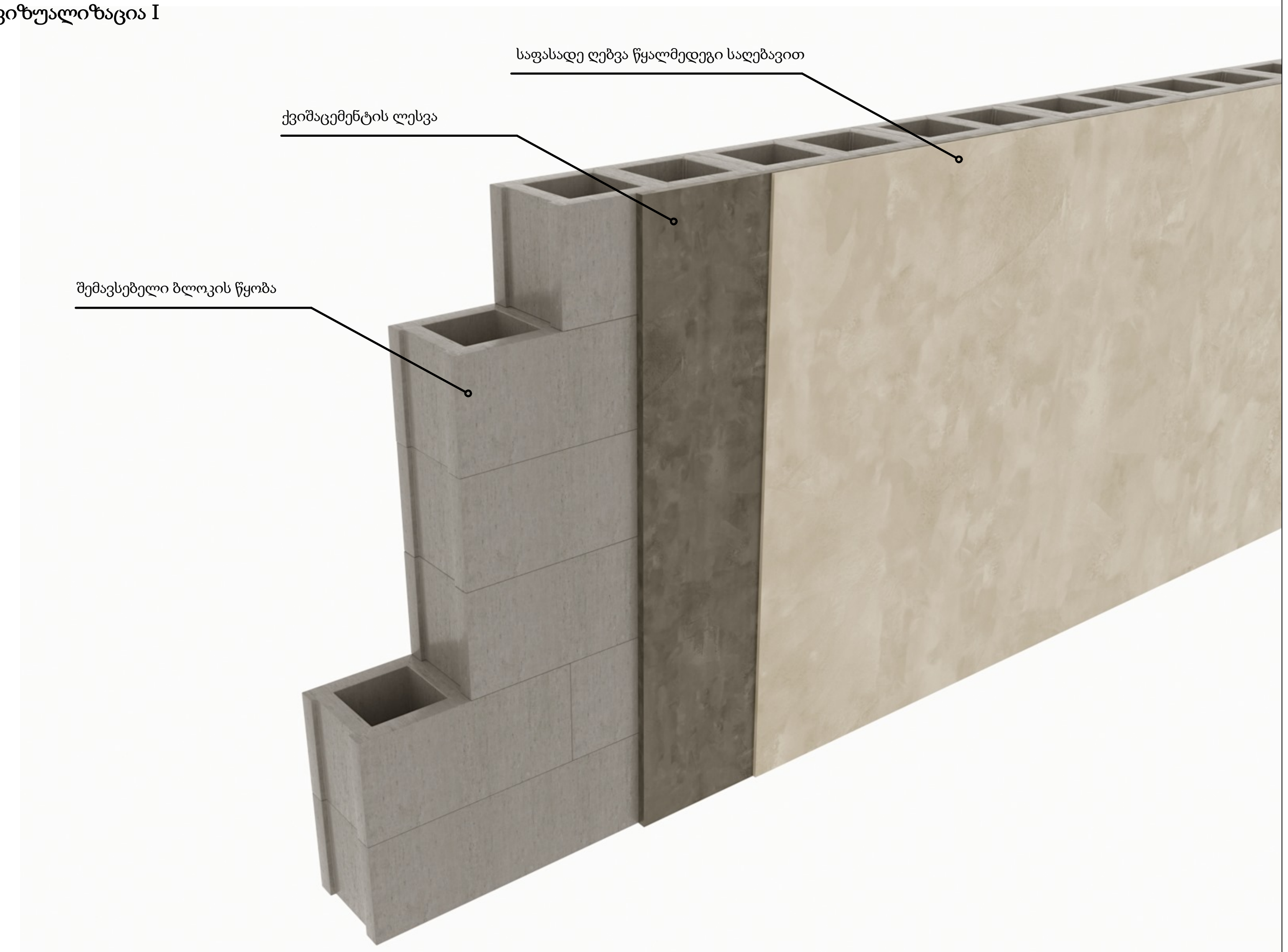

ვიზუალიზაცია I

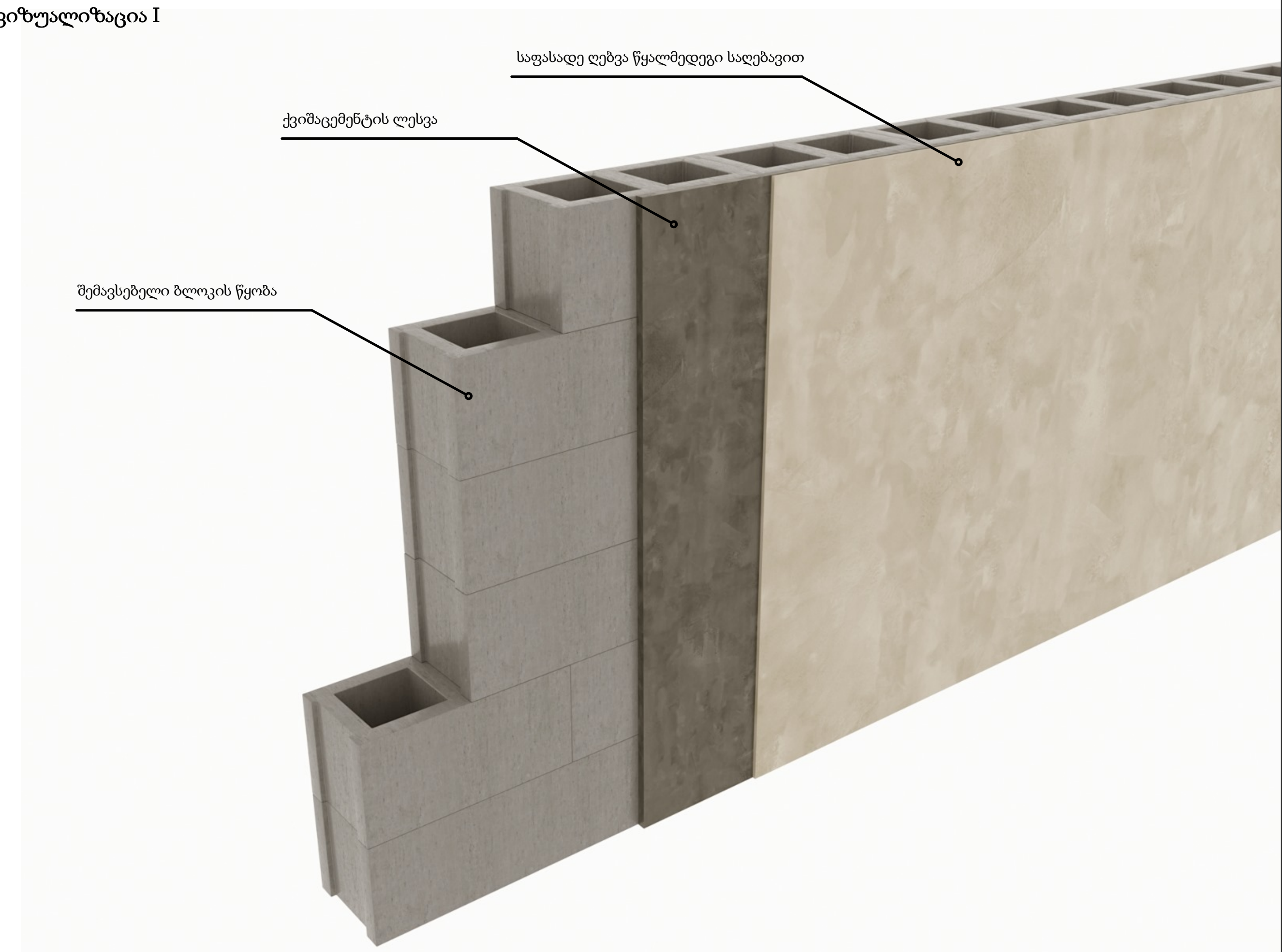

ფორმატი PAPER SIZE	დაკვეთა № CONTRACT №	პროექტის № PROJECT №	ფაილის სახელი FILE NAME
A-3			gengegma. dwg

პირობითი აღნიშვნები — LEGEND

შენიშვნები — NOTES

1. ნახაზზე ზომები მოცემულია მეტრებში;
2. ნახაზზე ყველა ცვლილება მშენებლობისას შეთანხმებული უნდა იყოს პროექტის ავტორთან;
3. ფურცლის კორექტირებით ავტომატურად უქმდება წინა ვარიანტი;

ექსპლიკაცია — EQSPLIKATION

სიტუაციური სქემა — KEY PLAN

დამკვეთი CLIENT: შპს "კონდი"
იურიდ.მის: ქ.თბილისი, ძველი თბილისის რ-ნი, გ.რჩეულიშვილის ქ. კორ.4; ბ12.
ტელ: (+995) 5 55 643 030

პროექტი PROJECT: ,, საკონდიტრო, მაღაზია,საცხობი , ოფისი და მათი ფუნქციონირების უზრუნველსაყოფი დამხმარე ფართები"

მისამართი ADRESS: საქართველო, ქ.თბილისი,აგრარული უნივერსიტეტის ტერიტორია საკ. კოდი(01.72.14.014/888)

თანამდებობა	გვარი	ხელმოწერა
შეასრულა:	თ.ხვედელიძე	
შეამოწმა:		
დაამტკიცა:		

პროექტის შეთანხმება , მშენებლობის ნებართვა

მაშტაბი SCALE		თარიღი DATE OF ISSUE

ნახაზი DRWG.: ტიპიური კედლის დეტალები №2

სტადია STAGE	ინდექსი INDEX	ფურ. PAGES
მუშა		

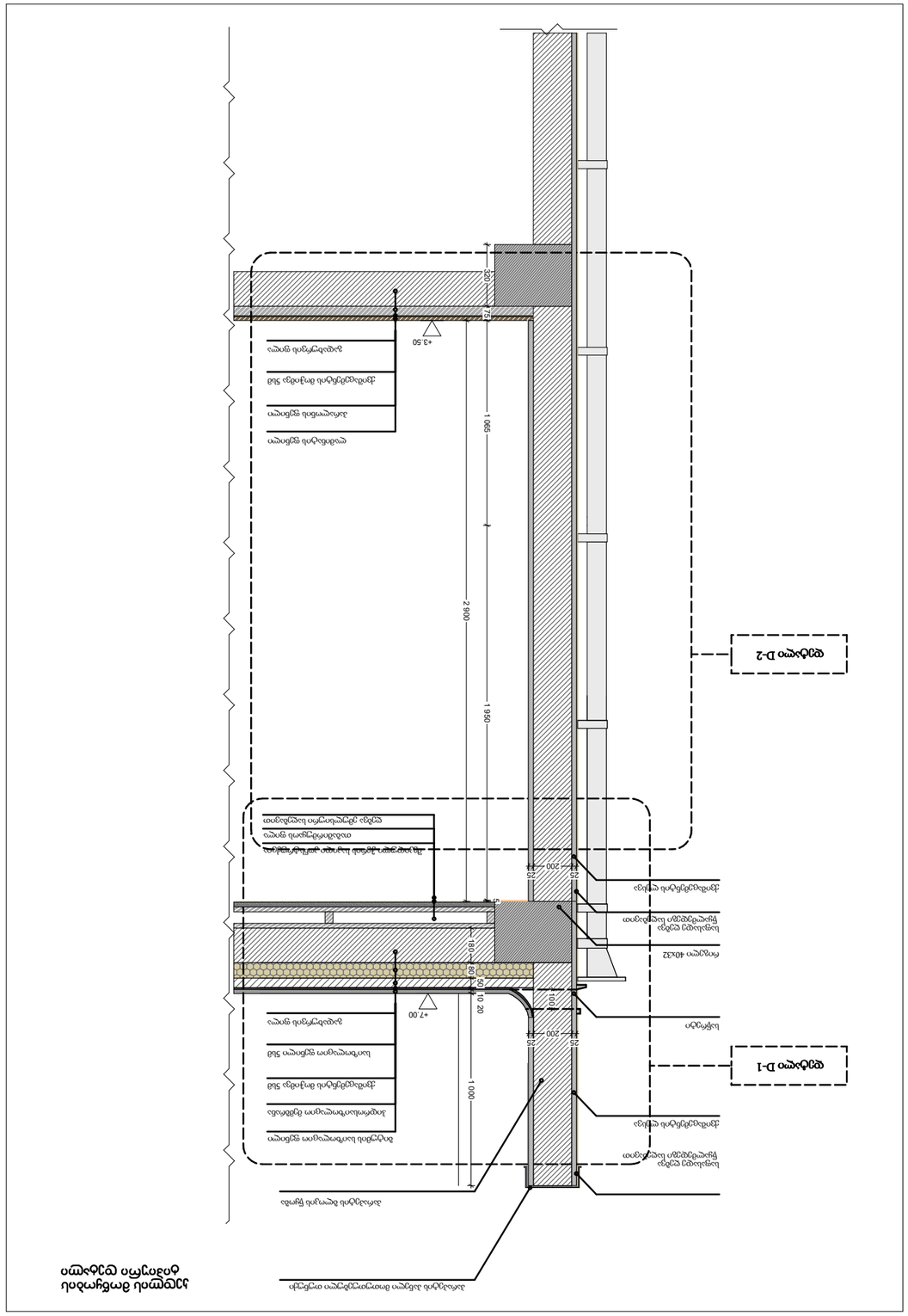

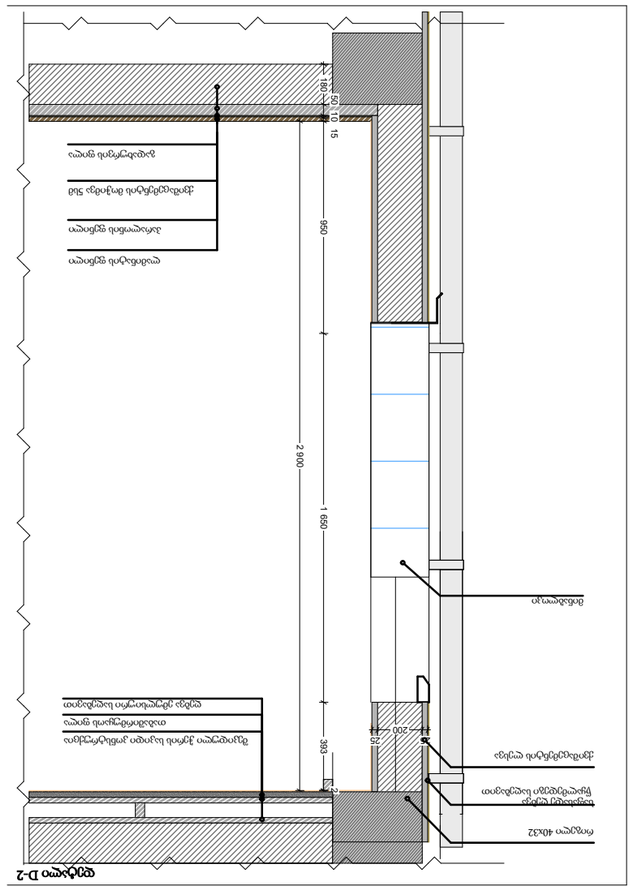

ЗАКАЗЧИК	ООО "ЮГСТРОЙ"
ОБЪЕКТ	Жилой комплекс "Солнечный"
ДОКУМЕНТ	Разрезы 1-1, 2-2
ЛИСТ	1
ЛИСТОВ	1
ДАТА	12.03.2024
МАСШТАБ	1:50
ИЗМ.	Изменение
ПОДПИСЬ	
ДАТА	
ГИП	Иванов А.С.
ПРОВЕРИЛ	Петрова Е.Н.
РАЗРАБОТАЛ	Сидоров К.М.
ЛИСТ	1
ЛИСТОВ	1

სენდვიჩ-პანელების ჩამაბრების კვანძები

1

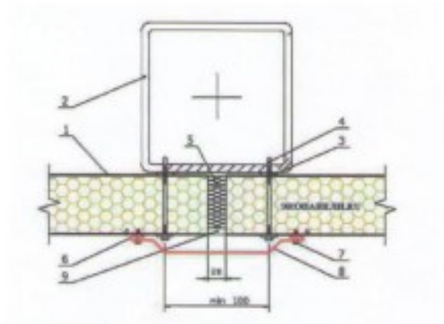

2

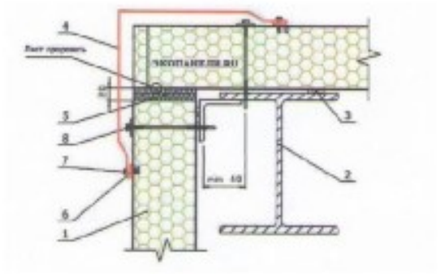

3

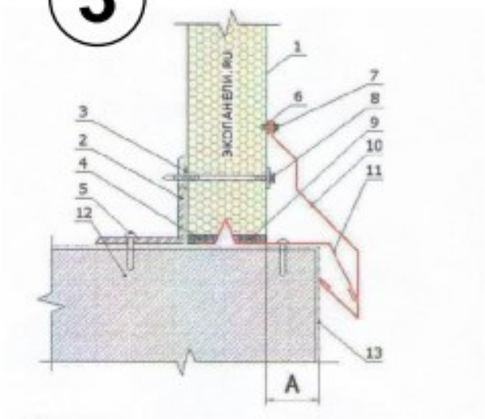

1 სენდვიჩ-პანელის მიმაბრება ფოლადის საძრდენთან

1. სენდვიჩ-პანელის კედელი.
2. მზიდი ელემენტი (დგარი, კოლონა).
3. შემამჭიდროებელი ლენტი.
4. თვითმბურღავი შურუპი.
5. სითბოიზოლაცია.
6. ჰერმეტიკა გარე სამუშაოებისათვის.
7. თვითმბურღავი შურუპი ან ჩამკეტი.
8. მოქნილნილობის ელემენტი.
9. შემამჭიდროებელი შუასადები.

2 სენდვიჩ-პანელის მიერთება გარე კუთხის მიხედვით

1. სენდვიჩ-პანელის კედელი.
2. მზიდი ელემენტი (დგარი, კოლონა).
3. შემამჭიდროებელი ლენტი (ზონარი).
4. მოქნილნილობის ელემენტი.
5. თბოიზოლაცია.
6. სილიკონის ჰერმეტიკი.
7. თვითმბურღავი ელემენტი ან ჩამკეტი.
8. თვითმბურღავი შურუპი.
9. შემამჭიდროებელი მასტიკა.

3 სენდვიჩ-პანელის მიყენება ცოკოლთან

1. სენდვიჩ-პანელის კედელი.
2. ცოკოლის რიგელი (პროექტის შესაბამისად).
3. შემამჭიდროებელი ლენტი (ზონარი).
4. დამბუნება.
5. შურუპი დუბელით.
6. ჰერმეტიკა.
7. თვითმბურღავი შურუპი ან ჩამკეტი.
8. თვითმბურღავი შურუპი პანელის სისქის მიხედვით.
9. წყალგაუმტარი პოლიურეთანული შუასადები.
10. მოქნილნილობის ელემენტი.
11. მოქნილნილობის ელემენტი.
12. ცოკოლი.
13. ჰიდროიზოლაცია (პროექტის შესაბამისად).

PAPER SIZE	CONTRACT №	PROJECT №	FILE NAME
A-3			gengegma .dwg

აქრილიანი პენოპლასტი LEGEND

NOTES

1. ნახაზზე ზომები მოცემულია მმ-ში;
2. ნახაზის ყველა ცვლილება მშენებლობისა მათანხმებული უნდა იქნა პროექტის ავტორებთან;
3. ფურცლის პორიზონტალურად განთავსებაზე უპირატესობა ენიჭება ვიწრო პორიზონტალურად;

EQSPLIKATION

KEY PLAN

CLIENT შპს "ორიონ" ქ.თბილისი, ვაკის რაიონი, ცენტრი თბილისის ტერიტორიული ერთეულების კოდების კლასიფიკატორის მიხედვით 01.72.14.014/888

PROJECT საპროექტო, კონსტრუქციული და ტექნიკური ზედამხედველობის მომსახურება

ADRESS საქართველო, ქ.თბილისი,ვაკის რაიონი, ცენტრი თბილისის ტერიტორიული ერთეულების კოდების კლასიფიკატორის მიხედვით 01.72.14.014/888

თანამდებობა	გვარი	ხელმოწერა
შეასრულა:		
შეამოწმა:		
დაამტკიცა:		

პროექტის მშენებლობა , მშენებლობის ნებართვა

SCALE | DATE OF ISSUE

DRWG. სენდვიჩპანელის მონყობის ტიპიური კვანძები

STAGE	INDEX	PGR. PAGES

სახანძრო ექსპერტიზის ბიურო

სამშენებლო ობიექტის პროექტის ან მისი ნაწილის მოქმედ დოკუმენტაციასთან შესაბამისობის შეფასება/ინსპექტირება:

მათ შორის სახანძრო უსაფრთხოების ნაწილი

ანგარიში

№ PE- 01

თარიღი: 25.04.2020

დამკვეთი-განმცხადებელი: შპს ,,კონდი“

იურიდიული მისამართი: ქ. თბილისი რჩეულიშვილის ქ. კორპ. 4 ბ. 12

ტელეფონი: 599712228

საპროექტო შენობის მისამართი: ქ. თბილისი, აგრარული უნივერსიტეტის ტერიტორია, დიდი დიღომი (ს/კ 01.72.14.014.888)

ობიექტის ფუნქციური დანიშნულება: III კლასის მრავალფუნქციური კომპლექსი/შენობა

საპროექტო ორგანიზაცია/პროექტის ავტორი: შპს ,,აი-სი-ი-ეს“ თ. ხვედელიძე

წარმოდგენილი მასალა: არქიტექტურული პროექტი (,,მშენებლობის ნებართვის გაცემის წესისა და სანებართვო პირობების შესახებ“ საქართველოს მთავრობის 2009 წლის 24 მარტის №57 დადგენილების 47-ე მუხლით გათვალისწინებული შემადგენლობით)

შემსრულებელი ინსპექტორი: გიორგი ლეიმანი

მშენებლობის ნებართვის გაცემის წესისა და სანებართვო პირობების შესახებ“საქართველოს მთავრობის 2009 წლის 24 მარტის №57 დადგენილების 25-ე მუხლის მე-3 პუნქტის შესაბამისად წინამდებარე საექსპერტო შეფასება მოიცავს სამშენებლო პროექტის შემდეგ ნაწილებს:

- დაკავებულობ(ებ)ისა და მათი დატვირთვების შეფასებას;
- კონსტრუქციის ტიპების შეფასებას;
- სიმაღლისა და ფართობის შეფასებას;
- გასასვლელების, გასასვლელებთან მისადგომობის და შენობიდან გამოსასვლელების შეფასებას;
- გზა-კიბეებისა და სხვა გასასვლელი საშუალებების გამტარუნარიანობის შეფასებას;
- მისაწვდომობის შეფასებას;

- გარე კედლებისადმი მოთხოვნების შეფასებას;
- გარე კედლებისადმი მოთხოვნების შეფასებას;
- ცეცხლმედეგობის გამმიჯნავების ხარისხის შეფასებას;
- სახურავის ანაწყობების შეფასებას;
- წყალსადენი სისტემების შეფასებას.

საექსპერტო ანგარიშის შესადგენად წარმოდგენილია სამშენებლო პროექტი, რომელიც მოიცავს შემდეგ მასალებს:

- ინფორმაცია ობიექტის მშენებლობის ნებართვის გაცემის თაობაზე;
- შენობის ტექნიკურ მაჩვენებლებს;
- სიტუაციურ სქემას;
- არსებული სიტუაციის ამსახველ ფოტომასალას;
- მიწის ნაკვეთის ტოპოგრაფიულ გეგმას;
- გენგეგმას;
- არქიტექტურულ და კონსტრუქციულ ნაწილებს;
- წყალსადენი მოწყობილობების სქემას.

შენიშვნა: წარმოდგენილი საპროექტო დოკუმენტაციის სისწორეზე პასუხისმგებელია მომწოდებელი მხარე.

ექსპერტიზის დროს გამოყენებული იქნა ტექნიკური რეგლამენტი ,,შენობა-ნაგებობების უსაფრთხოების წესების დამტკიცების თაობაზე“ საქართველოს მთავრობის 2016 წლის 28 იანვრის №41 დადგენილება.

კვლევითი ნაწილი:

რეგლამენტის 302 ქვეთავის მიხედვით შენობაში გათვალისწინებული მცირე საფრთხის შემცველი დაკავებულობები კლასიფიცირებულია შემდეგნაირად:

- სამრეწველო ჯგუფი სმ-1 (306.2 ქვეპუნქტი) -3.40 და 0.00 ნიშნულებზე
- სასაწყობო ჯგუფი სწ-1 (302.1 ქვეთავი) -3.40 და 0.00 ნიშნულებზე
- სასაწყობო ჯგუფი სწ-2 (311.3 ქვეთავი) -3.40 ნიშნულზე
- თავშეყრის ჯგუფი თვ-2 (303.3 ქვეთავი) -3.40 ნიშნულზე
- სავაჭრო ჯგუფი სვ (309.1 ქვეთავი) 0.00 ნიშნულზე
- საქმიანი ჯგუფი სქ (304.1 ქვეთავი) -3.40, 0.00 და +3.50 ნიშნულებზე
- დამხმარე დანიშნულების ჯგუფი დს (312.1 ქვეთავი) -3.40 ნიშნულზე

საპროექტო შენობაში გათვალისწინებული დაკავებულობების დატვირთვები გამოთვლილია 1004.1.2 ცხრილში თითოულ დამკავებელზე მოცემული ფართობების შესაბამისად, კერძოდ:

- საწარმოო ფართობებისთვის (სმ-1) მიკუთვნებულია ინდუსტრიული ფართობების სტატუსი, შემდგომ მათი მთლიანი ფართობები გაყოფილია 9,3-ზე

- სასაწყობო ფართობების (სწ-1 და სწ-2) მთლიანი ფართობები გაყოფილია 46,5-ზე

- საქმიანი (სქ) ჯგუფს მიკუთვნებული ოფისების ფართობები გაყოფილია 9,3-ზე, ხოლო გასახდელების და გარდერობების დატვირთვა გამოთვლილია დამკავებელთა რეალური რაოდენობით, რაც დასაშვებია 1004.1.2 ქვეთავის გამონაკლისის შესაბამისად

- სავაჭრო-კომერციული (სვ) ჯგუფს მიკუთვნებული მაღაზიის ფართობი გაყოფილია 2,8-ზე

- თავშეყრის (თვ-2) ჯგუფში შემავალი სასადილოს ფართობი გაყოფილია 1.4-ზე ხოლო სამზარეულოსი 18.6-ზე

- დამხმარე სათავსოები (დს) ჯგუფის სივრცეების საერთო ფართობი გაყოფილია 27,9-ზე

ზოგ შემთხვევაში დაკავებულობების დატვირთვა აღებულია რეალურ დამკავებელთა რაოდენობის მიხედვით.

კონსტრუქციების ტიპების შეფასება:

შენობის ელემენტები	გამოსაყენებელი სამშენებლო მასალა	ცეცხლმედეგობა (სთ)		ხარისხის ტიპი
		ფაქტიური	დასაშვები	
ძირითადი სტრუქტურული ჩარჩო	სვეტები: არმირებული ბეტონი კოჭები: არმირებული ბეტონი	3 2	0	B-II
გარე არამზიდი კედლები	ბლოკები: (პერლიტი)	2	0	
შიგა არამზიდი კედლები და ტიხარები	კედლები: ბლოკები (პერლიტი) ტიხარები: ბლოკები (პერლიტი)	2 1	0	
იატაკის კონსტრუქცია და არაძირითადი ნაწილები	არმირებული ბეტონი	3	0	
სახურავის კონსტრუქცია და არაძირითადი ნაწილები	ლითონის ფერმა ლითონის გადახურვა	0	0	

საპროექტო შენობის კონსტრუქციების ცეცხლმედეგობის ხარისხის ანალიზის შედეგად დადგინდა, რომ შენობის ძირითადი კონსტრუქციები 601 ცხრილის მიხედვით შენობის ცეცხლმედეგობის ხარისხი სწორედ არის შერჩეული.

ფართობისა და სიმაღლის შეზღუდვები შეფასება:

ფართობისა და სიმაღლის შეზღუდვებისადმი მოთხოვნები					
სართულის დონე	დაკავებულობები	დასაშვები		ფაქტიური	
		ფართობი (მ²)	სიმაღლე 16.8 მეტრი სართული	ფართობი (მ²)	სიმაღლე 10.8 მეტრი სართული
-3.40	სამრეწველი ჯგუფი სმ-1	1440	2	60.1	2
	სასაწყობო ჯგუფი სწ-1	1630.0	3	238	2
	სასაწყობო ჯგუფი სწ-2	2420.0	4	238.62	1
	თავშეყრის ჯგუფი თვ-2	880.0	2	116.5	1
	საქმიანი ჯგუფი სქ	2140.0	4	158	3
	დამხმარე ჯგუფი დს	790.0	2	55	1
0.00	სამრეწველი ჯგუფი სმ-1	1440	-	1142.74	-
	სასაწყობო ჯგუფი სწ-1	1630.0	-	35.70	-
	საქმიანი ჯგუფი სქ	2140.0	-	41.20	-
	სავაჭრო ჯგუფი სვ	1160.0	4	39.00	1
+3.50	საქმიანი ჯგუფი სქ	2140.0	-	326.3	-
იატაკის საერთო ფართობი (კვ.მ)		2437.91			
შენობის საერთო ფართობი (კვ.მ)		3598.31			

შერჩეული ცეცხლმედეგობის (II-B ტიპი) ხარისხიდან გამომდინარე საპროექტო შენობის სიმაღლე და ფართობი შეესაბამება 503 ცხრილის მოთხოვნებს.

დაკავებულობების დატვირთვის შეფასება:

საპროექტო შენობაში გათვალისწინებული დაკავებულობების დატვირთვები გამოთვლილია 1004.1.2 ცხრილში თითოულ დამკავებელზე მოცემული ფართობების შესაბამისად, ზოგ შემთხვევაში დაკავებულობების დატვირთვა აღებულია რეალურ დამკავებელთა რაოდენობის მიხედვით კერძოდ:

- საწარმოო ფართობებისთვის (სმ-1) მიკუთვნებულია ინდუსტრიული ფართობების სტატუსი, შემდგომ მათი მთლიანი ფართობები გაყოფილია 9,3-ზე

- სასაწყობო ფართობების (სწ-1 და სწ-2) მთლიანი ფართობები გაყოფილია 46,5-ზე

- საქმიანი (სქ) ჯგუფს მიკუთვნებული ოფისების ფართობები გაყოფილია 9,3-ზე, ხოლო გასახდელების და გარდერობების დატვირთვა გამოთვლილია დამკავებელთა

რეალური რაოდენობით, რაც დასაშვებია 1004.1.2 ქვეთავის გამონაკლისის შესაბამისად

- სავაჭრო-კომერციული (სვ) ჯგუფს მიკუთვნებული მაღაზიის ფართობი გაყოფილია 2,8-ზე

- თავშეყრის (თვ-2) ჯგუფში შემავალი სასადილოს ფართობი გაყოფილია 1.4-ზე ხოლო სამზარეულოსი 18.6-ზე

- დამხმარე სათავსოები (დს) ჯგუფის სივრცეების საერთო ფართობი გაყოფილია 27,9-ზე

დაკავებულობების ჯგუფების შერჩევა და მათი დატვირთვების ანგარიში განხორციელებულია წესების შესაბამისად.

გარე კედლების ცეცხლმედეგობა და ღიობების პროცენტულობის განსაზღვრა

გარე კედლების ცეცხლმედეგობისა და ღიობებისადმი მოთხოვნები
ცხრილი 602 და 705.8-ის მიხედვით

გარე კედელი	ხანძარსაწინააღმდეგო მინიმალური მანძილი (მეტრი)	ცეცხლმედეგობის ხარისხი (საათი)		კედლის ღიობების ფართობი (კედლის %)					
				დასაშვები			ფაქტიური		
		მოთხოვნილი	ფაქტიური	დაუცველი საშხეფეზის გარეშე	დაუცველი საშხეფეზით	დაცული	დაუცველი საშხეფეზის გარეშე	დაუცველი საშხეფეზით	დაცული
„ზ-ზ¹“ და „1-11“ ღერძებში -3.40 ნიშნ.	1.59 (მინიმალური)	1	2	10%	25%	25%		3.7% აკმაყოფილებს	
„1-1¹“ და „ა-ზ” ღერძებში	4.5 (მინიმალური)	0	0	25%	75%	75%	აკმაყოფილებს 705.8 (1.1)		
„ა-ა¹“ და „1-11“	4.5 (მინიმალური)	0	0	25%	75%	75%	აკმაყოფილებს 705.8 (1.1)		
„ზ-ზ¹“ და „1-11“ ღერძებში	1.59 (მინიმალური)	1	2	10%	25%	25%			0% აკმაყოფილებს
„11-11¹“ და „ზ-ზ¹“ ღერძებში	1.10 (მინიმალური)	2	2	დაუშვებელია	15%	15%			0% აკმაყოფილებს

საპროექტო შენობის -3.40 ნიშნულის ყველა გარე კედელი წარმოადგენს არმირებული ბეტონის სტრუქტურულ ელემენტებს, რომლებსაც გააჩნიათ 2 საათზე მეტი ცეცხლმედეგობის ხარისხი.

0.00 და 3.50 ნიშნულებზე გარე კედლები 20 სმ. ბლოკისაა, 721.1.(2) ცხრილის მიხედვით მათი ცეცხლმედეგობის ხარისხი 2 საათს შეადგენს, რაც აკმაყოფილებს რეგლამენტის მოთხოვნებს, რადგან 602 ცხრილის მიხედვით, საპროექტო შენობის გარე კედლებს ყველაზე კრიტიკული ხანძარსაწინააღმდეგო მანძილების გათვალისწინებით 2 საათიანი ცეცხლმედეგობის ხარისხი ესაჭიროება.

გარე კედლებში მოწყობილი ღიობების ფართობების შეფასება:

-3.40 ნიშნულზე ,,ზ-ზ[1]“ და ,,1-11“ ღერძებში ფანჯრების და კარების ღიობები, რომელთა საერთო ფართობი ამავე სართულის კედლის მიწისზედა ნაწილის ფართობის 3.7 % შეადგენს ფანჯრები ამოშენებულია მინა ბლოკებით ხოლო კარების ღიობი დაცულია შესაბამისი ცეცხლმედეგობის ხარისხის კარებით, რაც შეესაბამება 705.8 ცხრილის მოთხოვნებს ვინაიდან ზემოთ აღნიშნულ ნიშნულზე მდებარე სართულზე, გათვალისწინებულია ავტოსაშხეფი სისტემის მოწყობა.

,,1-1[1]“ და ,,ა-ზ” ასევე ,,ა-ა[1]“ და ,,1-11“ ღერძებს შორის მოქცეული გარე კედელები, რომელებიც პირით ქუჩისკენ არის მიმართული და ხანძარსაწინააღმდეგო მანძილები თითქმის ყველა მონაკვეთზე აღემატება 4.5 მეტრს. 602 ცხრილის მიხედვით II-B ტიპის კონსტრუქციას ცეცხლმედეგობის ხარისხი არ მოეთხოვება. 705.8.1 ქვეთავის №1.1 გამონაკლისის თანახმად, ამ კედლებში მოსაწყობი დაუცველი ღიობების ფართობი შეუზღუდავია.

,,ზ-ზ[1]“ და ,,1-11“ ღერძებზე, 0.00 და +3.50 ნიშნულებზე კედელში არსებული ღიობები ფასადის მხრიდან შევსებულია მინაბლოკით ხოლო შიგნიდან ამოშენებულია სამშენებლო ბლოკით, რაც აკმაყოფილებს მთლიანი კედლის ცეცხლმედეგობის ხარისხს აქედან გამომდინარე 705.8 ცხრილის თანახმად ხანძარსაწინააღმდეგო მანძილი შეუზღუდავია.

,,11-11[1]“ და ,,ა-ზ“ ღერძებს შორის მოქცეულ კედელში არსებული 2 ღიობში (მინაბლოკი) დაცულია ცეცხლგამძლე ფირფიტანებით (ჟალუზი) 716.5 ქვეთავის მოთხოვნათა შესაბამისად. ასევე მე-3 ღიობში გათვალისწინებულია 2 საათიანი ცეცხლმედეგი კარების მოწყობა.

გარე კედლების ხანძარმედეგობა და ღიობების პროცენტულობა აკმაყოფილებს წესების მოთხოვნებს.

სახურავის ანაწყობების შეფასება:

როგორც კონსტრუქციის ტიპების შეფასებისას აღინიშნა, საპროექტო შენობის ძირითადი სტრუქტურული ჩარჩო, იატაკის კონსტრუქცია და ნაწილობრივ სახურავის კონსტრუქცია მონოლითური რკინა-ბეტონისაა და შესაბამისად გააჩნია 3 საათიანი ცეცხლმედეგობის ხარისხი. გამონაკლისს წარმოადგენს ,,3-11" და ,,გ[1]-ზ" ღერძებს შორის მოქცეული სახურავი, რომელიც ლითონის კონსტრუქციას წარმოადგენს და სავარაუდოდ ცეცხლმედეგობაზე გათვლილი არ არის. აქედან გამომდინარე 705.11.1 ქვეთავის შესაბამისი პარაპეტი ესაჭიროება მხოლოდ ,,1-11" და ,,გ[1]-ზ" ღერძებს შორის მოქცეულ კედლებს, რაც პროექტით გათვალისწინებულია.

შენობის სახურავი შედგება შერეული კონსტრუქციებისგან, კერძოდ: ერთი ნაწილი რკინა-ბეტონის კონსტრუქციის მრავალშრიანი ბრტყელი გადახურვისგან (მცირე ქანობით), დანარჩენი ნაწილი კი ქანობიანი ლითონის კონსტრუქციისგან.

მიუხედავად იმისა, რომ 601 ცხრილის მიხედვით, შერჩეული II-B ტიპის კონსტრუქციას და არაძირითად ნაწილებს არ მოეთხოვება ცეცხლმედეგობის ხარისხი, სახურავს ნაწილობრივ გააჩნია პარაპეტი, რომელიც თანახმად 1505.1ა ცხრილისა C კლასის სახურავის ანაწყობად ითვლება.

სახურავის ანაწყობები აკმაყოფილებს წესების მოთხოვნებს.

დაკავებულობების გამმიჯნავი კონსტრუქციების ცეცხლმედეგობის შეფასება:

საპროექტო შენობის სართულებს შორისი გადახურვები წარმოადგენს მონოლეთურ რკინა-ბეტონს და მათი ცეცხმედეგობის ხარისხი არანაკლებ 3 საათია ზემოთ აღნიშნული თარაზული გამმიჯნავები შეესაბამება 508.4 ცხრილისა და 510.2 ქვეთავის მოთხოვნებს.

სართულებზე გათვალისწინებული დაკავებულობების ერთმანეთისგან გამმიჯნავი კონსტრუქციების ცეცხლმედეგობის ხარისხი სწორედ არის შერჩეული, კერძოდ:

-3.40 ნიშნულის სართულზე, რომელიც აღჭირვილია ავტოსაშხეფი სისტემით, 913.2.1 ქვეთავის გამონაკლისის შესაბამისად სახანძრო ტუმბოების ოთახი სხვა დაკავებულობებისგან, გამიჯნულია 2 საათიანი ცეცხლმედეგი ზღუდეებით.

აღნიშნულ ოთახში შესასვლელ ღიობებში გათვალისწინებულია 1.5 და 2 საათიანი ცეცხლმედეგობის კარებების მოწყობა რაც შეესაბამება 716.5 ცხრილის მოთხოვნებს. ასევე გ[1]-ე და 4-3 ღერძებში არსებული კიბის შესასვლელში მოჭყობილია 1.5 საათიანი ცეცხლმედეგობის კარები.

ცხრილი 508 (თანმხლები გამოყენებები) მოთხოვნების გათვალისწინებით დაკავებულობების გასამიჯნად გამოყენებულია 1 საათიანი ცეცხლმედეგობის ბლოკის ტიხარები.

0.00 ნიშნულის სართული 3 საათიანი ცეცხლმედეგობის ზღუდით 510.2 ქვეთავის მოთხოვნის შესაბამისად გაყოფილია ორ სახანძრო ნაკვეთურად ზღუდეში არსებულ ღიობებში გათვალისწინებულია დაწნეული ,,ტამბურ-რაბების" მოწყობა, რომლებიც აღიჭურვება 1.5 საათიანი ცეცხლმედეგობის კარებებით, რაც შეესაბამება 909.20 ქვეთავის მოთხოვნებს.

იმის გათვალისწინებით, რომ შენობის მიწისქვეშა სართულში ზედა სართულებისგან განსხვავებით გათვალისწინებულია ავტოსაშხეფი სისტემის მოწყობა, გზა-კიბეები და ლიფტის შახტა შემოზღუდულია 2 საათიანი ცეცხლმედეგობის ტიხარებით, რაც აღემატება 1009.3.1.2 ქვეთავის მოთხოვნებს. გზა-კიბეების შესასვლელებში ცხრილი 716.5 ის შესაბამისად მოწყობილია 1.5 საათიანი ცეცხლმედეგობის კარებები.

გამმიჯნავების ცეცლმედეგობის ხარისხი განსაზღვრულია ჩესების მოთხოვნების შესაბამისად.

გასასვლელების, გასასვლელებთან მისადგომების და შენობიდან გამოსასვლელების შეფასება:

გასასვლელი საშუალებები										
სართულები	დაკავებულობა და დაკავებულობის დატვირთვის ჯამური მაჩვენებელი	მოთხოვნილი გასასვლელების/გასასვლელთან მისადგომის რაოდენობა	გათვალისწინებული გასასვლელების/გასასვლელთან მისადგომის რაოდენობა	გასასვლელი საშუალებების სიგანე (მეტრი)					
				გზა-კიბეები		დერეფანი		გასასვლელი გზა-კარი	
				მოთხოვნილი	ფაქტიური	მოთხოვნილი	ფაქტიური	მოთხოვნილი	ფაქტიური
-3.40	სმ-1 დ.დ. 6	1	1 (გზა-კარი) (თითოეულს)					0.82	0.88 0.82
	სწ-1 დ.დ. 5	1	1 (გზა-კარი) (თითოეულს)					0.82	1.50 0.88
	სწ-2	1	1					0.82	1.50

	დ.დ. 5		(გზა-კარი) (თითოეულს)						0.88
	სქ დ.დ. 7 დ.დ. 2 დ.დ. 1 დ.დ. 1	1	1 (გზა-კარი) (თითოეულს)					0.82	0.88
	თვ-2 დ.დ. 58	2	2 (გზა-კარი)					0.82	0.82
	დს დ.დ. 2	1	1 (გზა-კარი) (თითოეულს)					0.82	1.50 0.88
-3.40 ნიშნულზე სართულის დ.დ. 87		2	2 (გზა-კიბე)	1.10	1.12 1.10	1.20	1.30 (მინი- მალური)	0.82	0.88
0.00	სმ-1 დ.დ. 123	2	4 (გზა-კარი)					0.82	0.88
	სწ-1 დ.დ. 1	1	2 (გზა-კარი)					0.82	0.88
	სქ დ.დ. 4	1	1 (გზა-კარი) (თითოეულს)					0.82	0.88
	სვ დ.დ. 14	1	2 (გზა-კარი)					0.82	0.98 0.88
0.00 ნიშნულზე სართულის დ.დ.142		2	3 (გზა-კარი)			1.20	1.30 (მინი- მალური)	0.82	0.98 0.88
+3.50	სქ დ.დ. 35	1	1 (გზა-კარი) (თითოეულს)					0.82	0.88
+3.50 ნიშნულზე სართულის დ.დ.35		2	2 (გზა-კიბე)	1.10	1.12 1.20	1.20	1.30 (მინი- მალური)	0.82	0.88

საპროექტო შენობას სართულიანობიდან, დაკავებულობების და გასასვლელთან მისადგომი სავალი მანძილების გათვალისწინებით ცხრილი 1021.2 (2) მოთხოვნების შესაბამისად აქვს რამდენიმე გასასვლელი კერძოდ:

-3.40 ნიშნულზე მდებარე სართულზე გათვალისწინებულ დაკავებულობების ჯგუფებს, რომლებიც ერთმანეთს ძირითადად დერეფნების საშუალებებით უკავშირდება, ესაჭიროება 2 გასასვლელი. პროექტით გათვალისწინებულია 3 გასასვლელი, შიგა გასასვლელი კიბეების და Ზ-Ზ[1] ღერძში ასებული კარების ჭრილის სახით. ,,1-2“ და ,,გ-დ“ ღერძებს შორის მოწყობილი გზა-კიბე აკავშირებს სამ სართულს, რომელიც შემოზღუდულია 1009.3 ქვეთავის მოთხოვნის შესაბამისად კერძოდ:

1009.3.1.2 ქვეთავის თანახმად შიგა სივრცისგან შემომზღუდავი კედლების ცეცხლმედეგობის ხარისხი შეადგენს 2 საათს აღნიშნული კედლის შვეულ ღიობებში გათვალისწინებულია 1.5 საათიანი ცეცხლმედეგობის ხანძარსაწინააღმდეგო კარებების მოწყობა, რაც შეესაბამება 1009.3.1.4 და 716.5 ცხრილის მოთხოვნებს. აღნიშნული გზა-კიბე 0.00 ნიშნულზე გადის შენობის გარეთ მოწყობილ ბაქანზე საიდანაც კიბეების მეშვეობით შესაძლებელია საზოგადოებრივ სივრცეში მოხვედრა, რაც შეესაბამება 1009.2 ქვეთავის მოთხოვნებს. პროექტის ,,10-11“ ,,გ-დ“ ღერძებში გათვალისწინებული მეორე გზა-კიბე, რომელიც აკავშირებს შენობის -3.40 და 0.00 დონეებს 1027.1 ქვეთავის მოთხოვნების შესაბამისად ვესტიბიულის გავლით გადის უშუალოდ გარეთ. 1009.3.1 და 1009.3.1.2 ქვეთავების მოთხოვნათა გათვალისწინებით შიგა სივრცისგან გამოყოფილია შემომზღუდავი 2 საათიანი ცეცხლმედეგობის ხარისხიანი კედლებით, აღნიშნული კედლის შვეულ ღიობებში გათვალისწინებულია 1.5 საათიანი ცეცხლმედეგობის ხანძარსაწინააღმდეგო კარების მოწყობა, რაც შეესაბამება 1009.3.1.4 და 716.5 ცხრილის მოთხოვნებს.

შენობის 0.00 ნიშნულზე მდებარე სართული 3 საათიანი ცეცხლმედეგობის ტიხარით გაყოფილია ორ სახანძრო ნაკვეთურად. 1021(2) ცხრილის შესაბამისად სართულს ესაჭიროება ოთხი გასასვლელი. პროექტით სართულზე მოწყობილ სახანძრო ნაკვეთურებს გააჩნიათ საჭირო რაოდენობის გასასვლელი საშუალებები კერძოდ: ,,8-11“ ღერძებში მოქცეული სივრცის ძირითადი გასასვლელი ,,გ-დ“ და ,,10-11“ ღერძებში მოწყობილი -3.40 და 0.00 ნიშნულების დამაკავშირებელი კიბის უჯრედის ბაქნის გავლით უშუალოდ გარეთ გადის. ასავე ,,გ-დ“ და ,,8-8“ ღერძებში მოწყობილ ცეცხლმედეგ ტიხარში გათვალისწინებული ტამბურ-რაბის (სადაც მოეწყობა ჰაერის დაწნევა) მეშვეობით შესაძლებელია მომიჯნავე ან შუალედური სივრცეების გამოყენებით გარეთ გასვლა, რაც შეესაბამება 1014.2 ქვეთავის (1) გამონაკლისს. ,,1-8“ ღერძებში მოქცეული სივრციდან გასასვლელ საშუალებად მიჩნეულია ,,გ-დ“ და ,,1-2“, ,,$а^1$-ბ“ და ,,3-5“, ,,ბ-$ბ^1$“ და ,,6-7“ ღერძებში მოწყობილი კარებების ღიობები, საიდანაც შესაძლებელია უშუალოდ გარეთ მოხვედრა.

+3.50 ნიშნულზე მდებარე სართულს სადაც გათვალიწინებულია საოფისე ფართების მოწყობა, 1021(2) ცხრილის მოთხოვნების შესაბამისად ესაჭიროება ორი გასასვლელი, რაც პროექტში გათვალისწინებულია ერთი შიგა გასასვლელი გზა-კიბით და მეორე გარე გასასვლელი გზა-კიბით, რომელიც 1026 ქვეთავის მოთხოვნებს შეესაბამება.

გზა-კიბეების და სხვა გასასვლელი საშუალებების გამტარუნარიანობის შეფასება:

,,1-2" ღერძებში განთავსებული შიგა გზა-კიბის თავისუფალი სიგანე შეადგენს 1.12 მეტრს, ხოლო ,,10-11" ღერძებში 1.10-ს. 0.00 ნიშნულიდან ,,ა-ბ" და ,,2-5" ღერძებში გასასვლელი გარე გზა-კიბის სიგანე კი 1.20 მეტრია. აღნიშნული პარამეტრები სრულად შეესაბამება 1005.3.1 და 1009.4 ქვეთავების მოთხოვნებს. კიბეების სავალ ზედაპირზე მოწყობილი სახელურები და მოაჯირები შეესაბამება წესების 1012 და 1013 ქვეთავების მოთხოვნებს. საფეხურების შუბლის სიმაღლე და თარაზული ზედაპირის სიღრმე აკმაყოფელებს 1009.7.2 ქვეთავის მოთხოვნებს. გზა-კიბეების ბაქნების ზომები შეესაბამება წესების მოთხოვნებს (იხ.1009.8 ქვეთავი).

დერეფნების სიგანე აკმაყოფილებს 1005.3.2 ქვეთავისა და 1018.2 ცხრილით მოთხოვნილ პარამეტრებს.

კარებების სიგანე გაღებულ მდგომარეობაში აკმაყოფილებს 1008.1.1 ქვეთავის მოთხოვნებს.

პროექტით გათვალისწინებული გასასვლელი საშუალებების რაოდენობა დამათი გამტარუნარიანობა აკმაყოფილებს წესების მოთხოვნებს.

მისაწვდომობის შეფასება:

საპროექტო შენობის ,,გ[1]-გ" და ,,1-2" ღერძებს შორის მოწყობილი შესასვლელის გარდა სხვა ყველა შესასვლელი არის მისაწვდომი, კერძოდ: აღნიშნული შესასვლელები მიწის დონეს უკავშირდება მცირე 5% ნაკლები ქანობიანი ზედაპირებით, შენობა უზრუნველყოფილია შესასვლელების 50%-ით, რაც შეესაბამება 1105.1 ქვეთავის მოთხოვნებს.

-3.40 და +3.50 ნიშნულებზე არსებულ სართულებში მოხვედრა შესაძლებელია სამგზავრო ლიფტის მეშვეობით, რომლის გაბარიტები აკმაყოფილებს წესების მოთხოვნებს.

შენიშვნა: *მისაწვდომი გასასვლელი საშუალებების ნაწილად რომ ჩაითვალოს ლიფტი, ეს უკანასკნელი უნდა აკმაყოფილებდეს წესების 1703.1-1703.1.4. ვეთავების მოთხოვნებს.*

იმის გათვალისწინებით, რომ -3.40 ნიშნულის სართულზე მოწყობილია ავტოსაშხეფი სისტემა, ხოლო მიწისზედა სართულებზე გასასვლელთან თარაზული მისადგომი ცეცხლმედეგი ზღუდეებით გამოყოფილია სართულების დანარჩენი

სივრცეებისგან და კიბის უჯრედებში გათვალისწინებულია ჰაერის დაწნევა 1007.3 ქვეთავის მოთხოვნათა გათვალისწინებით თავშესაფრების მოწყობა აუცილებლობას არ წარმოადგენს, რაც ასახულია პროექტში. ყველა სართულის გეგმაზე ასახულია მისაწვდომი სვლაგეზი, რაც შეესაბამება 1004 ქვეთავის მოთხოვნებს.

შენობა უზრუნველყოფილია მისაწვდომებით, რაც შესაძლებელს ხდის მის ყველა ნაწილში მოხვედრას აქედან გამომდინარე პროექტი აკმაყოფილებს წესების მე-11 თავის მოთხოვნებს.

წყალსადენი სისტემის ფიქსირებული მოწყობილობების შეფასება:

წყალსადენი სისტემის ფიქსირებული მოწყობილობები

1602.1 ცხრილის მიხედვით

სართულები	დაკავებულობა და დაკავებულობის დატვირთვის ჯამური მაჩვენებელი	ფქსირებული მოწყობილობები											
		უნიტაზი		ტუალეტის ხელსაბანები		აბაზანა/შხაპი		სასმელი წყლის აპარატი		სამომსახურო ნიჟარა	
		მოთხოვნილი	გათვალისწინებული	მოთხოვნილი	გათვალისწინებული	მოთხოვნილი	გათვალისწინებული	მოთხოვნილი	გათვალისწინებული	მოთხოვნილი	გათვალისწინებული
-3.40 ნიშნულზე	დს ს.დ.დ. 2	—	—	—	—	—	—	—	—	—	—
	სწ-2 ს.დ.დ 8	1	2 კ. + 2.ქ.	1	2 კ. + 2.ქ.	—	—	1	1	1	1
	სწ-1 ს.დ.დ 4					—	—				
	სმ-1 ს.დ.დ 6					—	—				
	თვ-2 ს.დ.დ 58	1 კ. 1 ქ.	1 შ.შ.მ.პ	1 კ. 1 ქ.	1 შ.შ.მ.პ	—	—				
	სქ ს.დ.დ 75	1 კ. 2 ქ.	1 კ. + 2 ქ.	1 კ. 1 ქ.	1 კ. + 1 ქ.	—	2 კ. + 9.ქ.				
0.00 ნიშნულზე	სმ-1 დ.დ 123	1 კ. 1 ქ.	1 კ. + 2 ქ.	1 კ. 1 ქ.	1 კ. + 2 ქ.	—	—	1	2	1	1
	სწ-1 დ.დ 1	1		1		—	—				
	სქ ს.დ.დ 4	1	1	1	1	—	—				
	სვ დ.დ 14	1	1	1	1	—	—				
+3.50 ნიშნულზე	სქ ს.დ.დ 35	1 კ. 1 ქ.	1 კ. + 1 ქ. +	1 კ. 1 ქ.	1 კ. + 1 ქ. +		1 კ. +	1	1	1	1

შენობის საერთო დაკავებულობების დატვირთვიდან გამომდინარე, წყალსადენი სისტემის ფიქსირებული მოწყობილობების რაოდენობა შეესაბამება წესების 1602.1 ცხრილის მოთხოვნებს კერძოდ:

-3.40 ნიშნულის სართულზე სქ დაკავებულობა მოიცავს ქალებისა და მამაკაცების გარდერობებს და გასახდელებს, რომლებსაც გააჩნიათ თავიანთი სანკვანძები შესაბამისი რეოდენობის ტუალეტებითა და საშხეფებით. ამავე სართულზეა: სასადილო (თვ-2), რომელსაც დატვირთვიდან გამომდინარე (58 დამკავებელი) ესაჭიროება თითოეული სქესისთვის ცალ-ცალკე მოწყობილობები თითო უნიტაზითა და ხელსაბანით ხოლო სასაწყობო (სწ-1 და სწ-2) და სამრეწველო (სმ-2) დაკავებულობებს კი ერთი ტუალეტი მოეთხოვება თითო სქესის 100 დამკავებელზე, თუმცა იქიდან გამომდინარე რომ დამკავებლების რაოდენობა საერთო ჯამში არის 18, სართულზე მოწყობილი საერთო სარგებლობის ტუალეტები, თითოეული სქესისთვის ცალ-ცალკე მოწყობილობებით, ორ-ორი უნიტაზითა და ხელსაბანით აკმაყოფილებს 1602.1 ცხრილის მოთხოვნებს.

პირველ სართულზე სმ-1 და სწ-1 დამკავებელთათვის გათვალისწინებულია ერთი საერთო სარგებლობის ტუალეტი თითოეული სქესისთვის ცალ-ცალკე მოწყობილობებით, კაცებისთვის თითო, ხოლო ქალებისთვის ორ-ორი უნიტაზითა და ხელსაბანებით. რაც შეეხება სვ და სქ დაკავებულობებს თავის ფართში ასევე შშმ პითათვის დერეფნის სივრცეში ლიფტთან მოწტობილია ტუალეტი.

-3.50 ნიშნულის სართულზე განთავსებულ საოფისე დაკავებულობებს (სქ), რომელსაც დატვირთვიდან გამომდინარე (35) ესაჭიროება თითოეული სქესისთვის ტუალეტები თითო უნიტაზითა და ხელსაბანებით, პროექტში კი მოთხოვნილზე მეტი ტუალეტის მოწყობა არის გათვალისწინებული.

1602.5 ქვეთავის მოთხოვნების შესაბამისად სამივე სართულზე გათვალისწინებულია წყლის დასალევი შადრევნების მოწყობა.

წყალსადენი სისტემის მოწყობილობების რაოდენობა განსაზღვრულია წესების მიხედვით

ხანძარსაწინააღმდეგო სისტემები:

საპროექტო ორგანიზაცია/ შესრულებულია: შპს ,,ელ-პლიუსი" ირაკლი წერეთელი.

საექსპერტო შეფასება მოიცავს არქიტექტურული პროექტის შემდეგ ნაწილებს:

- ავტოსაშხეფი სისტემების პროექტი;
- სახანძრო მოლდგარების სისტემების პროექტი;
- სახანძრო განგაშისა და ცეცხლაღმომჩენი სისტემების პროექტი;
- ცეცხლგამძლე კარებების მოწყობის სქემა.

შენიშვნა: წარმოდგენილი საპროექტო დოკუმენტაციის სისწორეზე პასუხისმგებელია მომწოდებელი მხარე.

ექსპერტიზის დროს გამოყენებული იქნა ტექნიკური რეგლამენტი ,,შენობა-ნაგებობების უსაფრთხოების წესების დამტკიცების თაობაზე" საქართველოს მთავრობის 2016 წლის 28 იანვრის №41 დადგენილება.

კვლევითი ნაწილი:

რეგლამენტის მე-9 თავის მიხედვით შენობის დაკავებულობებში გათვალისწინებულია ავტოსაშხეფი, სახანძრო განგაშისა და ცეცხლაღმომჩენი ასევე კვამლის საკონტროლო სისტემების მოწყობა:

ხანძარსაწინააღმდეგო სისტემებისდმი მოთხოვნები									
დაკავებულობები, სივრცეები და გასასვლელი საშუალებები	ავტოსაშხეფი სისტემა	ალტერნატიული ავომატური ქრობის სისტემა	სახანძრო განგაშისა და ცეცხლაღმომჩენი სისტემები	სახანძრო მილდგარების სისტემა	კვამლის საკონტროლო სისტემები	ხელის ცეცხლმაქრები	საავარიო განგაშის სისტემა	ხანძრის მართვის ცენტრი	სახანძრო სამაშველო სამსახურის მიერ გამოსაყენებელი მისაერთებელი
სამრეწველო ჯგუფი სმ-1	-3.40 კი 0.00 არა	არა	კი	კი	კი	კი	არა	არა	კი

სასაწყობო ჯგუფი სწ-1	-3.40 კი 0.00 არა	-	-	-	არა	-	-	-	-
სასაწყობო ჯგუფი სწ-2	კი	-	-	-	-	-	-	-	-
თავშეყრის ჯგუფი თვ-2	კი	-	-	-	-	-	-	-	-
სავაჭრო ჯგუფი სვ სვ	არა	-	-	-	-	-	-	-	
საქმიანი ჯგუფი სქ	-3.40 კი 0.00 და +3.50 არა	-	-	-	-	-	-	-	-
დამხმარე ჯგუფი დს (დამხმარე სათავსოები)	-3.40 კი 0.00 არა	-	-	-	-	-	-	-	-
დერეფანი	კი	-	-	-	-	-	-	-	-
ლიფტის სამანქანო	არა	-	-	-	-	-	-	-	-

ავტოსაშხეფი სისტემის შეფასება:

საპროექტო შენობა მიღებულია, როგორც მცირე საფრთხის შემცველობის, რაც NFPA 13-ის მოთხოვნებს შეესაბამება.

-3.40 ნიშნულის სართულზე, ფართობიდან გამომდინარე 903.2.4 (1) და 903.2.11.1 ქვეთავების მოთხოვნების შესაბამისად გათვალისწინებულია ავტოსაშხეფი სისტემის მოწყობა. სისტემა გათვალისწინებულია ერთდროულად 140 მ^2 სივრცის ქრობისათვის, ხოლო თითეულ კვ. მეტრზე წყლის მიწოდება შეადგენს 6.1 ლიტრს წუთში, აქედან გამომდინარე ზემოთ აღნიშნული სივრცის ქრობისათვის ავტოსაშხეფი სისტემისათვის მიღებულია 854 ლ/წთ წყლის წარმადობა.

საშხეფების წლის საჭირო რაოდენობის შესაბამისი წნევით მისაწოდებლად შერჩეულია არანაკლები 854 ლ/წთ წყლის წარმადობისა და 5 ბარი სიმძლავრის ტუმბოები, რაც შეესაბამება NFPA 13-ის 19.3.2.3 ქვეთავის მოთხოვნებს.

903.3.5.2 ქვეთავის მოთხოვნათა შესაბამისად გათვალისწინებილია 30 წუთიანი წყლით ქრობა, აქედან გამომდინარე წყლის რეზერვი 30 მ^3 გათვლილია სწორედ.

სატუმბი სადგური 913.2 ქვეთავის მოთხოვნების შესაბამისად, განთავსებულია -3.40 ნიშნულის სართულზე ცალკე გამოყოფილ ოთახში. სადაც გათვალისწინებულია ორი ელექტრო და ერთი ,,ჟოკეი" ტუმბოების, ასევე წყლის რეზერვუარის მოწყობა, რაც შეესაბამება NFPA 20-ის მოთხოვნებს.

ტუმბოების შემწოვი, გამდენი და გადატვირთვის მილები 913.4 ქვეთავის მოთხოვნების შესაბამისად აღჭურვილია სარქველებით. სველი განგაშის სარქველიდან ინფორმაცია 913.4 (1) ქვეთავის შესაბამისად, ელექტრონულად გადაიცემა მთავარ მართვის პულტზე, რომელის განთავსება გათვალისწინებულია სამორიგეო ოთახში.

NFPA 20-ის მოთხოვნების შესაბამისად ტუმბოების ელექტრო მომარაგებისათვის გათვალისწინებულია ორი: სათადარიგო და დამატებითი წყარო, სარეზერვო ელექტროკვება ხორციელდება დიზელ-გენერატორიდან.

სპრინკლერების რაოდენობიდან გამომდინარე NFPA 13-ის მოთხოვნების გათვალისწინებით ავტოსაშხეფი სისტემა გაყოფილია ორ ზონად, რომლებიც წყლით მარაგდება 100 მმ. დგარების მეშვეობით (NFPA 13-ის ცხრილი 27.5.2.2.1). ამავე ცხრილის შესაბამისად სწორედ არის გათვლილი იმ მილების დიამეტრი, რომლებითაც უშუალოდ საშხეფებს მიეწოდება წყალი.

ავტოსაშხეფი სისტემების მოწყობა შეესაბამება წესების მოთხოვნებს.

სახანძრო მილდგარების სისტემის შეფასება:

პროექტით, შენობაში გათვალისწინებულია I კლასის საშხეფი სისტემის მოწყობა.

შენობის სიმაღლისა და საჭირო წყლის წნევის გათვალისწინებით, სახანძრო მილდგარები მიერთებულია ქალაქის წყალსადენის ქსელთან. სახანძრო სახელურების მისაერთებელის დიამეტრი 50 მმ შერჩეულია 905.1 ქვეთავის მოთხოვნის შესაბამისად. სახანძრო კარადებისა სახელურების მისაერთებლების მდებარეობა შეესაბამება 905.4 და 905.6.2 ქვეთავების მოთხოვნებს.

გარე ხანძრი ქრობისთვის პროექტით გათვალისწინებულია შენობის მიმდებარე ტერიტორიაზე ქალაქის ქსელზე მიერთებული სახანძრო ჰიდრანტების (წყლის ასაღები წერტები) მოწყობა მათი მდებარეობა შეესაბამება 912.2 ქვეთავის მოთხოვნებს.

912.2-912.5 ქვეთავების მოთხოვნების შესაბამისად შენობის სახანძრო წყალმომარაგების სისტემები უზრუნველყოფილია სახანძრო მისაერთებლებით.

შენობის ხანძარსაწინააღმდეგო წყალმომარაგება შეესაბამება წესების მოთხოვნებს

სახანძრო განგაშისა და ცეცხლაღმომჩენი სისტემების შეფასება:

საპროექტო შენობის ყველა დაკავებულობებში 907.6.3 ქვეთავის შესაბამისად გათვალისწინებულია ორ ზონიანი სახანძრო განგაშისა და ცეცხლის აღმომჩენი ანალოგური სამისამართო სისტემების მოწყობა.

გათვალისწინებულია მთლიანად შენობის კვამლის დეტექტორებით აღჭურვა, გარდა იმ დაკავებულობებისა სადაც გარემომცველი პირობების გამო აკრძალულია კვამლაღმომჩენების არსებობა (სველი წერტილები, იქ სადაც ტექნოლოგიური დანადგარების მუშაობისას გამოიყოფა მტვერი და ა.შ) ამ დაკავებულობებში გამოყენებულია კომბინირებული დეტექტორები 907.5 და 907.4.3 ქვეთავების შესაბამისად.

პროექტით, კვამლაღმომჩენი სისტემები ცენტრალური მართვის პულტის მეშვეობით ააქტიურებს: საგანგაშო, კვამლის საკონტროლო სისტემებს და ,,ტამბურ-

რაბის“ ცეცხლგამძლე კარებებს, რომლებსაც ავტომატურ რეჟიმში მართავს მათ. სახანძრო განგაშის სისტემის ამოქმედება შესაძლებელია ავტოსაშხეფი სისტემის, ასევე ცეცხლის ავტომატური აღმომჩენებისა და ხელით სამართავი ღილაკების მეშვეობით, რომლებიც დაკავშირებულია ცენტრალური მართვის პულტთან, საიდანაც აქტიურდება ხმოვანი სიგნალი, რაც შეესაბამება 907.5 ქვეთავის მოთხოვნებს.

სახანძრო განგაშის ხელით სამართავი ჯოლოფების განთავსებულია 907.4.2.1-907.4.2.6 ქვეთავების მოთხოვნების შესაბამისად.

პროექტის მიხედვით ცენტრალური მართვის პულტს გადაეცემა შემდეგი ინფორმაციები:

- ხანძრის შესახებ;
- სიგნალიზაციის შლეიფების გამართულებაზე;
- კვამლის საკონტროლო სისტემის ჩართვის შესახებ.

ავტომატური ცეცხლი აღმომჩენი სისტემის შლეიფები შესრულებულია დამოუკიდებელი გაყვანილობებით და მათი მთლიანობა ავტომატურად კონტროლდება (907.3.4 ქვ.თავი)

907.6.2 ქვეთავის მოთხოვნის შესაბამისად, პროექტით სახანძრო განგაშის სისტემების ელექტრომომარაგება გათვალისწინებულია ძირითადი და დამატებითი წყაროებიდან.

სახანძრო განგაშისა და ცეცხლაღმომჩენი სისტემები შეესაბამება წესების მოთხოვნებს.

კვამლის საკონტროლო სისტემების შეფასება:

საპროექტო შენობის სამივე სართულზე გათვალისწინებულია სითბო-სიცივის, სუფთა ჰაერის და გამწოვი სავენტილაციო სისტემების მოწყობა.

ზემოთ აღნიშნული სავენტილაციო დანადგარები სრულყოფილად აღჭურვილია ავტომატიზირებული და ელექტრო მართვის პანელით, რომელზეც ფიქსირდება:

- ყველა ძრავების დისტანციური გაშვება და გაჩერება;
- ავარიული და სამუშაო სიგნალი;
- ტემპერატურის გაზომვების მაჩვენებლები;

ასევე გათვალისწინებულია სავენტილაციო სისტემის ავტომატური გამორთვა სახანძრო სიგნალიზაციის, ავტოსაშხეფი და ხელით სამართავი საგანგაშო ღილაკების ამოქმედების შემთხვევაში.

0.00 დონის სართულზე სახანძრო ნაკვეთურების ერთმანეთისგან გამყოფი ზღუდის ღიობში არსებულ ,,ტამბურ-რაბში“ 909.6 ქვეთავის მოთხოვნების შესაბამისად გათვალისწინებულია ავტომატურად და დისტანციურად მართვადი ჰაერის დამწნევი სისტემის მოწყობა.

შენიშვნა: კვამლის საკონტროლო სისტემა უნდა მოეწყოს 909.2.1.5, 909.6.1, 909.6.2, 909. 11 და 909.12 ქვეთავების მოთხოვნების შესაბამისად

დასკვნა:

ზემოთ აღნიშნული შეფასებებიდან გამომდინარე ქ. თბილისში აგრარული უნივერსიტეტის ტერიტორიაზე (ს/კ 01.72.14.014.888) რეგისტრირებულ მიწის ნაკვეთზე მრავალფუნქციური კომპლექსი/შენობის სამშენებლო პროექტი შეესაბამება ,,ტექნიკური რეგლამენტი შენობა-ნაგებობების უსაფრთხოების დამტკიცების თაობაზე“ საქართველოს მთავრობის 2016 წლის 28 იანვრის №41 დადგენილების მოთხოვნებს.

ინსპექტორი: გიორგი ლეიმანი

ტექნიკური წესით გადაამოწმა ტექ. მენეჯერმა ნუგზარ: მაისურაძემ

ადმინისტრაციული წესით გადაამოწმა დირექტორი: ნუგზარ მაისურაძემ

სსიპ „აკრედიტაციის ერთიანი ეროვნული ორგანო – აკრედიტაციის ცენტრი“

აკრედიტაციის მოწმობა

EA BLA-ის ხელმომწერი

GAC-IB-0337

ადასტურებს, რომ

შპს „სახანძრო ექსპერტიზის ბიურო“-ს

A-ტიპის ინსპექტირების ორგანო

მისამართი: ქ. თბილისი, სამტრედიის ქ. №17;

შეფასდა და აკმაყოფილებს საქართველოს სტანდარტის

სსტ ისო/იეკ 17020:2012/2013-ის მოთხოვნებს

აკრედიტებულია შემდეგ სფეროში: 1. სამშენებლო ობიექტის პროექტის (შენობის და ნაგებობების) ან პროექტის ნაწილის მოქმედ დოკუმენტებთან შესაბამისობის შეფასება/ინსპექტირება. მათ შორის სახანძრო უსაფრთხოების ნაწილი; 2. ობიექტის ან მისი ნაწილის ტექნიკური მდგომარეობის, შესრულებული სამშენებლო, სარემონტო, სამონტაჟო, სადემონტაჟო, სარეკონსტრუქციო, სარესტავრაციო სამუშაოების ინსპექტირება (სახანძრო უსაფრთხოების ნაწილი).

(დანართი - „აკრედიტაციის სფერო“)

აკრედიტაციის ცენტრის
გენერალური დირექტორი

რეგისტრაციის თარიღი
19 თებერვალი 2020 წ.

ძალაშია
19 თებერვალი 2024 წ.

ადგილი ბეჭდისთვის

0186 თბილისი, ალ. ყაზბეგის გამზ. №42ა

დამკვეთი: სსიპ „აკრედიტაციის ერთიანი ეროვნული ორგანო - აკრედიტაციის ცენტრი“

ctc

Empowering People for Change

სერტიფიკატი

კონსულტაციისა და ტრენინგის ცენტრი

ადასტურებს, რომ

გიორგი ლეიმანი

დაესწრო კურსს

ტრენერების ტრენინგი

CERTIFICATE

Centre for Training and Consultancy
certifies that

Giorgi Leimani

has attended the course on

Training for Trainers

2014-06-11 – 2014-06-13

კონსულტაციისა და ტრენინგის ცენტრი * CTC Empowering People for Change * CENTRE FOR TRAINING AND CONSULTANCY *

კურსის ხელმძღვანელი: პავლე თვალიაშვილი
Course director: Pavle Tvaliashvili

No: 8344

www.ctc.org.ge

CV

გიორგი ლეიმანი

პერსონალური ინფორმაცია

სახელი, გვარი:	გიორგი ლეიმანი
დაბადების თარიღი:	29.12.55
მისამართი:	ქ. თბილისი, ვაჟა-ფშაველა 73 1ა კორ.
ტელ:	2323224
მობილური:	577140913
Email:	gleiman@mail.ru
ოჯახური მდგომარეობა:	დაოჯახებული

სამუშაო გამოცდილება

2019-დღემდე	სახანძრო ექსპერტიზის ბიურო - ინსპექტორი
2019-დღემდე	შრომის უსაფრთხოების, ჯანმრთელობისა და გარემოს დაცვის ასოციაცია OSHE - ტრენერი
2018-დღემდე	საქართველოს სახანძრო პრევენციის ასოციაცია GFPA - ტრენერი, ექსპერტ-კონსულტანტი
2018- დღემდე	„აკრედიტაციის ერთიანი ეროვნული ორგანო - აკრედიტაციის ცენტრის“ მიერ მოწვეული ტექნიკური ექსპერტი სახანძრო უსაფრთხოების საკითხებში
2017-დღემდე	კავკასიის უნივერსიტეტი - ხანძარსაწინააღმდეგო უსაფრთხოების ტრენერი
2013-დღემდე	საქართველოს სახელმწიფო ელექტროსისტემის სასწავლო ცენტრი - ტრენერი
2013-დღემდე	შპს Wise development-ში,საქ.სახელმწიფო ელექტრო სისტემაში სახანძრო უსაფრთხოების საკითხებში,შპს კავკასიის ტრენინგ ცენტრში - ტრენერი
2012-2015	ქ.თბილისის მერიის სსიპ საგანგებო და გადაუდებელი სიტუაციების მართვის სააგენტოს ხანძარსაწინააღმდეგო ზედამხედველობის განყოფილების სპეციალისტი
2008-2012	ქ.თბილისის მერიის სსიპ საგანგებო და გადაუდებელი სიტუაციების მართვის სააგენტოს ძველი თბილისის რაიონული განყოფილების უფროსის მოადგილე
2000-2008	ხანძარსაწინააღმდეგო სამსახურის ისანი-სამგორის რაიონული განყოფილების უფროსი ინსპექტორი
1993-2000	ხანძარსაწინააღმდეგო სამსახურის სამგორის რაიონის ხანძარსაწინააღმდეგო რაზმის უფროსის მოადგილე
1988-1993	ხანძარსაწინააღმდეგო სამსახურის ვაკის რაიონის ინსპექტორი
1984-1988	ხანძარსაწინააღმდეგო სამსახურის ვაკის რაიონის უმცროსი ინსპექტორი
1983-1984	ხანძარსაწინააღმდეგო სამსახურის ვაკის რაიონის ხანძარსაწინააღმდეგო რაზმის რიგითი მეხანძრე

CV

განათლება

2014წ	CTC კონსულტაციისა და ტრენინგის ცენტრის სერტიფიკატი - ‘Training for Trainers’
2002წ	სახანძრო უსაფრთხოებისა და ხანძარზე რეაგირების ტრენინგი - ამერიკის სახელმწიფო დეპარტამენტის დიპლომატიური უსაფრთხოების სამსახური, ანტიტერორისტული დახმარების პროგრამა.
1989 -1992	ქ.ლვოვის სახანძრო ტექნიკური სასწავლებელი/ სახანძრო უსაფრთხოების და ტექნიკის ფაკულტეტი/ ინჟინერ-ტექნიქოსი

ენები

ქართული, რუსული – თავისუფლად, ინგლისური – საშუალოდ.

ДИПЛОМ

Выдан

НТ № 721318

Настоящий диплом выдан Лейману Георгию Георгиевичу

в том, что он в 1989 году поступил в г. Львовское пожарно-техническое училище МВД Украины

и в 1992 году окончил полный курс названного училища

по специальности противопожарная техника и безопасность

Решением Государственной квалификационной комиссии от 22 июля 1992 года

Лейману Георгию Георгиевичу присвоена квалификация пожарного техника

Председатель Государственной квалификационной комиссии

Начальник

Секретарь

Город Львов 23 июля 1992 года.

Регистрационный № 9657

МТ Гознака, 1988.

დიპლომი

შტამპი

НТ №721318

წინამდებარე დიპლომი ეძლევა *გიორგი გიორგის ძე ლეიმანს* მასზედ, რომ 1989 წელს იგი შევიდა უკრაინის შსს-ს ლვოვის სახანძრო-ტექნიკურ სასწავლებელში და 1992 წელს დაამთავრა ზემოაღნიშნული სასწავლებლის სრული კურსი სპეციალობით: ხანძარსაწინააღმდეგო ტექნიკა და უსაფრთხოება.

1992 წლის 22 ივლისის სახელმწიფო საკვალიფიკაციო კომისიის გადაწყვეტილებით *გიორგი გიორგის ძე ლეიმანს* მიენიჭა სახანძრო ტექნიკოსის კვალიფიკაცია.

სახელმწიფო საკვალიფიკაციო კომისიის თავმჯდომარე: ხელმოწერილია

უფროსი: ხელმოწერილია

მდივანი:ხელმოწერილია

ბ.ა. ბეჭედდასმულია

რეგისტრაციის ნომერი 9657

ქალაქი ლვოვი

23 ივლისი 1992წ.



სანოტარო აქტი

ორიათასცხრამეტი წლის ჩვიდმეტ სექტემბერს მე, ნოტარიუსი ეკატერინე ჯელაძე, ჩემს სანოტარო ბიუროში, რომელიც მდებარეობს ქ. თბილისში, ა. წერეთლის გამზ. №49-51-51ა, სართული 2, ვამოწმებ მთარგმნელის რუზანა ბონდოიანის (დაბ. 21.11.1979წ. მცხ. ქ. თბილისი, ვაზისუბნის 2-ე მკრ., კორპ. №16, ბინა №33. პირადი №01012012516) ხელმოწერის ნამდვილობას. მთარგმნელმა წარმოადგინა რუსული ენის ცოდნის დამადასტურებელი დოკუმენტი (დიპლომი №002189, გაცემული 2002 წელს სულხან-საბა ორბელიანის სახელობის თბილისის სახელმწიფო პედაგოგიური უნივერსიტეტის მიერ, დიპლომის სარეგისტრაციო №2189). მე თარჯიმანი გავაფრთხილე იმ პასუხისმგებლობის შესახებ, რომელიც მოჰყვება არაზუსტ თარგმანს. თარჯიმანმა ჩემს წინაშე განაცხადა, რომ პასუხს აგებს თარგმნის სისწორეზე. შემდეგ მან თარგმანზე ხელი მოაწერა ჩემი თანდასწრებით.

გადახდილია 6.72 ლარი, მათ შორის სანოტარო საზღაური ხელმოწერის ნამდვილობის დამოწმებისათვის (2 ეგზემპლიარისათვის) 4,00 ლარი, დღგ 0.72 ლარი და სანოტარო ელექტრონულ რეესტრში რეგისტრაციის საფასური 2.00 ლარი (დღგ-ს ჩათვლით), თანახმად სანოტარო მოქმედებათა შესრულებისათვის საზღაურისა და საქართველოს ნოტარიუსთა პალატისთვის დადგენილი საფასურის ოდენობების, მათი გადახდევინების წესისა და მომსახურების ვადების დამტკიცების შესახებ საქართველოს მთავრობის 2011 წლის 29 დეკემბრის №507-ე დადგენილების 31-ე და 39-ე მუხლებისა, აგრეთვე საქართველოს საგადასახადო კოდექსის 169-ე მუხლისა.

Нотариальный акт

Семнадцатого сентября две тысячи девятнадцатого года я, нотариус Екатерина Джеладзе, в моем нотариальном бюро, расположенном по адресу: г. Тбилиси, проспект А.Церетели №49-51-51А, этаж 2, заверяю действительность подписи переводчицы Рузаны Бондоян (рожд. 21.11.1979 г., прож.: г. Тбилиси, Вазисубани 2-й мкр., корп.16, кв.33, личный№01012012516). Переводчица предъявила документ, подтверждающий знание русского языка (диплом №002189, выданный Тбилисским Государственным Педагогическим университетом им. С.-С Орбелиани в .2002 г., регистрационный № 2189). Я предупредила переводчицу об ответственности, которая последует при неправильном переводе. Переводчица заявила передо мной о том, что она несет ответственность за точность перевода. Затем она в моем присутствии подписала переведенный документ.

Уплачено 6.72 лари, в том числе нотариальная пошлина за заверение подписи 4.00 лари (2 экземпляра), НДС 0.72 лари и 2.00 лари за регистрацию в электронном реестре (включительно НДС), согласно 31-й и 39-й статьям Постановления Правительства Грузии от 29 декабря 2011 года №507 об утверждении пошлины за выполнение нотариальных действий и размера стоимости, установленного для Нотариальной Палаты Грузии, порядка оплаты и сроков оказываемых услуг, а также 169-й статье Налогового Кодекса Грузии.

ნოტარიუსი ---------- ეკატერინე ჯელაძე

Нотариус Екатерина Джеладзе

სანოტარო მოქმედების რეგისტრაციის ნომერი	N191133505
სანოტარო მოქმედების რეგისტრაციის თარიღი	17.09.2019 წ
სანოტარო მოქმედების დასახელება	დოკუმენტის თარგმანზე დიპლომირებული მთარგმნელის ხელმოწერის დამოწმება
ნოტარიუსი	ეკატერინე ჯელაძე
სანოტარო ბიუროს მისამართი	საქართველო, ქ. თბილისი, წერეთლის გამზირი №49-51-51ა, სართული 2
სანოტარო ბიუროს ტელეფონი	2434380
სანოტარო მოქმედების ინდივიდუალური ნომერი	22222067502319

სანოტარო მოქმედებისა და სანოტარო აქტის შესახებ ინფორმაციის (მისი შექმნის, შეცვლის და/ან გაუქმების შესახებ) მიღება–გადამოწმება შეგიძლიათ საქართველოს ნოტარიუსთა პალატის ვებ–გვერდზე: www.notary.ge ასევე შეგიძლიათ დარეკოთ ტელეფონზე: +995(32) 2 66 19 18

ДИПЛОМ

Выдан

НТ № 721318

Настоящий диплом выдан Лейману Георгию Георгиевичу

в том, что он в 1989 году поступил в Львовское пожарно-техническое училище МВД Украины

и в 1992 году окончил, полный курс названного училища

по специальности противопожарная техника и безопасность

Решением Государственной квалификационной комиссии от 22 июля 1992 года

Лейману Георгию Георгиевичу

присвоена квалификация пожарного техника

Председатель Государственной квалификационной комиссии

Начальник

Секретарь

Город Львов 23 июля 1992 года.

Регистрационный № 9657

МГ Гознака., 1988.

CV

გიორგი ლეიმანი

პერსონალური ინფორმაცია

სახელი, გვარი:	გიორგი ლეიმანი
დაბადების თარიღი:	29.12.55
მისამართი:	ქ. თბილისი, ვაჟა-ფშაველა 73 1ა კორ.
ტელ:	2323224
მობილური:	577140913
Email:	gleiman@mail.ru
ოჯახური მდგომარეობა:	დაოჯახებული

სამუშაო გამოცდილება

2019-დღემდე	სახანძრო ექსპერტიზის ბიურო - ინსპექტორი
2019-დღემდე	შრომის უსაფრთხოების, ჯანმრთელობისა და გარემოს დაცვის ასოციაცია OSHE - ტრენერი
2018-დღემდე	საქართველოს სახანძრო პრევენციის ასოციაცია GFPA - ტრენერი, ექსპერტ-კონსულტანტი
2018- დღემდე	„აკრედიტაციის ერთიანი ეროვნული ორგანო - აკრედიტაციის ცენტრის“ მიერ მოწვეული ტექნიკური ექსპერტი სახანძრო უსაფრთხოების საკითხებში
2017-დღემდე	კავკასიის უნივერსიტეტი - ხანძარსაწინააღმდეგო უსაფრთხოების ტრენერი
2013-დღემდე	საქართველოს სახელმწიფო ელექტროსისტემის სასწავლო ცენტრი - ტრენერი
2013-დღემდე	შპს Wise development-ში,საქ.სახელმწიფო ელექტრო სისტემაში სახანძრო უსაფრთხოების საკითხებში,შპს კავკასიის ტრენინგ ცენტრში - ტრენერი
2012-2015	ქ.თბილისის მერიის სსიპ საგანგებო და გადაუდებელი სიტუაციების მართვის სააგენტოს ხანძარსაწინააღმდეგო ზედამხედველობის განყოფილების სპეციალისტი
2008-2012	ქ.თბილისის მერიის სსიპ საგანგებო და გადაუდებელი სიტუაციების მართვის სააგენტოს ძველი თბილისის რაიონული განყოფილების უფროსის მოადგილე
2000-2008	ხანძარსაწინააღმდეგო სამსახურის ისანი-სამგორის რაიონული განყოფილების უფროსი ინსპექტორი
1993-2000	ხანძარსაწინააღმდეგო სამსახურის სამგორის რაიონის ხანძარსაწინააღმდეგო რაზმის უფროსის მოადგილე
1988-1993	ხანძარსაწინააღმდეგო სამსახურის ვაკის რაიონის ინსპექტორი
1984-1988	ხანძარსაწინააღმდეგო სამსახურის ვაკის რაიონის უმცროსი ინსპექტორი
1983-1984	ხანძარსაწინააღმდეგო სამსახურის ვაკის რაიონის ხანძარსაწინააღმდეგო რაზმის რიგითი მეხანძრე

დიპლომი

შტამპი

НТ №721318

წინამდებარე დიპლომი ეძლევა *გიორგი გიორგის ძე ლეიმანს* მასზედ, რომ 1989 წელს იგი შევიდა უკრაინის შსს-ს ლვოვის სახანძრო-ტექნიკურ სასწავლებელში და 1992 წელს დაამთავრა ზემოაღნიშნული სასწავლებლის სრული კურსი სპეციალობით: ხანძარსაწინააღმდეგო ტექნიკა და უსაფრთხოება.

1992 წლის 22 ივლისის სახელმწიფო საკვალიფიკაციო კომისიის გადაწყვეტილებით *გიორგი გიორგის ძე ლეიმანს* მიენიჭა სახანძრო ტექნიკოსის კვალიფიკაცია.

სახელმწიფო საკვალიფიკაციო კომისიის თავმჯდომარე: ხელმოწერილია

უფროსი: ხელმოწერილია

მდივანი:ხელმოწერილია

ბ.ა. ბეჭედდასმულია

რეგისტრაციის ნომერი 9657

23 ივლისი 1992წ.

ქალაქი ლვოვი

განათლება

2014წ	CTC კონსულტაციისა და ტრენინგის ცენტრის სერტიფიკატი - 'Training for Trainers'
2002წ	სახანძრო უსაფრთხოებისა და ხანძარზე რეაგირების ტრენინგი - ამერიკის სახელმწიფო დეპარტამენტის დიპლომატიური უსაფრთხოების სამსახური, ანტიტერორისტული დახმარების პროგრამა.
1989 -1992	ქ.ლვოვის სახანძრო ტექნიკური სასწავლებელი/ სახანძრო უსაფრთხოების და ტექნიკის ფაკულტეტი/ ინჟინერ-ტექნიქოსი

ენები

ქართული, რუსული – თავისუფლად, ინგლისური – საშუალოდ.

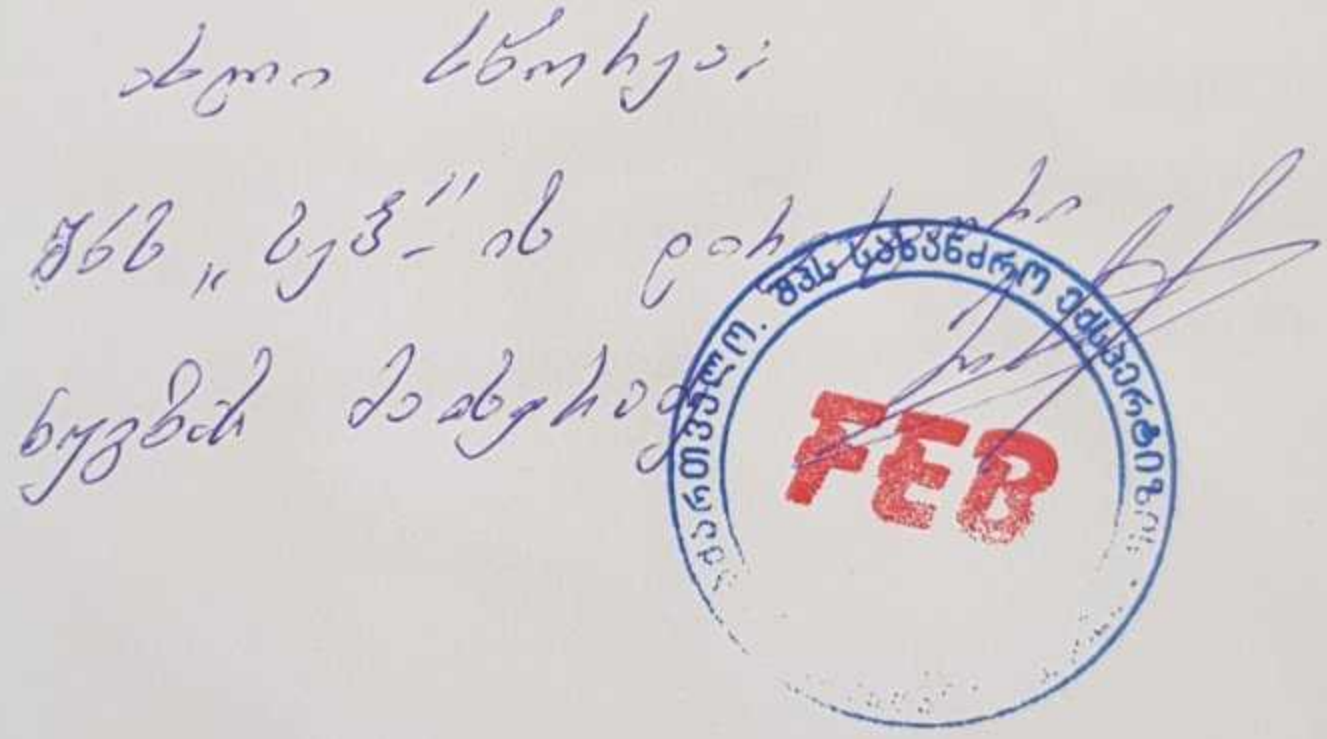

CV

გიორგი ლეიმანი

პერსონალური ინფორმაცია

სახელი, გვარი:	გიორგი ლეიმანი
დაბადების თარიღი:	29.12.55
მისამართი:	ქ. თბილისი, ვაჟა-ფშაველა 73 1ა კორ.
ტელ:	2323224
მობილური:	577140913
Email:	gleiman@mail.ru
ოჯახური მდგომარეობა:	დაოჯახებული

სამუშაო გამოცდილება

2019-დღემდე	სახანძრო ექსპერტიზის ბიურო - ინსპექტორი
2019-დღემდე	შრომის უსაფრთხოების, ჯანმრთელობისა და გარემოს დაცვის ასოციაცია OSHE - ტრენერი
2018-დღემდე	საქართველოს სახანძრო პრევენციის ასოციაცია GFPA - ტრენერი, ექსპერტ-კონსულტანტი
2018- დღემდე	„აკრედიტაციის ერთიანი ეროვნული ორგანო - აკრედიტაციის ცენტრის“ მიერ მოწვეული ტექნიკური ექსპერტი სახანძრო უსაფრთხოების საკითხებში
2017-დღემდე	კავკასიის უნივერსიტეტი - ხანძარსაწინააღმდეგო უსაფრთხოების ტრენერი
2013-დღემდე	საქართველოს სახელმწიფო ელექტროსისტემის სასწავლო ცენტრი - ტრენერი
2013-დღემდე	შპს Wise development-ში,საქ.სახელმწიფო ელექტრო სისტემაში სახანძრო უსაფრთხოების საკითხებში,შპს კავკასიის ტრენინგ ცენტრში - ტრენერი
2012-2015	ქ.თბილისის მერიის სსიპ საგანგებო და გადაუდებელი სიტუაციების მართვის სააგენტოს ხანძარსაწინააღმდეგო ზედამხედველობის განყოფილების სპეციალისტი
2008-2012	ქ.თბილისის მერიის სსიპ საგანგებო და გადაუდებელი სიტუაციების მართვის სააგენტოს ძველი თბილისის რაიონული განყოფილების უფროსის მოადგილე
2000-2008	ხანძარსაწინააღმდეგო სამსახურის ისანი-სამგორის რაიონული განყოფილების უფროსი ინსპექტორი
1993-2000	ხანძარსაწინააღმდეგო სამსახურის სამგორის რაიონის ხანძარსაწინააღმდეგო რაზმის უფროსის მოადგილე
1988-1993	ხანძარსაწინააღმდეგო სამსახურის ვაკის რაიონის ინსპექტორი
1984-1988	ხანძარსაწინააღმდეგო სამსახურის ვაკის რაიონის უმცროსი ინსპექტორი
1983-1984	ხანძარსაწინააღმდეგო სამსახურის ვაკის რაიონის ხანძარსაწინააღმდეგო რაზმის რიგითი მეხანძრე

CV

განათლება

2014წ	CTC კონსულტაციისა და ტრენინგის ცენტრის სერტიფიკატი - 'Training for Trainers'
2002წ	სახანძრო უსაფრთხოებისა და ხანძარზე რეაგირების ტრენინგი - ამერიკის სახელმწიფო დეპარტამენტის დიპლომატიური უსაფრთხოების სამსახური, ანტიტერორისტული დახმარების პროგრამა.
1989 -1992	ქ.ლვოვის სახანძრო ტექნიკური სასწავლებელი/ სახანძრო უსაფრთხოების და ტექნიკის ფაკულტეტი/ ინჟინერ-ტექნიქოსი

ენები

ქართული, რუსული – თავისუფლად, ინგლისური – საშუალოდ.

ДИПЛОМ

Выдан

НТ № 721318

Настоящий диплом выдан Лейману Георгию Георгиевичу

в том, что он в 1989 году поступил в Львовское пожарно-техническое училище МВД Украины

и в 1992 году окончил полный курс названного училища

по специальности противопожарная техника и безопасность

Решением Государственной квалификационной комиссии от 22 июля 1992 года

Лейману Георгию Георгиевичу

присвоена квалификация пожарного техника

Председатель Государственной квалификационной комиссии

Начальник

Секретарь

Город Львов 23 июля 1992 года.

Регистрационный № 9657

МГ Гознака., 1988.

FEB

დიპლომი

შტამპი

НТ №721318

წინამდებარე დიპლომი ეძლევა *გიორგი გიორგის ძე ლეიმანს* მასზედ, რომ 1989 წელს იგი შევიდა უკრაინის შსს-ს ლვოვის სახანძრო-ტექნიკურ სასწავლებელში და 1992 წელს დაამთავრა ზემოაღნიშნული სასწავლებლის სრული კურსი სპეციალობით: ხანძარსაწინააღმდეგო ტექნიკა და უსაფრთხოება.

1992 წლის 22 ივლისის სახელმწიფო საკვალიფიკაციო კომისიის გადაწყვეტილებით *გიორგი გიორგის ძე ლეიმანს* მიენიჭა სახანძრო ტექნიკოსის კვალიფიკაცია.

სახელმწიფო საკვალიფიკაციო კომისიის თავმჯდომარე: ხელმოწერილია

უფროსი: ხელმოწერილია

მდივანი:ხელმოწერილია

ბ.ა. ბეჭედდასმულია

რეგისტრაციის ნომერი 9657

ქალაქი ლვოვი 23 ივლისი 1992წ.

სანოტარო აქტი

ორიათასცხრამეტი წლის ჩვიდმეტ სექტემბერს მე, ნოტარიუსი ეკატერინე ჯელაძე, ჩემს სანოტარო ბიუროში, რომელიც მდებარეობს ქ. თბილისში, ა. წერეთლის გამზ. №49-51-51ა, სართული 2, ვამოწმებ მთარგმნელის რუზანა ბონდოიანის (დაბ. 21.11.1979წ. მცხ. ქ. თბილისი, ვაზისუბნის 2-ე მკრ., კორპ. №16, ბინა №33. პირადი №01012012516) ხელმოწერის ნამდვილობას. მთარგმნელმა წარმოადგინა რუსული ენის ცოდნის დამადასტურებელი დოკუმენტი (დიპლომი №002189, გაცემული 2002 წელს სულხან-საბა ორბელიანის სახელობის თბილისის სახელმწიფო პედაგოგიური უნივერსიტეტის მიერ, დიპლომის სარეგისტრაციო №2189). მე თარჯიმანი გავაფრთხილე იმ პასუხისმგებლობის შესახებ, რომელიც მოჰყვება არაზუსტ თარგმანს. თარჯიმანმა ჩემს წინაშე განაცხადა, რომ პასუხს აგებს თარგმნის სისწორეზე. შემდეგ მან თარგმანზე ხელი მოაწერა ჩემი თანდასწრებით.

გადახდილია 6.72 ლარი, მათ შორის სანოტარო საზღაური ხელმოწერის ნამდვილობის დამოწმებისათვის (2 ეგზემპლიარისათვის) 4,00 ლარი, დღგ 0.72 ლარი და სანოტარო ელექტრონულ რეესტრში რეგისტრაციის საფასური 2.00 ლარი (დღგ-ს ჩათვლით), თანახმად სანოტარო მოქმედებათა შესრულებისათვის საზღაურისა და საქართველოს ნოტარიუსთა პალატისთვის დადგენილი საფასურის ოდენობების, მათი გადახდევინების წესისა და მომსახურების ვადების დამტკიცების შესახებ საქართველოს მთავრობის 2011 წლის 29 დეკემბრის №507-ე დადგენილების 31-ე და 39-ე მუხლებისა, აგრეთვე საქართველოს საგადასახადო კოდექსის 169-ე მუხლისა.

Нотариальный акт

Семнадцатого сентября две тысячи девятнадцатого года я, нотариус Екатерина Джеладзе, в моем нотариальном бюро, расположенном по адресу: г. Тбилиси, проспект А.Церетели №49-51-51А, этаж 2, заверяю действительность подписи переводчицы Рузаны Бондоян (рожд. 21.11.1979 г., прож.: г. Тбилиси, Вазисубани 2-й мкр., корп.16, кв.33, личный№01012012516). Переводчица предъявила документ, подтверждающий знание русского языка (диплом №002189, выданный Тбилисским Государственным Педагогическим университетом им. С.-С Орбелиани в .2002 г., регистрационный № 2189). Я предупредила переводчицу об ответственности, которая последует при неправильном переводе. Переводчица заявила передо мной о том, что она несет ответственность за точность перевода. Затем она в моем присутствии подписала переведенный документ.

Уплачено 6.72 лари, в том числе нотариальная пошлина за заверение подписи 4.00 лари (2 экземпляра), НДС 0.72 лари и 2.00 лари за регистрацию в электронном реестре (включительно НДС), согласно 31-й и 39-й статьям Постановления Правительства Грузии от 29 декабря 2011 года №507 об утверждении пошлины за выполнение нотариальных действий и размера стоимости, установленного для Нотариальной Палаты Грузии, порядка оплаты и сроков оказываемых услуг, а также 169-й статье Налогового Кодекса Грузии.

ნოტარიუსი ---------- ეკატერინე ჯელაძე

Нотариус Екатерина Джеладзе

დიპლომი

შტამპი

НТ №721318

წინამდებარე დიპლომი ეძლევა *გიორგი გიორგის ძე ლეიმანს* მასზედ, რომ 1989 წელს იგი შევიდა უკრაინის შსს-ს ლვოვის სახანძრო-ტექნიკურ სასწავლებელში და 1992 წელს დაამთავრა ზემოაღნიშნული სასწავლებლის სრული კურსი სპეციალობით: ხანძარსაწინააღმდეგო ტექნიკა და უსაფრთხოება.

1992 წლის 22 ივლისის სახელმწიფო საკვალიფიკაციო კომისიის გადაწყვეტილებით *გიორგი გიორგის ძე ლეიმანს* მიენიჭა სახანძრო ტექნიკოსის კვალიფიკაცია.

სახელმწიფო საკვალიფიკაციო კომისიის თავმჯდომარე: ხელმოწერილია

უფროსი: ხელმოწერილია

მდივანი:ხელმოწერილია

ბ.ა. ბეჭედდასმულია

რეგისტრაციის ნომერი 9657

ქალაქი ლვოვი 23 ივლისი 1992წ.

სსიპ „აკრედიტაციის ერთიანი ეროვნული ორგანო – აკრედიტაციის ცენტრი“

აკრედიტაციის მოწმობა

EA BLA-ის ხელმომწერი

GAC-IB-0337

ადასტურებს, რომ

შპს „სახანძრო ექსპერტიზის ბიურო“-ს

A-ტიპის ინსპექტირების ორგანო

მისამართი: ქ. თბილისი, სამტრედიის ქ. №17;

შეფასდა და აკმაყოფილებს საქართველოს სტანდარტის

სსტ ისო/იეკ 17020:2012/2013-ის მოთხოვნებს

აკრედიტებულია შემდეგ სფეროში: 1. სამშენებლო ობიექტის პროექტის (შენობის და ნაგებობების) ან პროექტის ნაწილის მოქმედ დოკუმენტებთან შესაბამისობის შეფასება/ინსპექტირება. მათ შორის სახანძრო უსაფრთხოების ნაწილი; 2. ობიექტის ან მისი ნაწილის ტექნიკური მდგომარეობის, შესრულებული სამშენებლო, სარემონტო, სამონტაჟო, სადემონტაჟო, სარეკონსტრუქციო, სარესტავრაციო სამუშაოების ინსპექტირება (სახანძრო უსაფრთხოების ნაწილი).

(დანართი - „აკრედიტაციის სფერო“)

აკრედიტაციის ცენტრის
გენერალური დირექტორი

რეგისტრაციის თარიღი

19 თებერვალი 2020 წ.

ძალაშია

19 თებერვალი 2024 წ.

ს.ა. სსიპ „აკრედიტაციის ერთიანი ეროვნული ორგანო – აკრედიტაციის ცენტრი“ GEORGIA THE NATIONAL ACCREDITATION BODY-CENTER FOR ACCREDITATION 200169325

0186 თბილისი, ალ. ყაზბეგის გამზ. №42ა