ქ. თბილისში, თავისუფლების მოედანზე არსებული სასტუმროს რეკონსტრუქციის პროექტი (ს/კ 01.18.03.018.053)

კონსტრუქციული ნაწილი

№	დასახელება	ფურც. №
1	თავფურცელი	კ-1
2	გადახურვის ფილა 4.80; 5.90; 8.60; 10.40; 13.00 და 14.80 ნიშნულებზე	კ-2
3	გადახურვის ფილა 16.90 ნიშნულზე	კ-3
4	ჭრილი 1-1	კ-4
5	ჭრილი 2-2	კ-5
6	კვანძი 1	კ-6
7	კვანძი 2	კ-7
8	კვანძი 3	კ-8
9	მასალის სპეციფიკაცია	კ-9
10	არსებული გადახურვის ფილების გაძლიერება 19.15 და 21.00 ნიშნულებზე	კ-10
11	არსებული გადახურვის ფილების გაძლიერება 19.15 და 21.00 ნიშნულებზე; მასალის სპეციფიკაცია	კ-11
12	ღიობების გახსნა 5.90 ნიშნულზე	კ-12
13	ღიობების გახსნა 8.60 და 10.40 ნიშნულებზე	კ-13
14	ღიობების გახსნა 13.00 და 14.80 ნიშნულებზე	კ-14
15	დეტალი 1; კვეთი 1-1	კ-15
16	კვანძი 1	კ-16
17	კვანძი 2	კ-17
18	კვანძი 3	კ-18
19	ღიობების გამაგრება; მასალის სპეციფიკაცია	კ-19
20	ლითონის კოლონების განლაგება 26.20 ნიშნულზე	კ-20
21	ლითონის კოლონა ლკ-1; მასალის სპეციფიკაცია	კ-21
22	ლითონის კოჭების განლაგება 29.50 ნიშნულზე	კ-22
23	ლითონის დამატებითი კოჭების განლაგება 29.50 ნიშნულზე	კ-23
24	ლითონის კოჭების მასალის სპეციფიკაცია	კ-23-1
25	კვანძი 1; მასალის სპეციფიკაცია	კ-24
26	კვანძი 2; მასალის სპეციფიკაცია	კ-25
27	გადახურვის ფილა 29.70 ნიშნულზე	კ-26
28	გადახურვის ფილა 29.70 ნიშნულზე; კვეთი 1-1; მასალის სპეციფიკაცია	კ-27

ქ. თბილისში, თავისუფლების მოედანზე არსებული სასტუმროს რეკონსტრუქციის პროექტი (ს/კ 01.18.03.018.053)				სტადია	ფურც.	რაოდ
					კ-1	
დირექტორი	თ. მურვანიძე				შ.პ.ს. "არქიკოლებიუმი"	
პრ. მთ. არქიტ.	თ. მურვანიძე					
პრ. მთ. ინჟინ.	ზ. სილაგაძე		თავფურცელი	მასშტაბი		
შეასრულა	რ. სილაგაძე					
შეამოწმა	ზ. სილაგაძე					

გადახურვის ფილა 4.80; 5.90; 8.60; 10.40; 13.00 და 14.80 ნიშნულებზე

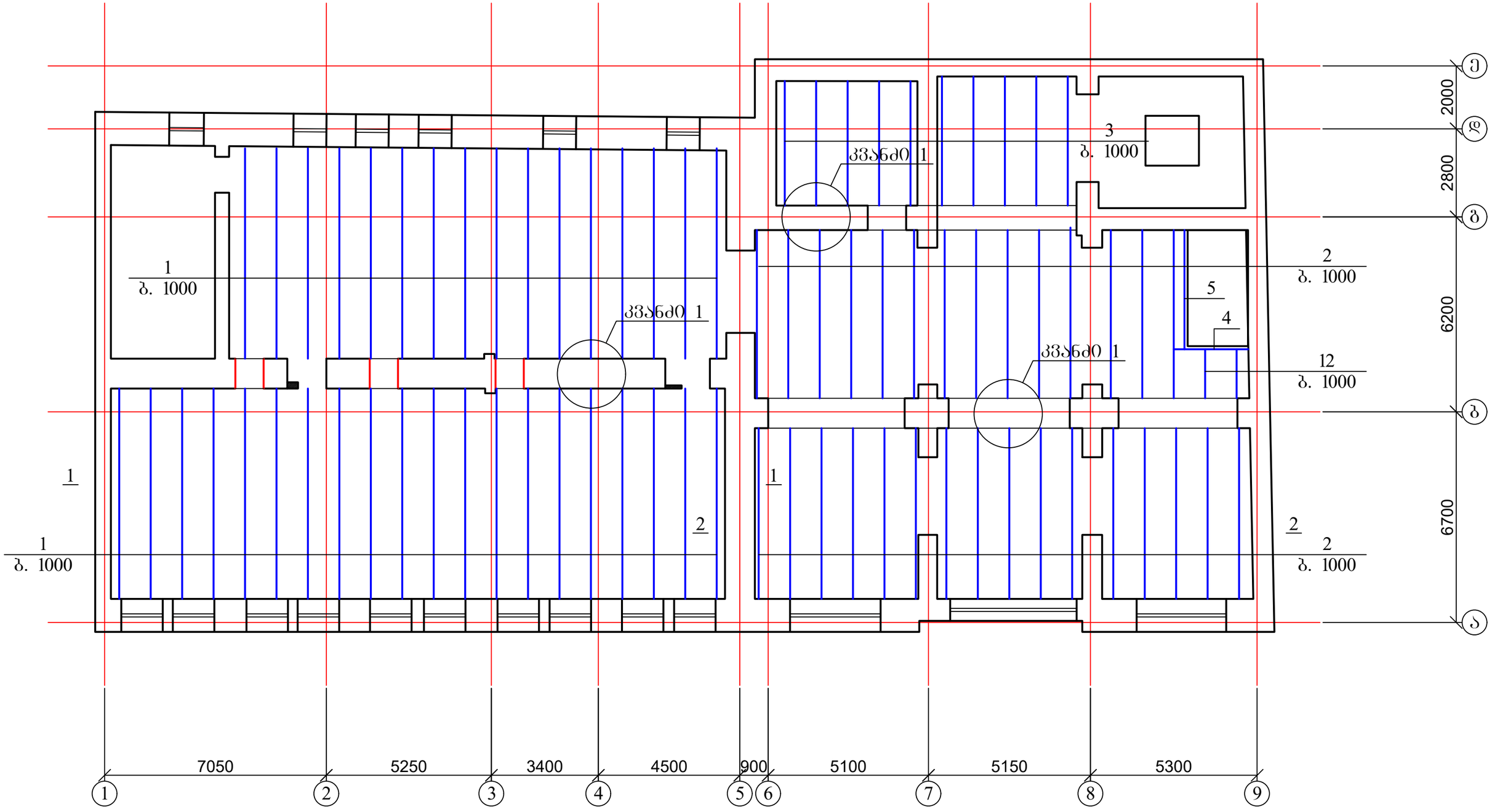

1. ჭრილი 1-1 იხ. ფურცელი კ-4;
2. ჭრილი 2-2 იხ. ფურცელი კ-5;
3. კვანძი 1 იხ. ფურცელი კ-6;
4. მასალის სპეციფიკაცია იხ. ფურცელი კ-9

ქ. თბილისში, თავისუფლების მოედანზე არსებული სასტუმროს რეკონსტრუქციის პროექტი (სპ 01.18.03.018.053)				სტადია	ფურც.	რაოდ
					კ-2	
დირექტორი	თ. მურვანიძე					
პრ. მთ. არქიტ.	თ. მურვანიძე					
პრ. მთ. ინჟინ.	ზ. სილაგაძე		გადახურვის ფილა 4.80; 5.90; 8.60; 10.40; 13.00 და 14.80 ნიშნულებზე	მასშტაბი	შ.პ.ს. "არქიკოლეგიუმი"	
შეასრულა	რ. სილაგაძე					
შეამოწმა	ზ. სილაგაძე					

ბადახურვის ფილა 16.90 ნიშნულზე

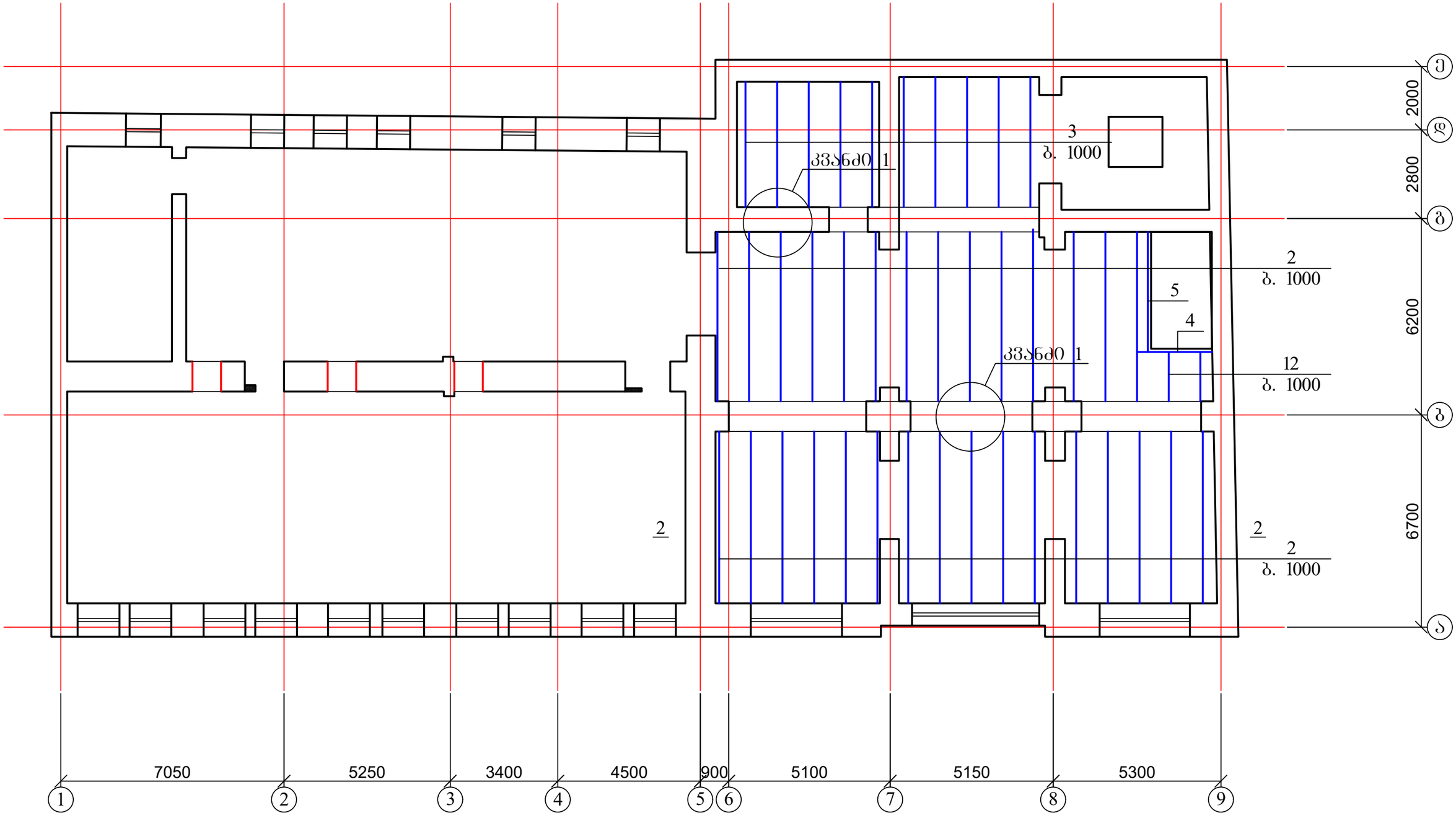

1. ჭრილი 2-2 იხ. ფურცელი კ-5;
2. კვანძი 1 იხ. ფურცელი კ-6;
3. მასალის სპეციფიკაცია იხ. ფურცელი კ-9

ქ. თბილისში, თავისუფლების მოედანზე არსებული სასტუმროს რეკონსტრუქციის პროექტი (ს/კ 01.18.03.018.053)				სტადია	ფურც.	რაოდ
					კ-3	
დირექტორი	თ. მურვანიძე					
პრ. მთ. არქიტ.	თ. მურვანიძე					
პრ. მთ. ინჟინ.	ზ. სილაგაძე		ბადახურვის ფილა 16.90 ნიშნულებზე	მასშტაბი	შ.პ.ს. "არქიკოლეგიუმი"	
შეასრულა	რ. სილაგაძე					
შეამოწმა	ზ. სილაგაძე					

ჭრილი 1 - 1

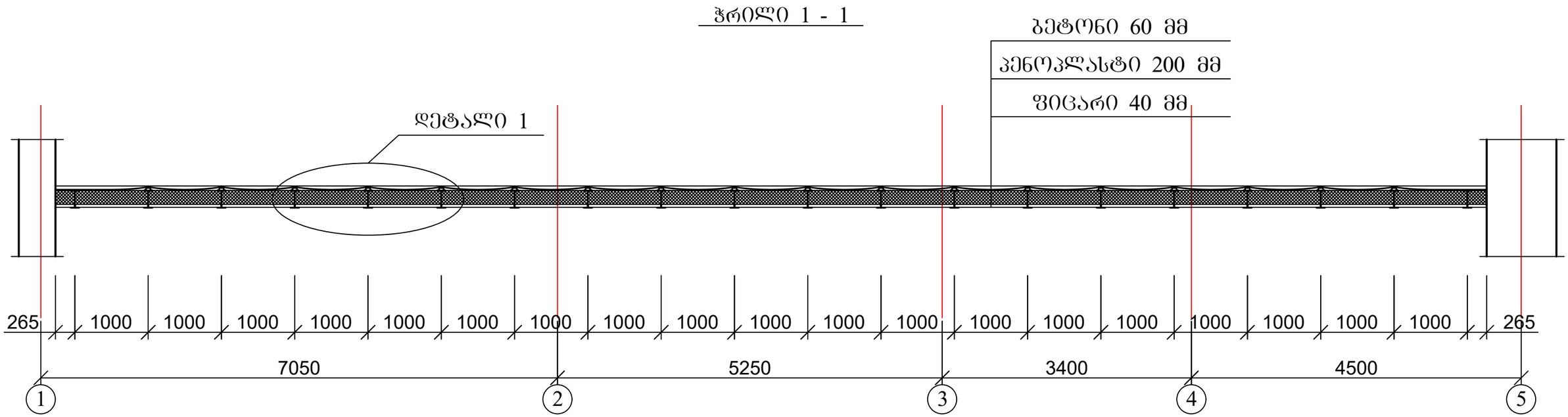

დეტალი 1

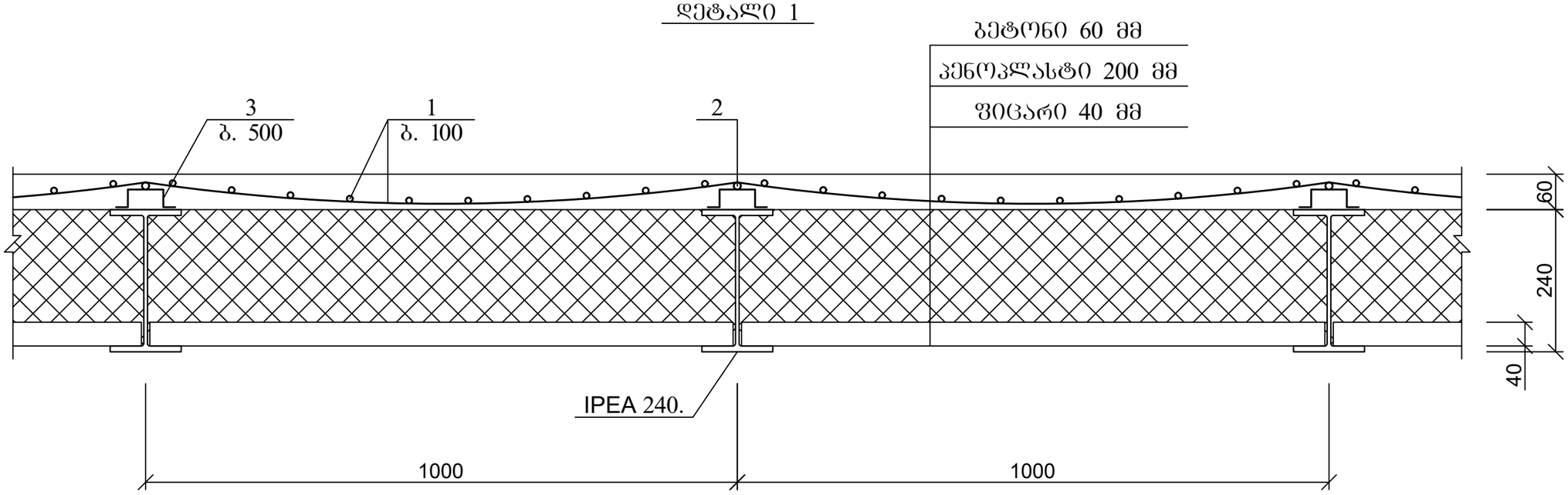

1. მასალის სპეციფიკაცია იხ. ფურცელი კ-9

ქ. თბილისში, თავისუფლების მოედანზე არსებული სასტუმროს რეკონსტრუქციის პროექტი (ს/კ 01.18.03.018.053)				სტადია	ფურც.	რაოდ
					კ-4	
დირექტორი	თ. მურვანიძე				შ.პ.ს. "არქიკოლეგიუმი"	
პრ. მთ. არქიტ.	თ. მურვანიძე					
პრ. მთ. ინჟინ.	ზ. სილაგაძე		ჭრილი 1-1	მასშტაბი		
შეასრულა	რ. სილაგაძე					
შეამოწმა	ზ. სილაგაძე					

ჭრილი 2 - 2

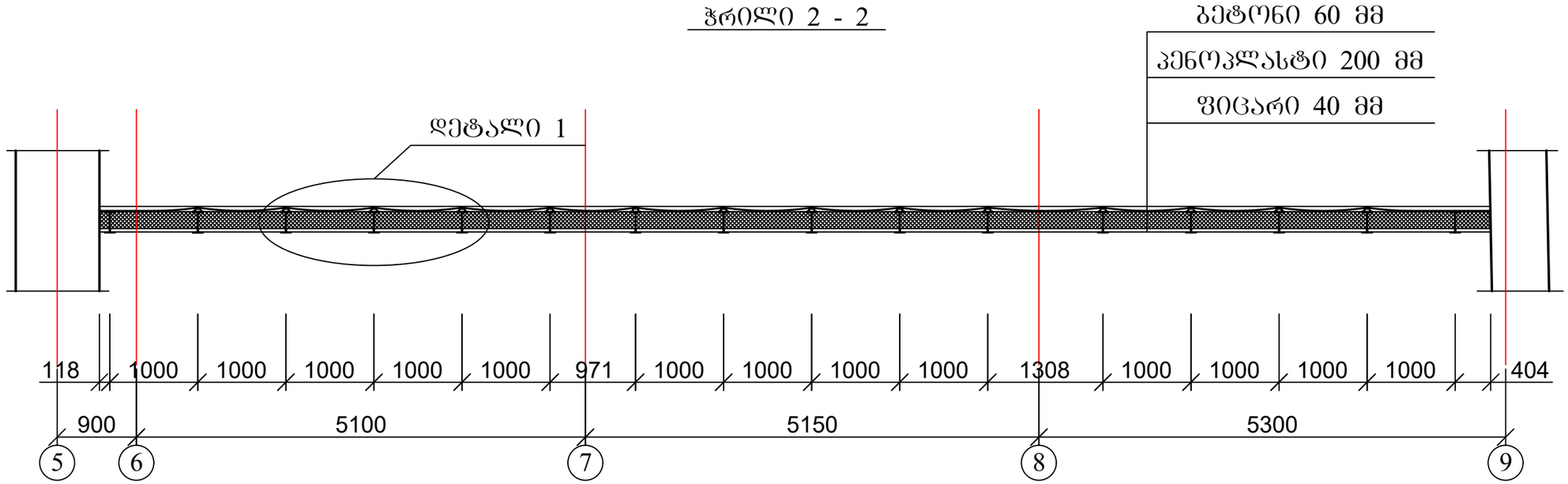

დეტალი 1

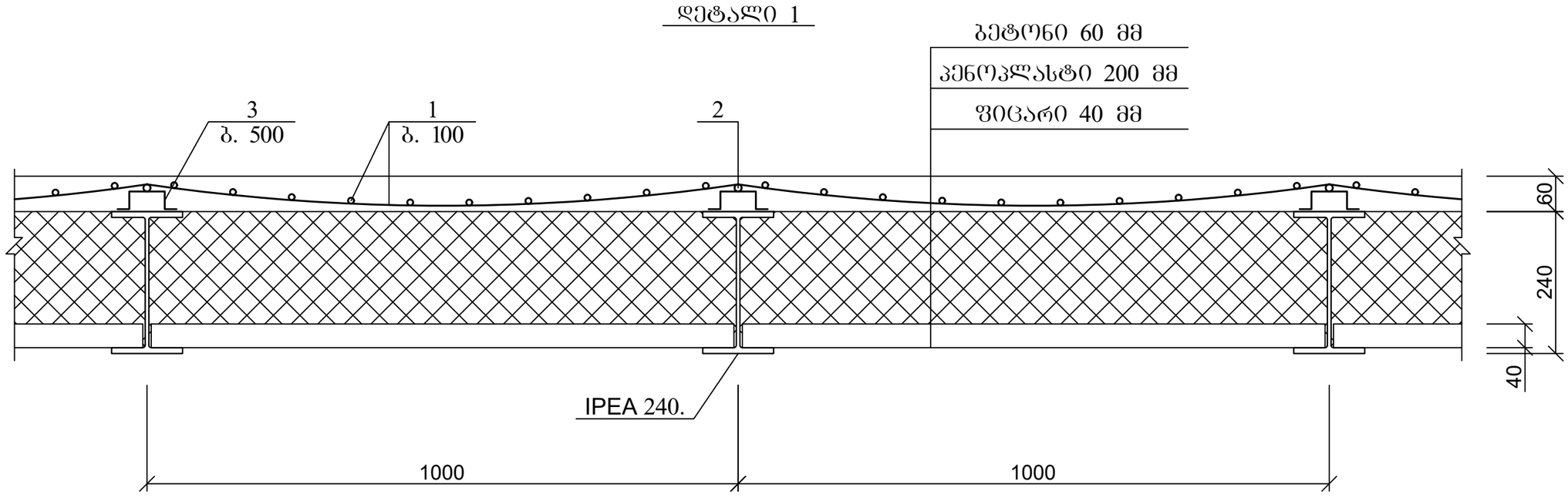

1. მასალის სპეციფიკაცია იხ. ფურცელი კ-9

ქ. თბილისში, თავისუფლების მოედანზე არსებული სასტუმროს რეკონსტრუქციის პროექტი (ს/კ 01.18.03.018.053)				სტადია	ფურც.	რაოდ
					კ-5	
დირექტორი	თ. მურვანიძე				შ.პ.ს. "არქიკოლეგიუმი"	
პრ. მთ. არქიტ.	თ. მურვანიძე					
პრ. მთ. ინჟინ.	ზ. სილაგაძე		ჭრილი 2-2	მასშტაბი		
შეასრულა	რ. სილაგაძე					
შეამოწმა	ზ. სილაგაძე					

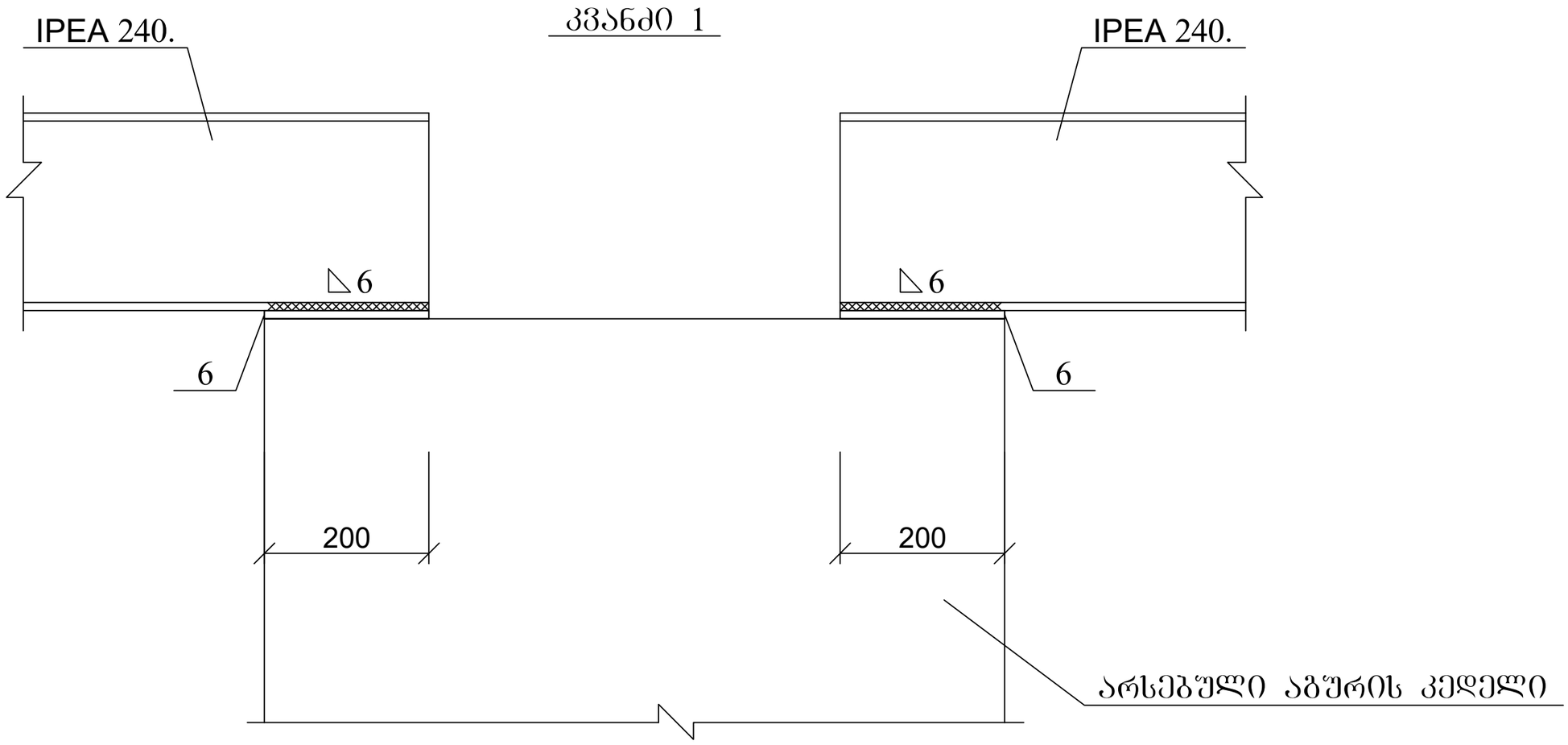

1. მასალის სპეციფიკაცია იხ. ფურცელი კ-9

ქ. თბილისში, თავისუფლების მოედანზე არსებული სასტუმროს რეკონსტრუქციის პროექტი (ს/კ 01.18.03.018.053)				სტადია	ფურც.	რაოდ
					კ-6	
დირექტორი	თ. მურვანიძე				შ.პ.ს. "არქიკოლეგიუმი"	
პრ. მთ. არქიტ.	თ. მურვანიძე					
პრ. მთ. ინჟინ.	ზ. სილაგაძე		კვანძი 1	მასშტაბი		
შეასრულა	რ. სილაგაძე					
შეამოწმა	ზ. სილაგაძე					

კვანძი 2

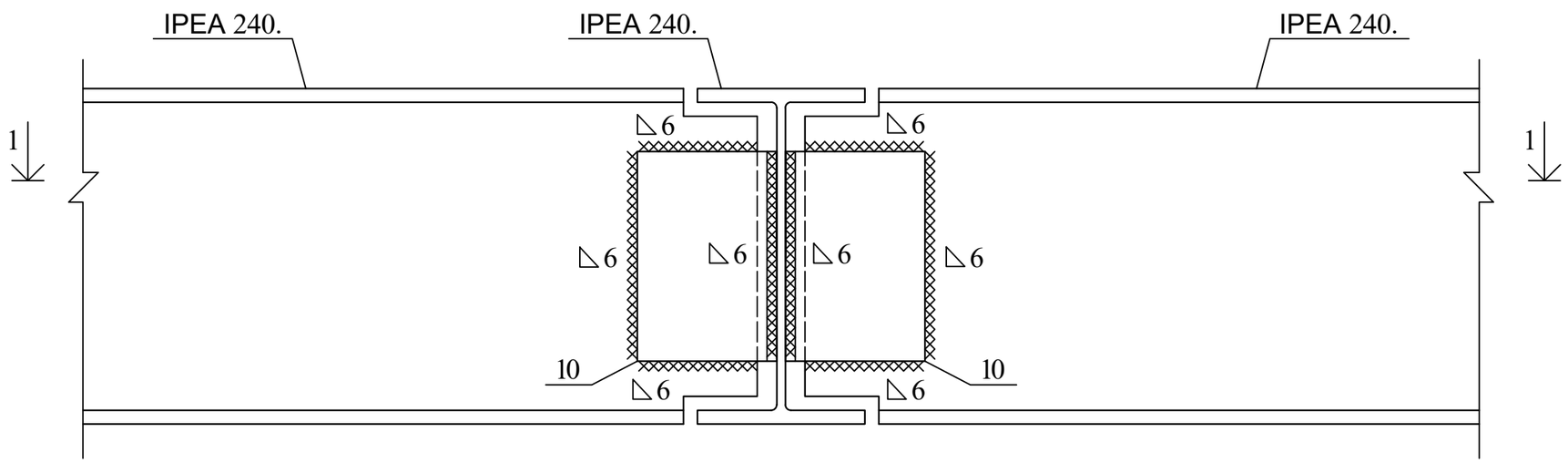

კვანძი 2; კვეთი 1-1

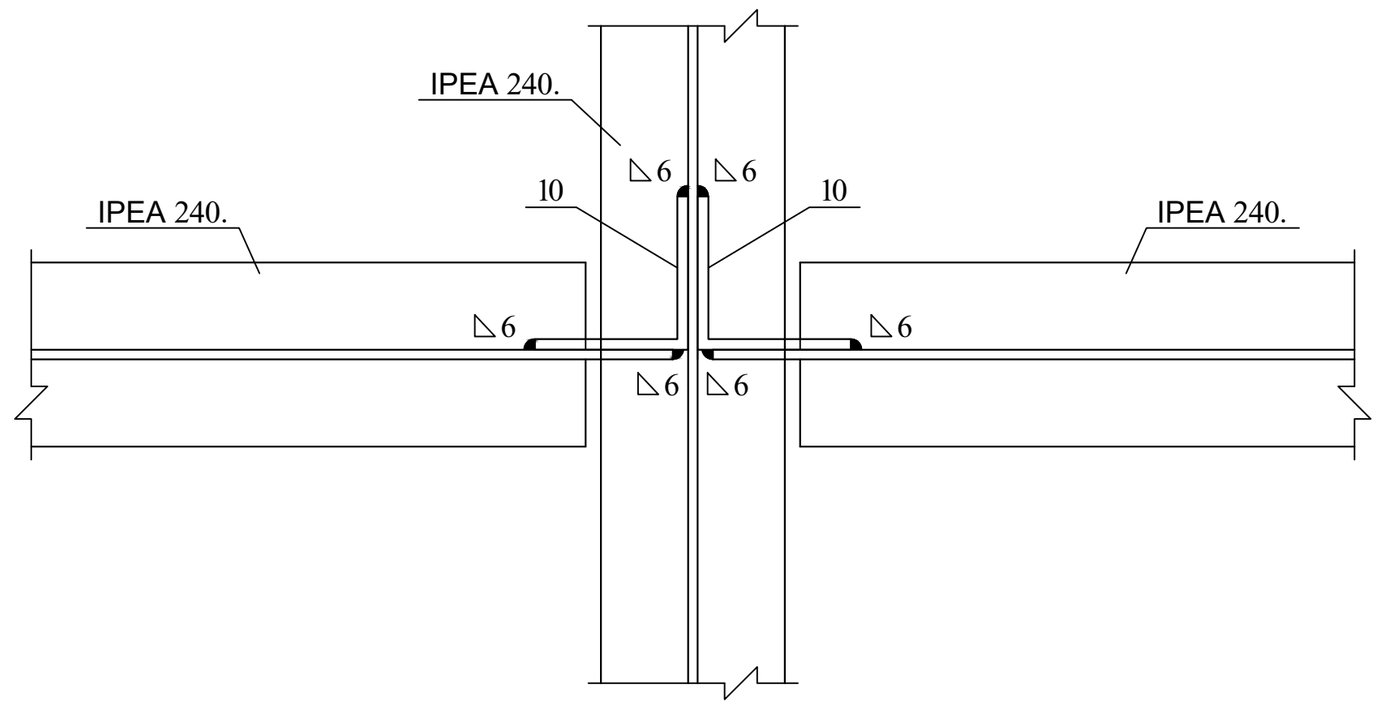

1. მასალის სპეციფიკაცია იხ. ფურცელი კ-11

ქ. თბილისში, თავისუფლების მოედანზე არსებული სასტუმროს რეკონსტრუქციის პროექტი (ს/კ 01.18.03.018.053)				სტადია	ფურც.	რაოდ
					კ-7	
დირექტორი	თ. მურვანიძე					
პრ. მთ. არქიტ.	თ. მურვანიძე					
პრ. მთ. ინჟინ.	ზ. სილაგაძე		კვანძი 2	მასშტაბი		შ.პ.ს. "არქიკოლეგიუმი"
შეასრულა	რ. სილაგაძე					
შეამოწმა	ზ. სილაგაძე					

კვანძი 3

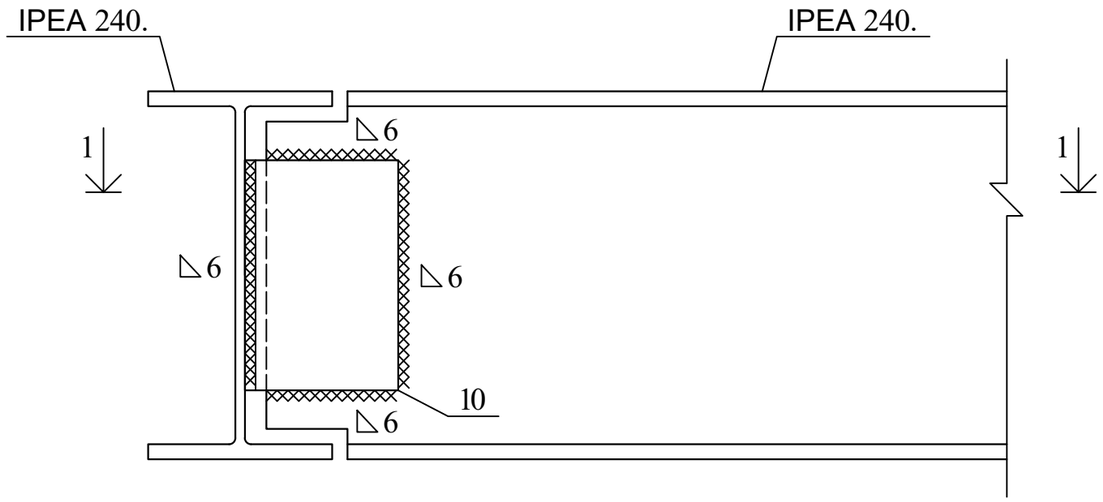

კვანძი 3; კვეთი 1-1

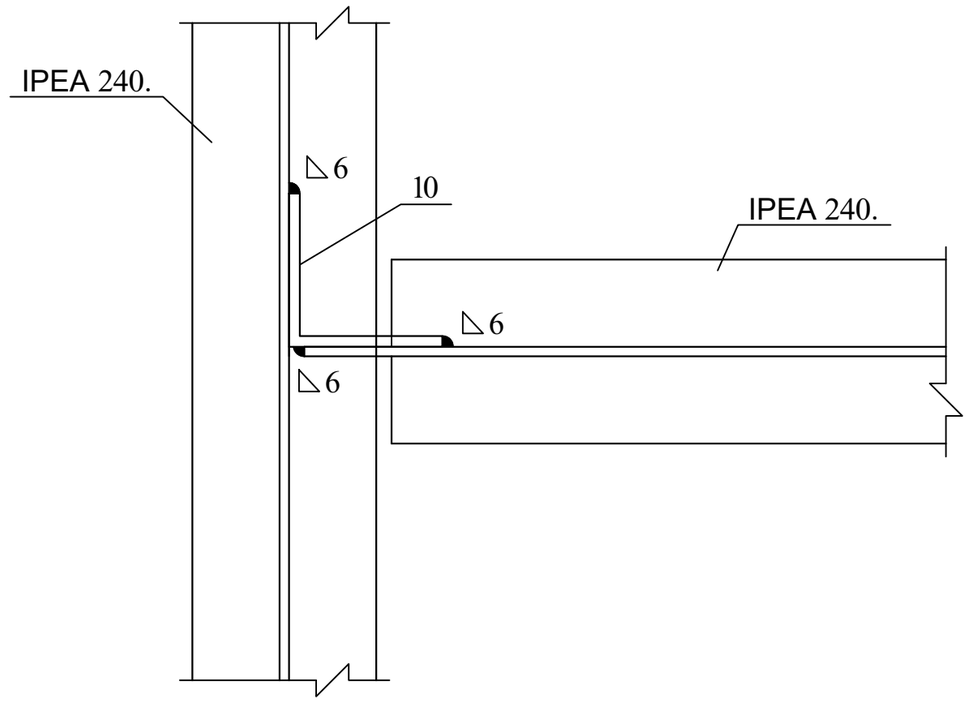

1. მასალის სპეციფიკაცია იხ. ფურცელი კ-11

ქ. თბილისში, თავისუფლების მოედანზე არსებული სასტუმროს რეკონსტრუქციის პროექტი (ს/კ 01.18.03.018.053)				სტადია	ფურც.	რაოდ
					კ-8	
დირექტორი	თ. მურვანიძე				შ.პ.ს. "არქიკოლეგიუმი"	
პრ. მთ. არქიტ.	თ. მურვანიძე					
პრ. მთ. ინჟინ.	ზ. სილაგაძე		კვანძი 3	მასშტაბი		
შეასრულა	რ. სილაგაძე					
შეამოწმა	ზ. სილაგაძე					

პოზ	დასახელება	რაოდ	წონა კგ	
			ერთ	სულ
	გადახურვის ფილა 4.80; 5.90; 8.60; 10.40; 13.00; 14.80 ნიშნულებზე	3		
1	IPEA A240. L=7000	36	183.4	6602.4
2	IPEA A240. L=5800	30	151.96	4558.8
3	IPEA A240. L=4400	10	115.3	1153
4	IPEA A240. L=2800	1	73.4	73.4
5	IPEA A240. L=4000	1	104.8	104.8
6	- 200X200X10	152	3.14	477.28
12	IPEA A240. L=1800	2	47.16	94.32
პოზ	დასახელება	რაოდ	წონა კგ	
			ერთ	სულ
	გადახურვის ფილა 4.80; 5.90; 8.60; 10.40; 13.00; 14.80 ნიშნულებზე	3		
1	6 A500C ΣL=12000 გ.მ	-	0.25	3000
2	12 A500C ΣL=480 გ.მ	-	0.9	432
3	8 A240 L=180	1400	0.08	112
	ბეტონი B25			34 მ^3
	პენოპლასტი			111 მ^3
	საყალიბე ფიცარი სისქით 40 მმ			18 მ^3

პოზ	დასახელება	რაოდ	წონა კგ	
			ერთ	სულ
	გადახურვის ფილა 16.90 ნიშნულზე	1		
2	IPEA A240. L=5800	30	151.96	4558.8
3	IPEA A240. L=4400	10	115.3	1153
4	IPEA A240. L=2800	1	73.4	73.4
5	IPEA A240. L=4000	1	104.8	104.8
6	- 200X200X10	84	3.14	263.76
12	IPEA A240. L=1800	2	47.16	94.32
პოზ	დასახელება	რაოდ	წონა კგ	
			ერთ	სულ
	გადახურვის ფილა 16.90 ნიშნულზე	3		
1	6 A500C ΣL=5400 გ.მ	-	0.25	1350
2	12 A500C ΣL=225 გ.მ	-	0.9	202.5
3	8 A240 L=180	600	0.08	48
	ბეტონი B25			15.2 მ^3
	პენოპლასტი			45 მ^3
	საყალიბე ფიცარი სისქით 40 მმ			9 მ^3

ქ. თბილისში, თავისუფლების მოედანზე არსებული სასტუმროს რეკონსტრუქციის პროექტი (ს/კ 01.18.03.018.053)				სტადია	ფურც.	რაოდ
					კ-9	
დირექტორი	თ. მურვანიძე				შ.პ.ს. "არქიკოლეგიუმი"	
პრ. მთ. არქიტ.	თ. მურვანიძე					
პრ. მთ. ინჟინ.	ზ. სილაგაძე		გადახურვის ფილების მასალის სპეციფიკაცია	მასშტაბი		
შეასრულა	რ. სილაგაძე					
შეამოწმა	ზ. სილაგაძე					

არსებული გადახურვის ფილების გაძლიერება
19.15 და 21.00 ნიშნულებზე

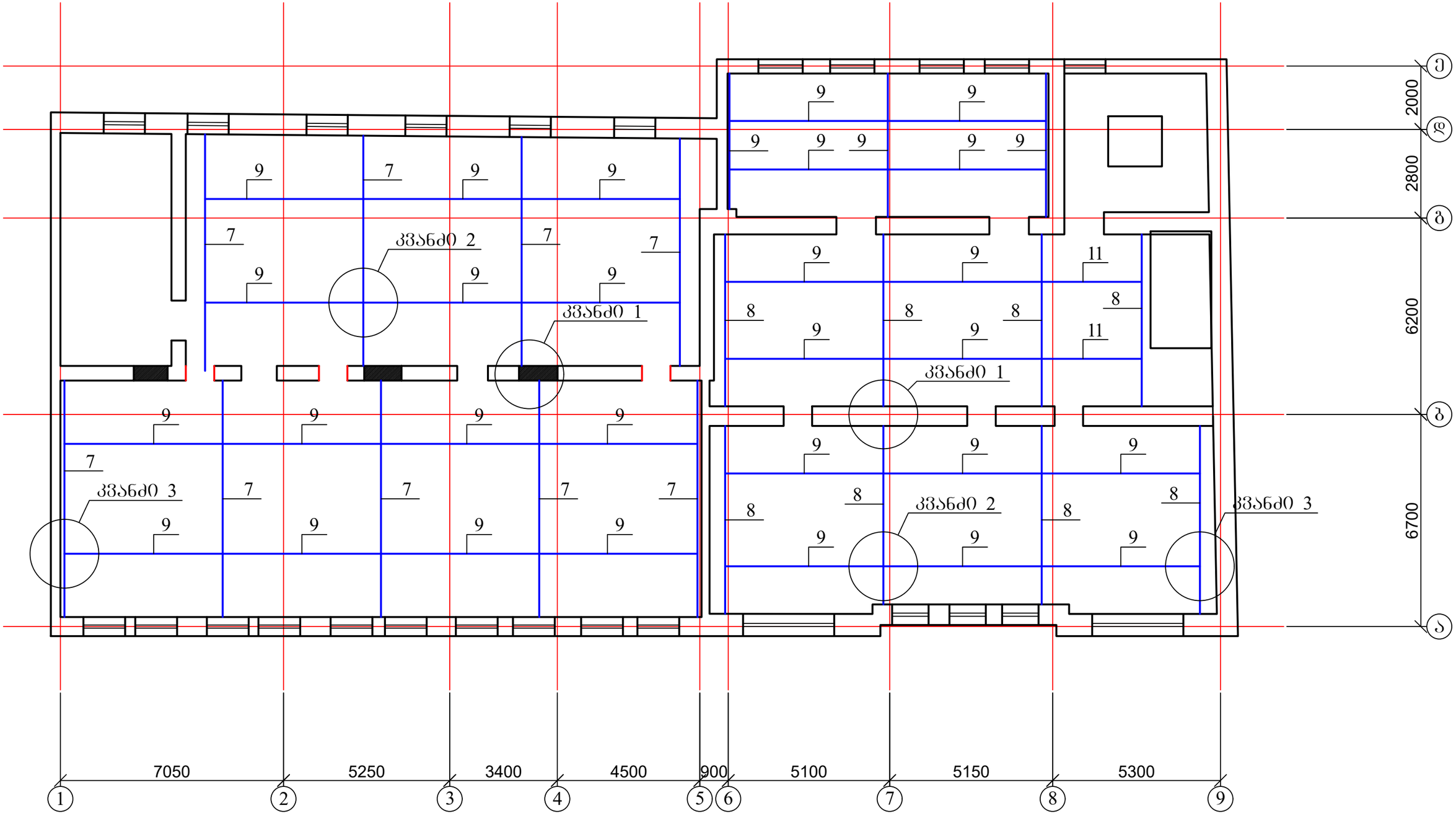

1. კვანძი 2 იხ. ფურცელი კ-7;
2. კვანძი 3 იხ. ფურცელი კ-8;
3. მასალის სპეციფიკაცია იხ. ფურცელი კ-11

ქ. თბილისში, თავისუფლების მოედანზე არსებული სასტუმროს რეკონსტრუქციის პროექტი (ს/კ 01.18.03.018.053)				სტადია	ფურც.	რაოდ
					კ-10	
დირექტორი	თ. მურვანიძე				შ.პ.ს. "არქიკოლეგიუმი"	
პრ. მთ. არქიტ.	თ. მურვანიძე					
პრ. მთ. ინჟინ.	ზ. სილაგაძე		არსებული გადახურვის ფილების გაძლიერება 19.15 და 21.00 ნიშნულებზე	მასშტაბი		
შეასრულა	რ. სილაგაძე					
შეამოწმა	ზ. სილაგაძე					

პოზ	დასახელება	რაოდ	წონა კგ	
			ერთ	სულ
	არსებული გადახურვის ფილის გაძლიერება 19.15 და 21.00 ნიშნულებზე	1		
7	IPEA A240. L=7800	9	204.4	1839.6
8	IPEA A240. L=6300	8	165.1	1320.8
9	IPEA A240. L=5000	31	132.5	4107.5
10	L100X7 L=150	70	1.7	119
11	IPEA A240. L=3150	2	82.53	165.06

ქ. თბილისში, თავისუფლების მოედანზე არსებული სასტუმროს რეკონსტრუქციის პროექტი (ს/კ 01.18.03.018.053)				სტადია	ფურც.	რაოდ
					კ-11	
დირექტორი	თ. მურვანიძე		არსებული გადახურვის ფილების გაძლიერება 19.15 და 21.00 ნიშნულებზე; მასალის სპეციფიკაცია		შ.პ.ს. "არქიკოლეგიუმი"	
პრ. მთ. არქიტ.	თ. მურვანიძე					
პრ. მთ. ინჟინ.	ზ. სილაგაძე			მასშტაბი		
შეასრულა	რ. სილაგაძე					
შეამოწმა	ზ. სილაგაძე					

ღიობების გახსნა 5.90 ნიშნულზე

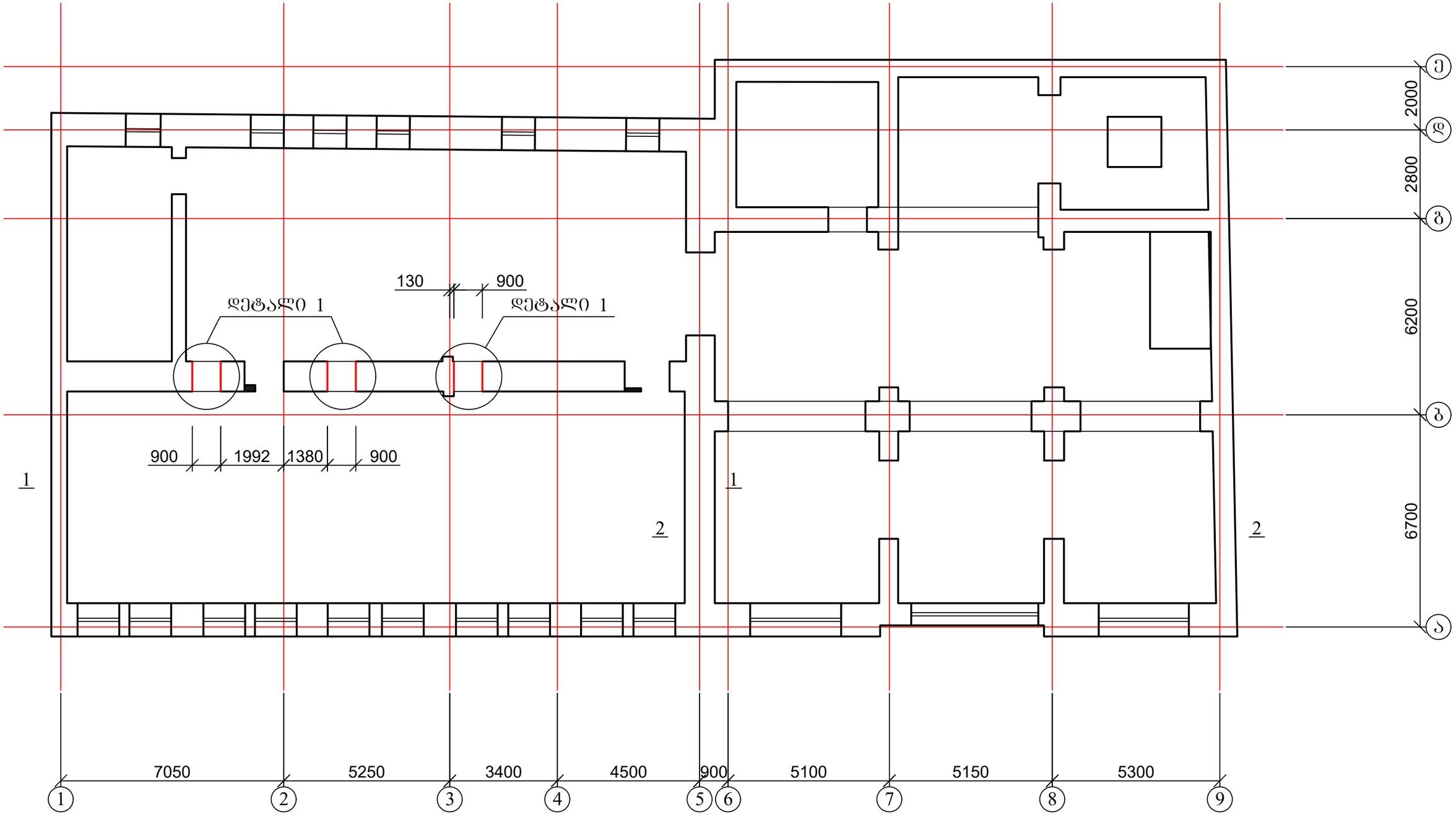

1. დეტალი 1 იხ. ფურცელი კ-15

ქ. თბილისში, თავისუფლების მოედანზე არსებული სასტუმროს რეკონსტრუქციის პროექტი (ს/კ 01.18.03.018.053)				სტადია	ფურც.	რაოდ
					კ-12	
დირექტორი	თ. მურვანიძე				შ.პ.ს. "არქიკოლეგიუმი"	
პრ. მთ. არქიტ.	თ. მურვანიძე					
პრ. მთ. ინჟინ.	ზ. სილაგაძე		ღიობების გახსნა 5.90 ნიშნულზე	მასშტაბი		
შეასრულა	რ. სილაგაძე					
შეამოწმა	ზ. სილაგაძე					

ღიობების გახსნა 8.60 და 10.40 ნიშნულებზე

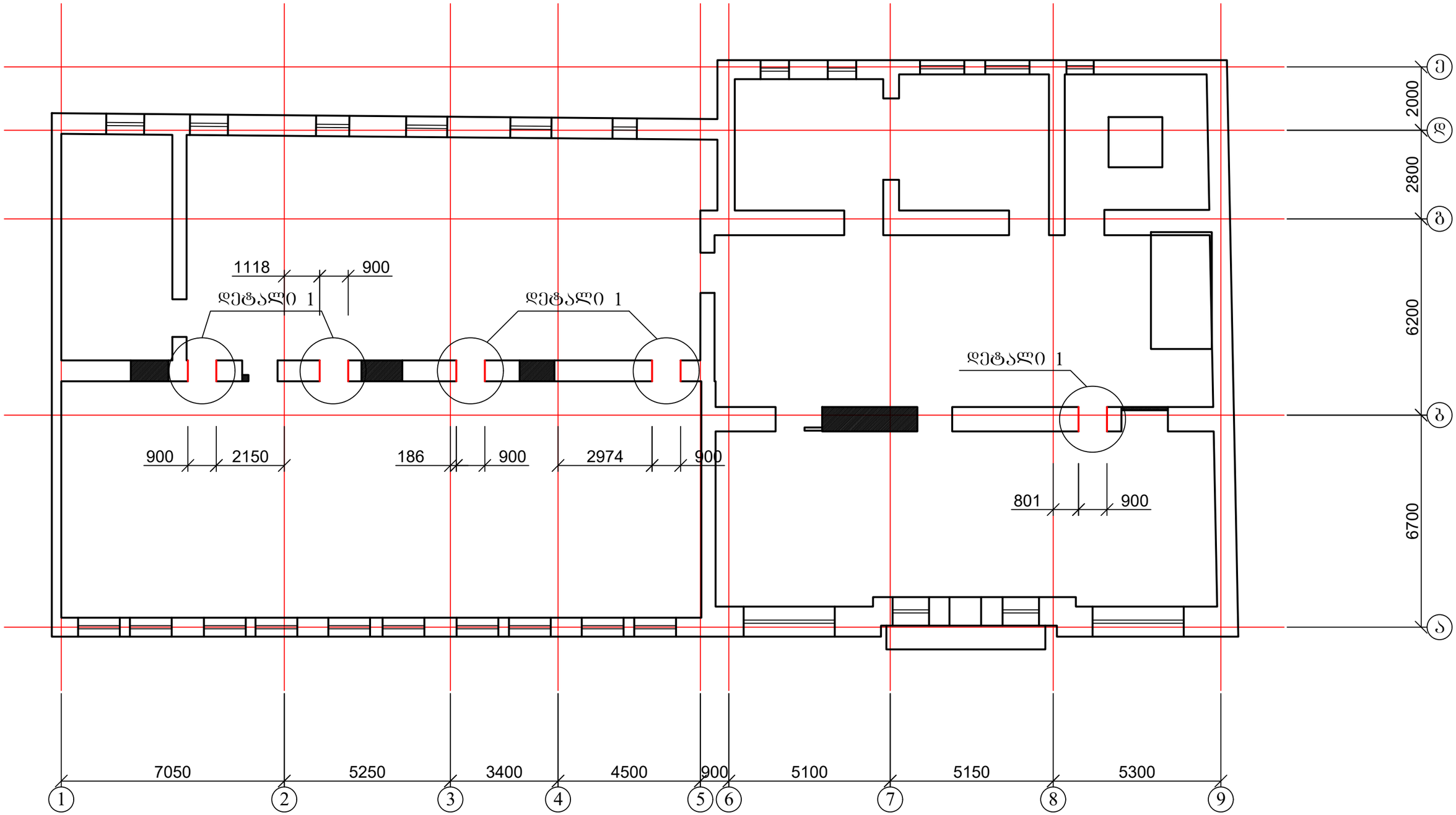

1. დეტალი 1 იხ. ფურცელი კ-15

ქ. თბილისში, თავისუფლების მოედანზე არსებული სასტუმროს რეკონსტრუქციის პროექტი (ს/კ 01.18.03.018.053)				სტადია	ფურც.	რაოდ
					კ-13	
დირექტორი	თ. მურვანიძე				შ.პ.ს. "არქიკოლეგიუმი"	
პრ. მთ. არქიტ.	თ. მურვანიძე					
პრ. მთ. ინჟინ.	ზ. სილაგაძე		ღიობების გახსნა 8.60 და 10.40 ნიშნულებზე	მასშტაბი		
შეასრულა	რ. სილაგაძე					
შეამოწმა	ზ. სილაგაძე					

ღიობების გახსნა 13.00 და 14.80 ნიშნულებზე

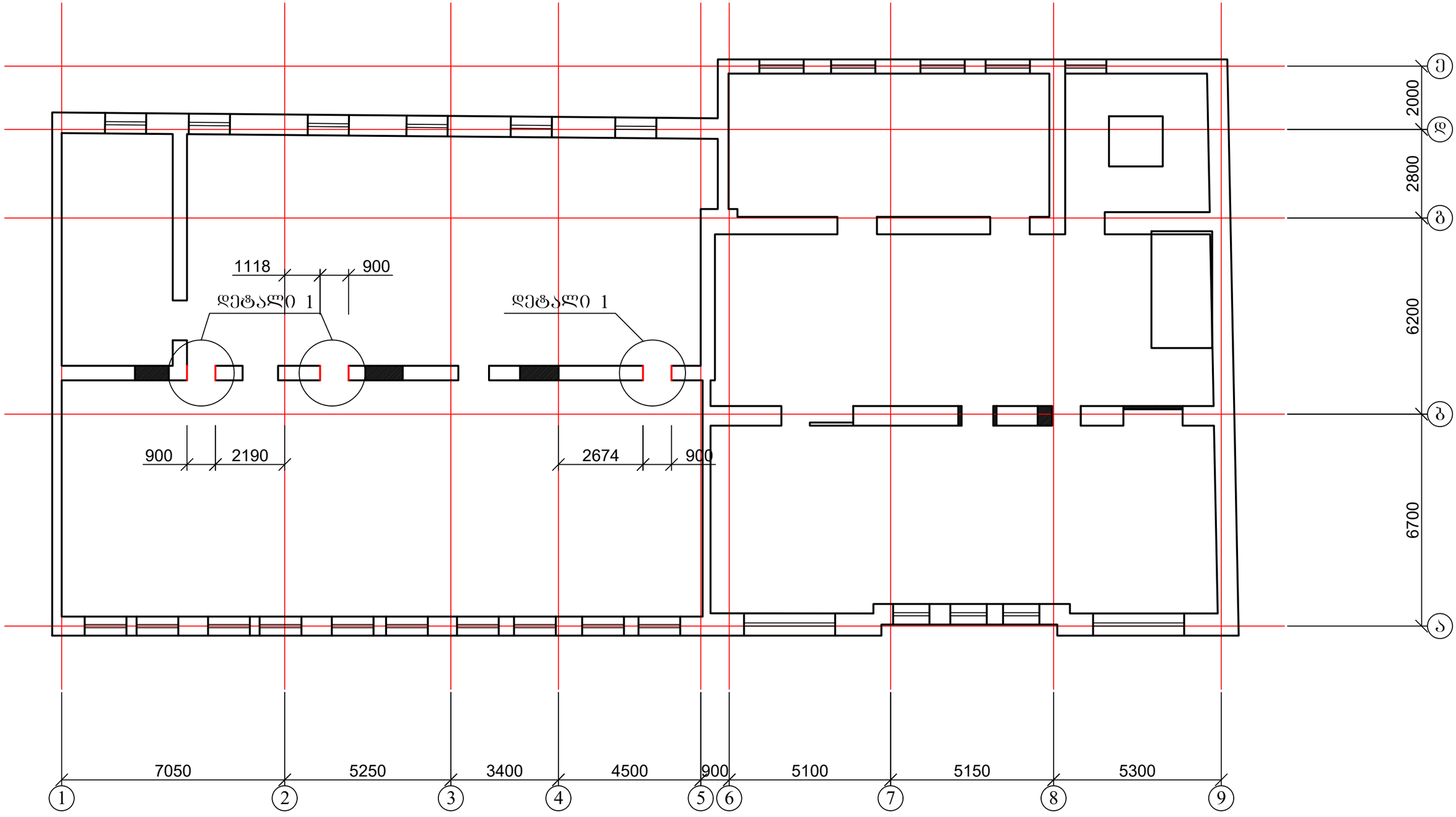

1. დეტალი 1 იხ. ფურცელი კ-15

ქ. თბილისში, თავისუფლების მოედანზე არსებული სასტუმროს რეკონსტრუქციის პროექტი (ს/კ 01.18.03.018.053)				სტადია	ფურც.	რაოდ
					კ-14	
დირექტორი	თ. მურვანიძე					
პრ. მთ. არქიტ.	თ. მურვანიძე					
პრ. მთ. ინჟინ.	ზ. სილაგაძე		ღიობების გახსნა 13.00 და 14.80 ნიშნულებზე	მასშტაბი	შ.პ.ს. "არქიკონლეგიუმი"	
შეასრულა	რ. სილაგაძე					
შეამოწმა	ზ. სილაგაძე					

დეტალი 1

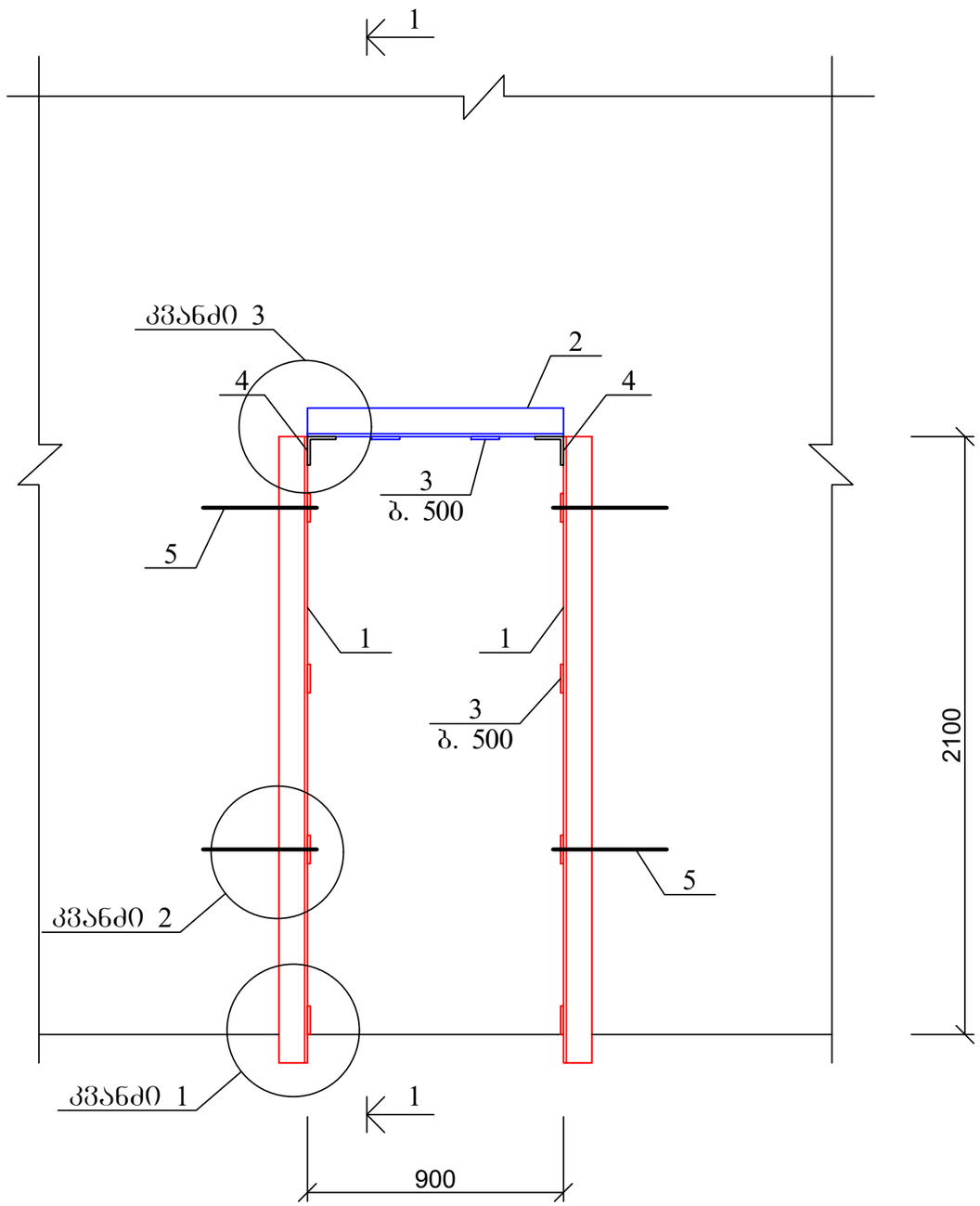

კვეთი 1-1

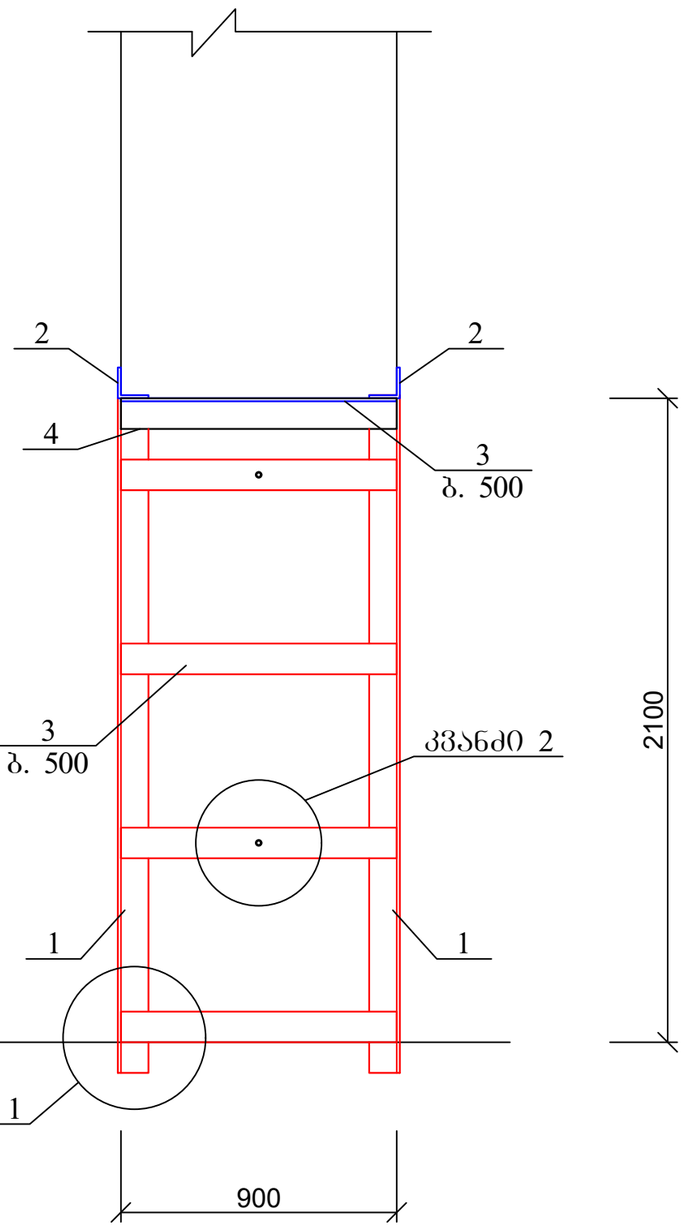

1. კვანძი 1 იხ. ფურცელი კ-16;
2. კვანძი 2 იხ. ფურცელი კ-17;
3. კვანძი 3 იხ. ფურცელი კ-18;
4. მასალის სპეციფიკაცია იხ. ფურცელი კ-19

ქ. თბილისში, თავისუფლების მოედანზე არსებული სასტუმროს რეკონსტრუქციის პროექტი (ს/კ 01.18.03.018.053)				სტადია	ფურც.	რაოდ
					კ-15	
დირექტორი	თ. მურვანიძე					
პრ. მთ. არქიტ.	თ. მურვანიძე					
პრ. მთ. ინჟინ.	ზ. სილაგაძე		დეტალი 1; კვეთი 1-1	მასშტაბი	შ.პ.ს. "არქიკოლეგიუმი"	
შეასრულა	რ. სილაგაძე					
შეამოწმა	ზ. სილაგაძე					

კვანძი 1

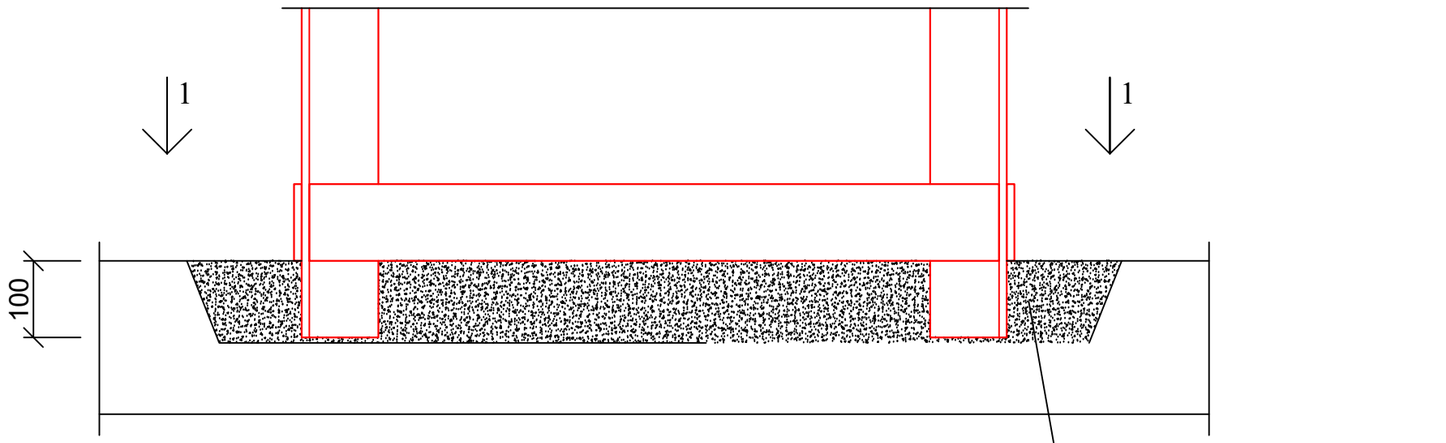

ხედი 1 - 1

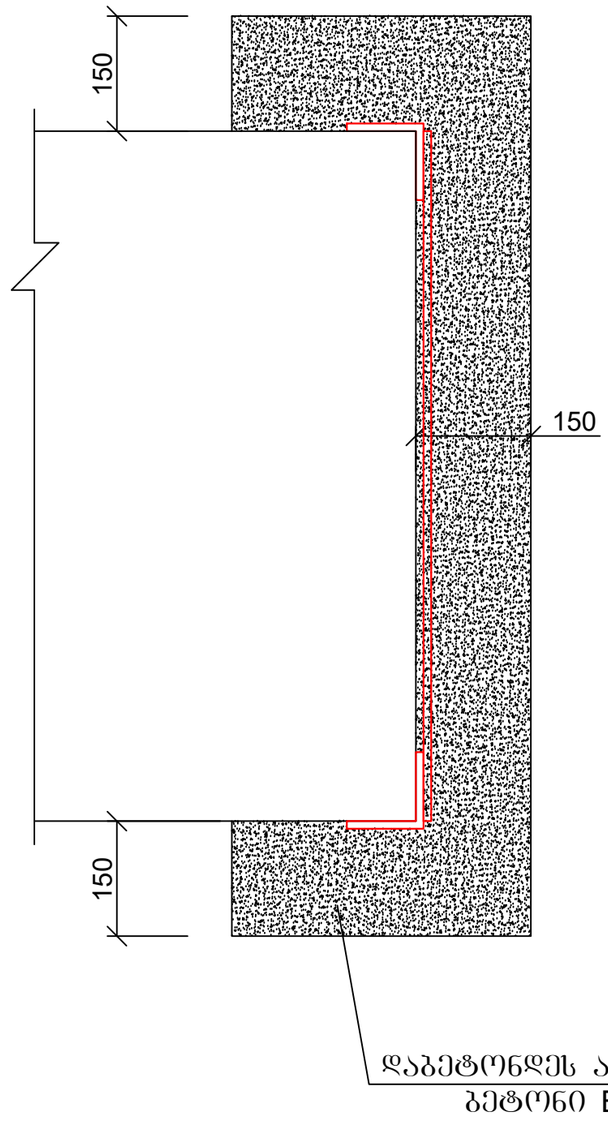

1. მასალის სპეციფიკაცია იხ. ფურცელი კ-19

ქ. თბილისში, თავისუფლების მოედანზე არსებული სასტუმროს რეკონსტრუქციის პროექტი (ს/კ 01.18.03.018.053)				სტადია	ფურც.	რაოდ
					კ-16	
დირექტორი	თ. მურვანიძე				შ.პ.ს. "არქიკოლეგიუმი"	
პრ. მთ. არქიტ.	თ. მურვანიძე					
პრ. მთ. ინჟინ.	ზ. სილაგაძე		კვანძი 1	მასშტაბი		
შეასრულა	რ. სილაგაძე					
შეამოწმა	ზ. სილაგაძე					

კვანძი 2

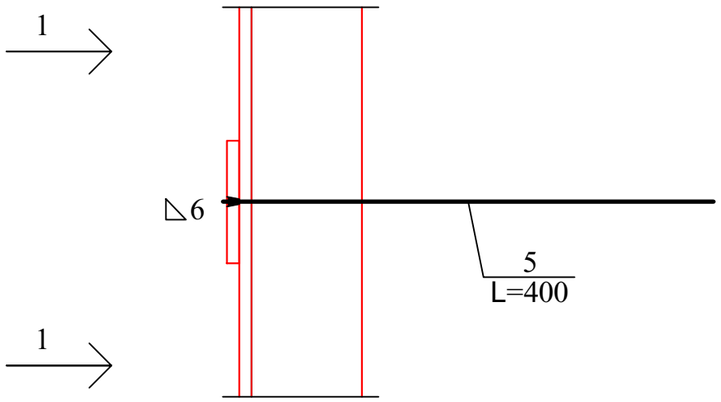

ხედი 1 - 1

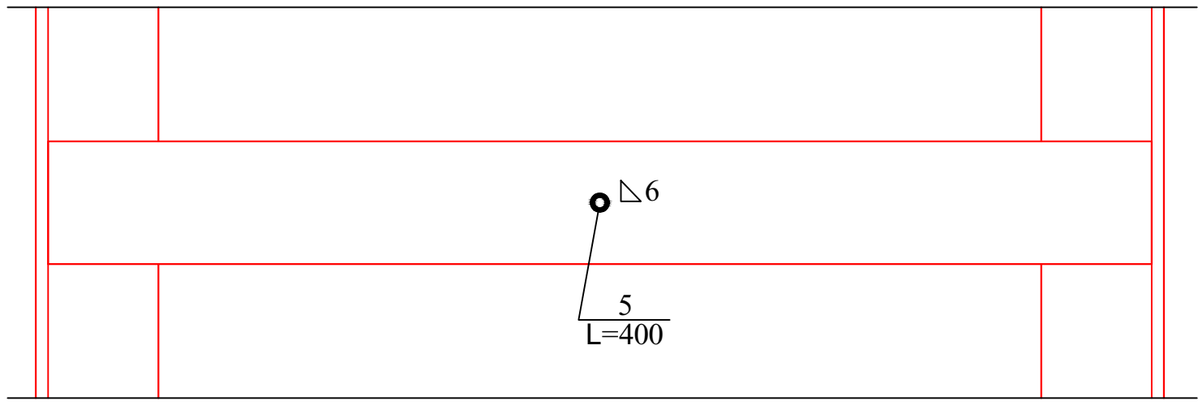

1. მასალის სპეციფიკაცია იხ. ფურცელი კ-19

ქ. თბილისში, თავისუფლების მოედანზე არსებული სასტუმროს რეკონსტრუქციის პროექტი (ს/კ 01.18.03.018.053)				სტადია	ფურც.	რაოდ
					კ-17	
დირექტორი	თ. მურვანიძე				შ.პ.ს. "არქიკოლეგიუმი"	
პრ. მთ. არქიტ.	თ. მურვანიძე					
პრ. მთ. ინჟინ.	ზ. სილაგაძე		კვანძი 2	მასშტაბი		
შეასრულა	რ. სილაგაძე					
შეამოწმა	ზ. სილაგაძე					

კვანძი 3

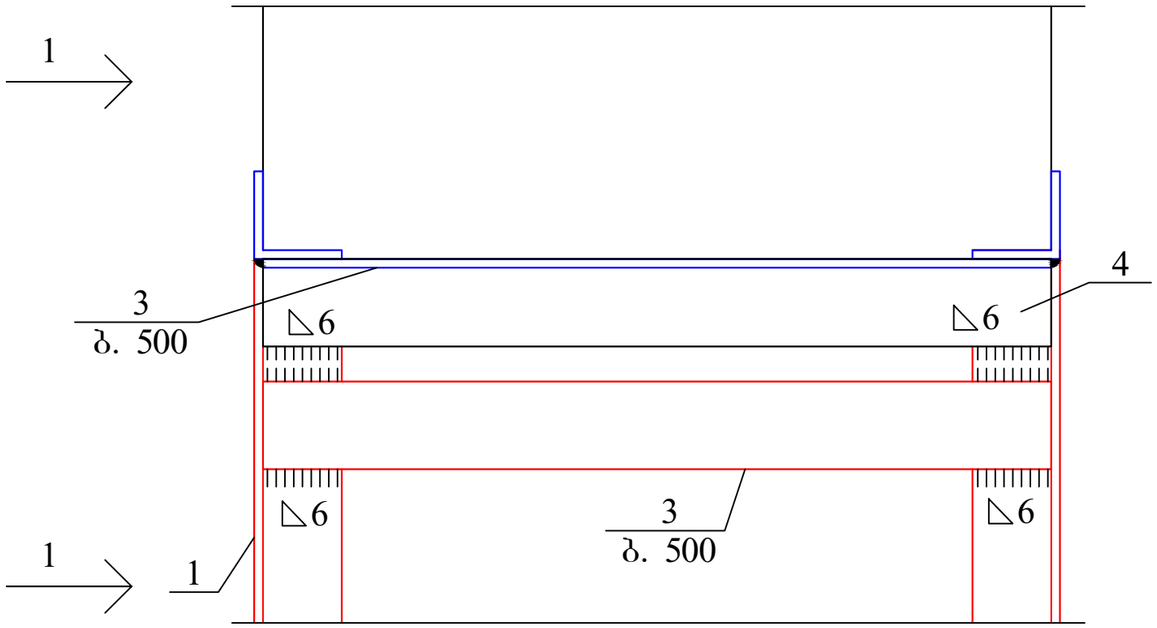

ხედი 1 - 1

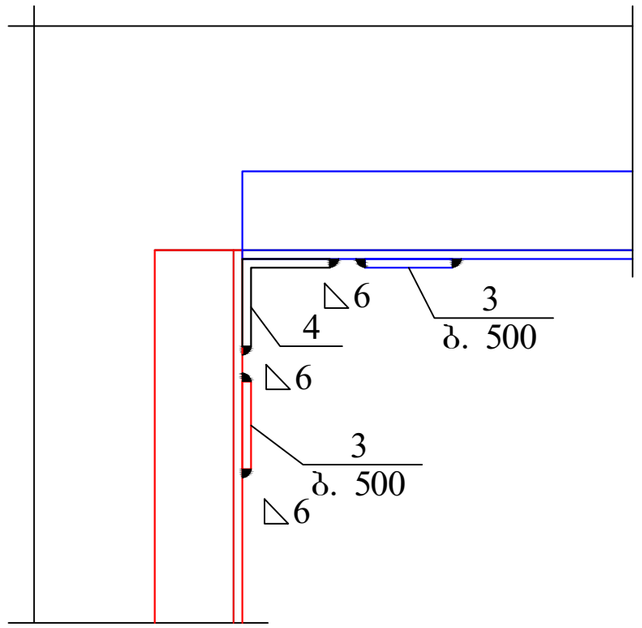

1. მასალის სპეციფიკაცია იხ. ფურცელი კ-19

ქ. თბილისში, თავისუფლების მოედანზე არსებული სასტუმროს რეკონსტრუქციის პროექტი (ს/კ 01.18.03.018.053)				სტადია	ფურც.	რაოდ
					კ-18	
დირექტორი	თ. მურვანიძე					
პრ. მთ. არქიტ.	თ. მურვანიძე					
პრ. მთ. ინჟინ.	ზ. სილაგაძე		კვანძი 3	მასშტაბი	შ.პ.ს. "არქიკოლეგიუმი"	
შეასრულა	რ. სილაგაძე					
შეამოწმა	ზ. სილაგაძე					

პოზ	დასახელება	რაოდ	წონა კგ	
			ერთ	სულ
	ღიობების გამაგრება	11		
1	L100X7 L=2200	4	21.78	87.12
2	L100X7 L=900	2	8.91	17.82
3	- 900X100X10	10	7.06	70.6
4	L100X7 L=900	1	8.91	8.91
5	20 A500C L=400	4	1	4

ქ. თბილისში, თავისუფლების მოედანზე არსებული სასტუმროს რეკონსტრუქციის პროექტი (ს/კ 01.18.03.018.053)				სტადია	ფურც.	რაოდ
					კ-19	
დირექტორი	თ. მურვანიძე					
პრ. მთ. არქიტ.	თ. მურვანიძე					
პრ. მთ. ინჟინ.	ზ. სილაგაძე		ღიობების გამაგრება; მასალის სპეციფიკაცია	მასშტაბი	შ.პ.ს. "არქიკოლეგიუმი"	
შეასრულა	რ. სილაგაძე					
შეამოწმა	ზ. სილაგაძე					

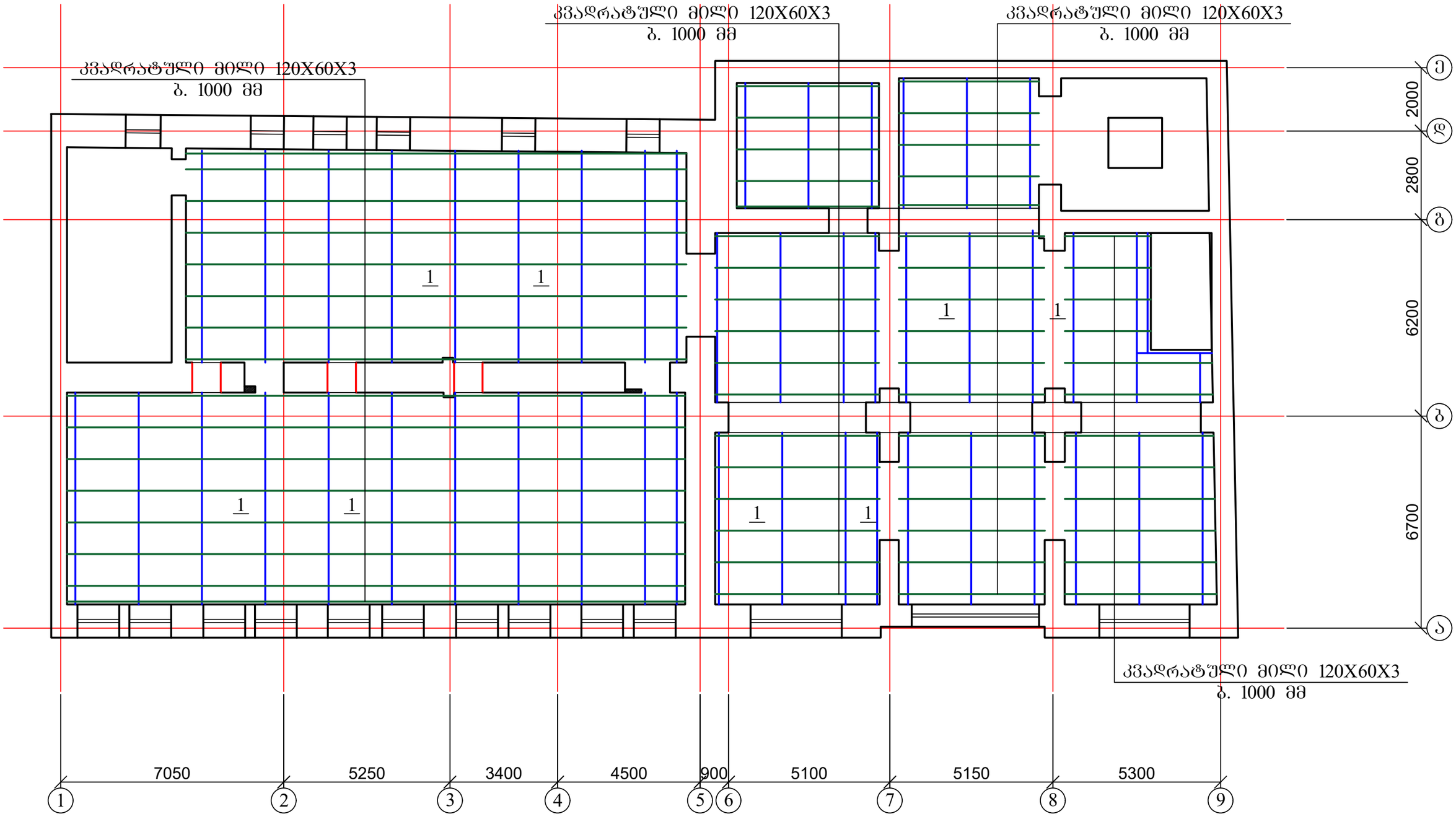

1. ჭრილი 1-1 იხ. ფურცელი კ-35-1
2. კვადრატული მილი 100X100X3 L=200 მმ - 310 ცალი;
3. კვადრატული მილი 120X60X3 - საერთო სიგრძე 500 გ.მ.

ქ. თბილისში, თავისუფლების მოედანზე არსებული სასტუმროს რეკონსტრუქციის პროექტი (ს/კ 01.18.03.018.053)				სტადია	ფურც.	რაოდ
					კ-35	
დირექტორი	თ. მურვანიძე					
პრ. მთ. არქიტ.	თ. მურვანიძე					
პრ. მთ. ინჟინ.	ზ. სილაგაძე		ლითონის კოჭების განლაგება	მასშტაბი	შ.პ.ს. "არქიკონლეგიუმი"	
შეასრულა	რ. სილაგაძე					
შეამოწმა	ზ. სილაგაძე					

კვეთი 1-1

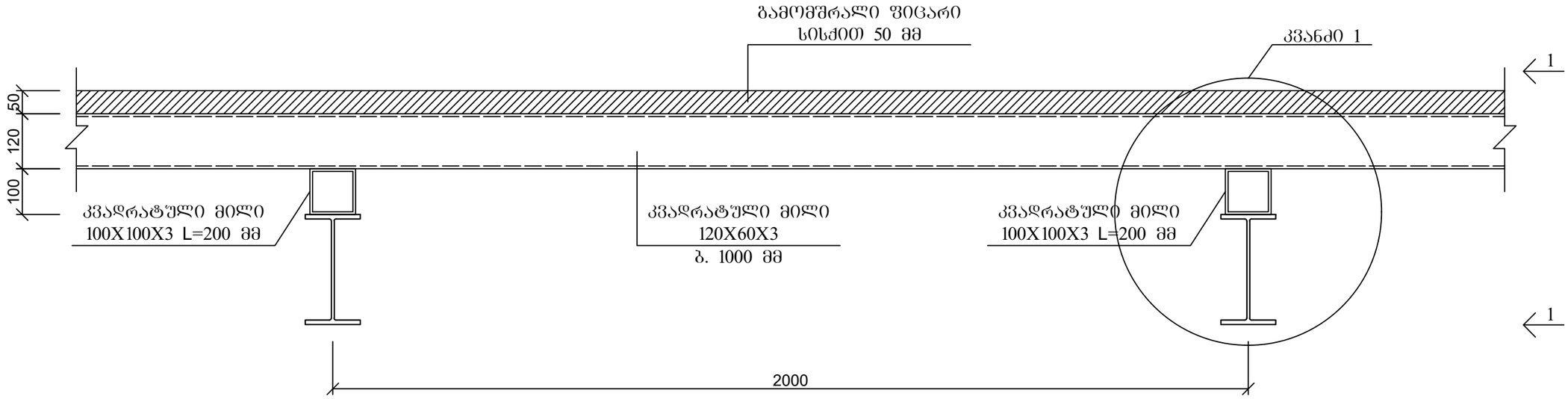

ხედი 1-1

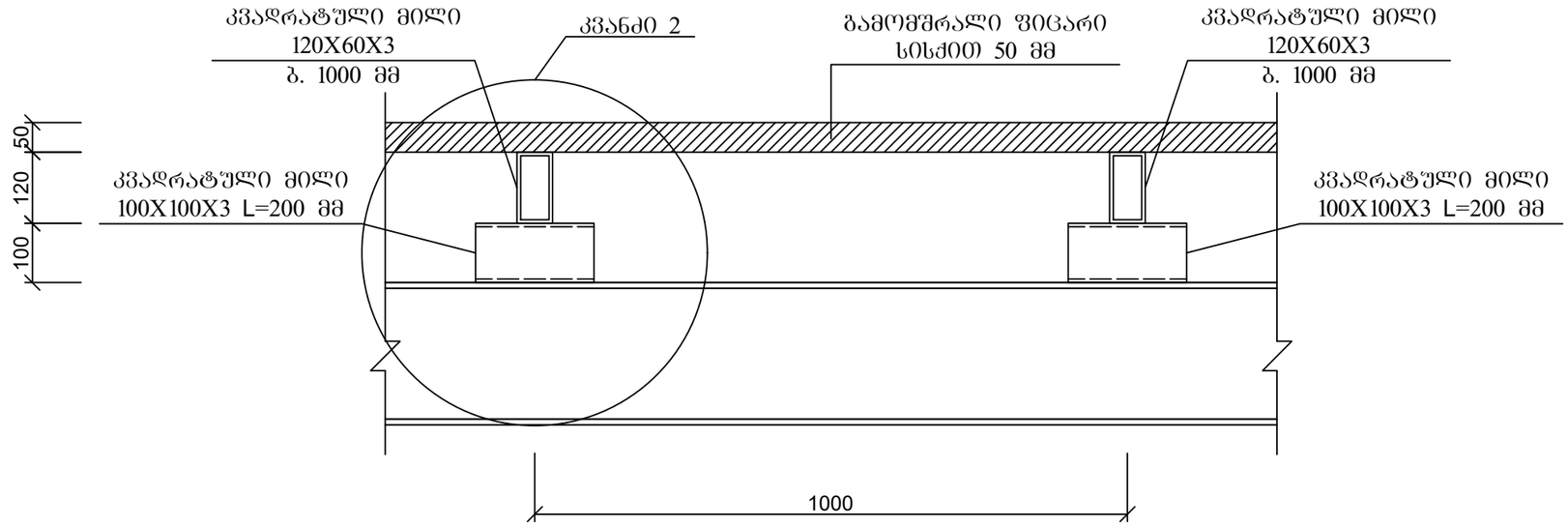

1. კვანძი 1 და კვანძი 2 იხ. ფურცელი კ-35-2

ქ. თბილისში, თავისუფლების მოედანზე არსებული სასტუმროს რეკონსტრუქციის პროექტი (ს/კ 01.18.03.018.053)				სტადია	ფურც.	რაოდ
					კ-35-1	
დირექტორი	თ. მურვანიძე				შ.პ.ს. "არქიკოლეგიუმი"	
პრ. მთ. არქიტ.	თ. მურვანიძე					
პრ. მთ. ინჟინ.	ზ. სილაგაძე		ჭრილი 1-1; ხედი 1-1	მასშტაბი		
შეასრულა	რ. სილაგაძე					
შეამოწმა	ზ. სილაგაძე					

კვანძი 1

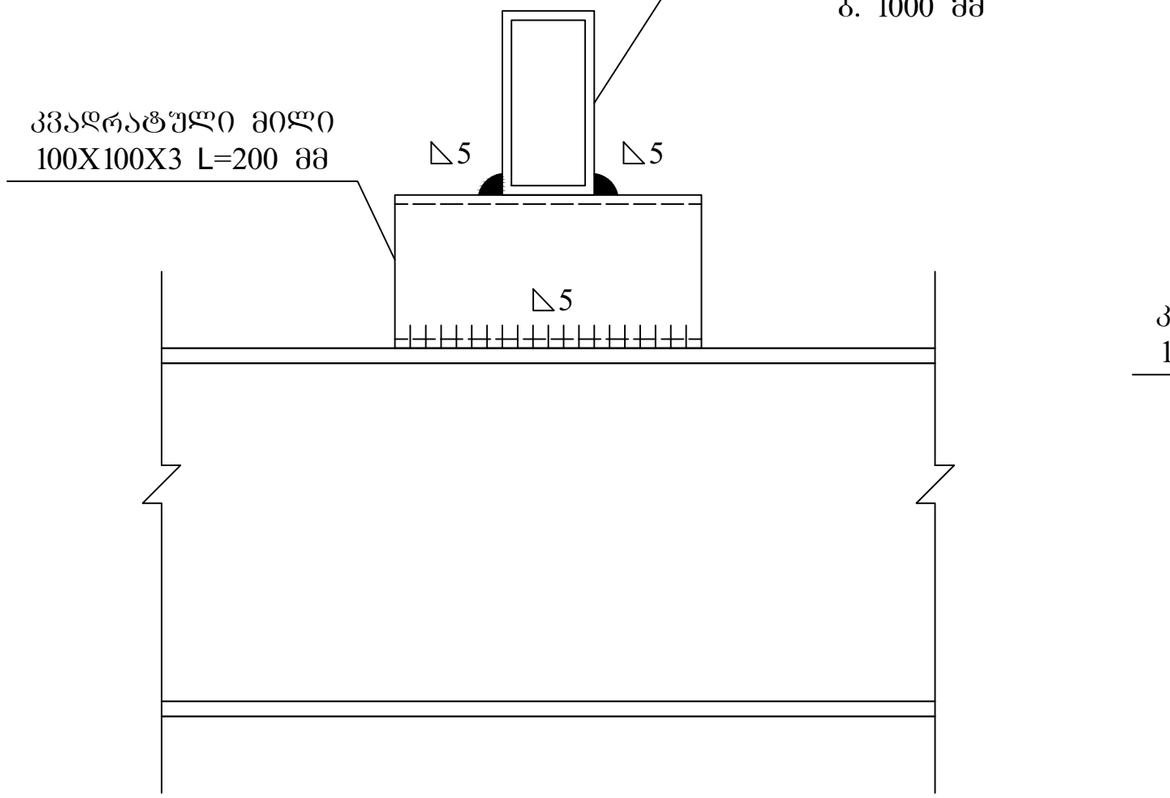

კვანძი 2

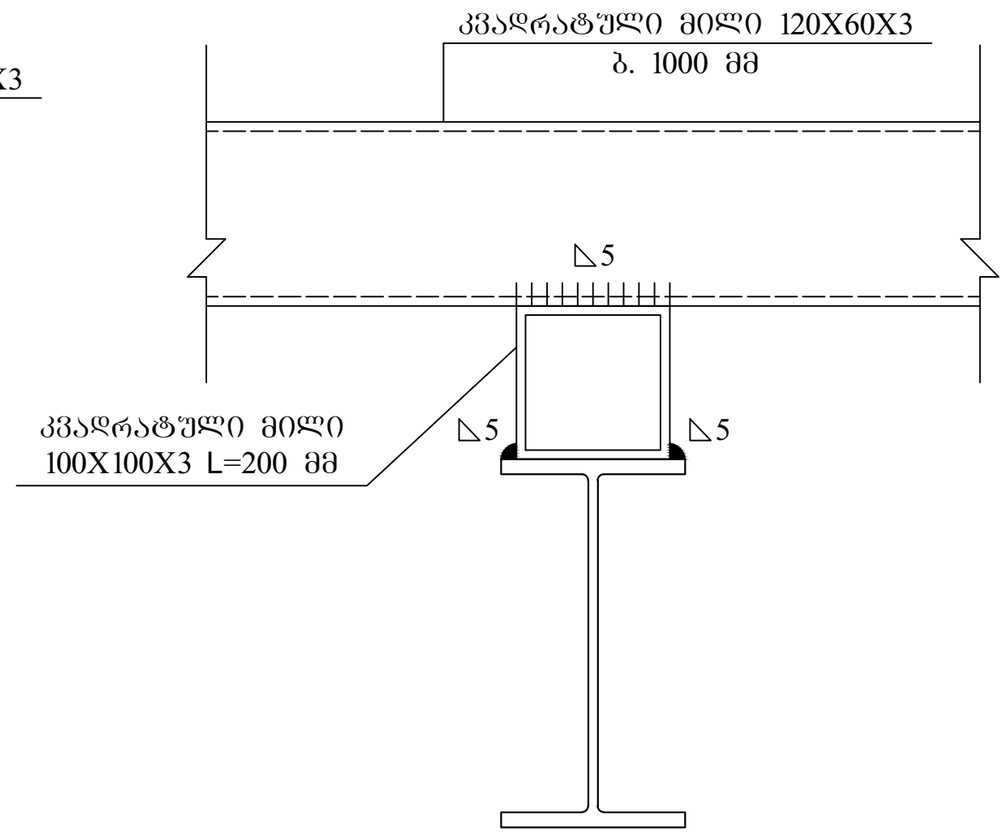

ქ. თბილისში, თავისუფლების მოედანზე არსებული სასტუმროს რეკონსტრუქციის პროექტი (ს/კ 01.18.03.018.053)				სტადია	ფურც.	რაოდ
					კ-35-2	
დირექტორი	თ. მურვანიძე				შ.პ.ს. "არქიკოლეგიუმი"	
პრ. მთ. არქიტ.	თ. მურვანიძე					
პრ. მთ. ინჟინ.	ზ. სილაგაძე		კვანძი 1 და კვანძი 2	მასშტაბი		
შეასრულა	რ. სილაგაძე					
შეამოწმა	ზ. სილაგაძე					

№	დასახელება	ფურც. №
1	თავფურცელი	კ-35-1
2	ლითონის კოჭების განლაგება 22.89 ნიშნულზე (პოზიციების ნუმერაცია)	კ-36
3	ლითონის კოჭების განლაგება 22.89 ნიშნულზე (კვანძების ნუმერაცია)	კ-37
4	არსებული და საპროექტო კვანძები	კ-38
5	კვანძი 1	კ-39
6	კვანძი 2	კ-40
7	კვანძი 3	კ-41
8	კვანძი 4	კ-42
9	კვანძი 5	კ-43
10	კვანძი 6	კ-44
11	კოლონის შედუღების კვანძი	კ-45
12	გადახურვის ფილა 23.05 ნიშნულზე	კ-46
13	გადახურვის ფილა 23.05 ნიშნულზე; კვეთი 1-1 და მასალის სპეციფიკაცია	კ-47
14	ლითონის კოჭების განლაგება 26.04 ნიშნულზე (პოზიციების ნუმერაცია)	კ-48
15	ლითონის კოჭების განლაგება 26.04 ნიშნულზე (კვანძების ნუმერაცია)	კ-49
16	ლითონის კოჭების მასალის სპეციფიკაცია	კ-50
17	გადახურვის ფილა 26.20 ნიშნულზე	კ-51
18	გადახურვის ფილა 26.20 ნიშნულზე; კვეთი 1-1 და მასალის სპეციფიკაცია	კ-52
19	ლითონის კოლონების განლაგება	კ-53
20	კოლონები ლკ-1 და ლკ-2	კ-54
21	ლითონის ძირითადი კოჭების განლაგება 29.50 ნიშნულზე	კ-55
22	ლითონის დამატებითი კოჭების განლაგება 29.50 ნიშნულზე	კ-55-1
23	ლითონის ძირითადი კოჭები 29.50 ნიშნულზე; მასალის სპეციფიკაცია	კ-55-2
24	ლითონის ძირითადი კოჭების განლაგება 30.04 ნიშნულზე	კ-56
25	ლითონის ძირითადი კოჭები 30.04 ნიშნულზე; მასალის სპეციფიკაცია	კ-56-1
26	კვანძი 1	კ-57
27	კვანძი 2	კ-58
28	გადახურვის ფილა 30.20 ნიშნულზე	კ-59
29	გადახურვის ფილა 30.20 ნიშნულზე; კვეთი 1-1 და მასალის სპეციფიკაცია	კ-60

ქ. თბილისში, თავისუფლების მოედანზე არსებული სასტუმროს რეკონსტრუქციის პროექტი (ს/კ 01.18.03.018.053)				სტადია	ფურც.	რაოდ
					კ-35-1	
დირექტორი	თ. მურვანიძე				შ.პ.ს. "არქიკოლეგიუმი"	
პრ. მთ. არქიტ.	თ. მურვანიძე					
პრ. მთ. ინჟინ.	ზ. სილაგაძე		თავფურცელი	მასშტაბი		
შეასრულა	რ. სილაგაძე					
შეამოწმა	ზ. სილაგაძე					

ლითონის კოჭების განლაგება 22.89 ნიშნულზე

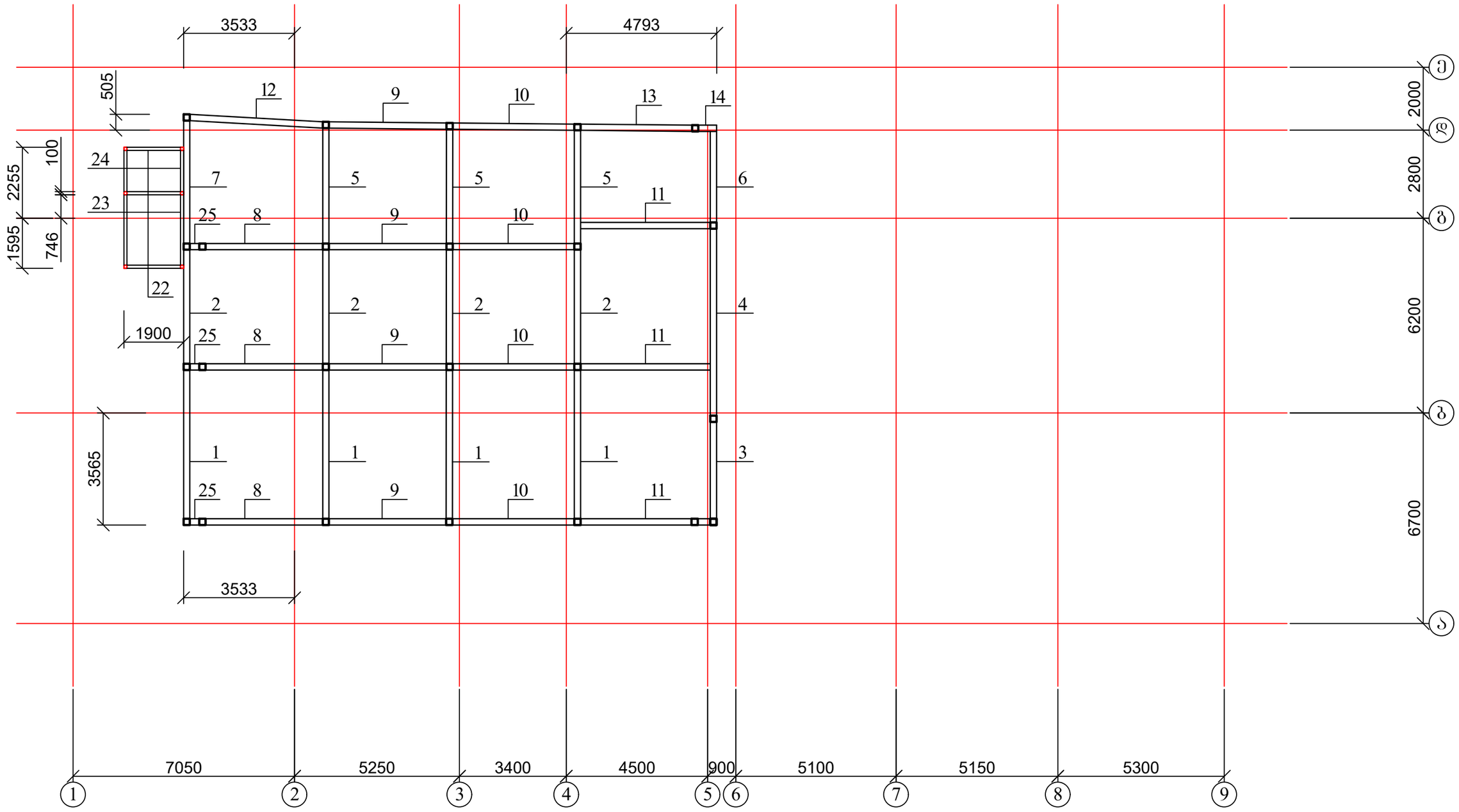

1. მასალის სპეციფიკაცია იხ. ფურცელი კ-50

ქ. თბილისში, თავისუფლების მოედანზე არსებული სასტუმროს რეკონსტრუქციის პროექტი (ს/კ 01.18.03.018.053)				სტადია	ფურც.	რაოდ
					კ-36	
დირექტორი	თ. მურვანიძე				შ.პ.ს. "არქიკოლეგიუმი"	
პრ. მთ. არქიტ.	თ. მურვანიძე					
პრ. მთ. ინჟინ.	ზ. სილაგაძე		ლითონის კოჭების განლაგება 22.89 ნიშნულზე (პოზიციების ნუმერაცია)	მასშტაბი		
შეასრულა	რ. სილაგაძე					
შეამოწმა	ზ. სილაგაძე					

ლითონის კოჭების განლაგება 22.89 ნიშნულზე

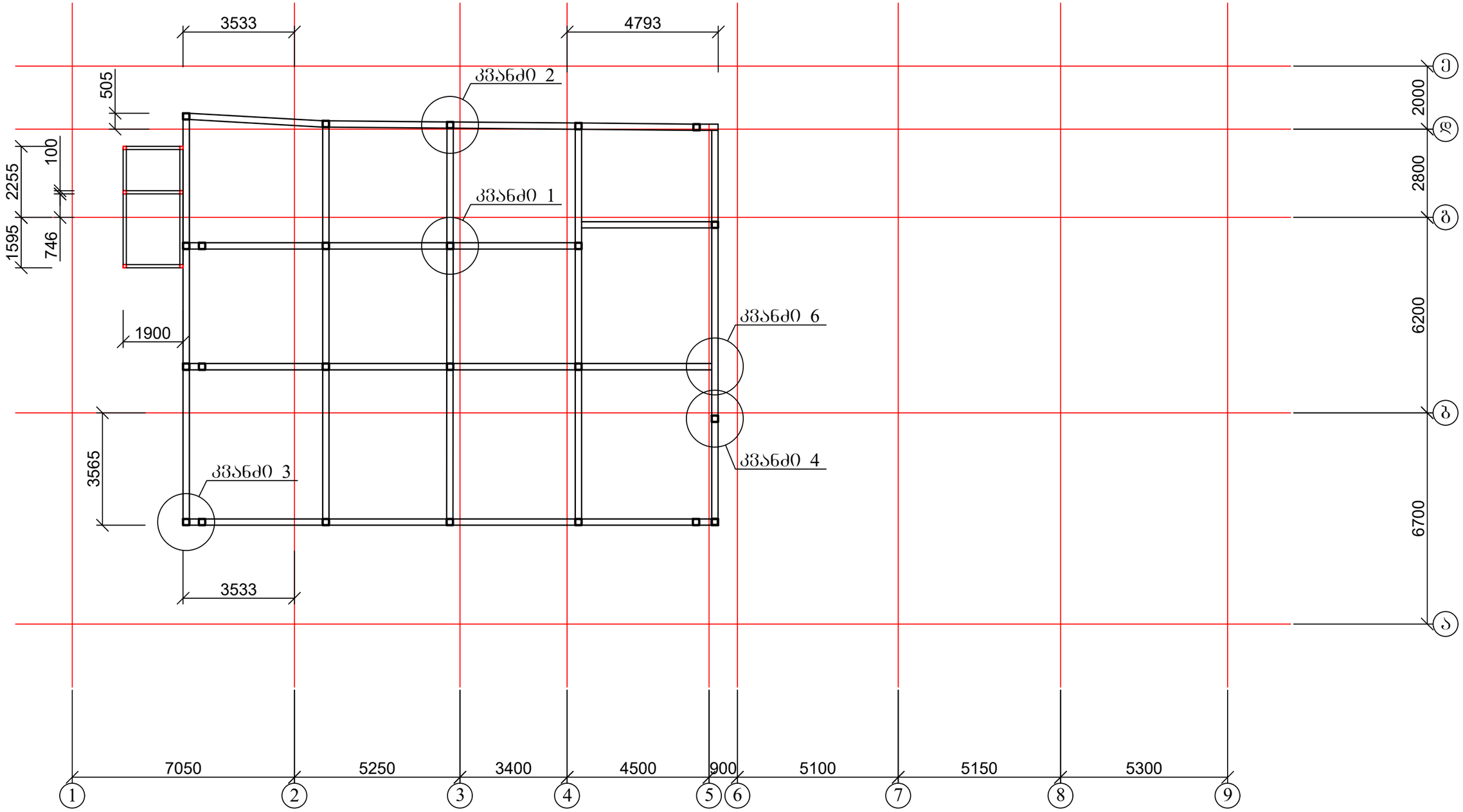

1. კვანძები იხ. ფურცელი კ-39 - კ-44;
2. მასალის სპეციფიკაცია იხ. ფურცელი კ-50

ქ. თბილისში, თავისუფლების მოედანზე არსებული სასტუმროს რეკონსტრუქციის პროექტი (ს/კ 01.18.03.018.053)				სტადია	ფურც.	რაოდ
					კ-37	
დირექტორი	თ. მურვანიძე				შ.პ.ს. "არქიკოლეგიუმი"	
პრ. მთ. არქიტ.	თ. მურვანიძე					
პრ. მთ. ინჟინ.	ზ. სილაგაძე		ლითონის კოჭების განლაგება 22.89 ნიშნულზე (კვანძების ნუმერაცია)	მასშტაბი		
შეასრულა	რ. სილაგაძე					
შეამოწმა	ზ. სილაგაძე					

არსებული კვანძები

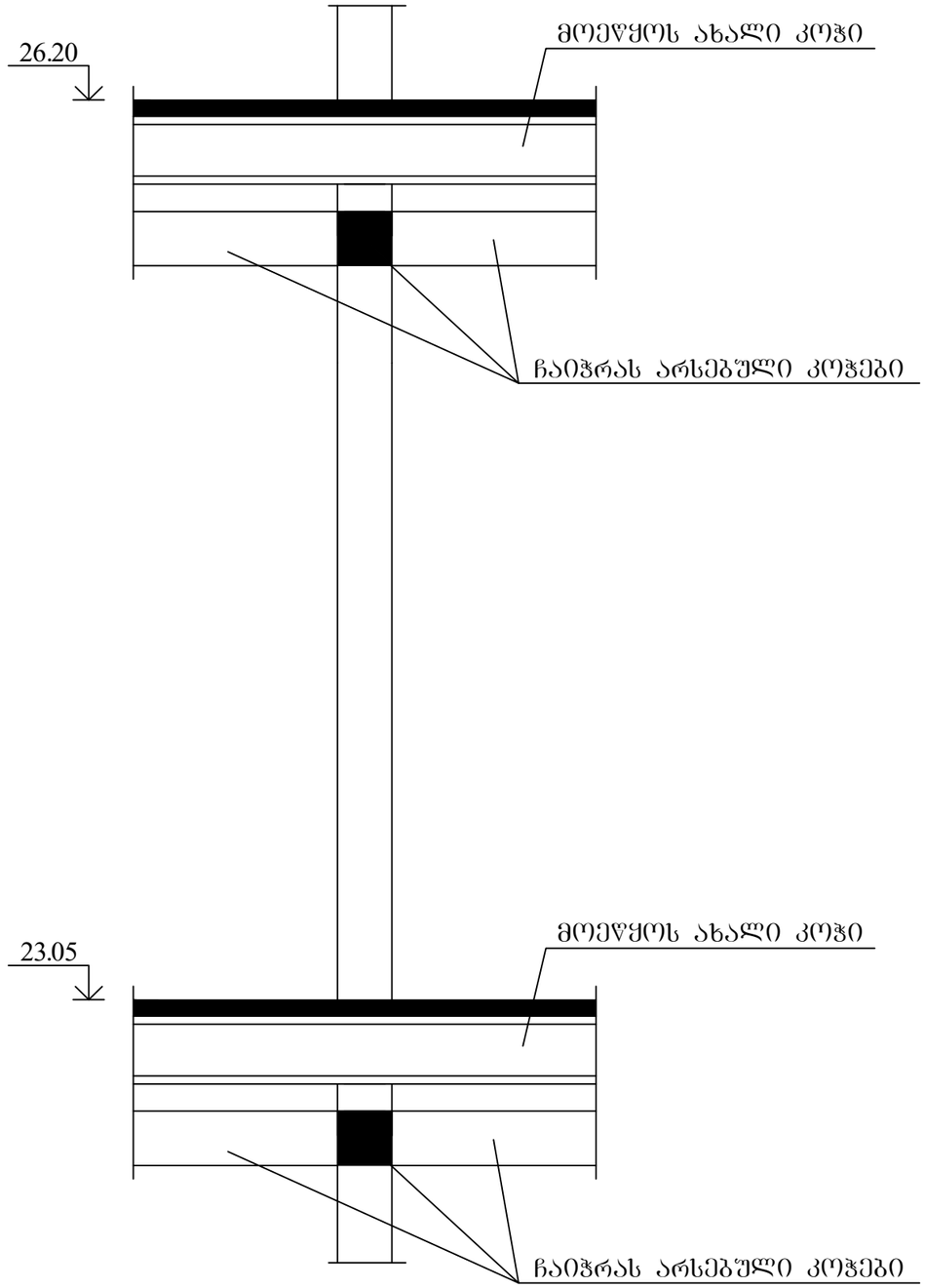

საპროექტო კვანძები

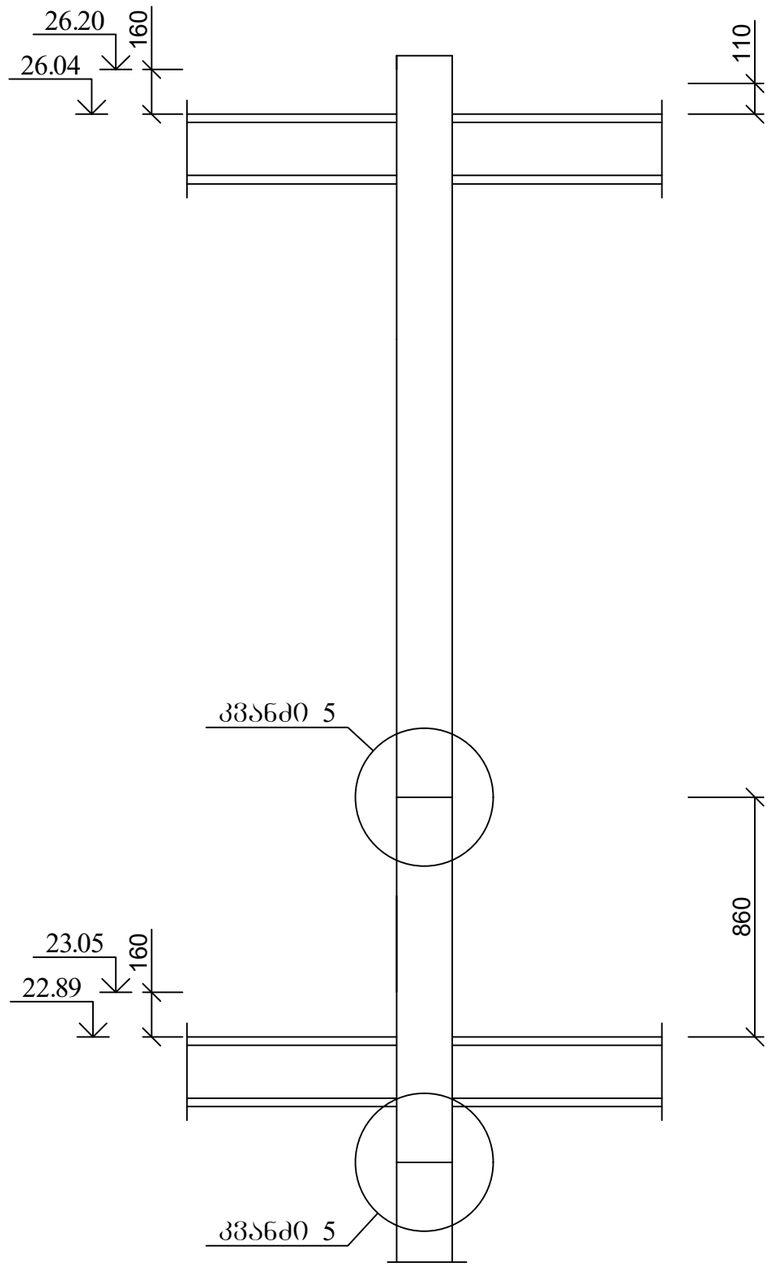

1. კვანძი 5 იხ. ფურცელი კ-44

ქ. თბილისში, თავისუფლების მოედანზე არსებული სასტუმროს რეკონსტრუქციის პროექტი (ს/კ 01.18.03.018.053)				სტადია	ფურც.	რაოდ
					კ-38	
დირექტორი	თ. მურვანიძე				შ.პ.ს. "არქიკოლეგიუმი"	
პრ. მთ. არქიტ.	თ. მურვანიძე					
პრ. მთ. ინჟინ.	ზ. სილაგაძე		არსებული კვანძები და საპროექტო კვანძები	მასშტაბი		
შეასრულა	რ. სილაგაძე					
შეამოწმა	ზ. სილაგაძე					

კვანძი 1

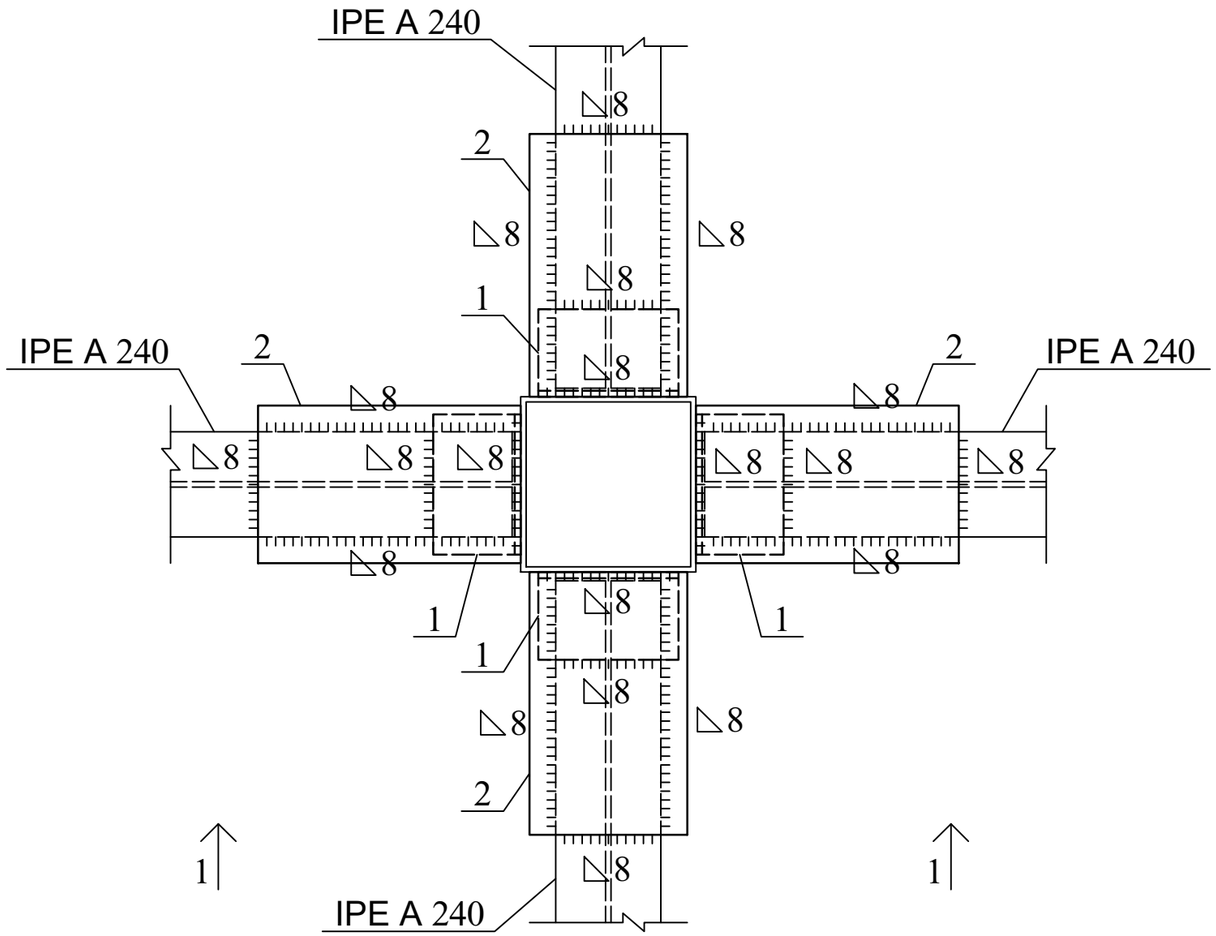

კვანძი 1; ხედი 1-1

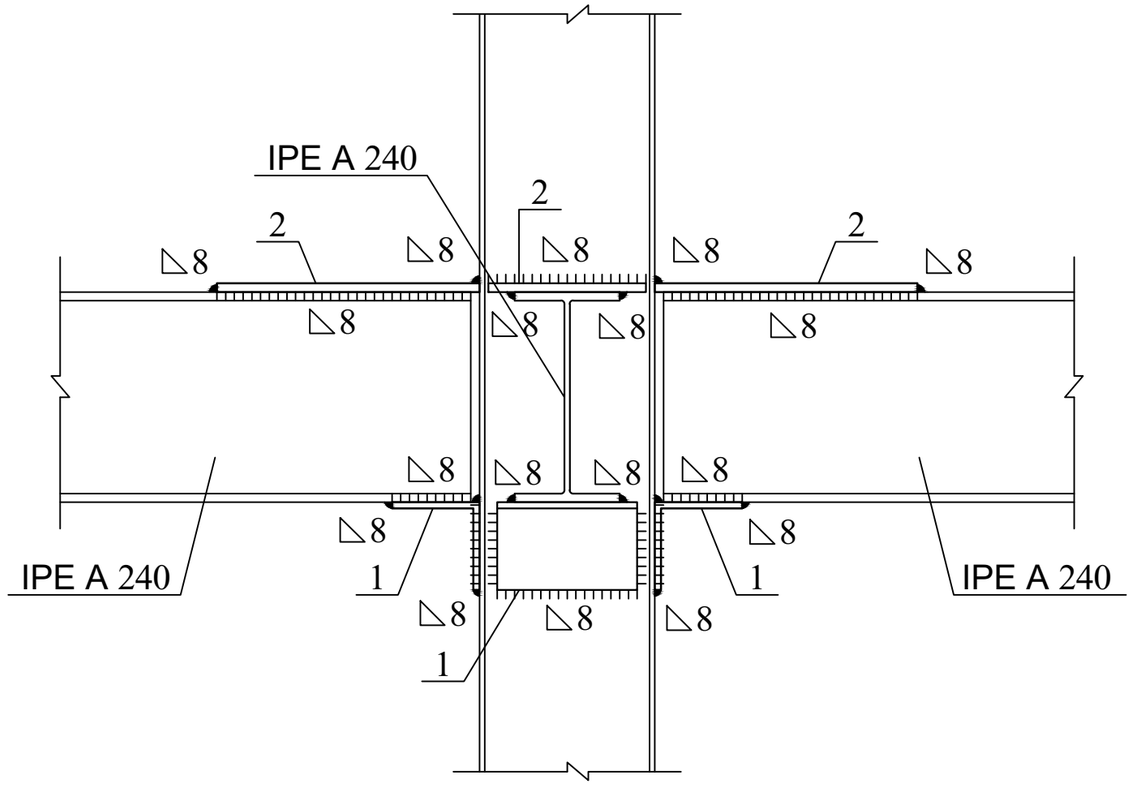

პოზ	დასახელება	რაოდ	წონა კგ	
			ერთ	სულ
	კვანძი 1	20		
1	L100X7 L=180	4	2	8
2	- 250X300X8	4	4.7	18.8

ქ. თბილისში, თავისუფლების მოედანზე არსებული სასტუმროს რეკონსტრუქციის პროექტი (ს/კ 01.18.03.018.053)				სტადია	ფურც.	რაოდ
					კ-39	
დირექტორი	თ. მურვანიძე				შ.პ.ს. "არქიკოლეგიუმი"	
პრ. მთ. არქიტ.	თ. მურვანიძე					
პრ. მთ. ინჟინ.	ზ. სილაგაძე		კვანძი 1	მასშტაბი		
შეასრულა	რ. სილაგაძე					
შეამოწმა	ზ. სილაგაძე					

კვანძი 2

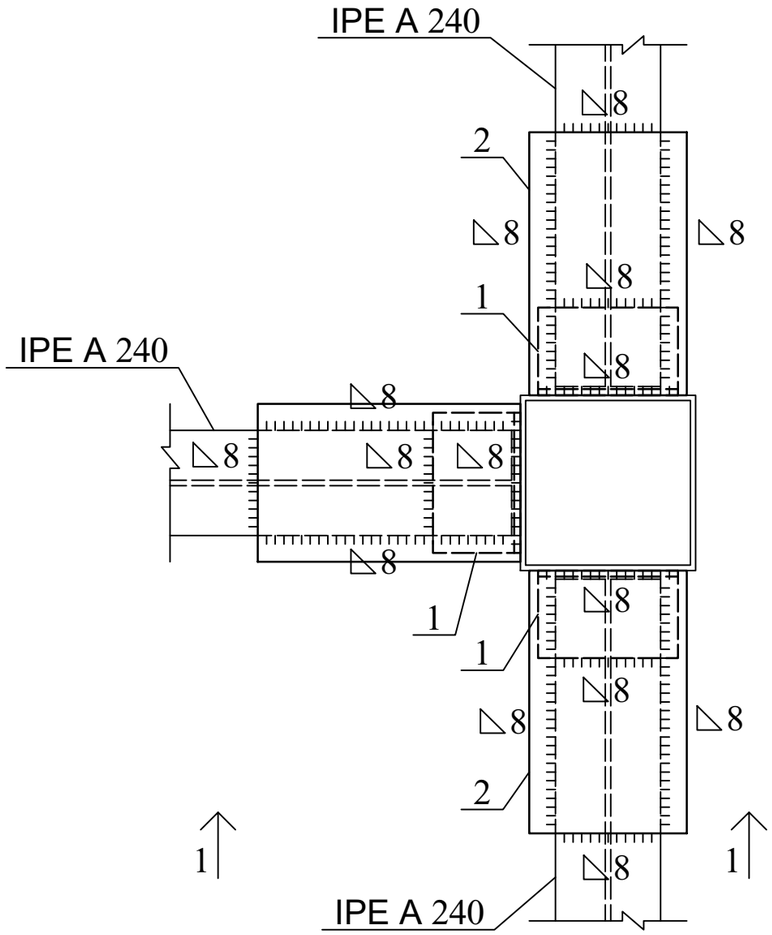

კვანძი 2; ხედი 1-1

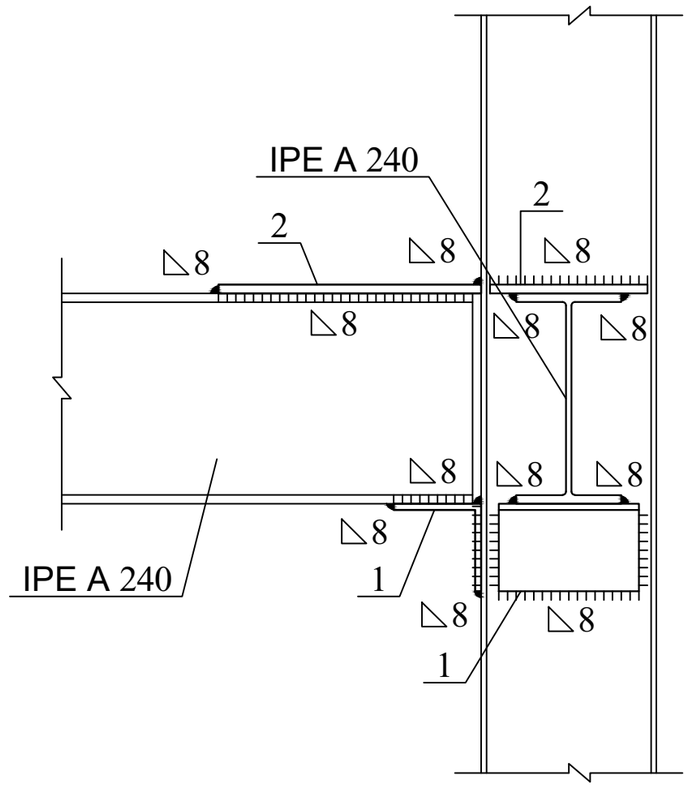

პოზ	დასახელება	რაოდ	წონა კგ	
			ერთ	სულ
	კვანძი 2	30		
1	L100X7 L=180	3	2	6
2	- 250X300X8	3	4.7	14.1

ქ. თბილისში, თავისუფლების მოედანზე არსებული სასტუმროს რეკონსტრუქციის პროექტი (ს/კ 01.18.03.018.053)				სტადია	ფურც.	რაოდ
					კ-40	
დირექტორი	თ. მურვანიძე					
პრ. მთ. არქიტ.	თ. მურვანიძე					
პრ. მთ. ინჟინ.	ზ. სილაგაძე		კვანძი 2	მასშტაბი	შ.პ.ს. "არქიკოლეგიუმი"	
შეასრულა	რ. სილაგაძე					
შეამოწმა	ზ. სილაგაძე					

კვანძი 3

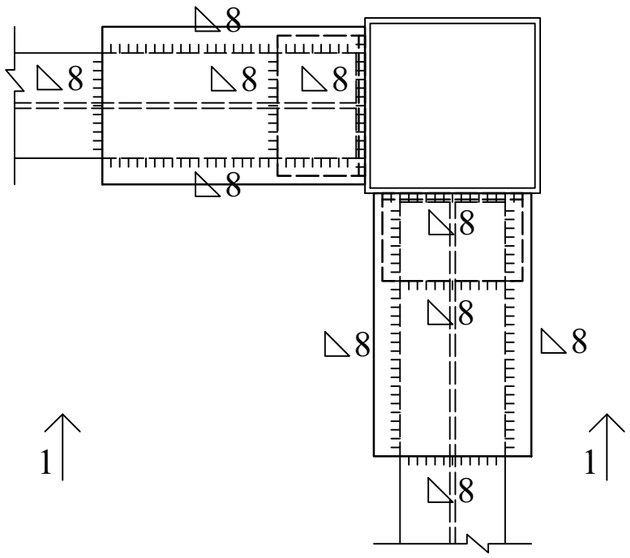

კვანძი 3; ხედი 1-1

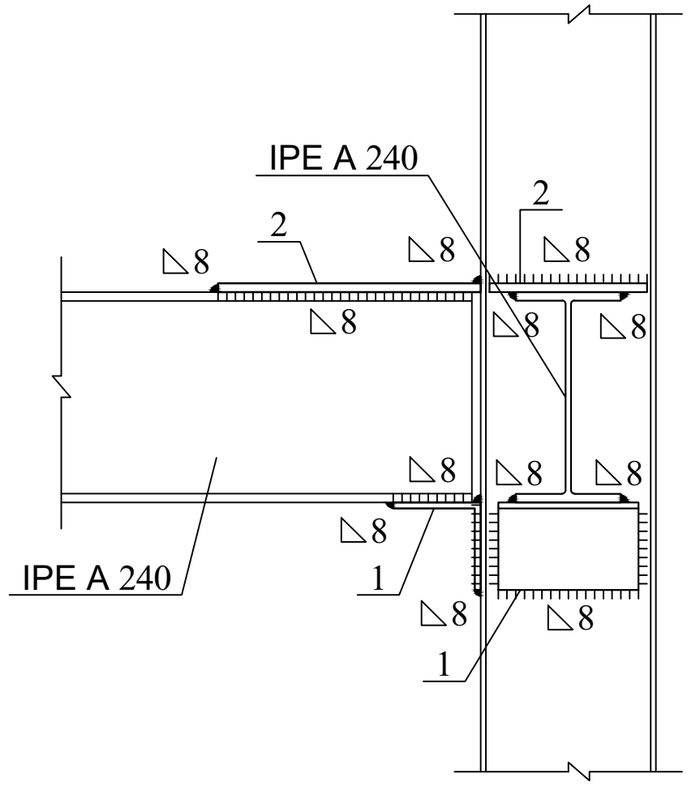

პოზ	დასახელება	რაოდ	წონა კგ	
			ერთ	სულ
	კვანძი 3	15		
1	L100X7 L=180	2	2	4
2	- 250X300X8	2	4.7	9.4

ქ. თბილისში, თავისუფლების მოედანზე არსებული სასტუმროს რეკონსტრუქციის პროექტი (ს/კ 01.18.03.018.053)				სტადია	ფურც.	რაოდ
					კ-41	
დირექტორი	თ. მურვანიძე				შ.პ.ს. "არქიკოლეგიუმი"	
პრ. მთ. არქიტ.	თ. მურვანიძე					
პრ. მთ. ინჟინ.	ზ. სილაგაძე		კვანძი 3	მასშტაბი		
შეასრულა	რ. სილაგაძე					
შეამოწმა	ზ. სილაგაძე					

კვანძი 4

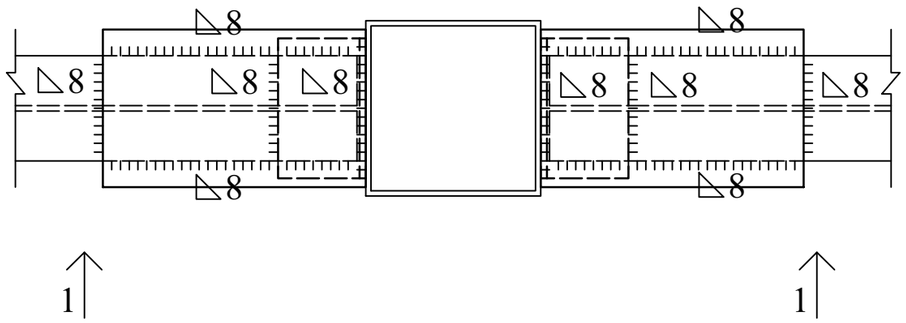

კვანძი 4; ხედი 1-1

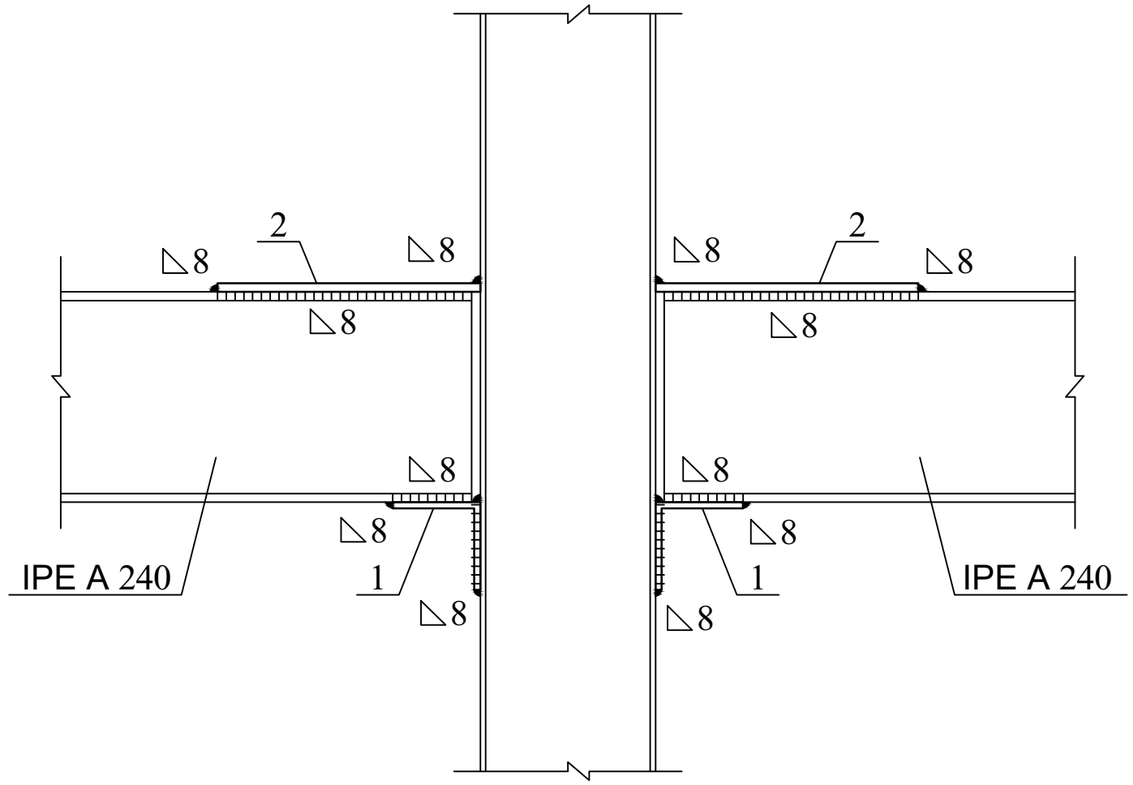

პოზ	დასახელება	რაოდ	წონა კგ	
			ერთ	სულ
	კვანძი 4	3		
1	L100X7 L=180	2	2	4
2	- 250X300X8	2	4.7	9.4

ქ. თბილისში, თავისუფლების მოედანზე არსებული სასტუმროს რეკონსტრუქციის პროექტი (ს/კ 01.18.03.018.053)				სტადია	ფურც.	რაოდ
					კ-42	
დირექტორი	თ. მურვანიძე				შ.პ.ს. "არქიკოლეგიუმი"	
პრ. მთ. არქიტ.	თ. მურვანიძე					
პრ. მთ. ინჟინ.	ზ. სილაგაძე		კვანძი 4	მასშტაბი		
შეასრულა	რ. სილაგაძე					
შეამოწმა	ზ. სილაგაძე					

კვანძი 6

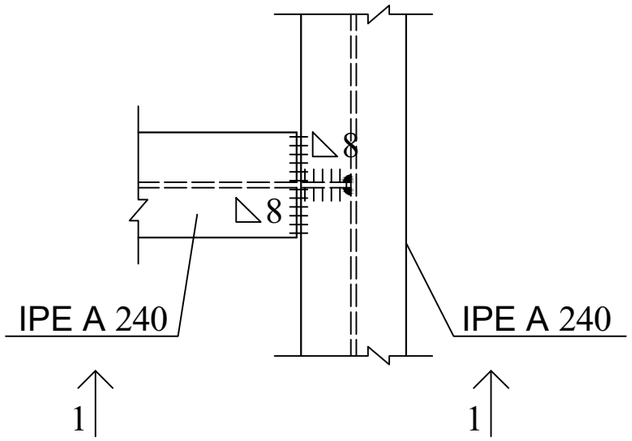

კვანძი 6; ხედი 1-1

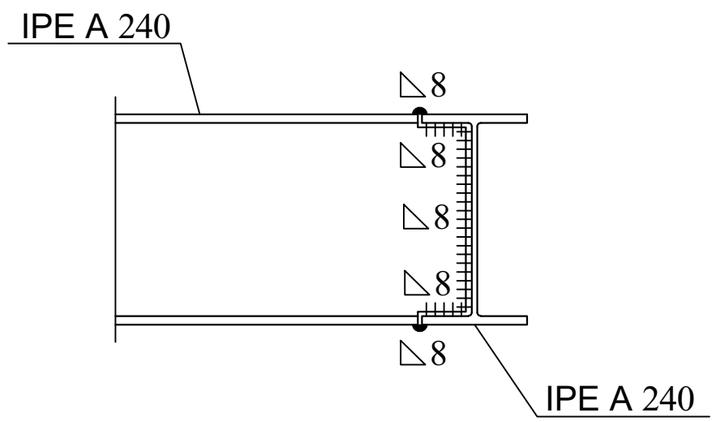

ქ. თბილისში, თავისუფლების მოედანზე არსებული სასტუმროს რეკონსტრუქციის პროექტი (ს/კ 01.18.03.018.053)				სტადია	ფურც.	რაოდ
					კ-43	
დირექტორი	თ. მურვანიძე				შ.პ.ს. "არქიკოლეგიუმი"	
პრ. მთ. არქიტ.	თ. მურვანიძე					
პრ. მთ. ინჟინ.	ზ. სილაგაძე		კვანძი 6	მასშტაბი		
შეასრულა	რ. სილაგაძე					
შეამოწმა	ზ. სილაგაძე					

კვანძი 5

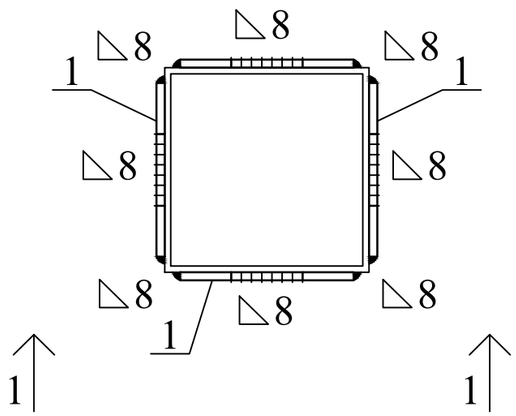

კვანძი 5; ხედი 1-1

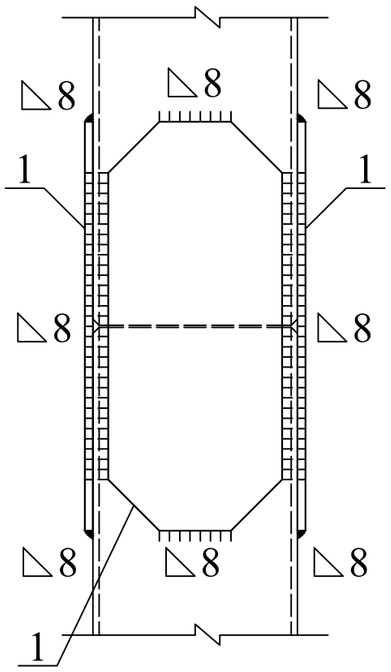

პოზ	დასახელება	რაოდ	წონა კგ	
			ერთ	სულ
	კვანძი 5	64		
1	- 180X400X8	4	4.5	18

ქ. თბილისში, თავისუფლების მოედანზე არსებული სასტუმროს რეკონსტრუქციის პროექტი (ს/კ 01.18.03.018.053)				სტადია	ფურც.	რაოდ
					კ-44	
დირექტორი	თ. მურვანიძე				შ.პ.ს. "არქიკოლებიუმი"	
პრ. მთ. არქიტ.	თ. მურვანიძე					
პრ. მთ. ინჟინ.	ზ. სილაგაძე		კვანძი 5	მასშტაბი		
შეასრულა	რ. სილაგაძე					
შეამოწმა	ზ. სილაგაძე					

კოლონის შედუღების კვანძი

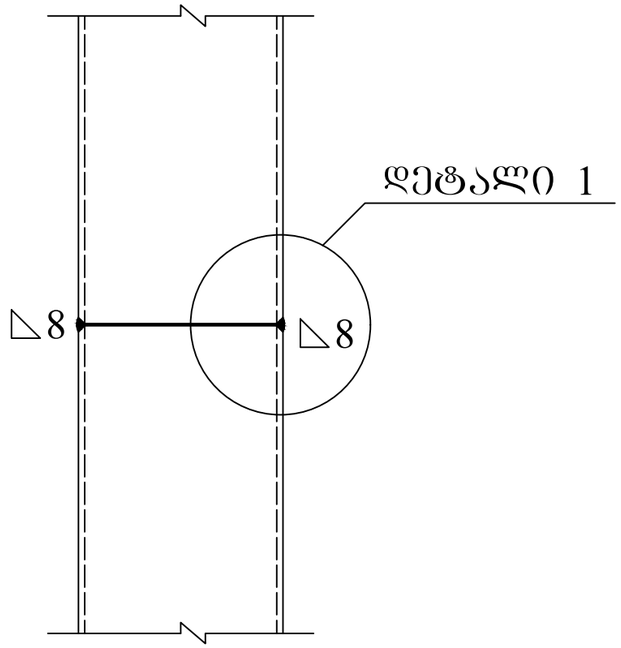

დეტალი 1

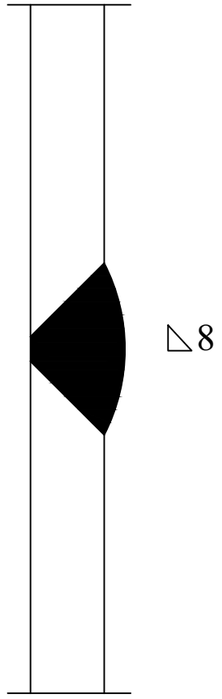

ქ. თბილისში, თავისუფლების მოედანზე არსებული სასტუმროს რეკონსტრუქციის პროექტი (ს/კ 01.18.03.018.053)				სტადია	ფურც.	რაოდ
					კ-45	
დირექტორი	თ. მურვანიძე				შ.პ.ს. "არქიკოლებიუმი"	
პრ. მთ. არქიტ.	თ. მურვანიძე					
პრ. მთ. ინჟინ.	ზ. სილაგაძე		კოლონის შედუღების კვანძი	მასშტაბი		
შეასრულა	რ. სილაგაძე					
შეამოწმა	ზ. სილაგაძე					

გადახურვის ფილა 23.05 ნიშნულზე

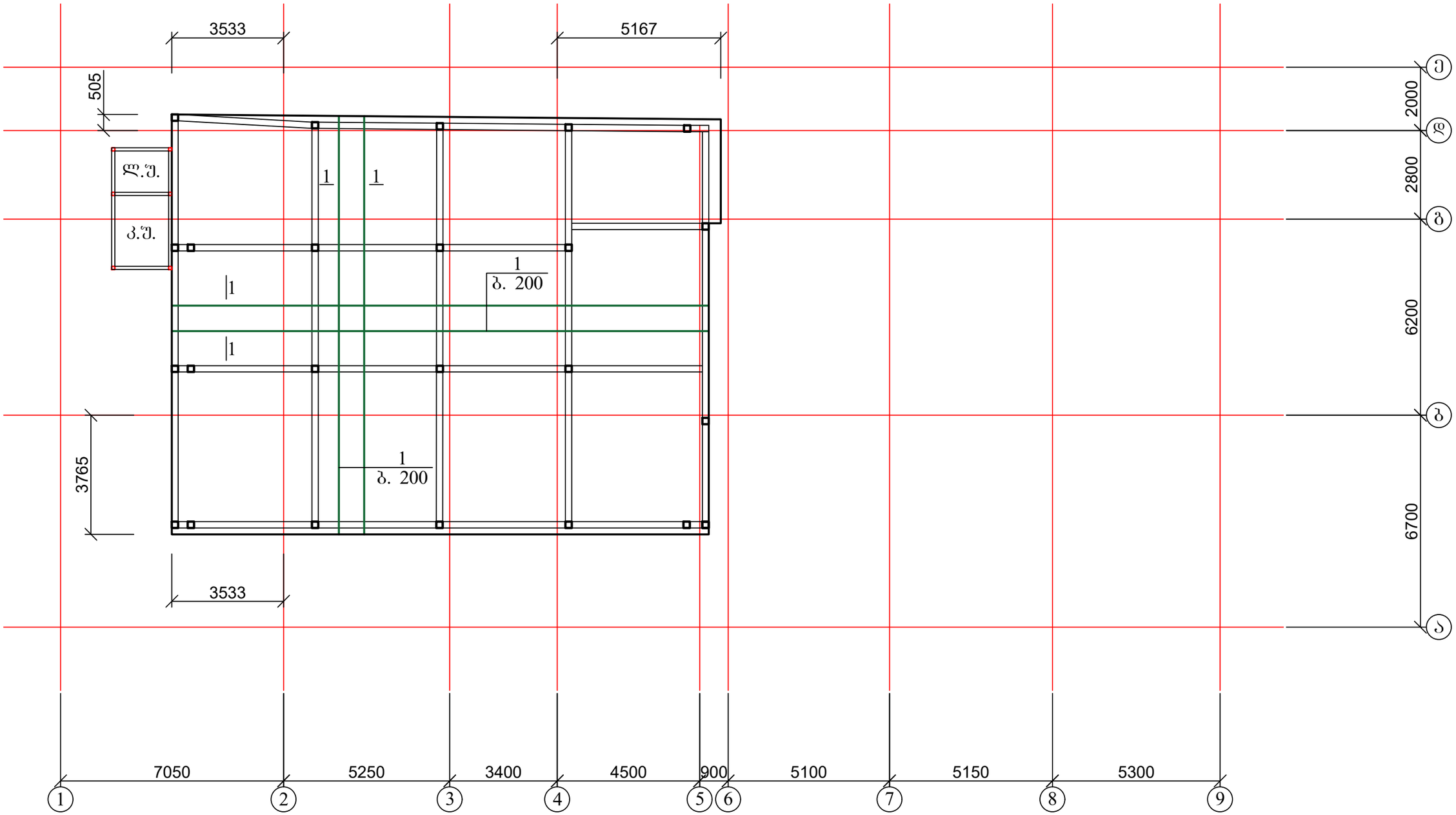

1. გადახურვის ფილის კვეთი იხ. ფურცელი კ-47;
2. მასალის სპეციფიკაცია იხ. ფურცელი კ-47.

ქ. თბილისში, თავისუფლების მოედანზე არსებული სასტუმროს რეკონსტრუქციის პროექტი (ს/კ 01.18.03.018.053)				სტადია	ფურც.	რაოდ
					კ-46	
დირექტორი	თ. მურვანიძე					შ.პ.ს. "არქიკოლეგიუმი"
პრ. მთ. არქიტ.	თ. მურვანიძე					
პრ. მთ. ინჟინ.	ზ. სილაგაძე		გადახურვის ფილა 23.05 ნიშნულზე	მასშტაბი		
შეასრულა	რ. სილაგაძე					
შეამოწმა	ზ. სილაგაძე					

გადახურვის ფილის არმირების ფრაგმენტი

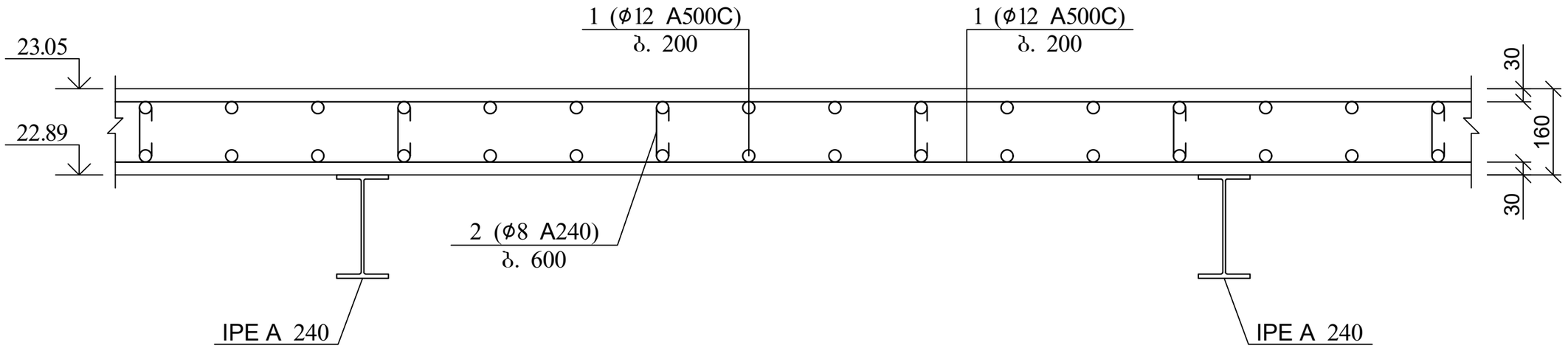

არმატურის გადადებით (შედუღების გარეშე) პირაპირის მოწყობის დეტალი ფილებისთვის

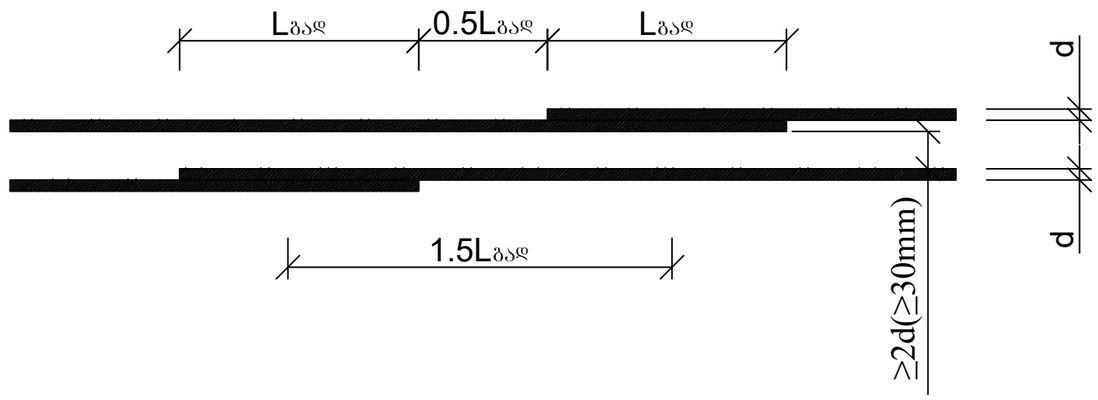

Lგად>32d ბაჭიმული არმატურისთვის ბაჭიმულ ბეტონში
Lგად>22d ბაჭიმული და შეკუმშული არმატურისთვის შეკუმშულ ბეტონში

პოზ	დასახელება	რაოდ	წონა კგ	
			ერთ	სულ
	გადახურვის ფილა 23.05 ნიშნულზე	1		
1	12 A500C ΣL=4600 გ.მ	-	0.9	4140
2	8 A240 L=300	550	0.12	66
	ბეტონი B25			34.88 მ^3

ქ. თბილისში, თავისუფლების მოედანზე არსებული სასტუმროს რეკონსტრუქციის პროექტი (ს/კ 01.18.03.018.053)				სტადია	ფურც.	რაოდ
					კ-47	
დირექტორი	თ. მურვანიძე				შ.პ.ს. "არქიკოლებიუმი"	
პრ. მთ. არქიტ.	თ. მურვანიძე					
პრ. მთ. ინჟინ.	ზ. სილაგაძე		გადახურვის ფილის კვეთი; მასალის სპეციფიკაცია	მასშტაბი		
შეასრულა	რ. სილაგაძე					
შეამოწმა	ზ. სილაგაძე					

ლითონის კოჭების განლაგება 26.04 ნიშნულზე

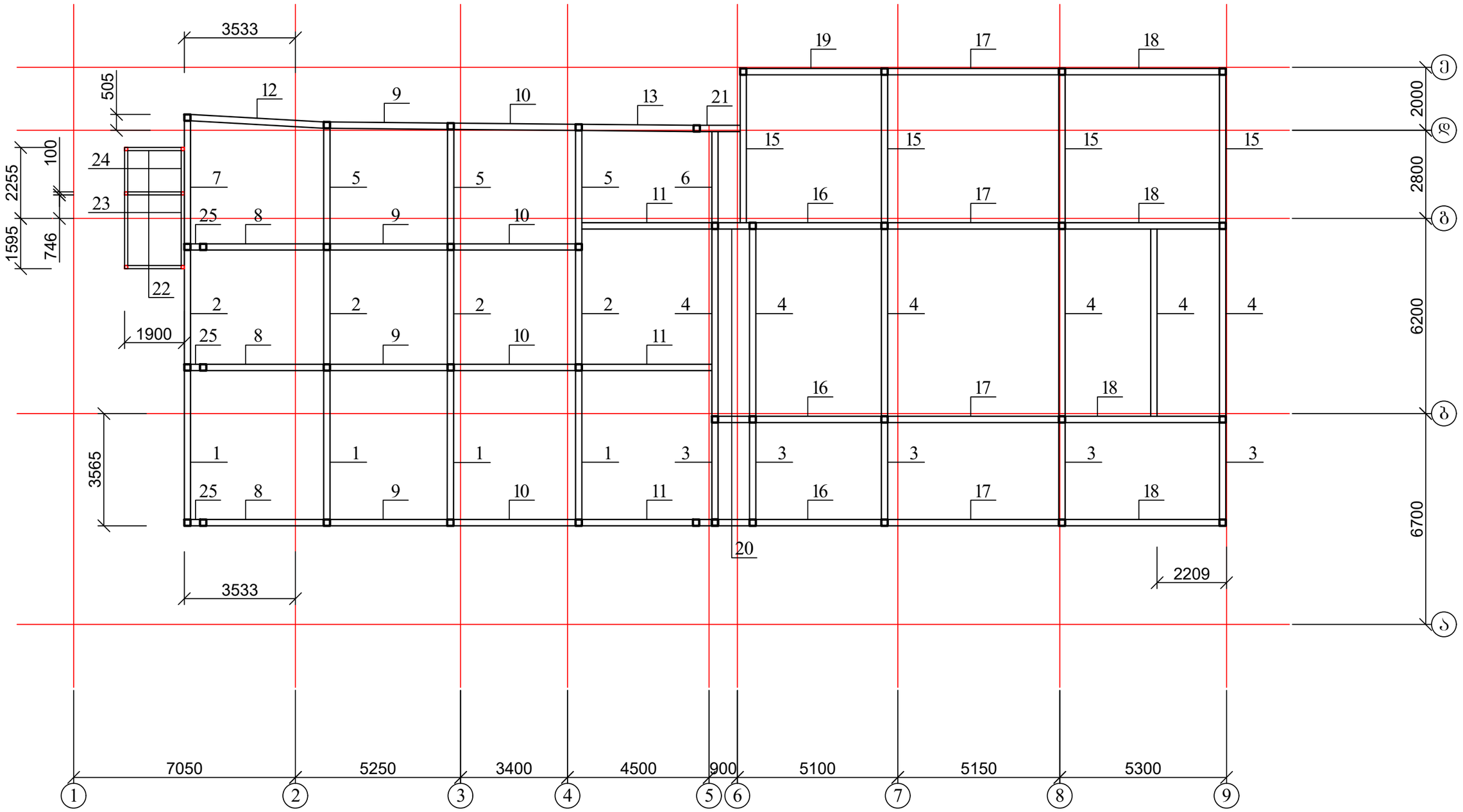

1. მასალის სპეციფიკაცია იხ. ფურცელი კ-50

ქ. თბილისში, თავისუფლების მოედანზე არსებული სასტუმროს რეკონსტრუქციის პროექტი (ს/კ 01.18.03.018.053)				სტადია	ფურც.	რაოდ
					კ-48	
დირექტორი	თ. მურვანიძე					
პრ. მთ. არქიტ.	თ. მურვანიძე					
პრ. მთ. ინჟინ.	ზ. სილაგაძე		ლითონის კოჭების განლაგება 26.04 ნიშნულზე (პოზიციების ნუმერაცია)	მასშტაბი	შ.პ.ს. "არქიკოლეგიუმი"	
შეასრულა	რ. სილაგაძე					
შეამოწმა	ზ. სილაგაძე					

ლითონის კოჭების განლაგება 26.04 ნიშნულზე

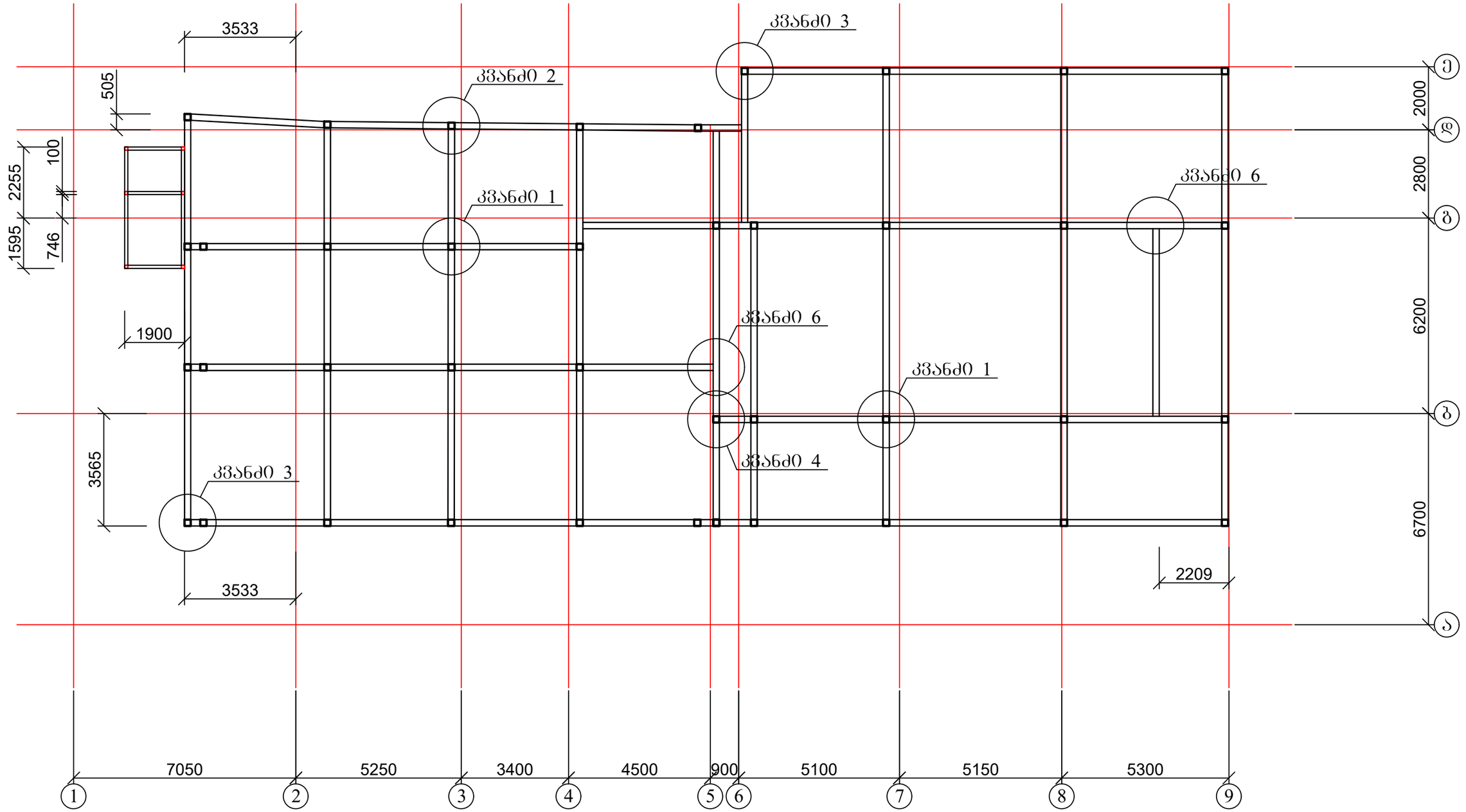

1. კვანძები იხ. ფურცელი კ-39 - კ-44;
2. მასალის სპეციფიკაცია იხ. ფურცელი კ-50

ქ. თბილისში, თავისუფლების მოედანზე არსებული სასტუმროს რეკონსტრუქციის პროექტი (ს/კ 01.18.03.018.053)				სტადია	ფურც.	რაოდ
					კ-49	
დირექტორი	თ. მურვანიძე					
პრ. მთ. არქიტ.	თ. მურვანიძე					
პრ. მთ. ინჟინ.	ზ. სილაგაძე		ლითონის კოჭების განლაგება 26.04 ნიშნულზე (კვანძების ნუმერაცია)	მასშტაბი	შ.პ.ს. "არქიკოლეგიუმი"	
შეასრულა	რ. სილაგაძე					
შეამოწმა	ზ. სილაგაძე					

პოზ	დასახელება	რაოდ	წონა კგ	
			ერთ	სულ
	ლითონის კოჭები 22.89 და 26.04 ნიშნულებზე			
1	IPE A 240 L=4710	8	123.40	987.22
2	IPE A 240 L=3610	8	94.58	756.66
3	IPE A 240 L=3060	6	80.17	481.03
4	IPE A 240 L=5930	7	155.37	1087.56
5	IPE A 240 L=3650	6	95.63	573.78
6	IPE A 240 L=2880	2	75.46	150.91
7	IPE A 240 L=3890	2	101.92	203.84
8	IPE A 240 L=3710	6	97.20	583.21
9	IPE A 240 L=3720	8	97.46	779.71
10	IPE A 240 L=3850	8	100.87	806.96
11	IPE A 240 L=4130	6	108.21	649.24
12	IPE A 240 L=4220	2	110.56	221.13
13	IPE A 240 L=3530	2	92.49	184.97
14	IPE A 240 L=580	1	15.20	15.20
15	IPE A 240 L=4680	4	122.62	490.46
16	IPE A 240 L=3970	3	104.01	312.04
17	IPE A 240 L=5420	4	142.00	568.02
18	IPE A 240 L=4890	4	128.12	512.47
19	IPE A 240 L=4270	1	111.87	111.87
20	IPE A 240 L=980	3	25.68	77.03
21	IPE A 240 L=1260	1	33.01	33.01
22	□ 100X100X4 L=1700	6	19.89	119.34
23	□ 100X100X4 L=2240	4	26.208	104.832
24	□ 100X100X4 L=1310	4	15.327	61.308
25	IPE A 240 L=280	1	7.34	7.34

ქ. თბილისში, თავისუფლების მოედანზე არსებული სასტუმროს რეკონსტრუქციის პროექტი (ს/კ 01.18.03.018.053)				სტადია	ფურც.	რაოდ
					კ-50	
დირექტორი	თ. მურვანიძე				შ.პ.ს. "არქიკოლეგიუმი"	
პრ. მთ. არქიტ.	თ. მურვანიძე					
პრ. მთ. ინჟინ.	ზ. სილაგაძე		ლითონის კოჭების მასალის სპეციფიკაცია	მასშტაბი		
შეასრულა	რ. სილაგაძე					
შეამოწმა	ზ. სილაგაძე					

გადახურვის ფილა 26.20 ნიშნულზე

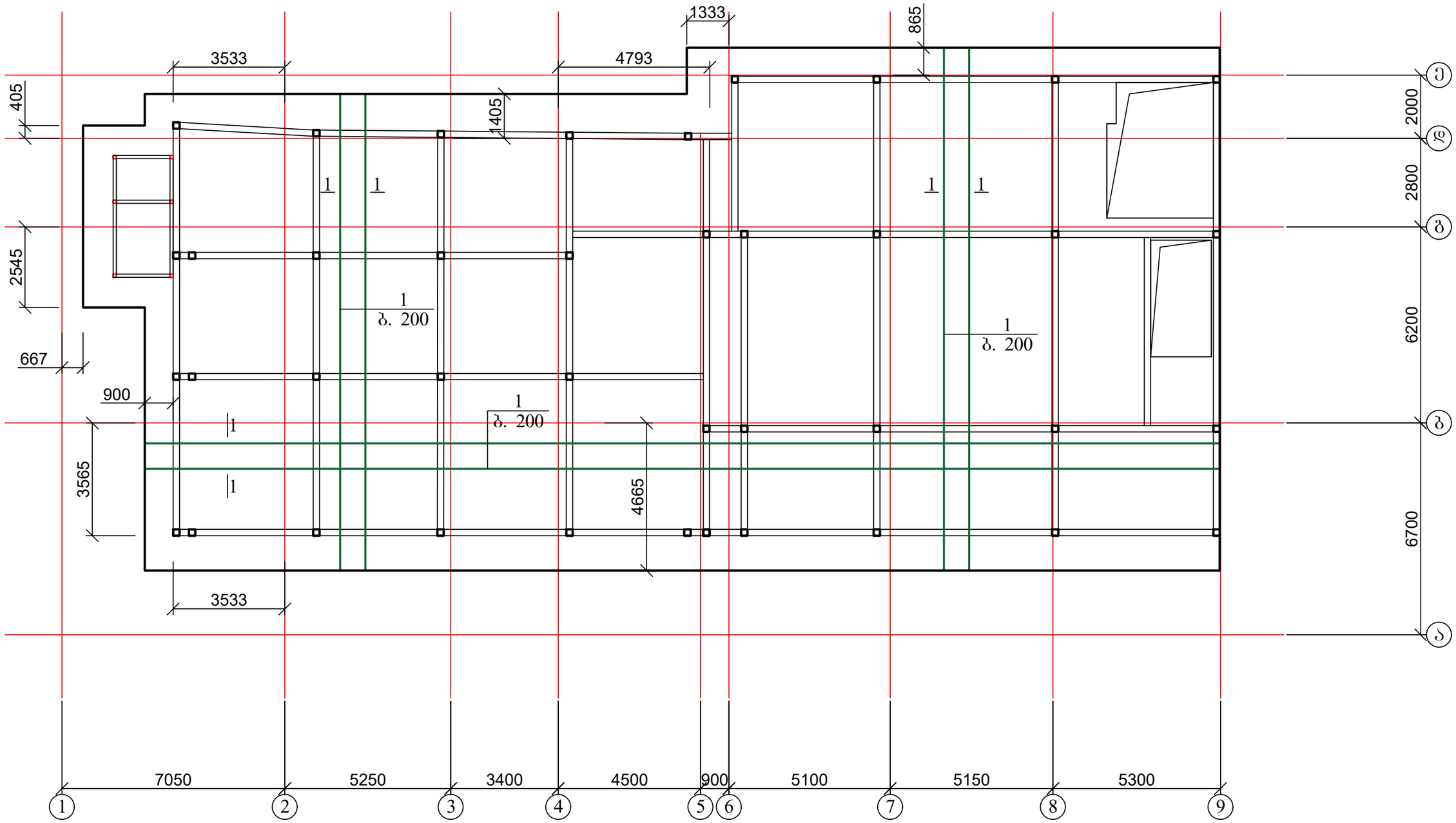

1. გადახურვის ფილის კვეთი იხ. ფურცელი კ-52;
2. მასალის სპეციფიკაცია იხ. ფურცელი კ-52.

ქ. თბილისში, თავისუფლების მოედანზე არსებული სასტუმროს რეკონსტრუქციის პროექტი (ს/კ 01.18.03.018.053)				სტადია	ფურც.	რაოდ
					კ-51	
დირექტორი	თ. მურვანიძე					
პრ. მთ. არქიტ.	თ. მურვანიძე					
პრ. მთ. ინჟინ.	ზ. სილაგაძე		გადახურვის ფილა 26.19 ნიშნულზე	მასშტაბი	შ.პ.ს. "არქიკოლეგიუმი"	
შეასრულა	რ. სილაგაძე					
შეამოწმა	ზ. სილაგაძე					

გადახურვის ფილის არმირების ფრაგმენტი

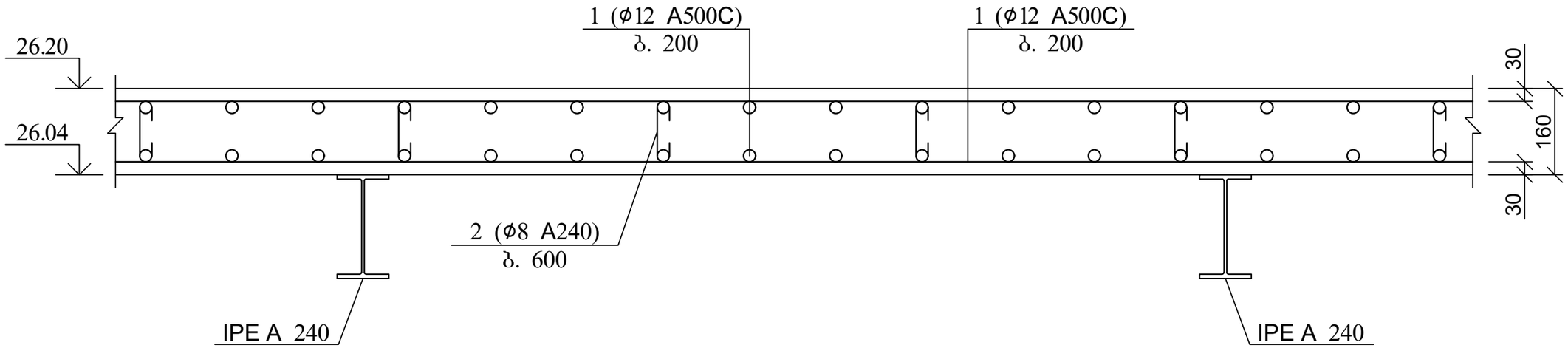

არმატურის გადადებით (შეღუღების გარეშე) პირაპირის მოწყობის დეტალი ფილებისთვის

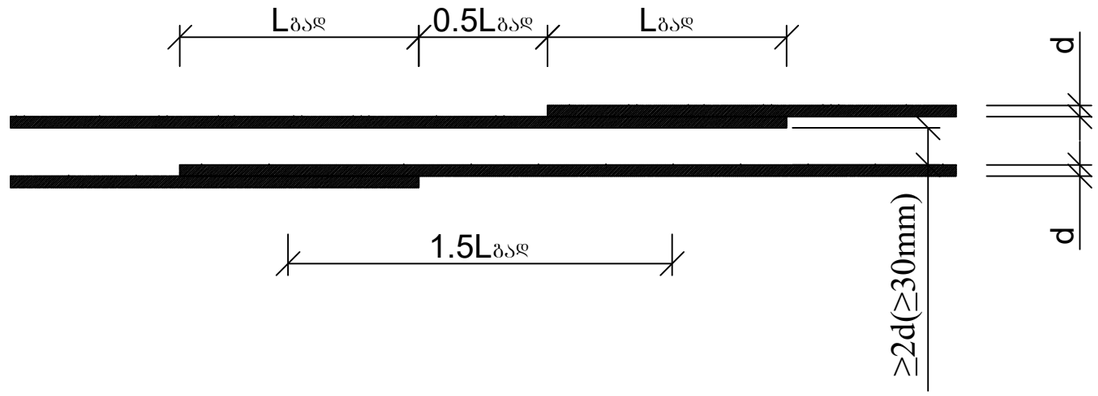

Lგად>32d გაჭიმული არმატურისთვის გაჭიმულ ბეტონში
Lგად>22d გაჭიმული და შეკუმშული არმატურისთვის შეკუმშულ ბეტონში

პოზ	დასახელება	რაოდ	წონა კგ	
			ერთ	სულ
	გადახურვის ფილა 26.19 ნიშნულზე	1		
1	12 A500C ΣL=11550 გ.მ	-	0.9	10395
2	8 A240 L=300	1370	0.12	164.4
	ბეტონი B25			87.84 მ³

ქ. თბილისში, თავისუფლების მოედანზე არსებული სასტუმროს რეკონსტრუქციის პროექტი (ს/კ 01.18.03.018.053)				სტადია	ფურც.	რაოდ
					კ-52	
დირექტორი	თ. მურვანიძე				შ.პ.ს. "არქიკოლეგიუმი"	
პრ. მთ. არქიტ.	თ. მურვანიძე					
პრ. მთ. ინჟინ.	ზ. სილაგაძე		გადახურვის ფილის კვეთი; მასალის სპეციფიკაცია	მასშტაბი		
შეასრულა	რ. სილაგაძე					
შეამოწმა	ზ. სილაგაძე					

ლითონის კოლონების განლაგება 26.20 ნიშნულზე

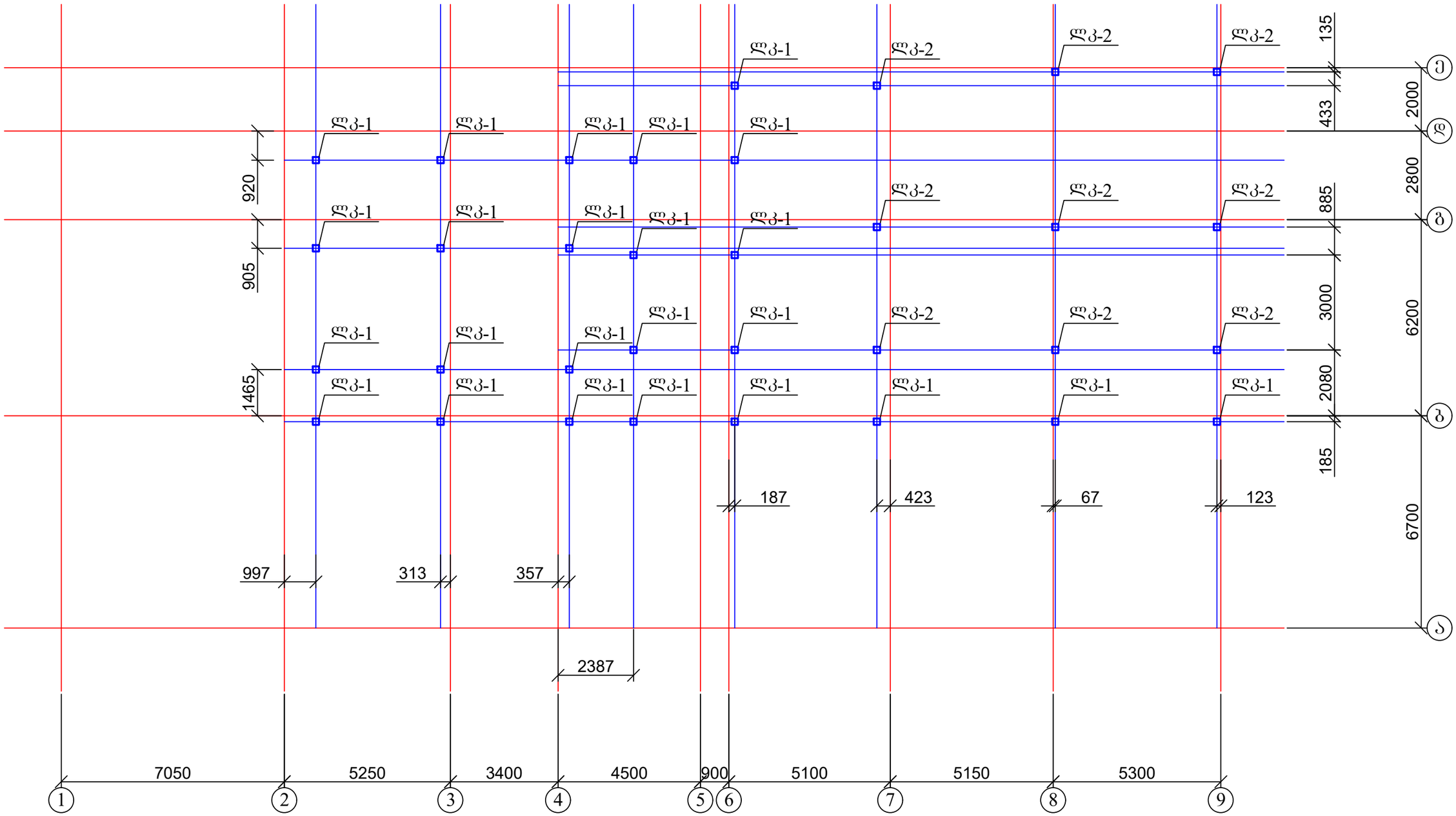

1. კოლონა ლკ-1 და ლკ-2 იხ. ფურცელი კ-54.

ქ. თბილისში, თავისუფლების მოედანზე არსებული სასტუმროს რეკონსტრუქციის პროექტი (ს/კ 01.18.03.018.053)				სტადია	ფურც.	რაოდ
					კ-53	
დირექტორი	თ. მურვანიძე					შ.პ.ს. "არქიკოლეგიუმი"
პრ. მთ. არქიტ.	თ. მურვანიძე					
პრ. მთ. ინჟინ.	ზ. სილაგაძე		ლითონის კოლონების განლაგება 26.20 ნიშნულზე	მასშტაბი		
შეასრულა	რ. სილაგაძე					
შეამოწმა	ზ. სილაგაძე					

ლითონის კოლონა ლკ-1

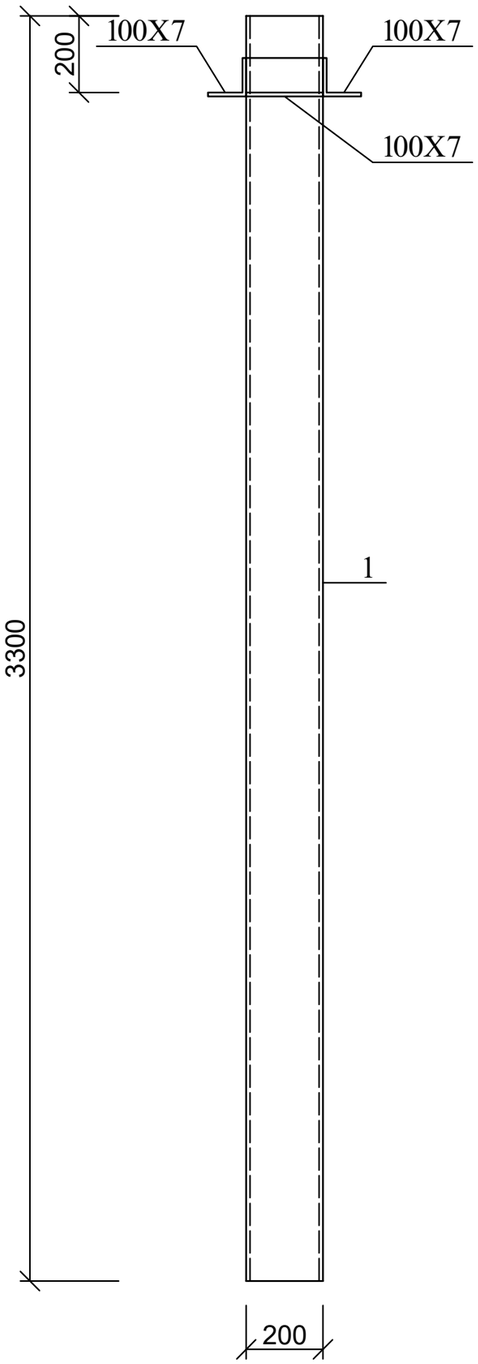

ლითონის კოლონა ლკ-2

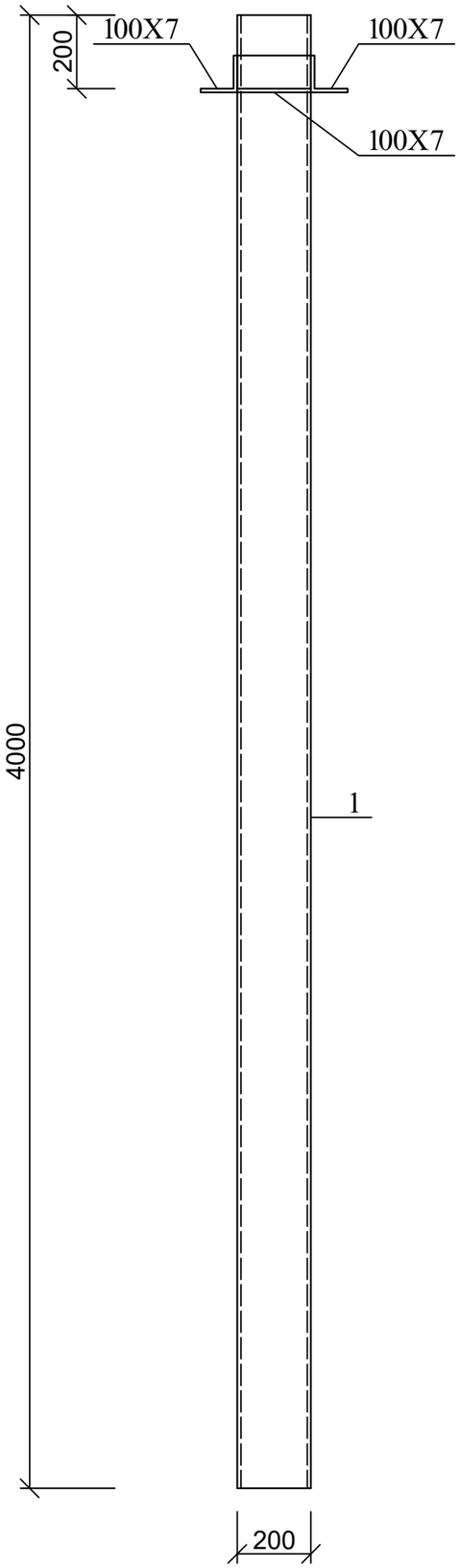

პოზ	დასახელება	რაოდ	წონა კგ	
			ერთ	სულ
	ლითონის კოლონა ლკ-1	24		
1	□ 200X200X4 L=3300	1	80.19	80.19
	ლითონის კოლონა ლკ-2	9		
1	□ 200X200X4 L=4000	1	97.2	97.2

ქ. თბილისში, თავისუფლების მოედანზე არსებული სასტუმროს რეკონსტრუქციის პროექტი (ს/კ 01.18.03.018.053)				სტადია	ფურც.	რაოდ
					კ-54	
დირექტორი	თ. მურვანიძე					შ.პ.ს. "არქიკოლეგიუმი"
პრ. მთ. არქიტ.	თ. მურვანიძე					
პრ. მთ. ინჟინ.	ზ. სილაგაძე		ლითონის კოლონები ლკ-1 და ლკ-2; მასალის სპეციფიკაცია	მასშტაბი		
შეასრულა	რ. სილაგაძე					
შეამოწმა	ზ. სილაგაძე					

ლითონის ძირითადი კოჭების განლაგება 29.50 ნიშნულზე

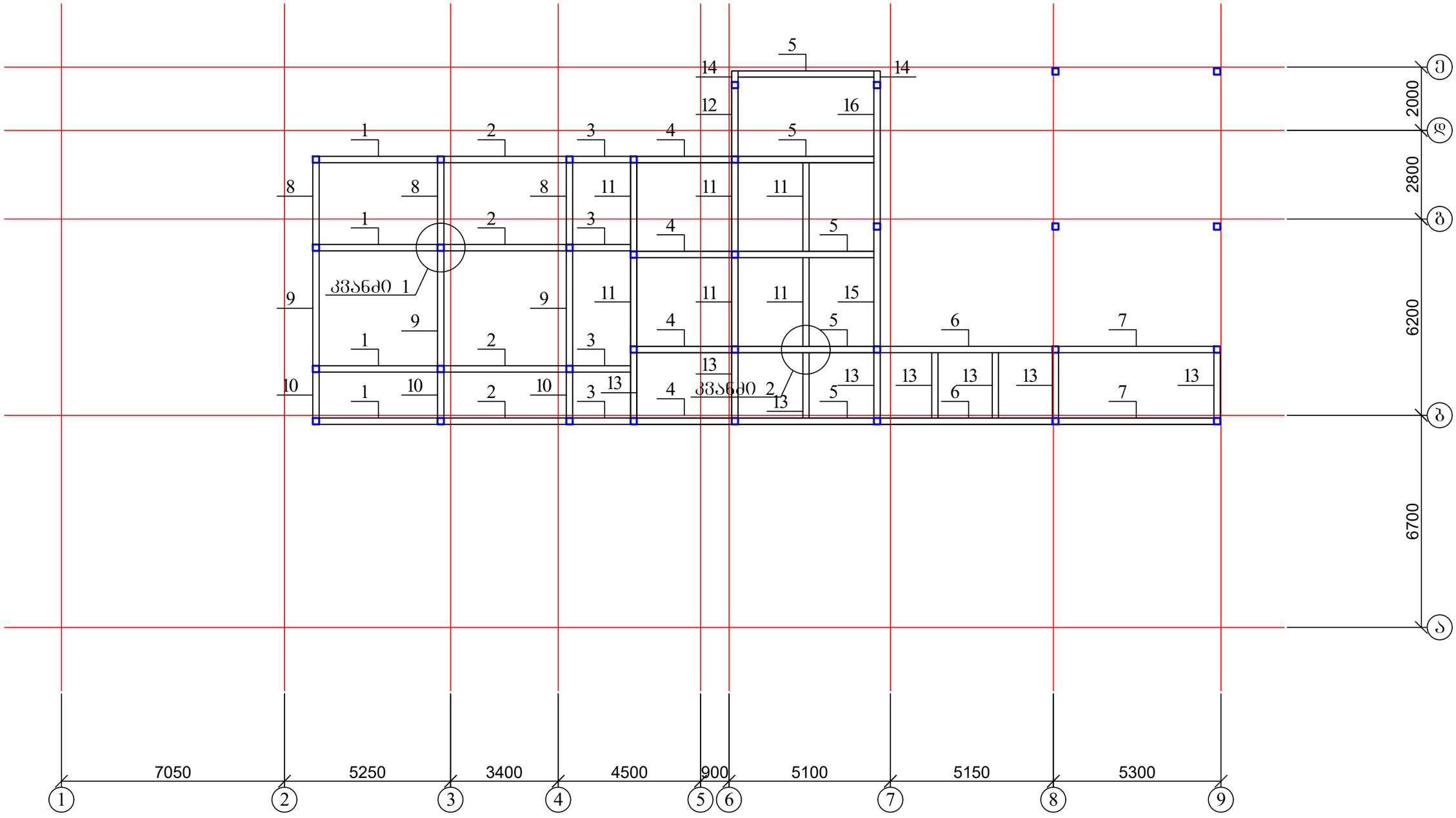

1. მასალის სპეციფიკაცია იხ. ფურცელი კ-55-2;
2. კვანძი 1 იხ. ფურცელი კ-57;
3. კვანძი 2 იხ. ფურცელი კ-58.

ქ. თბილისში, თავისუფლების მოედანზე არსებული სასტუმროს რეკონსტრუქციის პროექტი (ს/კ 01.18.03.018.053)				სტადია	ფურც.	რაოდ
					კ-55	
დირექტორი	თ. მურვანიძე				შ.პ.ს. "არქიკოლეგიუმი"	
პრ. მთ. არქიტ.	თ. მურვანიძე					
პრ. მთ. ინჟინ.	ზ. სილაგაძე		ლითონის ძირითადი კოჭების განლაგება 29.50 ნიშნულზე	მასშტაბი		
შეასრულა	რ. სილაგაძე					
შეამოწმა	ზ. სილაგაძე					

ლითონის დამატებითი კოჭების განლაგება 29.50 ნიშნულზე

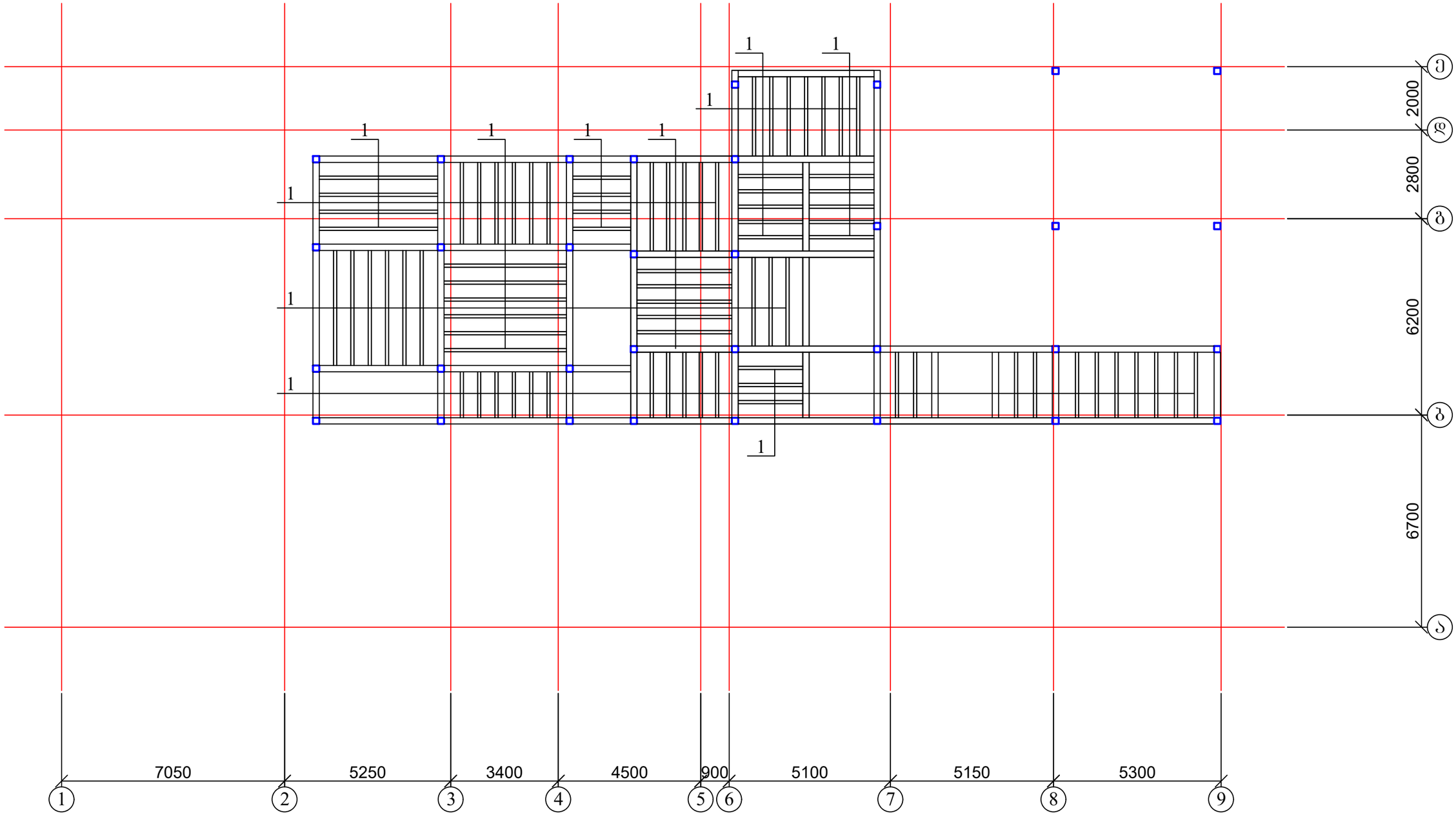

პოზ	დასახელება	რაოდ	წონა კგ	
			ერთ	სულ
	ლითონის დამატებითი კოჭები 29.50 ნიშნულზე			
1	□ 100X50X2 ΣL=213 გ.მ	-	6.6	1405.8

ქ. თბილისში, თავისუფლების მოედანზე არსებული სასტუმროს რეკონსტრუქციის პროექტი (ს/კ 01.18.03.018.053)				სტადია	ფურც.	რაოდ
					კ-55-1	
დირექტორი	თ. მურვანიძე				შ.პ.ს. "არქიკოლეგიუმი"	
პრ. მთ. არქიტ.	თ. მურვანიძე					
პრ. მთ. ინჟინ.	ზ. სილაგაძე		ლითონის დამატებითი კოჭების განლაგება 29.50 ნიშნულზე	მასშტაბი		
შეასრულა	რ. სილაგაძე					
შეამოწმა	ზ. სილაგაძე					

პოზ	დასახელება	რაოდ	წონა კგ	
			ერთ	სულ
	ლითონის ძირითადი კოჭები 29.50 ნიშნულზე			
1	□ 200X200X4 L=3740	4	90.88	363.53
2	□ 200X200X4 L=3870	4	94.04	376.16
3	□ 200X200X4 L=1830	4	44.47	177.88
4	□ 200X200X4 L=3000	4	72.90	291.60
5	□ 200X200X4 L=4290	5	104.25	521.24
6	□ 200X200X4 L=5440	2	132.19	264.38
7	□ 200X200X4 L=4910	2	119.31	238.63
8	□ 200X200X4 L=2585	3	62.82	188.45
9	□ 200X200X4 L=3630	3	88.21	264.63
10	□ 200X200X4 L=1450	3	35.24	105.71
11	□ 200X200X4 L=2800	6	68.04	408.24
12	□ 200X200X4 L=2150	1	52.25	52.25
13	□ 200X200X4 L=2065	8	50.18	401.44
14	□ 200X200X4 L=350	2	8.51	17.01
15	□ 200X200X4 L=3685	1	89.55	89.55
16	□ 200X200X4 L=4265	1	103.64	103.64

ქ. თბილისში, თავისუფლების მოედანზე არსებული სასტუმროს რეკონსტრუქციის პროექტი (ს/კ 01.18.03.018.053)				სტადია	ფურც.	რაოდ
					კ-55-2	
დირექტორი	თ. მურვანიძე				შ.პ.ს. "არქიკოლეგიუმი"	
პრ. მთ. არქიტ.	თ. მურვანიძე					
პრ. მთ. ინჟინ.	ზ. სილაგაძე		ლითონის ძირითადი კოჭები 29.50 ნიშნულზე; მასალის სპეციფიკაცია	მასშტაბი		
შეასრულა	რ. სილაგაძე					
შეამოწმა	ზ. სილაგაძე					

ლითონის კოჭების განლაგება 30.04 ნიშნულზე

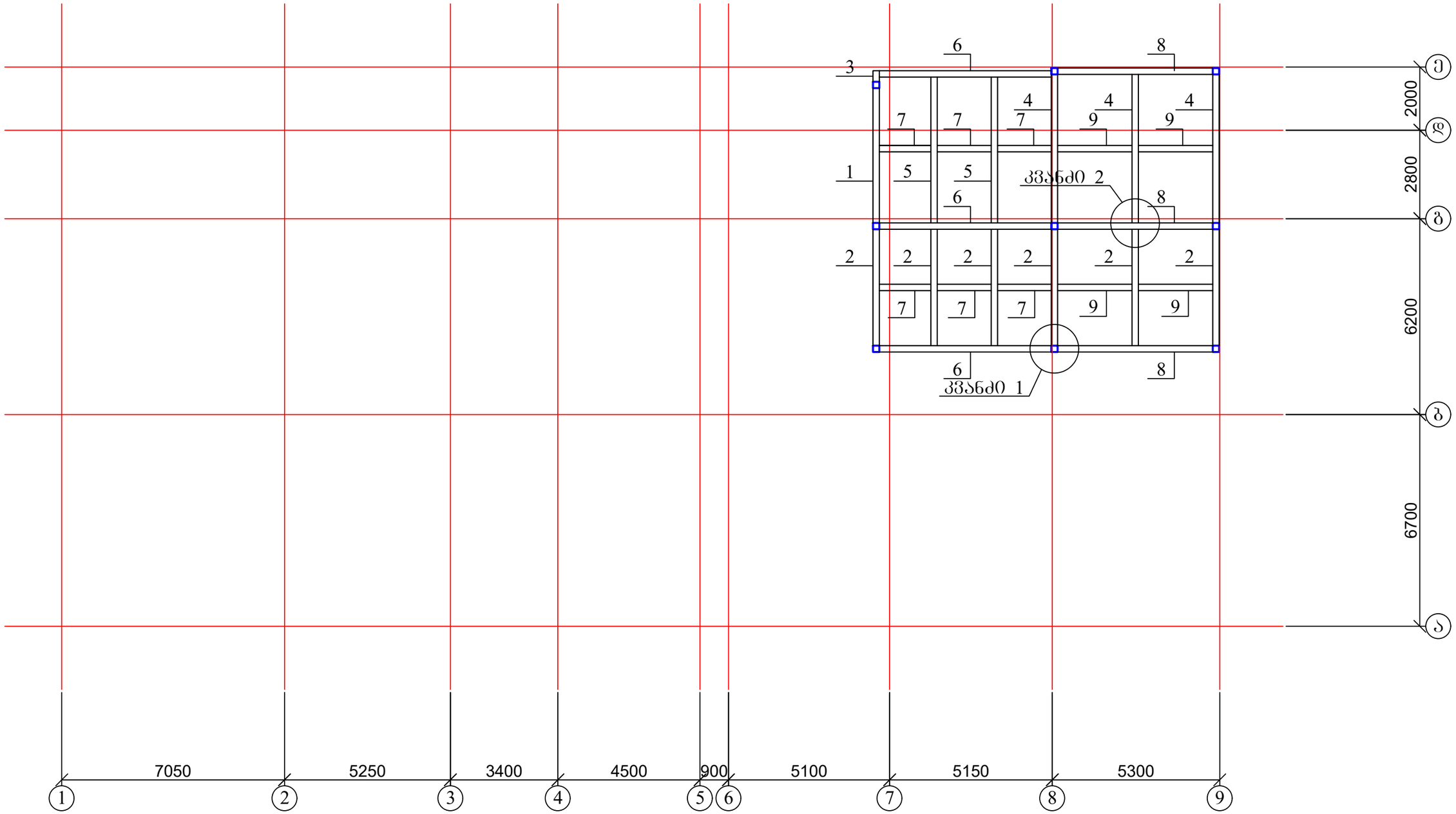

1. მასალის სპეციფიკაცია იხ. ფურცელი კ-23-1;
2. კვანძი 1 იხ. ფურცელი კ-57;
3. კვანძი 2 იხ. ფურცელი კ-58.

ქ. თბილისში, თავისუფლების მოედანზე არსებული სასტუმროს რეკონსტრუქციის პროექტი (ს/კ 01.18.03.018.053)				სტადია	ფურც.	რაოდ
					კ-56	
დირექტორი	თ. მურვანიძე				შ.პ.ს. "არქიკოლეგიუმი"	
პრ. მთ. არქიტ.	თ. მურვანიძე					
პრ. მთ. ინჟინ.	ზ. სილაგაძე		ლითონის კოჭების განლაგება 30.04 ნიშნულზე	მასშტაბი		
შეასრულა	რ. სილაგაძე					
შეამოწმა	ზ. სილაგაძე					

პოზ	დასახელება	რაოდ	წონა კგ	
			ერთ	სულ
	ლითონის ძირითადი კოჭები 30.20 ნიშნულზე			
1	□ 200X200X4 L=4265	1	103.64	103.64
2	□ 200X200X4 L=3685	6	89.55	537.27
3	□ 200X200X4 L=350	1	8.51	8.51
4	□ 200X200X4 L=4700	3	114.21	342.63
5	□ 200X200X4 L=4620	2	112.27	224.53
6	□ 200X200X4 L=5440	3	132.19	396.58
7	□ 200X200X4 L=1710	6	41.55	249.32
8	□ 200X200X4 L=4910	3	119.31	357.94
9	□ 200X200X4 L=2355	4	57.23	228.91

ქ. თბილისში, თავისუფლების მოედანზე არსებული სასტუმროს რეკონსტრუქციის პროექტი (ს/კ 01.18.03.018.053)				სტადია	ფურც.	რაოდ
					კ-56-1	
დირექტორი	თ. მურვანიძე				შ.პ.ს. "არქიკოლეგიუმი"	
პრ. მთ. არქიტ.	თ. მურვანიძე					
პრ. მთ. ინჟინ.	ზ. სილაგაძე		ლითონის ძირითადი კოჭები 30.20 ნიშნულზე; მასალის სპეციფიკაცია	მასშტაბი		
შეასრულა	რ. სილაგაძე					
შეამოწმა	ზ. სილაგაძე					

კვანძი 1

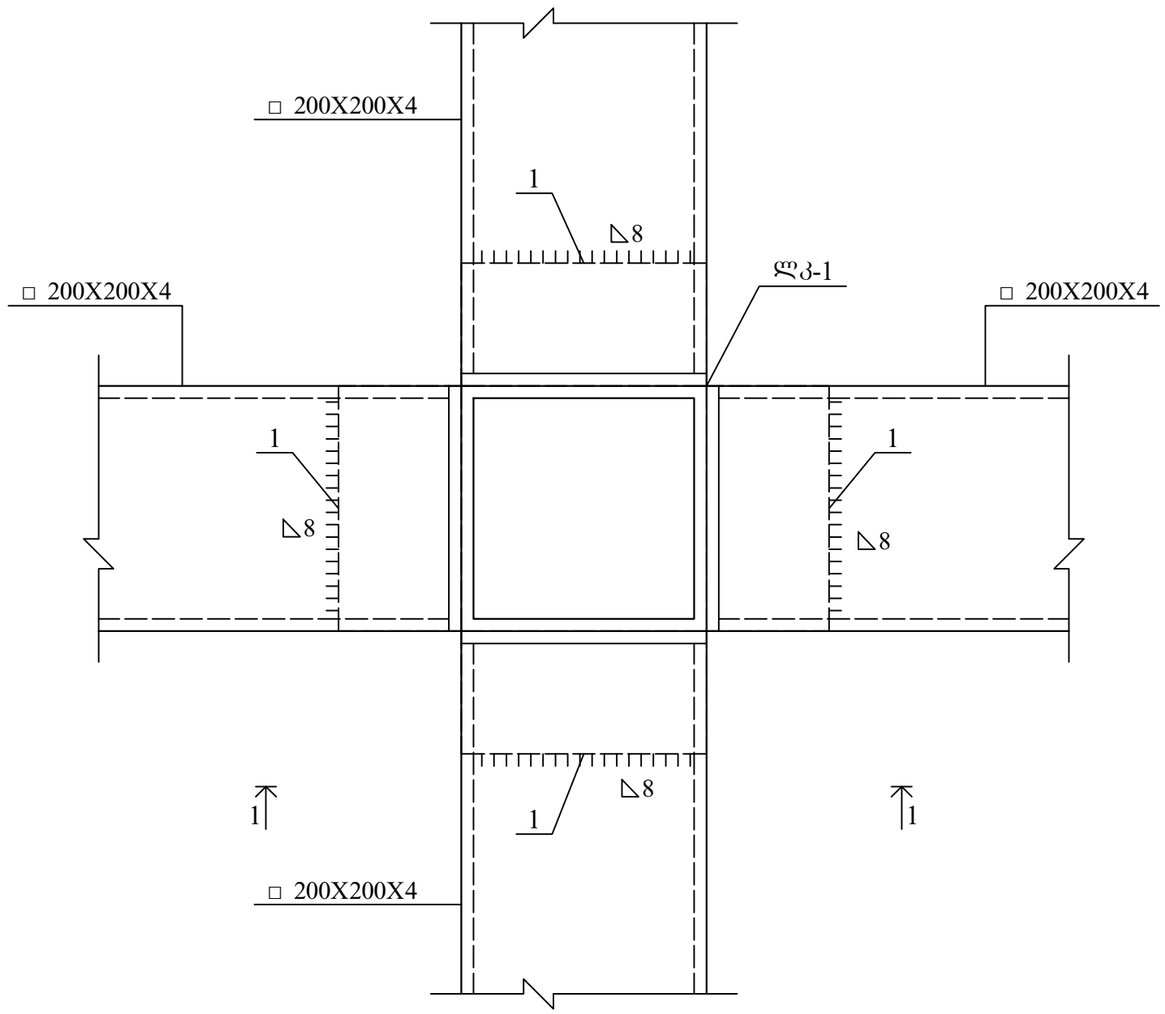

კვანძი 1; ხედი 1-1

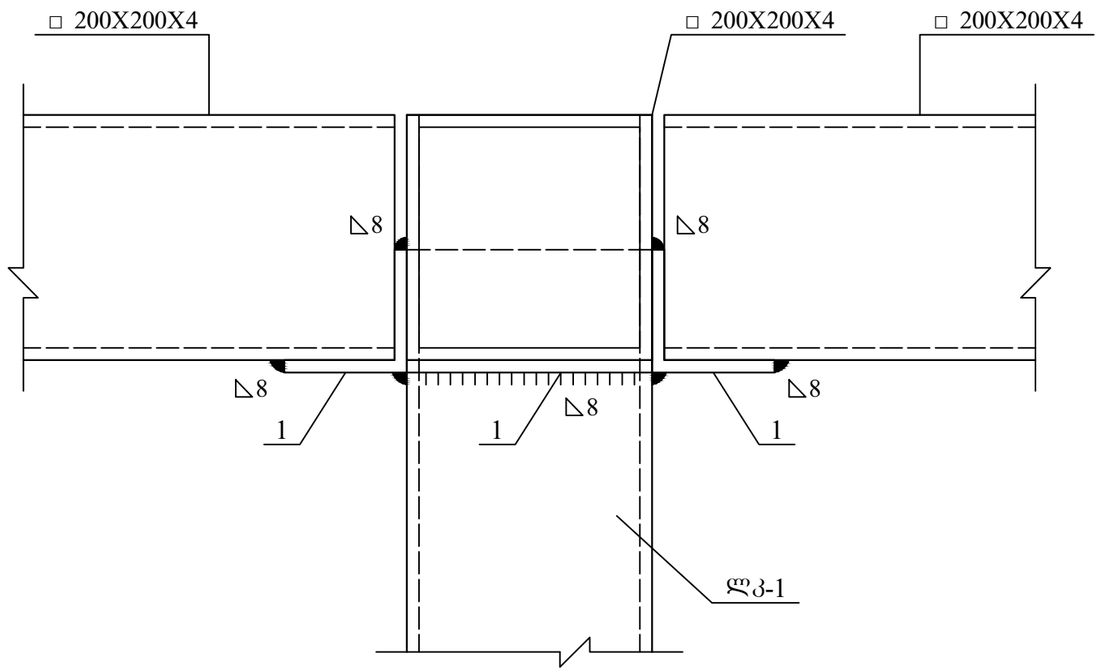

პოზ	დასახელება	რაოდ	წონა კგ	
			ერთ	სულ
	კვანძი 1			
1	L100X7 L=200	112	1.98	221.76

ქ. თბილისში, თავისუფლების მოედანზე არსებული სასტუმროს რეკონსტრუქციის პროექტი (ს/კ 01.18.03.018.053)				სტადია	ფურც.	რაოდ
					კ-57	
დირექტორი	თ. მურვანიძე				შ.პ.ს. "არქიკოლეგიუმი"	
პრ. მთ. არქიტ.	თ. მურვანიძე					
პრ. მთ. ინჟინ.	ზ. სილაგაძე		კვანძი 1	მასშტაბი		
შეასრულა	რ. სილაგაძე					
შეამოწმა	ზ. სილაგაძე					

კვანძი 2

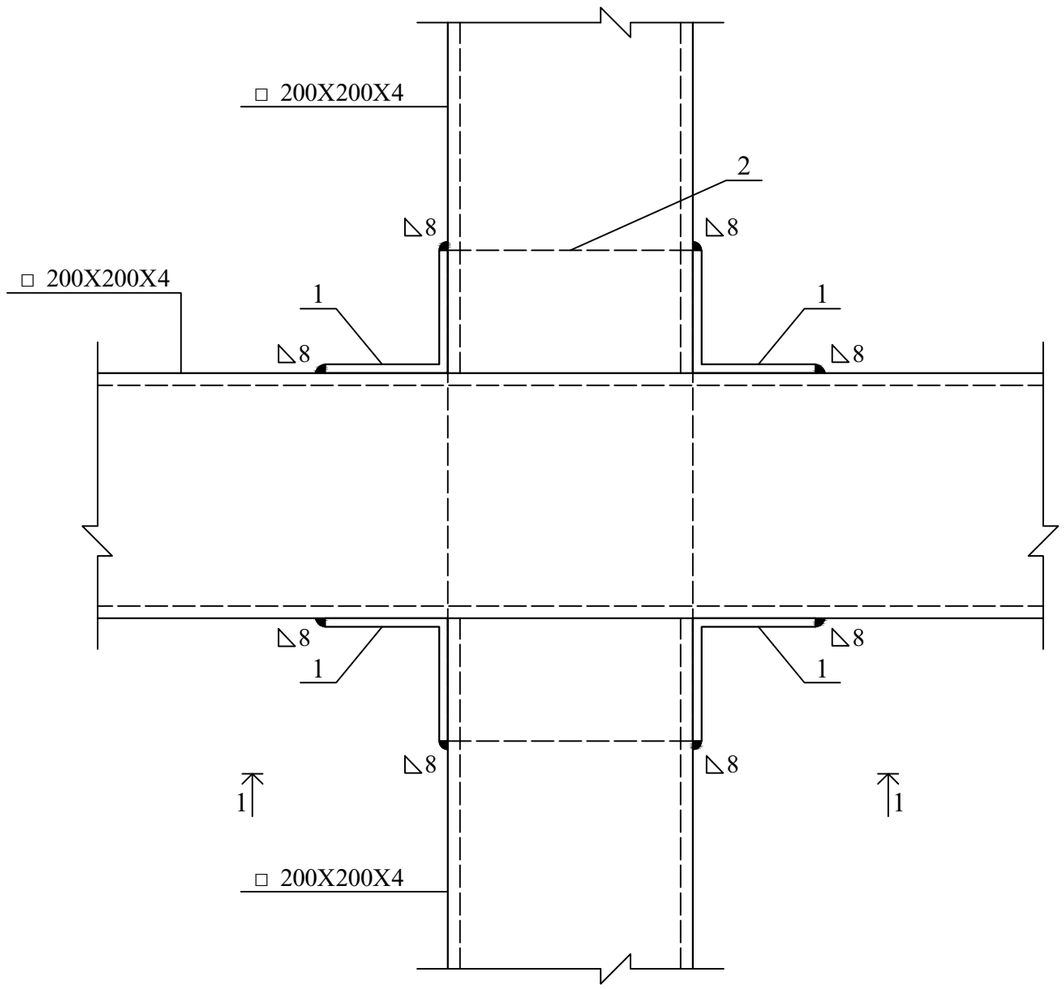

კვანძი 2; ხედი 1-1

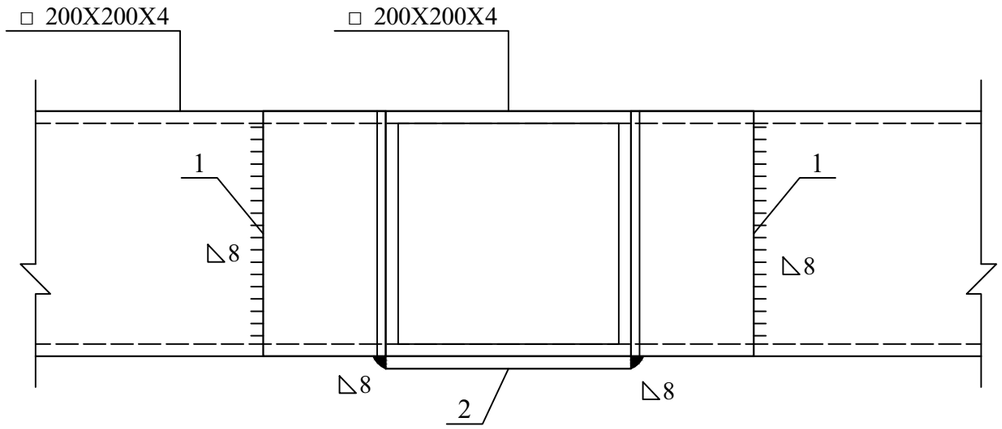

პოზ	დასახელება	რაოდ	წონა კგ	
			ერთ	სულ
	კვანძი 2			
1	L100X7 L=200	100	1.98	198
2	- 200X400X10	30	6.28	188.4

ქ. თბილისში, თავისუფლების მოედანზე არსებული სასტუმროს რეკონსტრუქციის პროექტი (ს/კ 01.18.03.018.053)				სტადია	ფურც.	რაოდ
					კ-58	
დირექტორი	თ. მურვანიძე				შ.პ.ს. "არქიკოლეგიუმი"	
პრ. მთ. არქიტ.	თ. მურვანიძე					
პრ. მთ. ინჟინ.	ზ. სილაგაძე		კვანძი 2	მასშტაბი		
შეასრულა	რ. სილაგაძე					
შეამოწმა	ზ. სილაგაძე					

ლითონის დამატებითი კოჭების განლაგება 30.20 ნიშნულზე

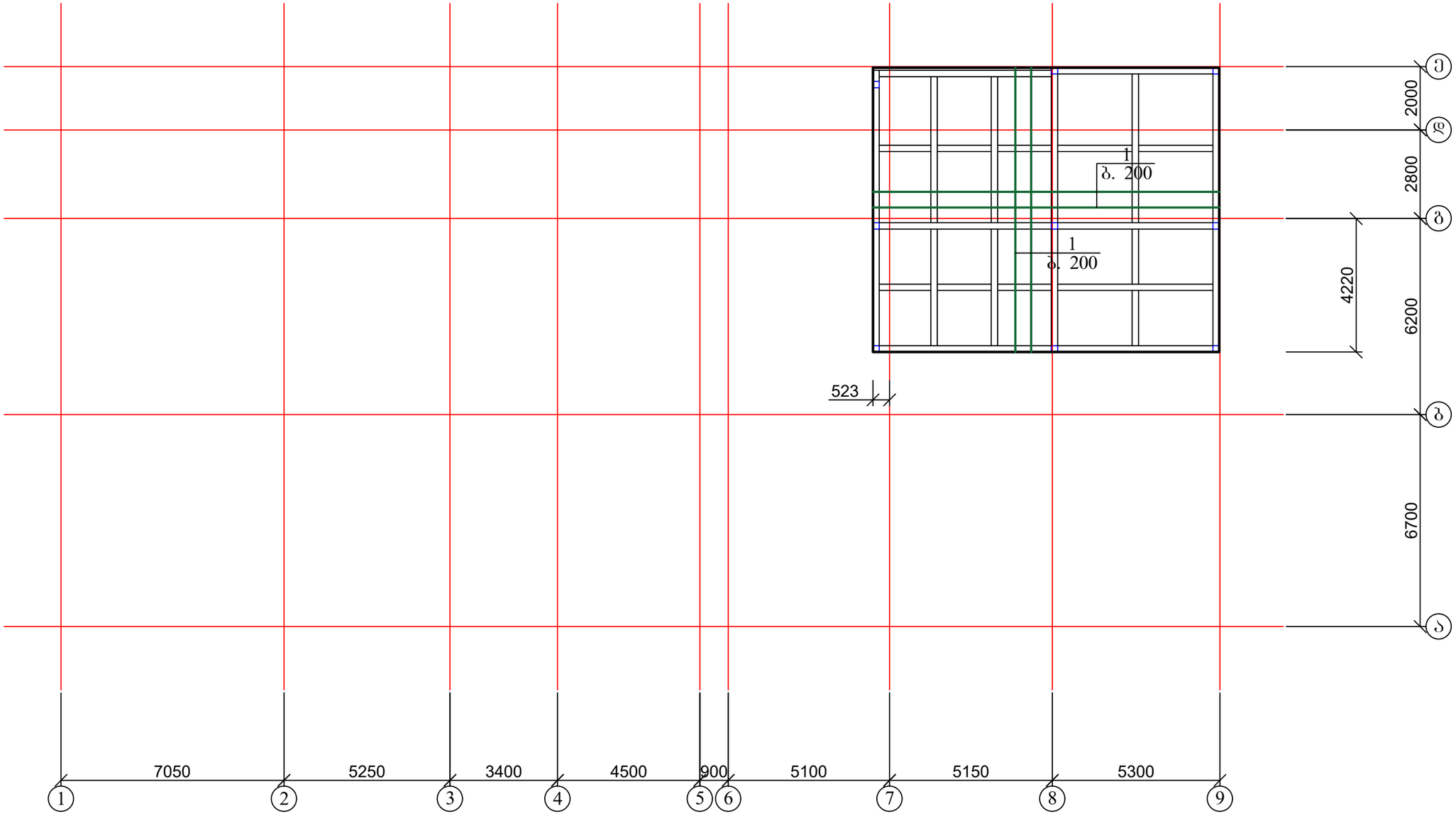

1. გადახურვის ფილის კვეთი იხ. ფურცელი კ-60.
2. მასალის სპეციფიკაცია იხ. ფურცელი კ-60.

ქ. თბილისში, თავისუფლების მოედანზე არსებული სასტუმროს რეკონსტრუქციის პროექტი (ს/კ 01.18.03.018.053)				სტადია	ფურც.	რაოდ
					კ-59	
დირექტორი	თ. მურვანიძე				შ.პ.ს. "არქიკოლეგიუმი"	
პრ. მთ. არქიტ.	თ. მურვანიძე					
პრ. მთ. ინჟინ.	ზ. სილაგაძე		გადახურვის ფილა 30.20 ნიშნულზე	მასშტაბი		
შეასრულა	რ. სილაგაძე					
შეამოწმა	ზ. სილაგაძე					

გადახურვის ფილის ძირითადი არმირება
ქვედა და ზედა ზონაში კვეთი 1-1

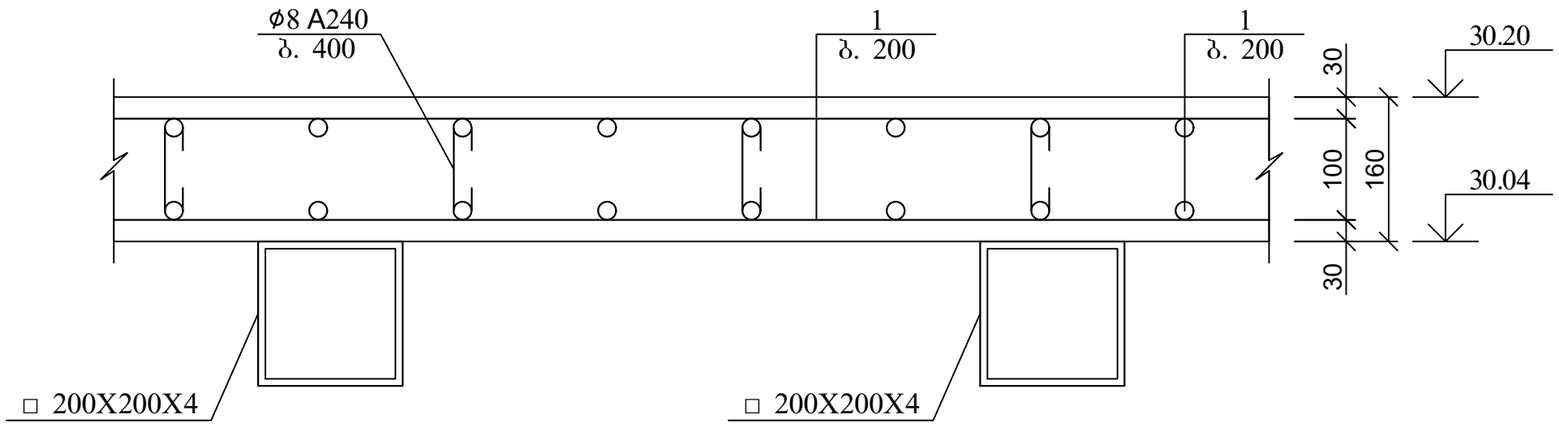

არმატურის გადადებით (შედუღების გარეშე)
პირაპირის მოწყობის დეტალი ფილებისთვის

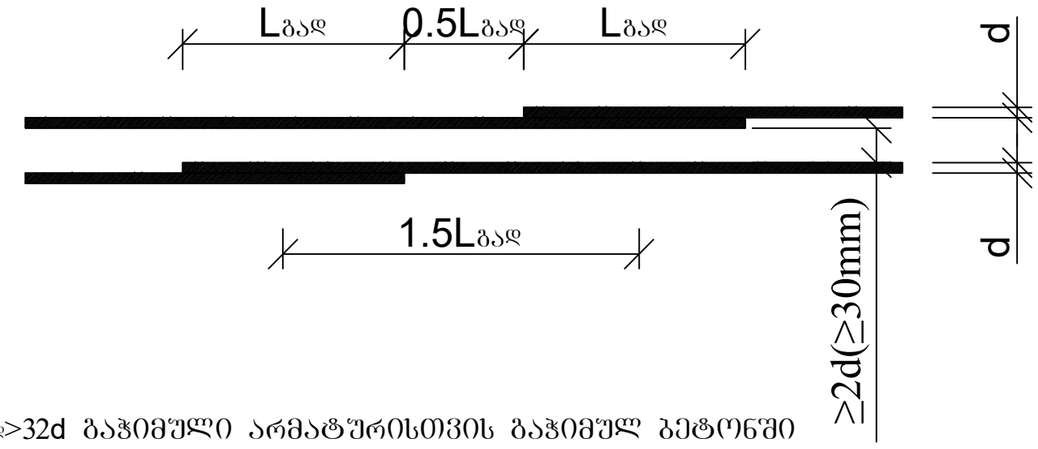

Lგად>32d გაჭიმული არმატურისთვის გაჭიმულ ბეტონში
Lგად>22d გაჭიმული და შეკუმშული არმატურისთვის შეკუმშულ ბეტონში

პოზ	დასახელება	რაოდ	წონა კგ	
			ერთ	სულ
	გადახურვის ფილა 30.20 ნიშნულზე	1		
1	14 A500C ΣL=2060 გ.მ	-	1.21	2492.6
2	8 A240 L=300	250	0.12	30
	ბეტონი B25			19.6 მ^3

ქ. თბილისში, თავისუფლების მოედანზე არსებული სასტუმროს რეკონსტრუქციის პროექტი (ს/კ 01.18.03.018.053)				სტადია	ფურც.	რაოდ
					კ-60	
დირექტორი	თ. მურვანიძე				შ.პ.ს. "არქიკოლეგიუმი"	
პრ. მთ. არქიტ.	თ. მურვანიძე					
პრ. მთ. ინჟინ.	ზ. სილაგაძე		გადახურვის ფილის კვეთი; მასალის სპეციფიკაცია	მასშტაბი		
შეასრულა	რ. სილაგაძე					
შეამოწმა	ზ. სილაგაძე					

ქ. თბილისში, თავისუფლების მოედანზე არსებული სასტუმროს რეკონსტრუქციის პროექტი (ს/კ 01.18.03.018.053)

კონსტრუქციული ნაწილი

№	დასახელება	ფურც. №
1	თავფურცელი	კ-0
2	განმარტებითი ბარათი	კ-1
3	ლიფტის შახტის კონსტრუქცია არსებულ კიბის უჯრედში	კ-2
4	ლიფტის №1 მიმღები ორმოს გეგმა	კ-3
5	ლიფტის მიმღები ორმოს ჭრილი 1-1 და 2-2; მასალის სპეციფიკაცია	კ-4
6	ლიფტის შახტის ლითონკონსტრუქციის განლაგება	კ-5
7	ლიფტის შახტის ლითონკონსტრუქციის განლაგება; ხედი 1-1	კ-6
8	ლიფტის შახტის ლითონკონსტრუქციის განლაგება; ხედი 2-2	კ-7
9	ლიფტის შახტის ლითონკონსტრუქციის განლაგება; ხედი 3-3	კ-8
10	ლიფტების ჯგუფი №2 მიმღები ორმოს გეგმა	კ-9
11	ლიფტის მიმღები ორმოს ჭრილი 1-1 და 2-2; მასალის სპეციფიკაცია	კ-10
12	ლიფტის შახტის ლითონკონსტრუქციის განლაგება	კ-11
13	ლიფტის შახტის ლითონკონსტრუქციის განლაგება; ხედი 1-1	კ-12
14	ლიფტის შახტის ლითონკონსტრუქციის განლაგება; ხედი 2-2	კ-13
15	ლიფტის შახტის ლითონკონსტრუქციის განლაგება; ხედი 3-3	კ-14
16	ჩასატანებელი დეტალი ჩდ-1	კ-15
17	კვანძი 1	კ-16
18	კვანძი 2	კ-17
19	კვანძი 3	კ-18
20	კვანძი 4	კ-19
21	კვანძი 5	კ-20
22	ლითონკონსტრუქციის მასალის სპეციფიკაცია	კ-21

ქ. თბილისში, თავისუფლების მოედანზე არსებული სასტუმროს რეკონსტრუქციის პროექტი (ს/კ 01.18.03.018.053)				სტადია	ფურც.	რაოდ
					კ-0	
დირექტორი	თ. მურვანიძე				შ.პ.ს. "არქიკოლეგიუმი"	
პრ. მთ. არქიტ.	თ. მურვანიძე					
პრ. მთ. ინჟინ.	ზ. სილაგაძე		თავფურცელი	მასშტაბი		
შეასრულა	რ. სილაგაძე					
შეამოწმა	ზ. სილაგაძე					

განმარტებითი ბარათი

სარეკონსტრუქციო ობიექტი განთავსებულია ქ. თბილისში, თავისუფლების მოედანზე, ს/კ 01.18.03.018.053 და წარმოადგენს კულტურული მემკვიდრეობის ძეგლს.

ამჟამად შენობა არ ფუნქციონირებს, თავისუფალია და ჩატარებულია მზიდი კონსტრუქციების გამაგრებითი სამუშაოები, რომელიც ჩვენი ვიზუალური დათვალიერებით ჩანს, რომ პროექტიც მაღალკვალიფიციურ დონეზეა დამუშავებული და ადგილზე შესრულების დონეც მაღალკვალიფიციურია.

განვიხილოთ ცალკეული ელემენტები:

1. **საძირკველი:** ჩვენს მიერ დამატებით იქნა ჩატარებული საინჟინრო-გეოლოგიური გამოკვლევა და შესწავლილი იქნა საძირკვლის კონსტრუქცია. მთლიანი შენობის საძირკველს წარმოადგენს გობური რკინაბეტონის ფილა სისქით 80 სმ და ეფუძნება თიხოვან გრუნტს;
2. **კედლები:** ყველა მზიდი კედელი, როგორც განივი, ასევე გრძივი განხორციელებულია აგურის წყობით სისქით 95 სმ. ორივე მხრიდან არის არმირებული ბადით და შებათქაშებულია ქვიშა-ცემენტის ხსნარით;
3. **ღიობები:** ყველა ღიობი მოჩარჩოებულია ლითონის კუთხოვანებით;
4. **აგურის ზღუდარები:** ასრულებს მზიდი კოჭების როლს და ორივე მხრიდან მოწყობილი აქვს შველერები, რომლებიც ერთმანეთთან დაკავშირებულია ჭანჭიკებით;
5. **გადახურვის ელემენტები:** ხის კოჭებზე, შუაში ბგერაიზოლაციით და ხის იატაკით, რომელიც ექვემდებარება შეცვლას;
6. **კიბის უჯრედი** განხორციელებულია ლითონის კოსოურებზე.

ჩვენს მიზანს წარმოადგენს ამორტიზირებული სართულშუა გადახურვების შეცვლა ანალოგიური მსუბუქი ტიპის გადახურვების მოწყობით, რომელიც განხორციელდება ორსტადიანი ბეტონირებით შუაში პენოპლასტის შემამსუბუქებელი და ბგერასაიზოლაციო ფენის მოწყობით, რომლის წონა იდენტურია არსებული ხის კოჭების გადახურვისა, რომელშიც ბგერასაიზოლაციო ფენას წარმოადგენს 30 სმ სისქის მიწის ფენა და სხვა ნარჩენები.

შესაბამისად ეწყობა ვერტიკალური ტრანსპორტი ჰიდრავლიკური ლიფტების სახით, რომლის დატვირთვები გადაეცემა საძირკველს.

არსებული სახურავი წარმოადგენს ქანობიან სახურავს მეტალოკრამიტის ბურულით, რომელიც შეიცვლება ბრტყელი სახურავით და მოეწყობა ტერასა და ლიფტების სამანქანო განყოფილება.

ქ. თბილისში, თავისუფლების მოედანზე არსებული სასტუმროს რეკონსტრუქციის პროექტი (ს/კ 01.18.03.018.053)				სტადია	ფურც.	რაოდ
					კ-1	
დირექტორი	თ. მურვანიძე				შ.პ.ს. "არქიკოლეგიუმი"	
პრ. მთ. არქიტ.	თ. მურვანიძე					
პრ. მთ. ინჟინ.	ზ. სილაგაძე		განმარტებითი ბარათი	მასშტაბი		
შეასრულა	რ. სილაგაძე					
შეამოწმა	ზ. სილაგაძე					

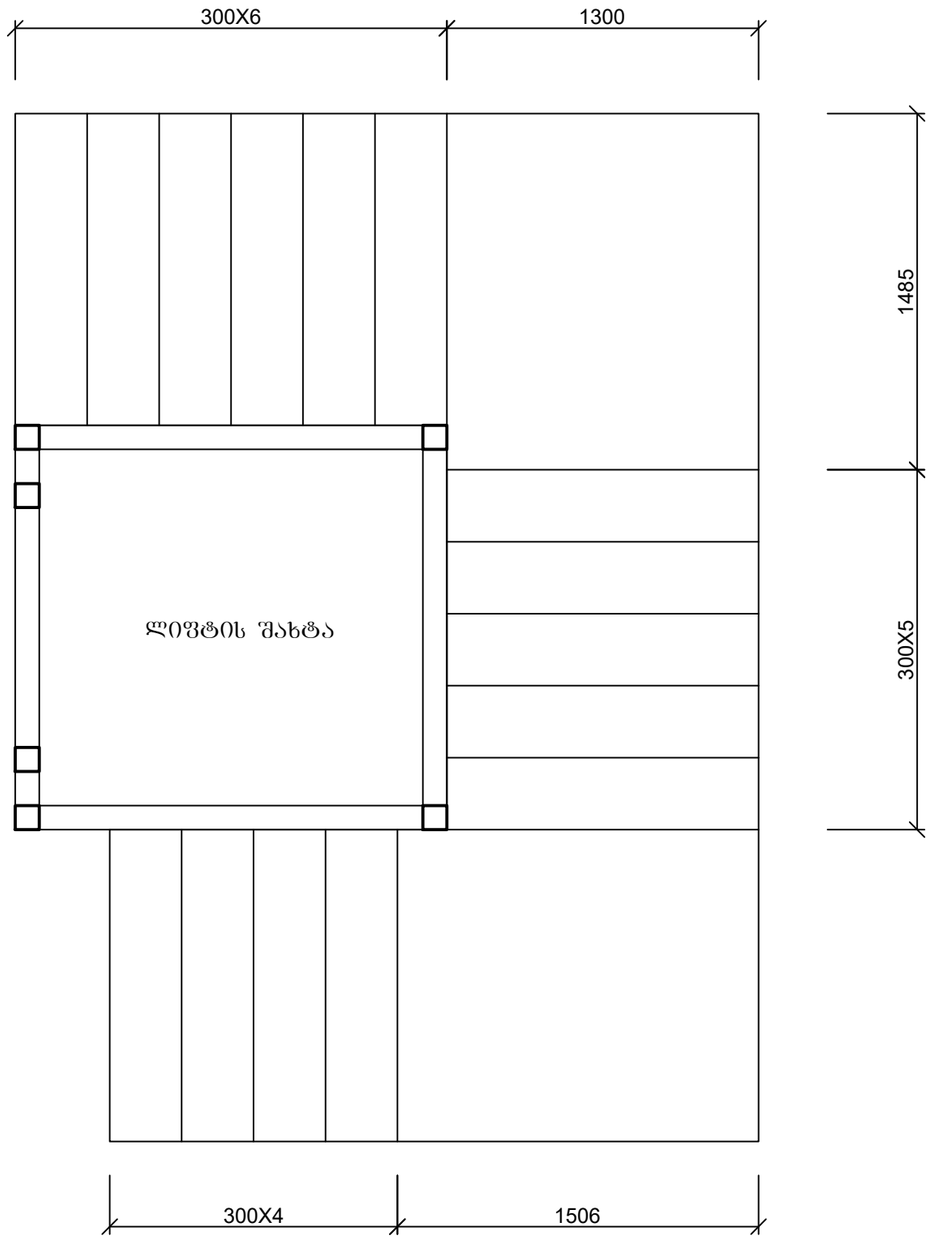

ქ. თბილისში, თავისუფლების მოედანზე არსებული სასტუმროს რეკონსტრუქციის პროექტი (ს/კ 01.18.03.018.053)				სტადია	ფურც.	რაოდ
					კ-2	
დირექტორი	თ. მურვანიძე				შ.პ.ს. "არქიკოლეგიუმი"	
პრ. მთ. არქიტ.	თ. მურვანიძე					
პრ. მთ. ინჟინ.	ზ. სილაგაძე		ლიფტის შახტის კონსტრუქცია არსებულ კიბის უჯრედში	მასშტაბი		
შეასრულა	რ. სილაგაძე					
შეამოწმა	ზ. სილაგაძე					

ლიფტის მიმღები ორმო

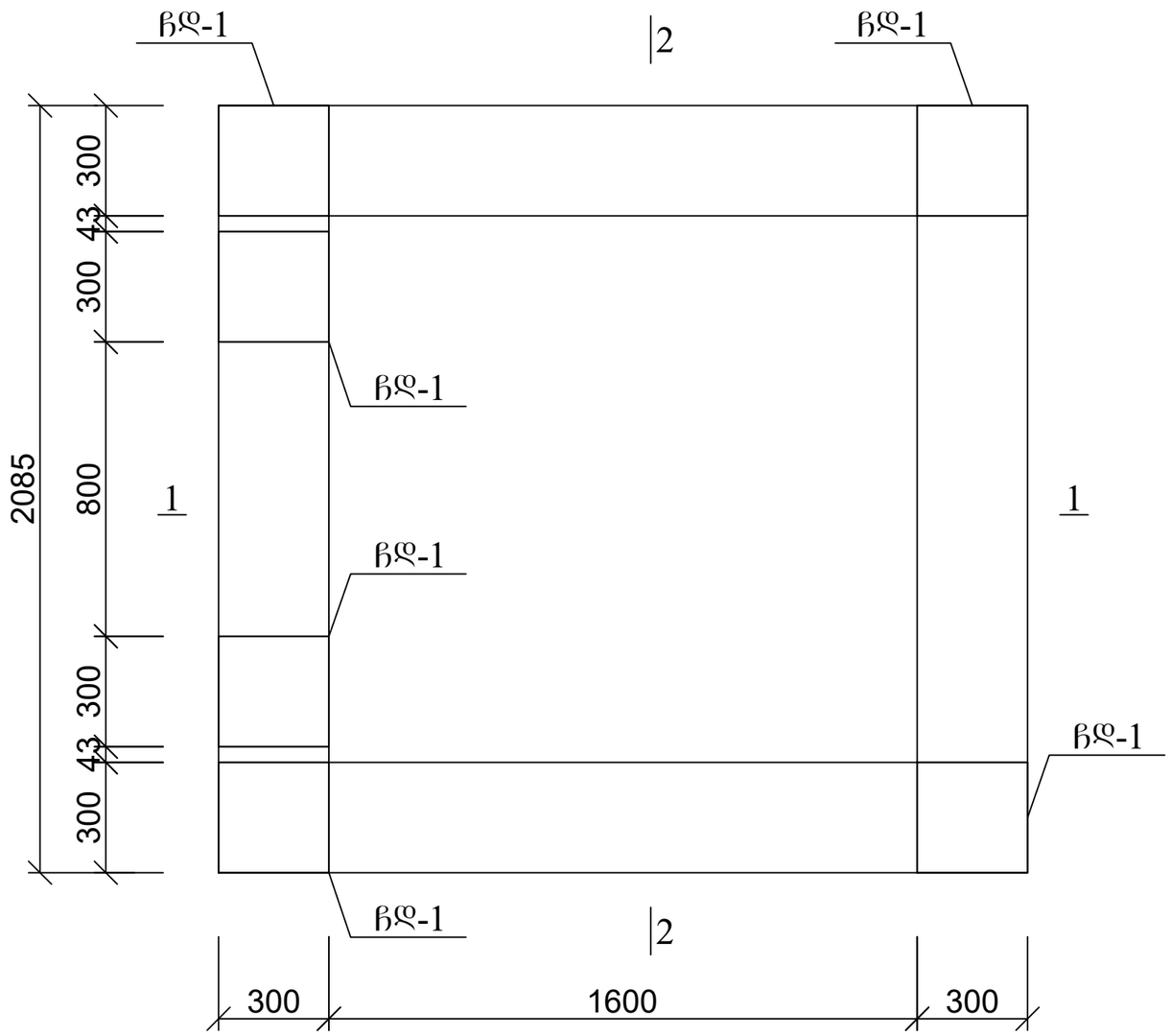

1. ჭრილი 1-1 და 2-2 იხ. ფურცელი კ-4;
2. ჩასატანებელი დეტალი ჩდ-1 იხ. ფურცელი კ-15

ქ. თბილისში, თავისუფლების მოედანზე არსებული სასტუმროს რეკონსტრუქციის პროექტი (ს/კ 01.18.03.018.053)				სტადია	ფურც.	რაოდ
					კ-3	
დირექტორი	თ. მურვანიძე				შ.პ.ს. "არქიკოლეგიუმი"	
პრ. მთ. არქიტ.	თ. მურვანიძე					
პრ. მთ. ინჟინ.	ზ. სილაგაძე		ლიფტის მიმღები ორმო	მასშტაბი		
შეასრულა	რ. სილაგაძე					
შეამოწმა	ზ. სილაგაძე					

ჭრილი 1-1

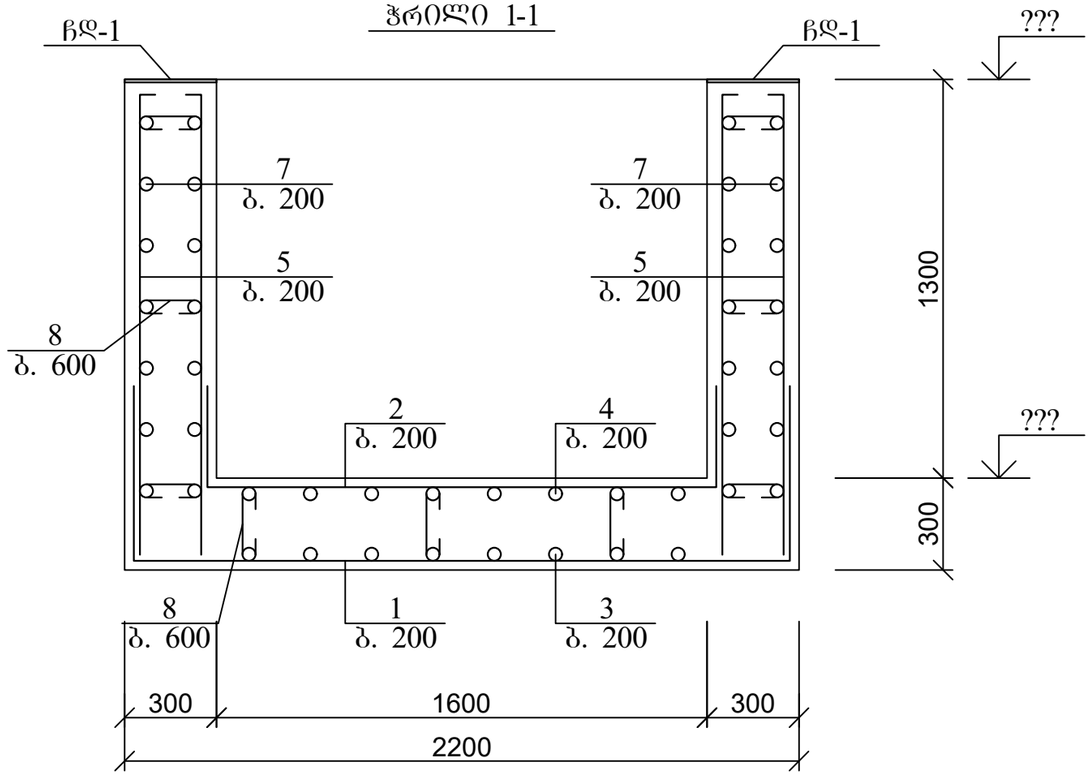

ჭრილი 2-2

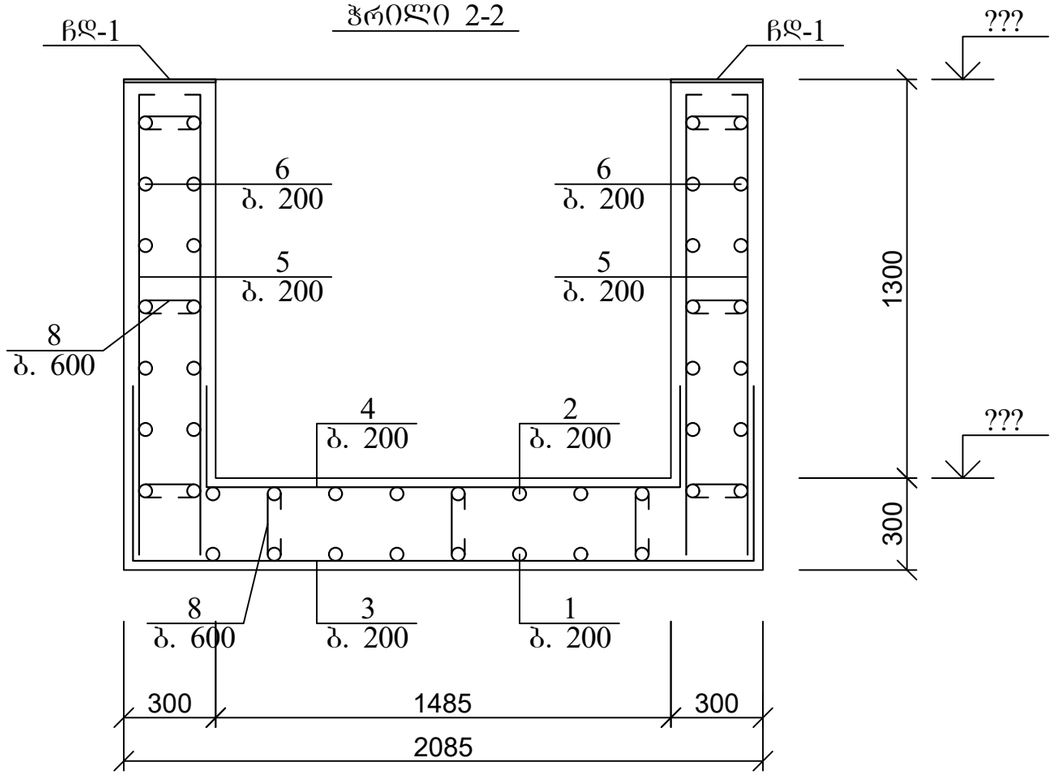

პოზ. 1

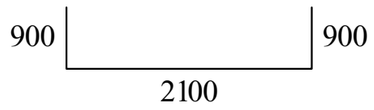

პოზ. 2

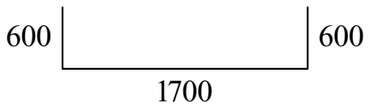

პოზ. 3



პოზ. 4

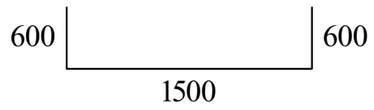

პოზ. 8

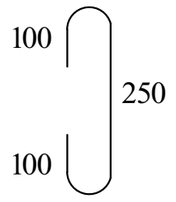

პოზ	დასახელება	რაოდ	წონა კგ	
			ერთ	სულ
	ლიფტი №1 მიმღები ორმო			
1	12 A500C L=3900	11	3.51	38.61
2	12 A500C L=2900	11	2.61	28.71
3	12 A500C L=3800	12	3.42	41.04
4	12 A500C L=2700	12	2.43	29.16
5	12 A500C L=1600	84	1.44	120.96
6	12 A500C L=2100	28	1.89	52.92
7	12 A500C L=2000	28	1.8	50.4
8	8 A240 L=450	60	0.18	10.8
	ჩდ-1	6	14.84	89.04
	ბეტონი B25			4.5 მ^3

1. ჩასატანებელი დეტალი ჩდ-1 იხ. ფურცელი კ-15

ქ. თბილისში, თავისუფლების მოედანზე არსებული სასტუმროს რეკონსტრუქციის პროექტი (ს/კ 01.18.03.018.053)				სტადია	ფურც.	რაოდ
					კ-4	
დირექტორი	თ. მურვანიძე					
პრ. მთ. არქიტ.	თ. მურვანიძე					
პრ. მთ. ინჟინ.	ზ. სილაგაძე		ჭრილი 1-1 და 2-2	მასშტაბი	შ.პ.ს. "არქიკოლეგიუმი"	
შეასრულა	რ. სილაგაძე					
შეამოწმა	ზ. სილაგაძე					

ლიფტის შახტის ლითონის კარკასი

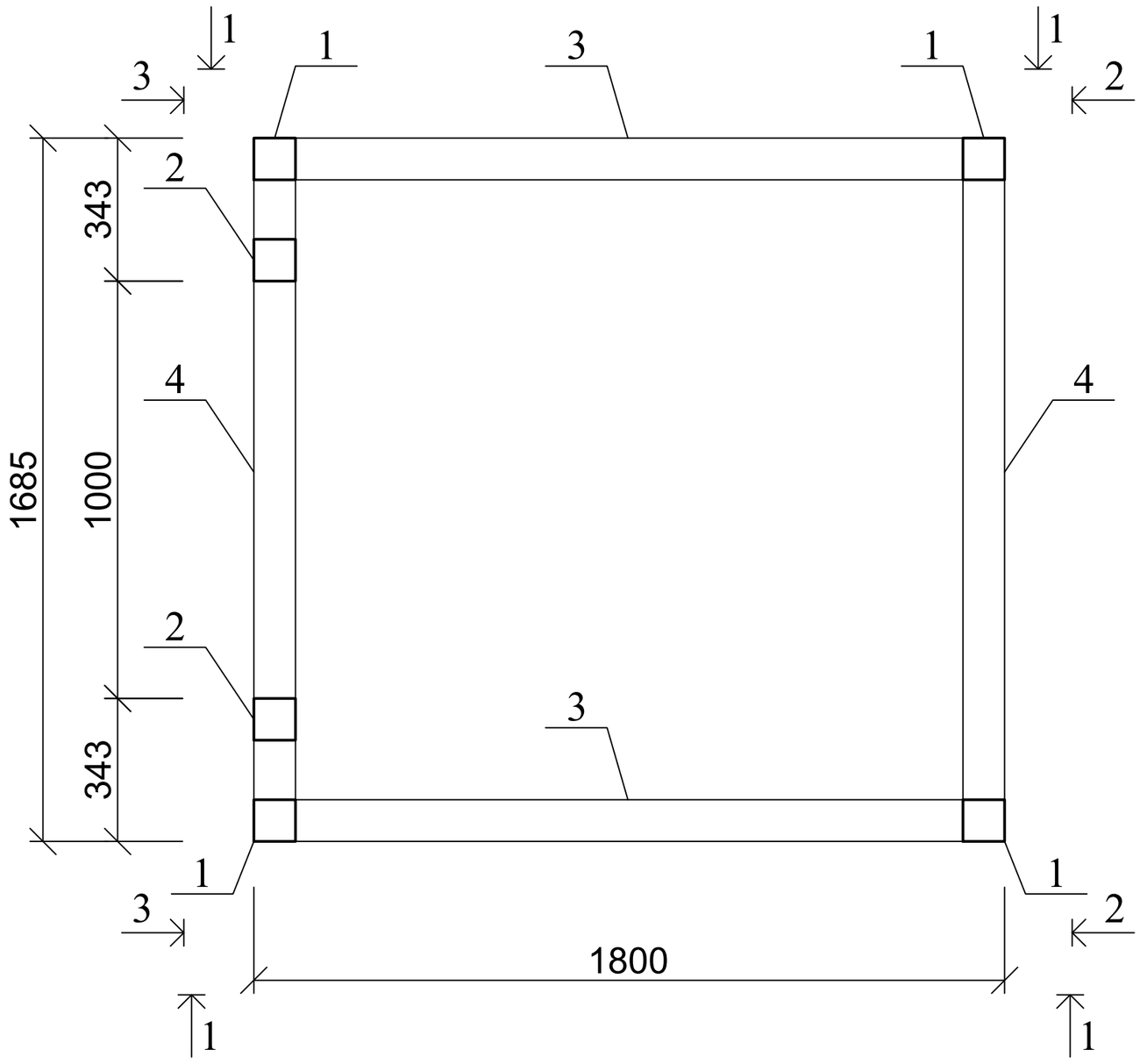

1. ხედი 1-1 იხ. ფურცელი კ-6;
2. ხედი 2-2 იხ. ფურცელი კ-7;
3. ხედი 3-3 იხ. ფურცელი კ-8.

ქ. თბილისში, თავისუფლების მოედანზე არსებული სასტუმროს რეკონსტრუქციის პროექტი (ს/კ 01.18.03.018.053)				სტადია	ფურც.	რაოდ
					კ-5	
დირექტორი	თ. მურვანიძე					
პრ. მთ. არქიტ.	თ. მურვანიძე					
პრ. მთ. ინჟინ.	ზ. სილაგაძე		ლიფტის შახტის ლითონის კარკასი	მასშტაბი	შ.პ.ს. "არქიკოლეგიუმი"	
შეასრულა	რ. სილაგაძე					
შეამოწმა	ზ. სილაგაძე					

ლითონის კარკასის ხედი 1-1

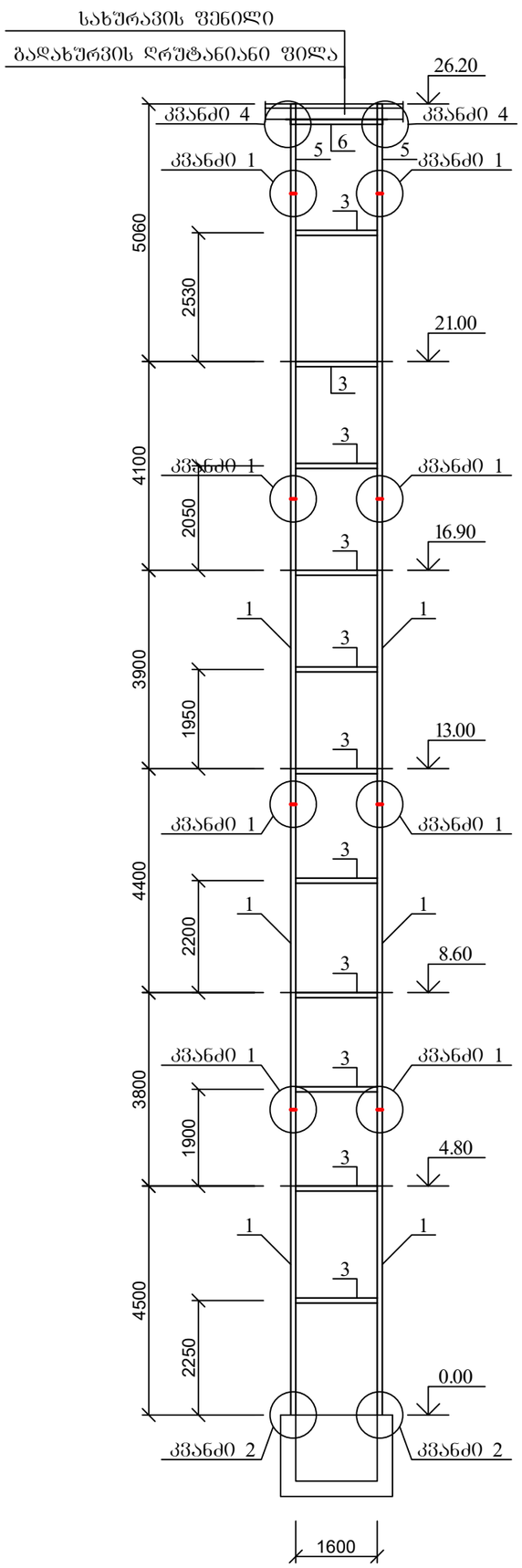

1. კვანძი 1 იხ. ფურცელი კ-16;
2. კვანძი 2 იხ. ფურცელი კ-17;
3. კვანძი 4 იხ. ფურცელი კ-19;

ქ. თბილისში, თავისუფლების მოედანზე არსებული სასტუმროს რეკონსტრუქციის პროექტი (ს/კ 01.18.03.018.053)				სტადია	ფურც.	რაოდ
					კ-6	
დირექტორი	თ. მურვანიძე				შ.პ.ს. "არქიკოლეგიუმი"	
პრ. მთ. არქიტ.	თ. მურვანიძე					
პრ. მთ. ინჟინ.	ზ. სილაგაძე		ლითონის კარკასის ხედი 1-1	მასშტაბი		
შეასრულა	რ. სილაგაძე					
შეამოწმა	ზ. სილაგაძე					

ლითონის კარკასის ხედი 2-2

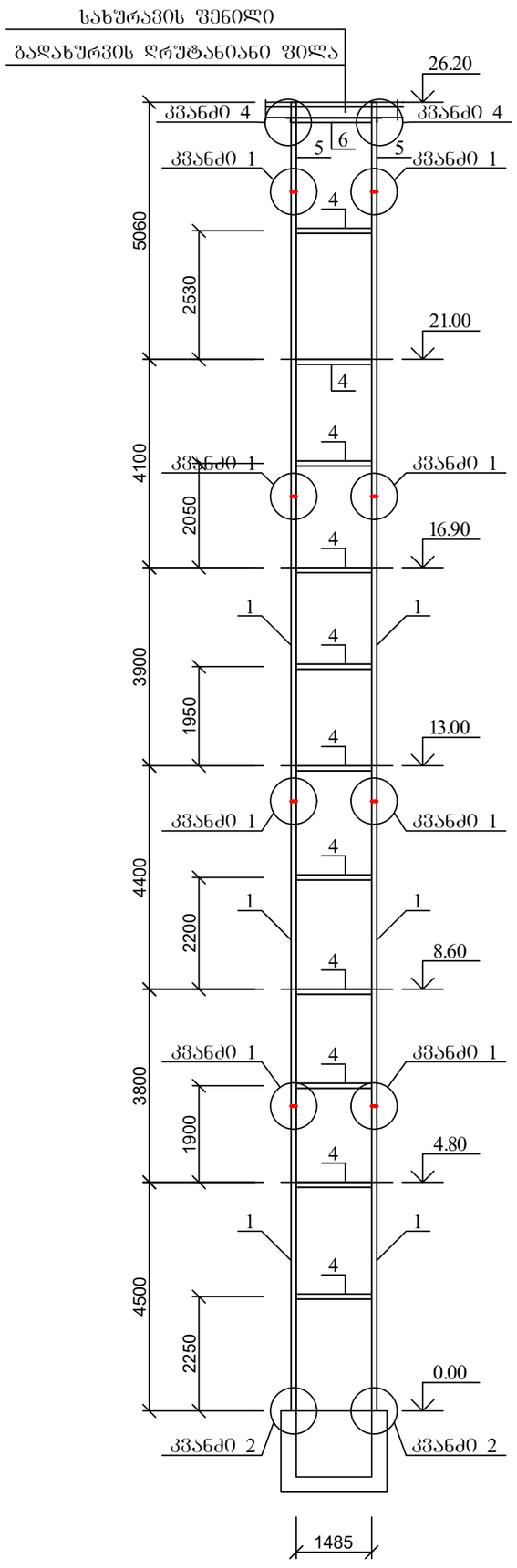

1. კვანძი 1 იხ. ფურცელი კ-16;
2. კვანძი 2 იხ. ფურცელი კ-17;
3. კვანძი 4 იხ. ფურცელი კ-19;

ქ. თბილისში, თავისუფლების მოედანზე არსებული სასტუმროს რეკონსტრუქციის პროექტი (ს/კ 01.18.03.018.053)				სტადია	ფურც.	რაოდ
					კ-7	
დირექტორი	თ. მურვანიძე					შ.პ.ს. "არქიკოლეგიუმი"
პრ. მთ. არქიტ.	თ. მურვანიძე					
პრ. მთ. ინჟინ.	ზ. სილაგაძე		ლითონის კარკასის ხედი 2-2	მასშტაბი		
შეასრულა	რ. სილაგაძე					
შეამოწმა	ზ. სილაგაძე					

ლითონის კარკასის ხედი 3-3

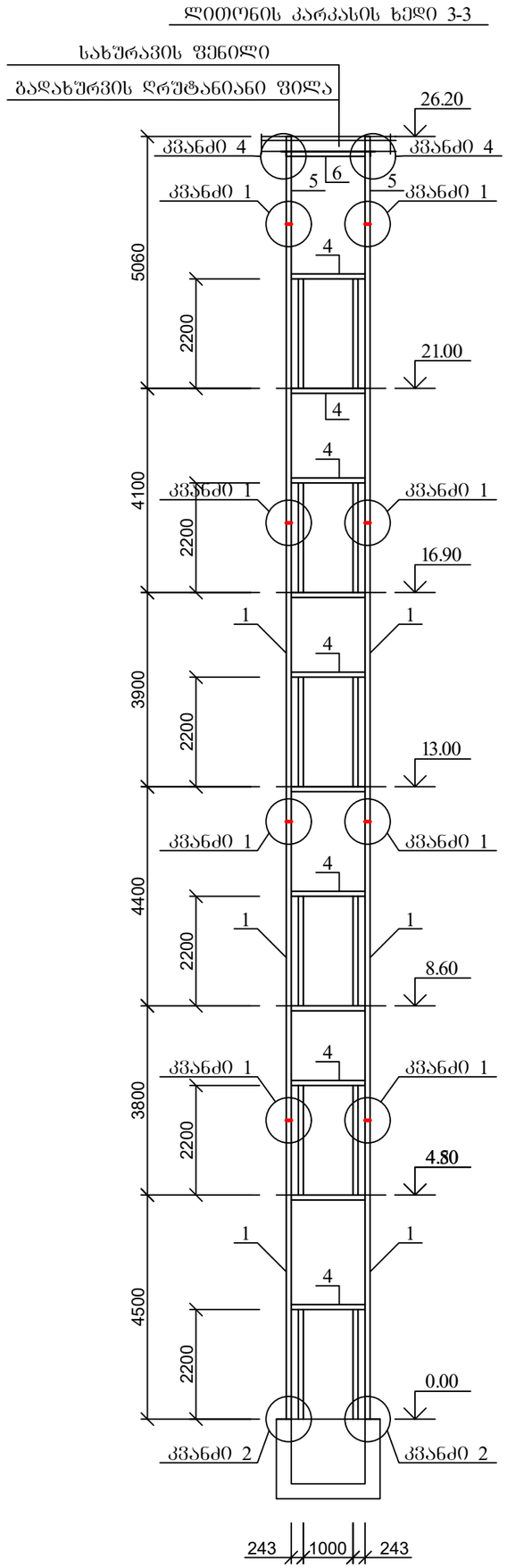

1. კვანძი 1 იხ. ფურცელი კ-16;
2. კვანძი 2 იხ. ფურცელი კ-17;
3. კვანძი 4 იხ. ფურცელი კ-19;

ქ. თბილისში, თავისუფლების მოედანზე არსებული სასტუმროს რეკონსტრუქციის პროექტი (ს/კ 01.18.03.018.053)				სტადია	ფურც.	რაოდ
					კ-8	
დირექტორი	თ. მურვანიძე				შ.პ.ს. "არქიკოლეგიუმი"	
პრ. მთ. არქიტ.	თ. მურვანიძე					
პრ. მთ. ინჟინ.	ზ. სილაგაძე		ლითონის კარკასის ხედი 3-3	მასშტაბი		
შეასრულა	რ. სილაგაძე					
შეამოწმა	ზ. სილაგაძე					

ლიფტის მიმღები ორმო

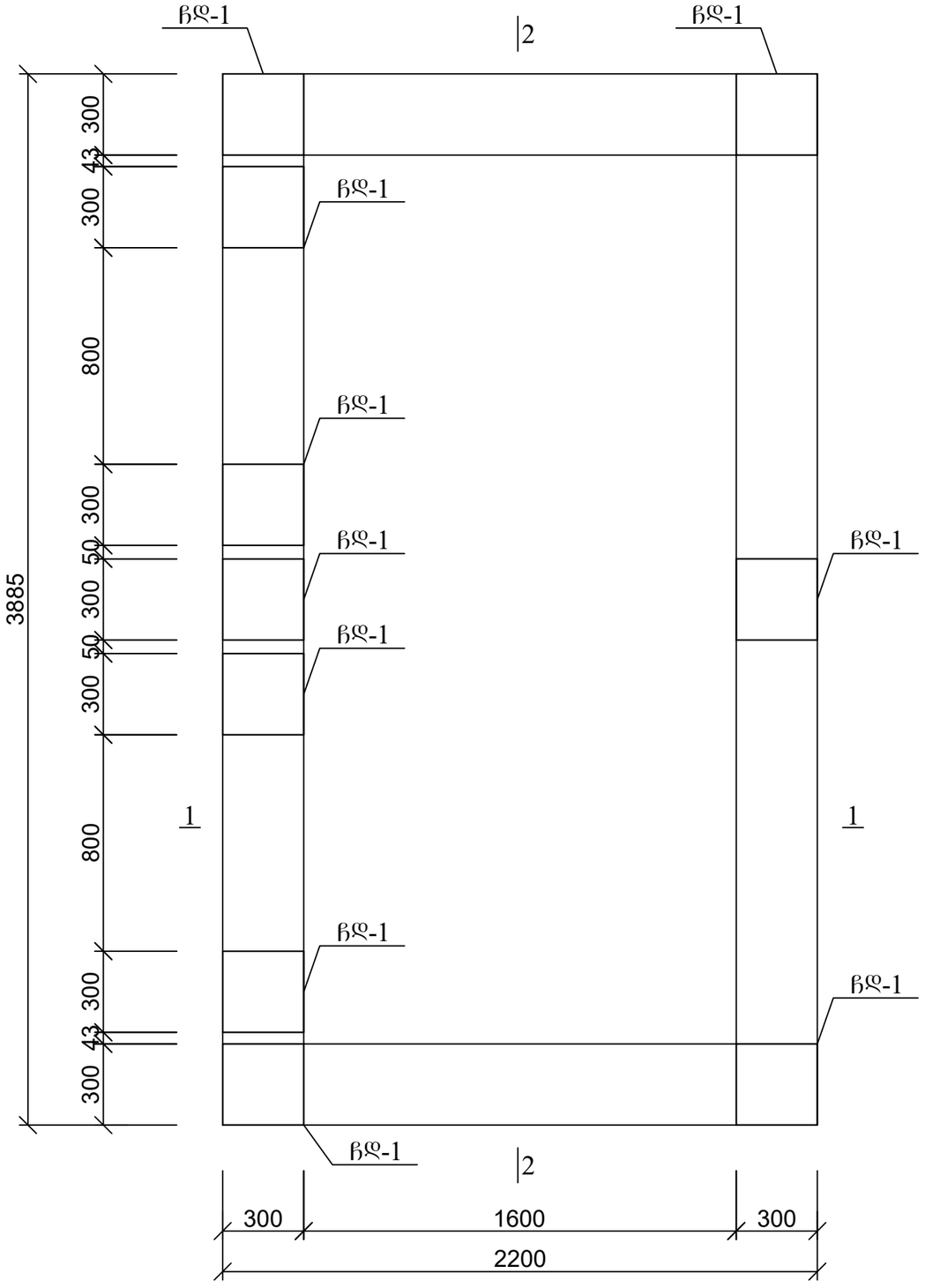

1. ჭრილი 1-1 და 2-2 იხ. ფურცელი კ-10;
2. ჩასატანებელი დეტალი ჩდ-1 იხ. ფურცელი კ-15

ქ. თბილისში, თავისუფლების მოედანზე არსებული სასტუმროს რეკონსტრუქციის პროექტი (ს/კ 01.18.03.018.053)				სტადია	ფურც.	რაოდ
					კ-9	
დირექტორი	თ. მურვანიძე				შ.პ.ს. "არქიკოლეგიუმი"	
პრ. მთ. არქიტ.	თ. მურვანიძე					
პრ. მთ. ინჟინ.	ზ. სილაგაძე		ლიფტის მიმღები ორმო	მასშტაბი		
შეასრულა	რ. სილაგაძე					
შეამოწმა	ზ. სილაგაძე					

ლიფტის შახტის ლითონის კარკასი

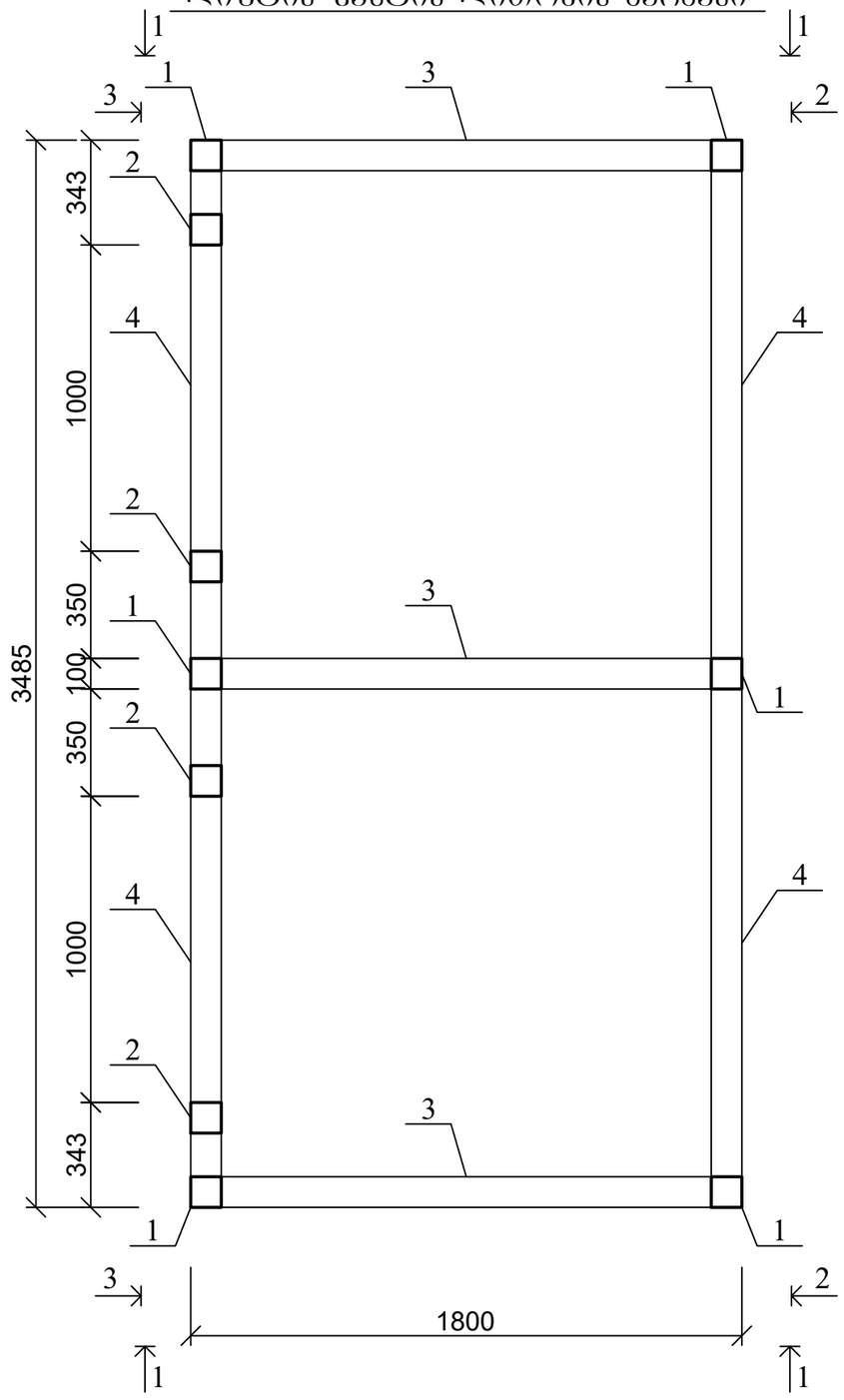

1. ხედი 1-1 იხ. ფურცელი კ-12;
2. ხედი 2-2 იხ. ფურცელი კ-13;
3. ხედი 3-3 იხ. ფურცელი კ-14.

ქ. თბილისში, თავისუფლების მოედანზე არსებული სასტუმროს რეკონსტრუქციის პროექტი (ს/კ 01.18.03.018.053)				სტადია	ფურც.	რაოდ
					კ-10	
დირექტორი	თ. მურვანიძე				შ.პ.ს. "არქიკოლეგიუმი"	
პრ. მთ. არქიტ.	თ. მურვანიძე					
პრ. მთ. ინჟინ.	ზ. სილაგაძე		ლიფტის შახტის ლითონის კარკასი	მასშტაბი		
შეასრულა	რ. სილაგაძე					
შეამოწმა	ზ. სილაგაძე					

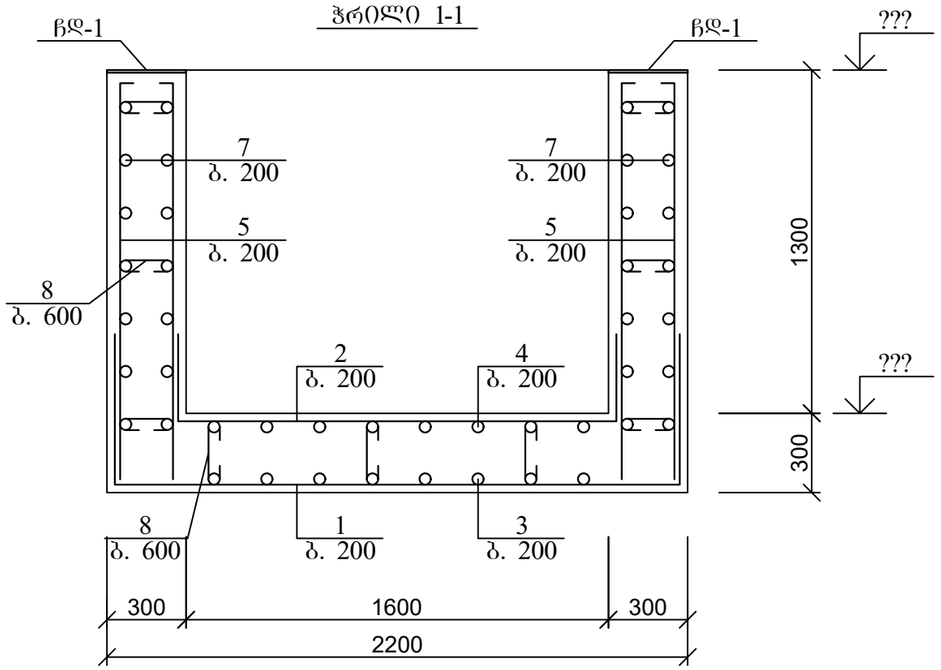

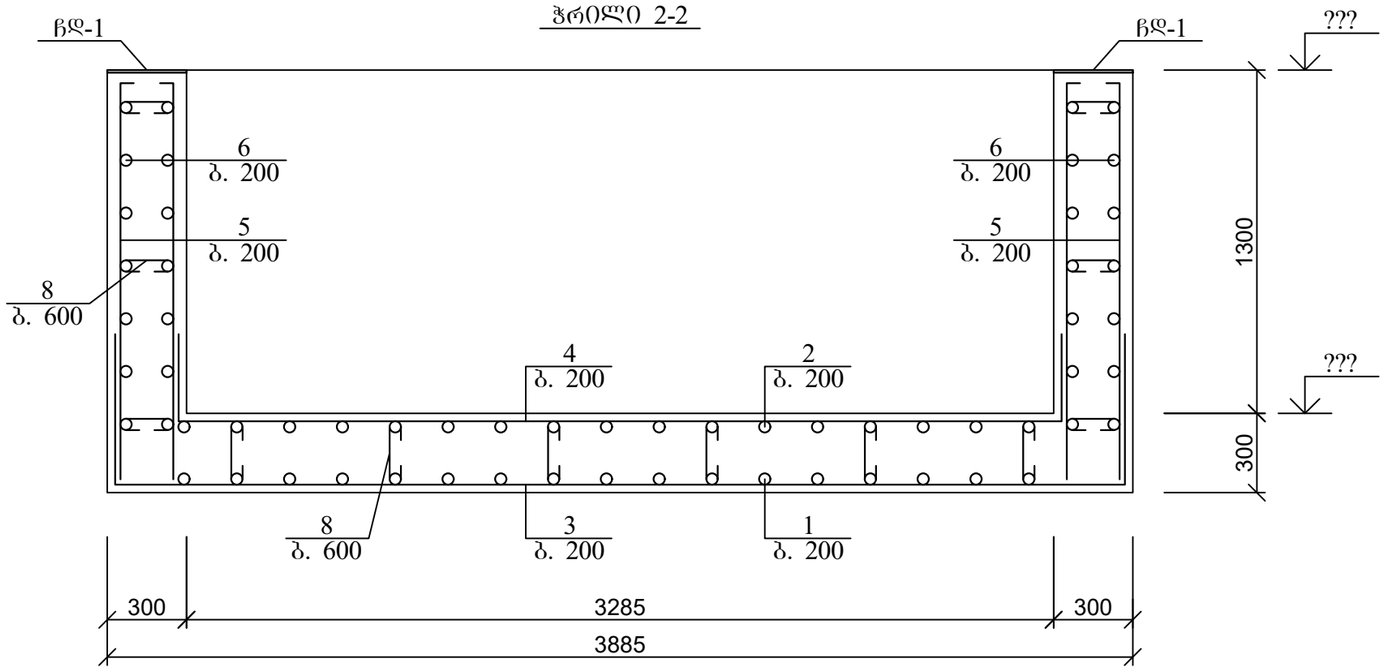



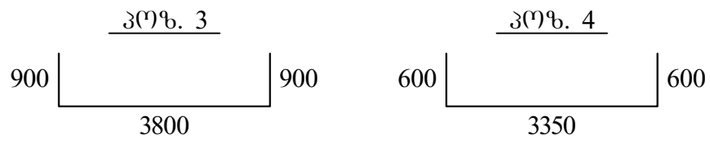

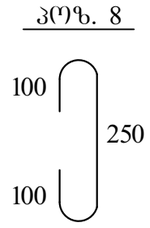

პოზ	დასახელება	რაოდ	წონა კგ	
			ერთ	სულ
	ლიფტების ჯგუფი №2 მიმღები ორმო			
1	12 A500C L=3900	20	3.51	70.2
2	12 A500C L=2900	20	2.61	52.2
3	12 A500C L=5600	12	3.42	41.04
4	12 A500C L=4750	12	2.43	29.16
5	12 A500C L=1600	122	1.44	175.68
6	12 A500C L=2100	28	1.89	52.92
7	12 A500C L=3800	28	1.8	50.4
8	8 A240 L=450	90	0.18	16.2
	ჩდ-1	10	14.84	148.4
	ბეტონი B25			6.9 მ^3

1. ჩასატანებელი დეტალი ჩდ-1 იხ. ფურცელი კ-15

ქ. თბილისში, თავისუფლების მოედანზე არსებული სასტუმროს რეკონსტრუქციის პროექტი (ს/კ 01.18.03.018.053)				სტადია	ფურც.	რაოდ
					კ-11	
დირექტორი	თ. მურვანიძე					
პრ. მთ. არქიტ.	თ. მურვანიძე					
პრ. მთ. ინჟინ.	ზ. სილაგაძე		ჭრილი 1-1 და 2-2	მასშტაბი	შ.პ.ს. "არქიკოლეგიუმი"	
შეასრულა	რ. სილაგაძე					
შეამოწმა	ზ. სილაგაძე					

ლითონის კარკასის ხედი 1-1

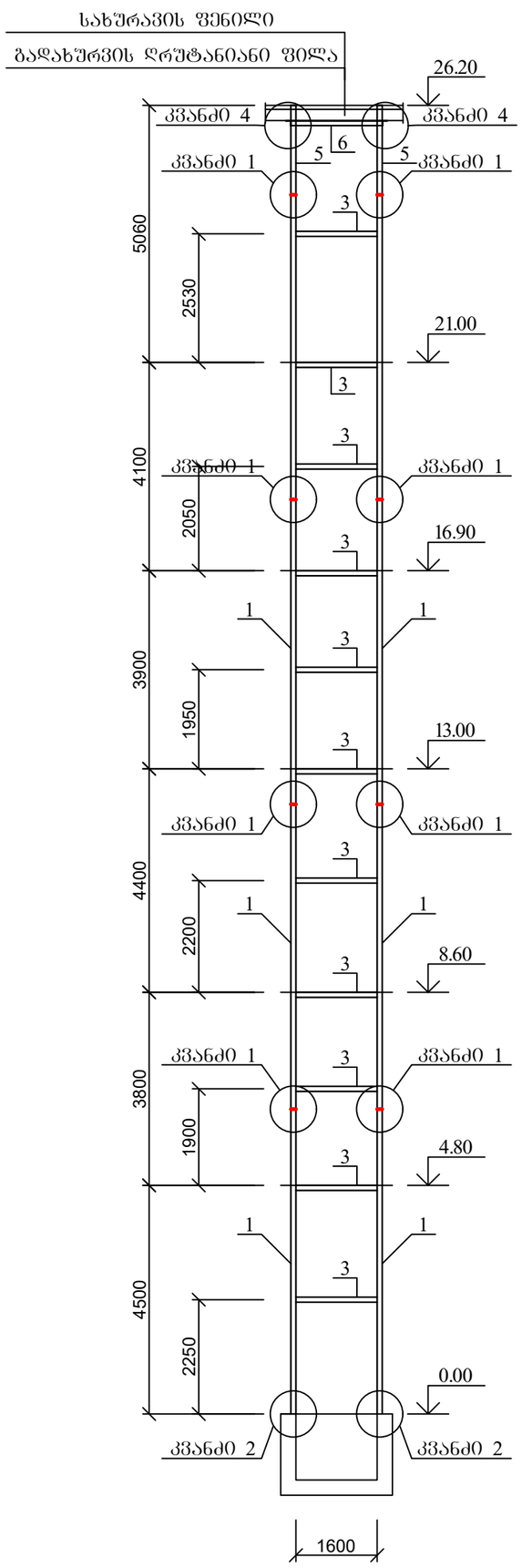

1. კვანძი 1 იხ. ფურცელი კ-16;
2. კვანძი 2 იხ. ფურცელი კ-17;
3. კვანძი 4 იხ. ფურცელი კ-19;

ქ. თბილისში, თავისუფლების მოედანზე არსებული სასტუმროს რეკონსტრუქციის პროექტი (ს/კ 01.18.03.018.053)				სტადია	ფურც.	რაოდ
					კ-12	
დირექტორი	თ. მურვანიძე					შ.პ.ს. "არქიკოლეგიუმი"
პრ. მთ. არქიტ.	თ. მურვანიძე					
პრ. მთ. ინჟინ.	ზ. სილაგაძე		ლითონის კარკასის ხედი 1-1	მასშტაბი		
შეასრულა	რ. სილაგაძე					
შეამოწმა	ზ. სილაგაძე					

ლითონის კარკასის ხედი 2-2

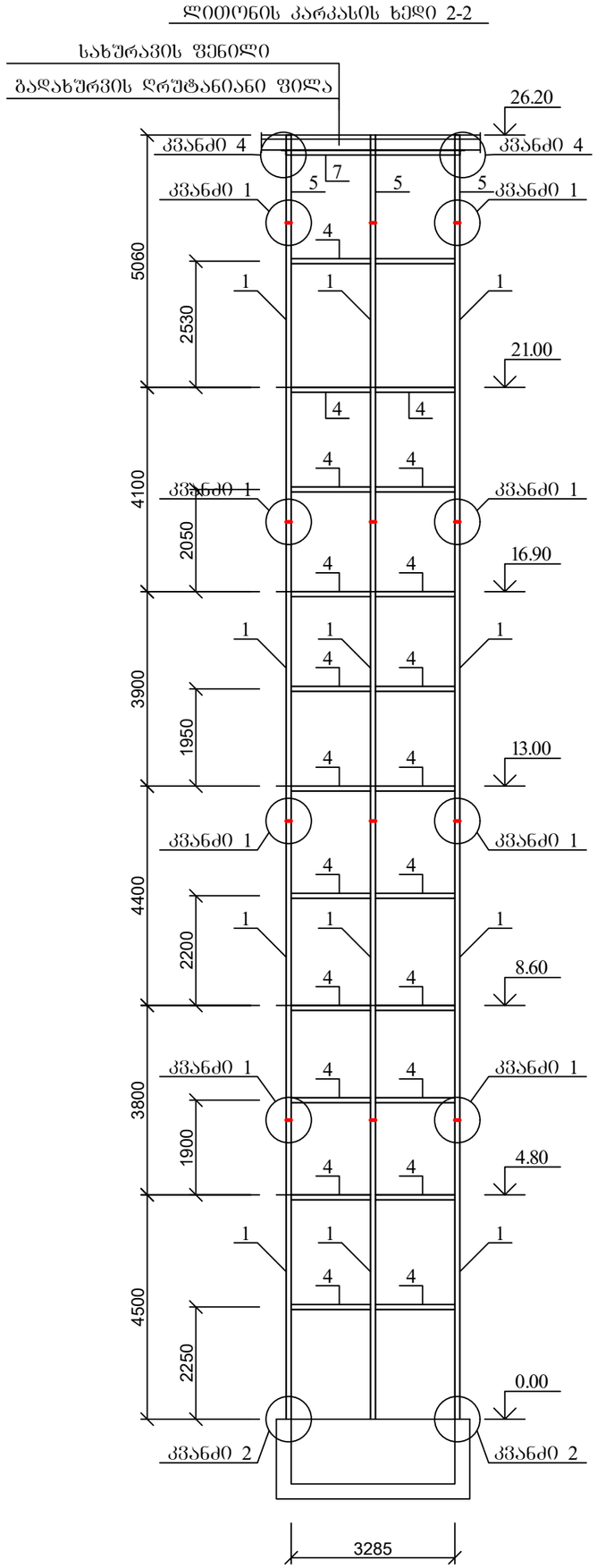

1. კვანძი 1 იხ. ფურცელი კ-16;
2. კვანძი 2 იხ. ფურცელი კ-17;
3. კვანძი 4 იხ. ფურცელი კ-19;

ქ. თბილისში, თავისუფლების მოედანზე არსებული სასტუმროს რეკონსტრუქციის პროექტი (ს/კ 01.18.03.018.053)				სტადია	ფურც.	რაოდ
					კ-13	
დირექტორი	თ. მურვანიძე					
პრ. მთ. არქიტ.	თ. მურვანიძე					
პრ. მთ. ინჟინ.	ზ. სილაგაძე			მასშტაბი	შ.პ.ს. "არქიკოლეგიუმი"	
შეასრულა	რ. სილაგაძე		ლითონის კარკასის ხედი 2-2			
შეამოწმა	ზ. სილაგაძე					

ლითონის კარკასის ხედი 3-3

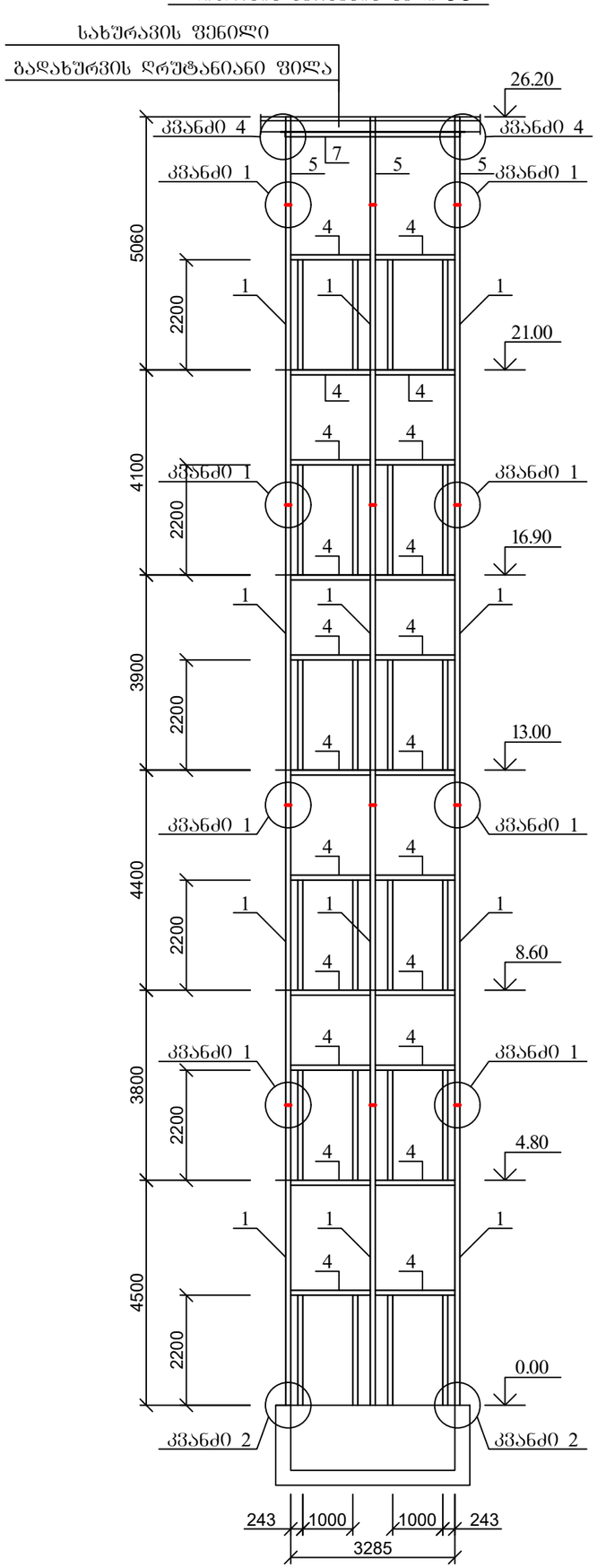

1. კვანძი 1 იხ. ფურცელი კ-16;
2. კვანძი 2 იხ. ფურცელი კ-17;
3. კვანძი 4 იხ. ფურცელი კ-19;

ქ. თბილისში, თავისუფლების მოედანზე არსებული სასტუმროს რეკონსტრუქციის პროექტი (ს/კ 01.18.03.018.053)				სტადია	ფურც.	რაოდ
					კ-14	
დირექტორი	თ. მურვანიძე					შ.პ.ს. "არქიკოლეგიუმი"
პრ. მთ. არქიტ.	თ. მურვანიძე					
პრ. მთ. ინჟინ.	ზ. სილაგაძე		ლითონის კარკასის ხედი 3-3	მასშტაბი		
შეასრულა	რ. სილაგაძე					
შეამოწმა	ზ. სილაგაძე					

ჩასატანებელი დეტალი ჩდ-1

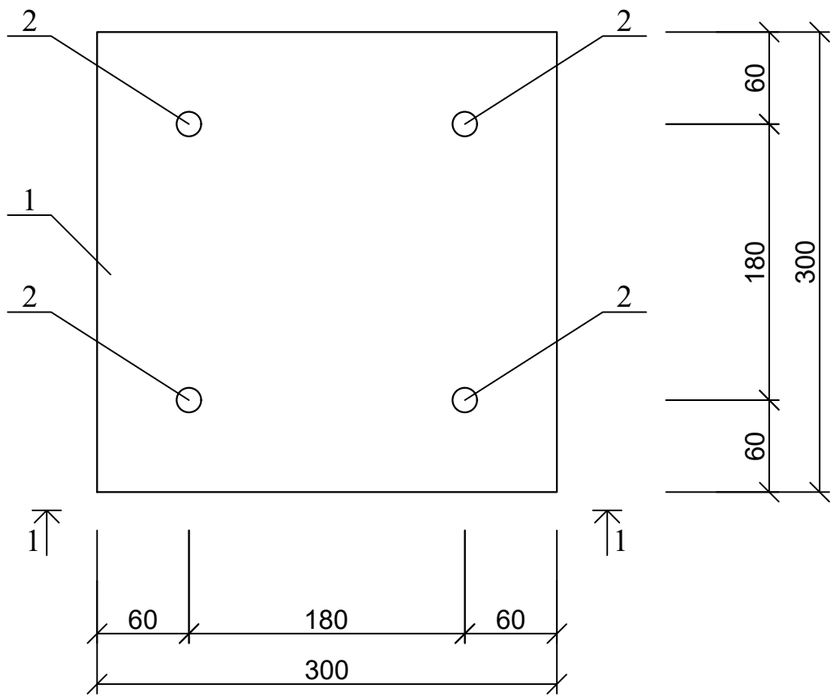

დეტალი 1

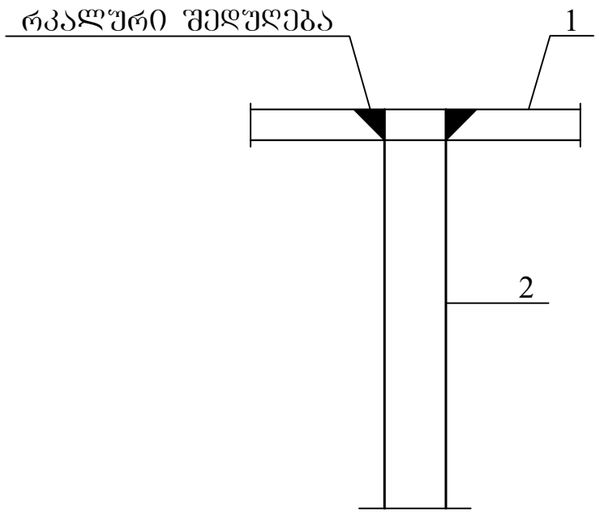

ჩასატანებელი დეტალი ჩდ-1; ხედი 1-1

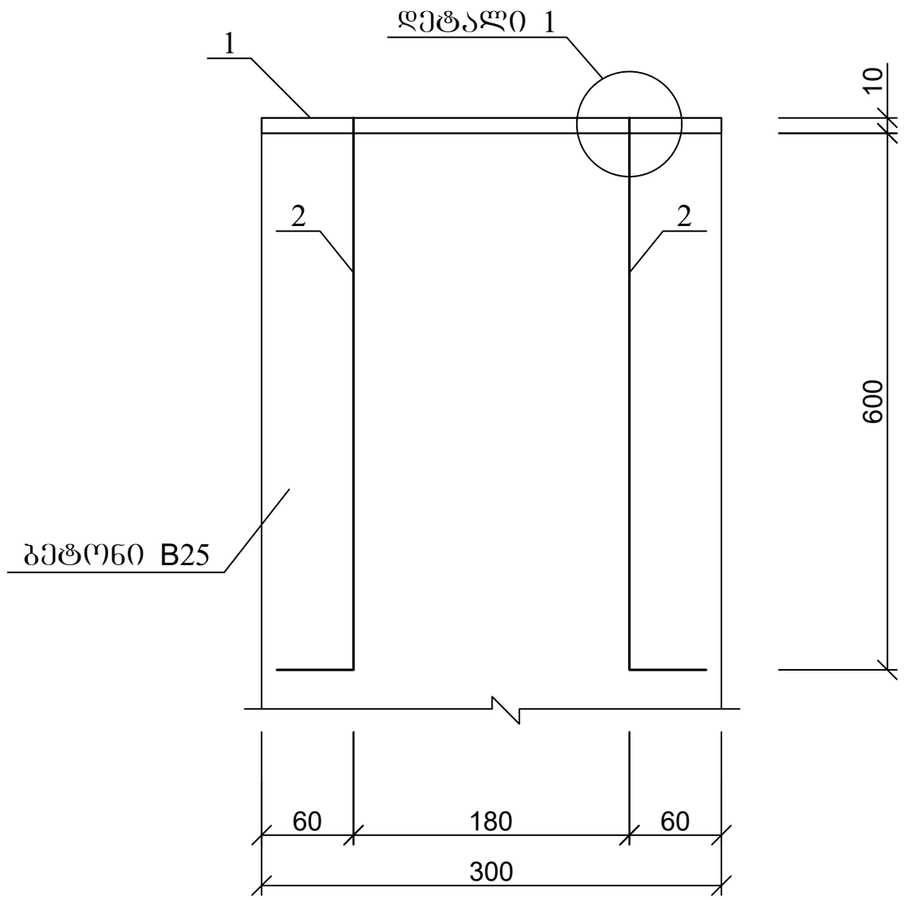

პოზ	დასახელება	რაოდ	წონა კგ	
			ერთ	სულ
	ჩასატანებელი დეტალი ჩდ-1			
1	- 300X300X10	1	5.6	5.6
2	20 A240 L=660	4	1.65	6.6

ქ. თბილისში, თავისუფლების მოედანზე არსებული სასტუმროს რეკონსტრუქციის პროექტი (ს/კ 01.18.03.018.053)				სტადია	ფურც.	რაოდ
					კ-15	
დირექტორი	თ. მურვანიძე				შ.პ.ს. "არქიკოლეგიუმი"	
პრ. მთ. არქიტ.	თ. მურვანიძე					
პრ. მთ. ინჟინ.	ზ. სილაგაძე		ჩასატანებელი დეტალი ჩდ-1, ჩდ-2, ხედი 1-1	მასშტაბი		
შეასრულა	რ. სილაგაძე					
შეამოწმა	ზ. სილაგაძე					

ლითონის კვადრატული მილების გადაბმის კვანძი 1

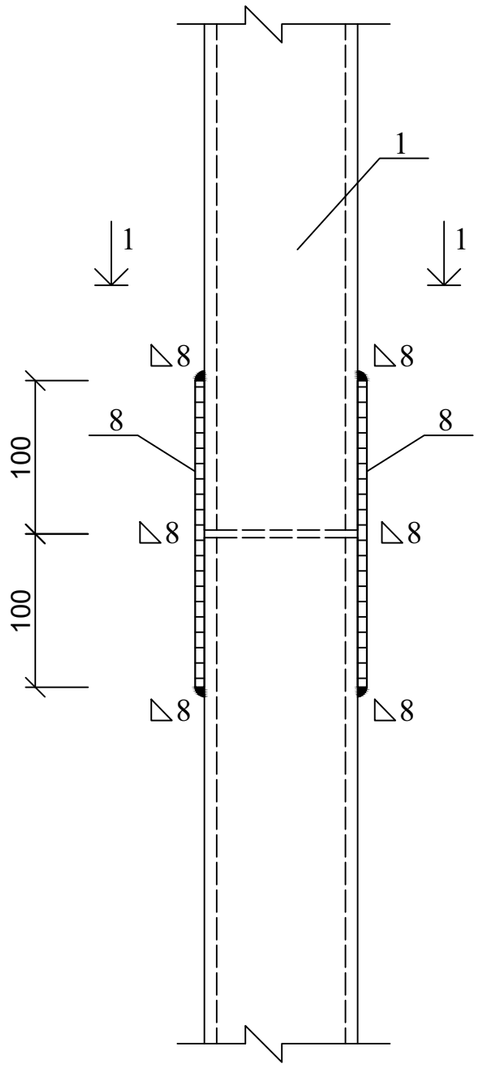

კვანძი 1; ხედი 1-1

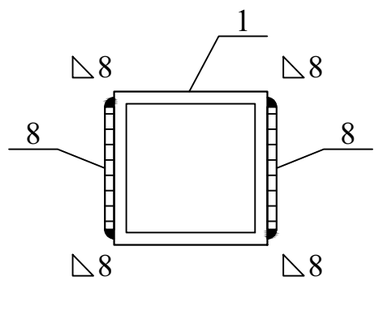

1. მასალის სპეციფიკაცია იხ. ფურცელი კ-21

ქ. თბილისში, თავისუფლების მოედანზე არსებული სასტუმროს რეკონსტრუქციის პროექტი (ს/კ 01.18.03.018.053)				სტადია	ფურც.	რაოდ
					კ-16	
დირექტორი	თ. მურვანიძე				შ.პ.ს. "არქიკოლეგიუმი"	
პრ. მთ. არქიტ.	თ. მურვანიძე					
პრ. მთ. ინჟინ.	ზ. სილაგაძე		ლითონის კვადრატული მილების გადაბმის კვანძი 1	მასშტაბი		
შეასრულა	რ. სილაგაძე					
შეამოწმა	ზ. სილაგაძე					

საყრდენი კვანძი 2

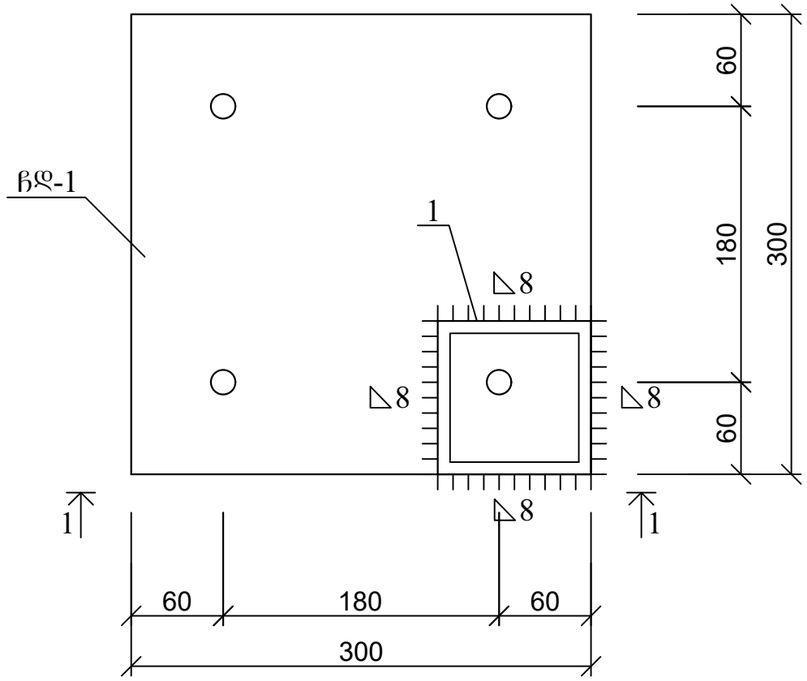

საყრდენი კვანძი 2; ხედი 1-1

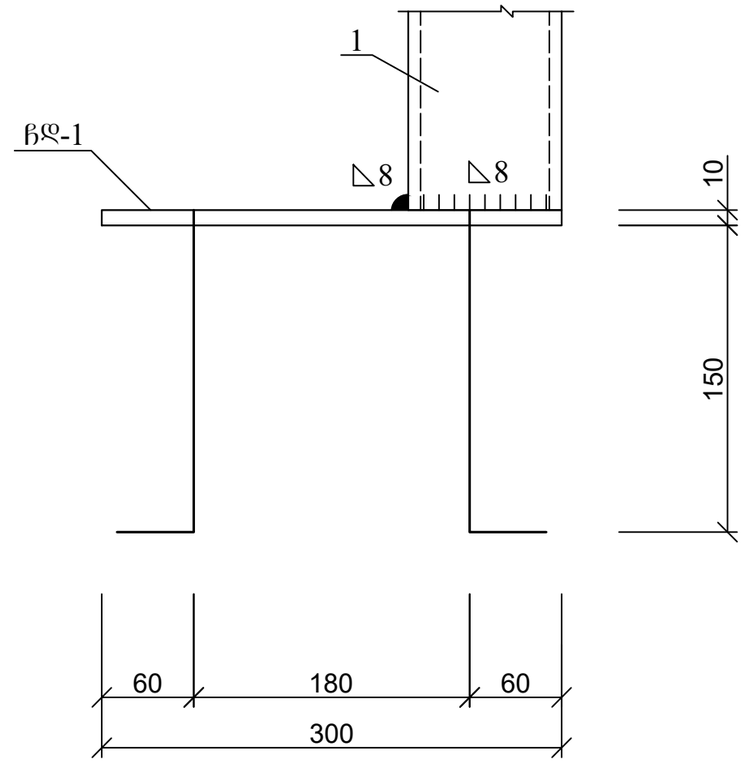

1. მასალის სპეციფიკაცია იხ. ფურცელი კ-21;
2. ჩასატანებელი დეტალი ჩდ-1 იხ. ფურცელი კ-15

ქ. თბილისში, თავისუფლების მოედანზე არსებული სასტუმროს რეკონსტრუქციის პროექტი (ს/კ 01.18.03.018.053)				სტადია	ფურც.	რაოდ
					კ-17	
დირექტორი	თ. მურვანიძე					შ.პ.ს. "არქიკოლეგიუმი"
პრ. მთ. არქიტ.	თ. მურვანიძე					
პრ. მთ. ინჟინ.	ზ. სილაგაძე		საყრდენი კვანძი 2, ხედი 1-1	მასშტაბი		
შეასრულა	რ. სილაგაძე					
შეამოწმა	ზ. სილაგაძე					

კვანძი 3

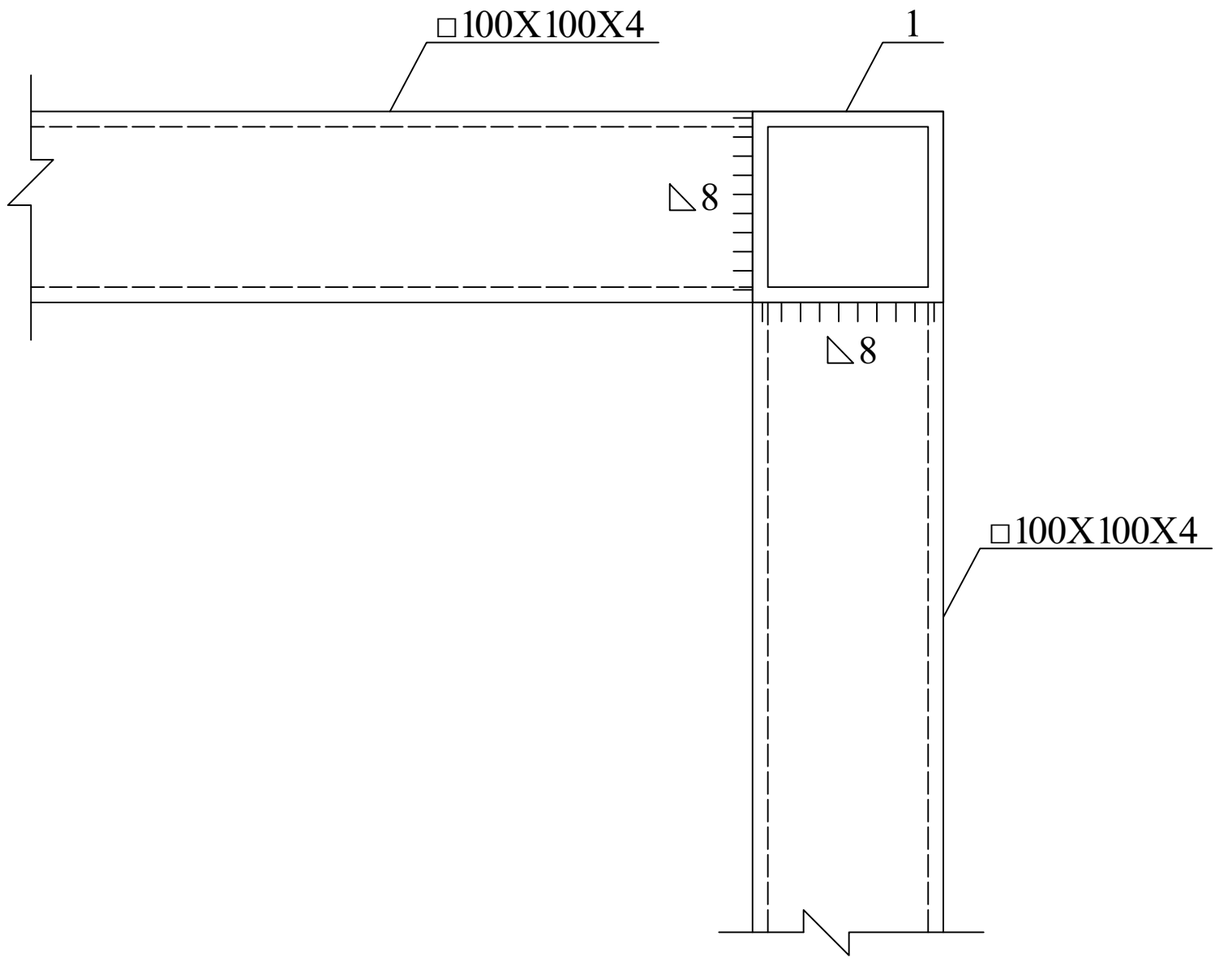

1. მასალის სპეციფიკაცია იხ. ფურცელი კ-21

ქ. თბილისში, თავისუფლების მოედანზე არსებული სასტუმროს რეკონსტრუქციის პროექტი (ს/კ 01.18.03.018.053)				სტადია	ფურც.	რაოდ
					კ-18	
დირექტორი	თ. მურვანიძე				შ.პ.ს. "არქიკოლეგიუმი"	
პრ. მთ. არქიტ.	თ. მურვანიძე					
პრ. მთ. ინჟინ.	ზ. სილაგაძე		კვანძი 3	მასშტაბი		
შეასრულა	რ. სილაგაძე					
შეამოწმა	ზ. სილაგაძე					

კვანძი 4

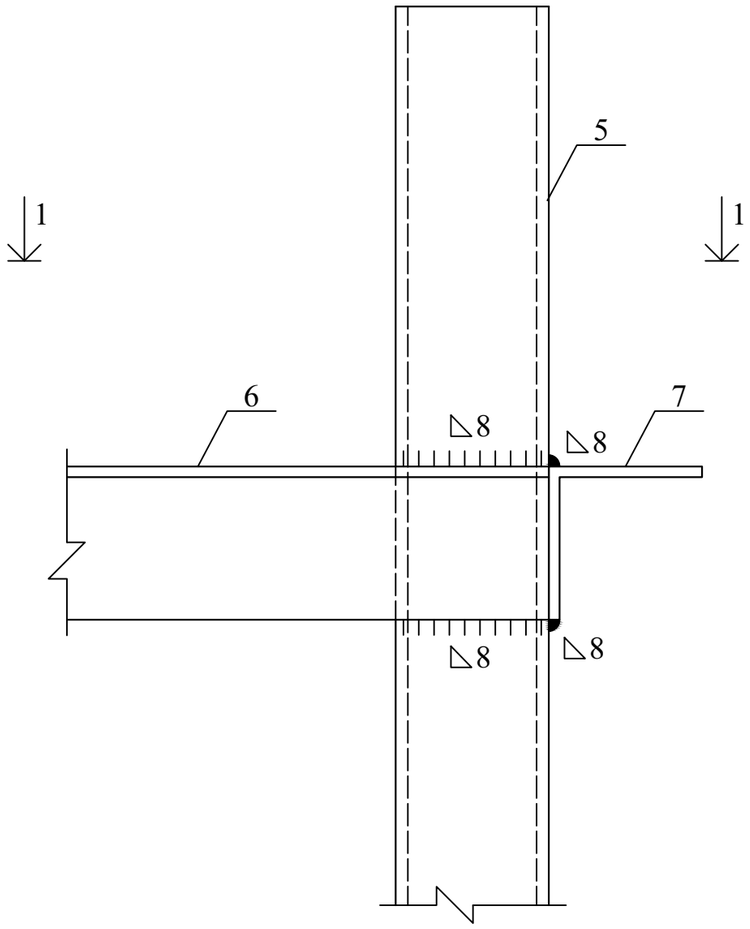

კვანძი 4; ხედი 1-1

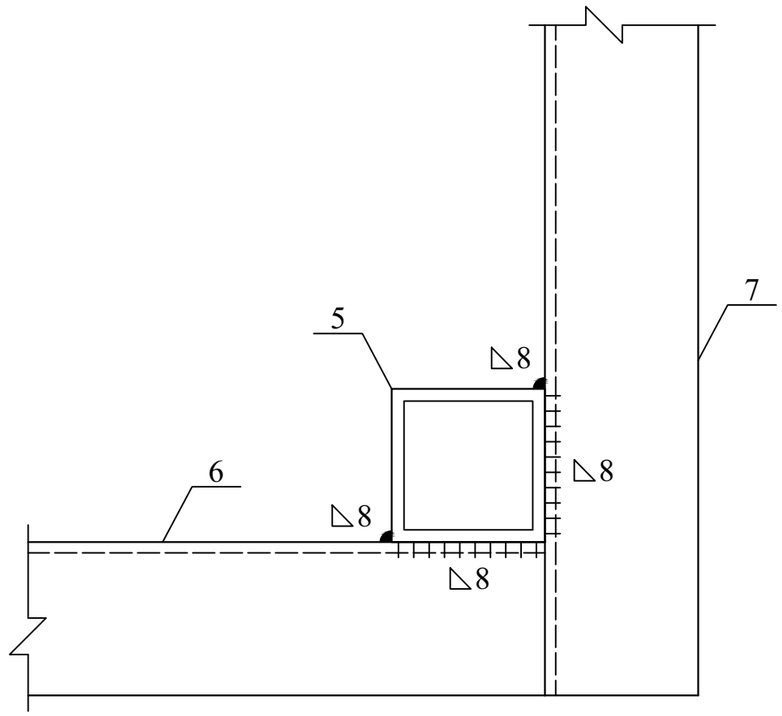

1. მასალის სპეციფიკაცია იხ. ფურცელი კ-21

ქ. თბილისში, თავისუფლების მოედანზე არსებული სასტუმროს რეკონსტრუქციის პროექტი (ს/კ 01.18.03.018.053)				სტადია	ფურც.	რაოდ
					კ-19	
დირექტორი	თ. მურვანიძე				შ.პ.ს. "არქიკოლეგიუმი"	
პრ. მთ. არქიტ.	თ. მურვანიძე					
პრ. მთ. ინჟინ.	ზ. სილაგაძე		კვანძი 4	მასშტაბი		
შეასრულა	რ. სილაგაძე					
შეამოწმა	ზ. სილაგაძე					

კვანძი 5

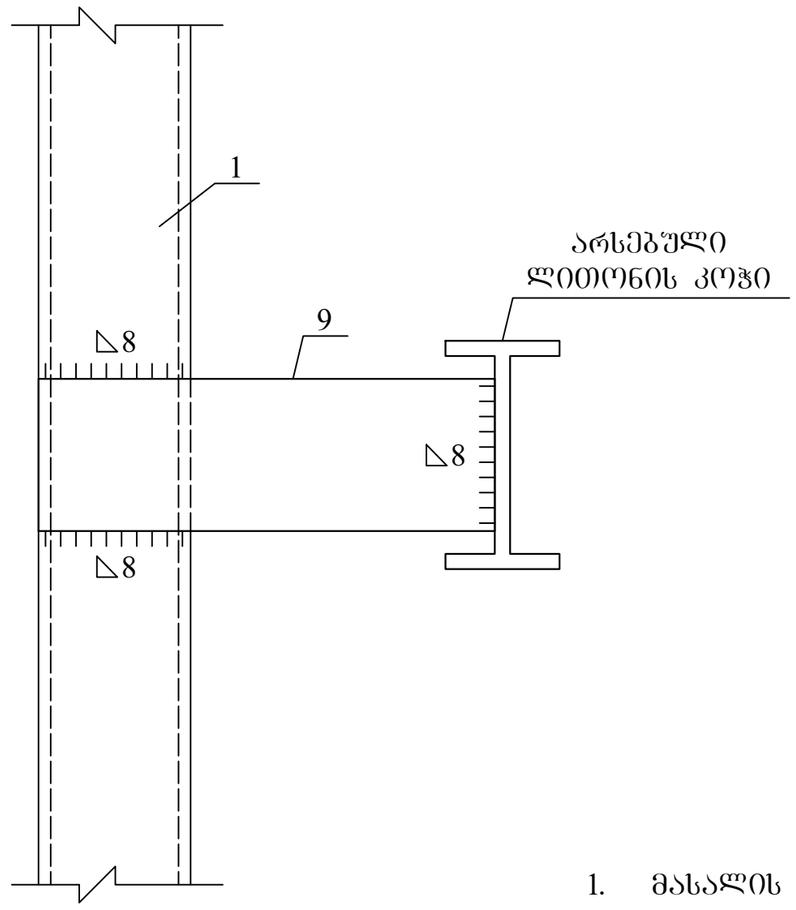

1. მასალის სპეციფიკაცია იხ. ფურცელი კ-21

ქ. თბილისში, თავისუფლების მოედანზე არსებული სასტუმროს რეკონსტრუქციის პროექტი (ს/კ 01.18.03.018.053)				სტადია	ფურც.	რაოდ
					კ-20	
დირექტორი	თ. მურვანიძე				შ.პ.ს. "არქიკოლეგიუმი"	
პრ. მთ. არქიტ.	თ. მურვანიძე					
პრ. მთ. ინჟინ.	ზ. სილაგაძე		კვანძი 5	მასშტაბი		
შეასრულა	რ. სილაგაძე					
შეამოწმა	ზ. სილაგაძე					

პოზ	დასახელება	რაოდ	წონა კგ	
			ერთ	სულ
	ლიფტი №1; ლითონკონსტრუქცია			
1	□ 100X100X4 L=6000	16	70.2	1123.2
2	□ 100X100X4 L=2200	12	25.74	308.88
3	□ 100X100X4 L=1480	22	17.32	381.04
4	□ 100X100X4 L=1580	22	18.49	406.78
5	□ 100X100X4 L=2200	4	25.74	102.96
6	L 100X7 L=2000	4	19.8	79.2
8	- 100X80X6	32	0.7	22.4

პოზ	დასახელება	რაოდ	წონა კგ	
			ერთ	სულ
	ლიფტების ჯგუფი №2; ლითონკონსტრუქცია			
1	□ 100X100X4 L=6000	24	70.2	1684.8
2	□ 100X100X4 L=2200	24	25.74	617.76
3	□ 100X100X4 L=1580	22	18.49	406.78
4	□ 100X100X4 L=3280	22	38.38	844.36
5	□ 100X100X4 L=2200	6	25.74	154.44
6	L 100X7 L=2000	2	19.8	39.6
7	L 100X7 L=4000	2	39.6	79.2
8	- 100X80X6	48	0.7	33.6
9	- 100X300X10	16	2.35	37.6

ქ. თბილისში, თავისუფლების მოედანზე არსებული სასტუმროს რეკონსტრუქციის პროექტი (ს/კ 01.18.03.018.053)				სტადია	ფურც.	რაოდ
					კ-21	
დირექტორი	თ. მურვანიძე				შ.პ.ს. "არქიკოლეგიუმი"	
პრ. მთ. არქიტ.	თ. მურვანიძე					
პრ. მთ. ინჟინ.	ზ. სილაგაძე		ლიფტის ლითონკონსტრუქციების მასალის სპეციფიკაცია	მასშტაბი		
შეასრულა	რ. სილაგაძე					
შეამოწმა	ზ. სილაგაძე					

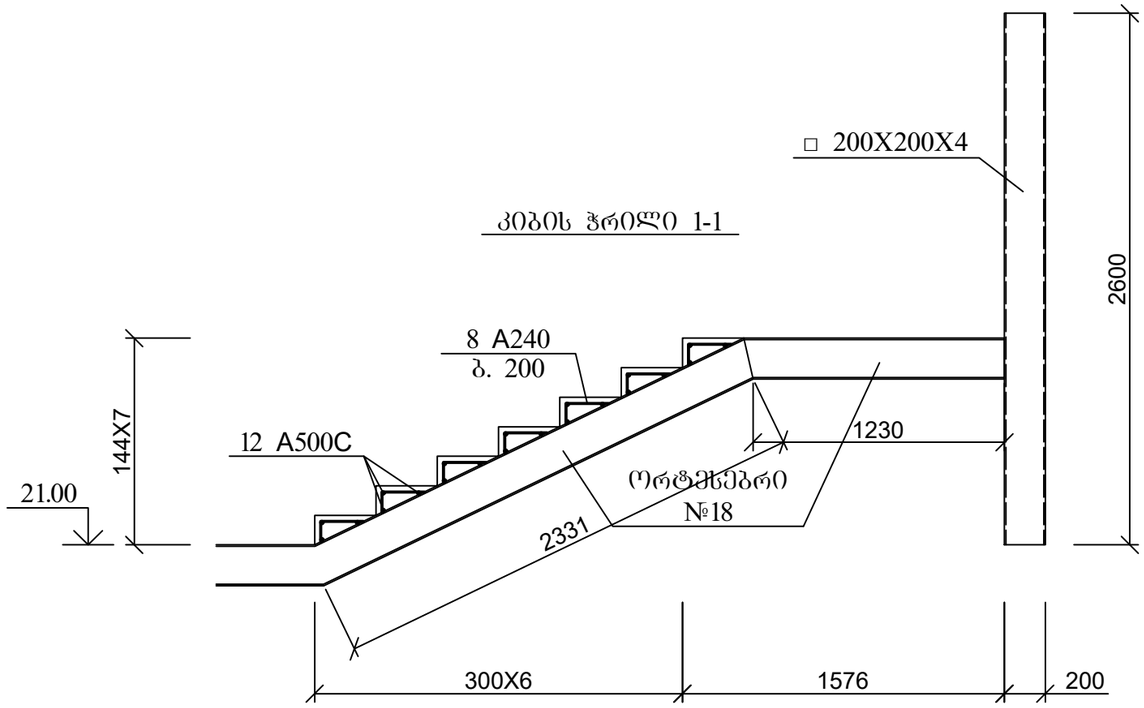

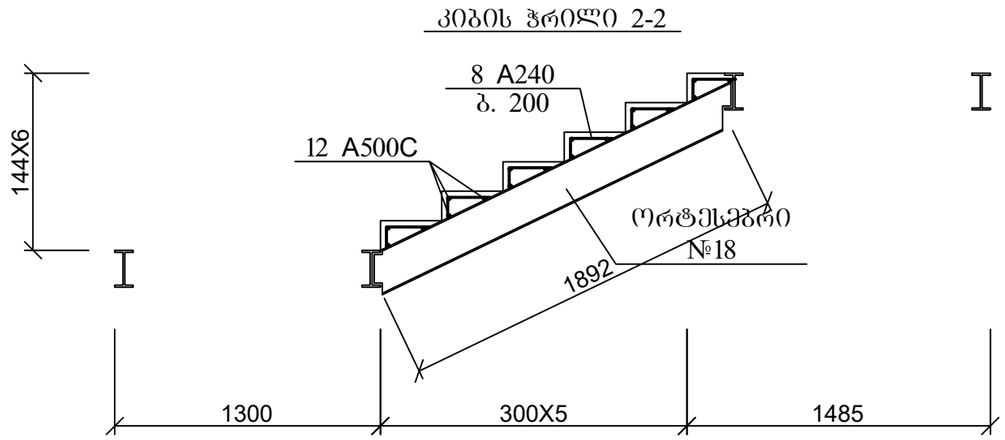

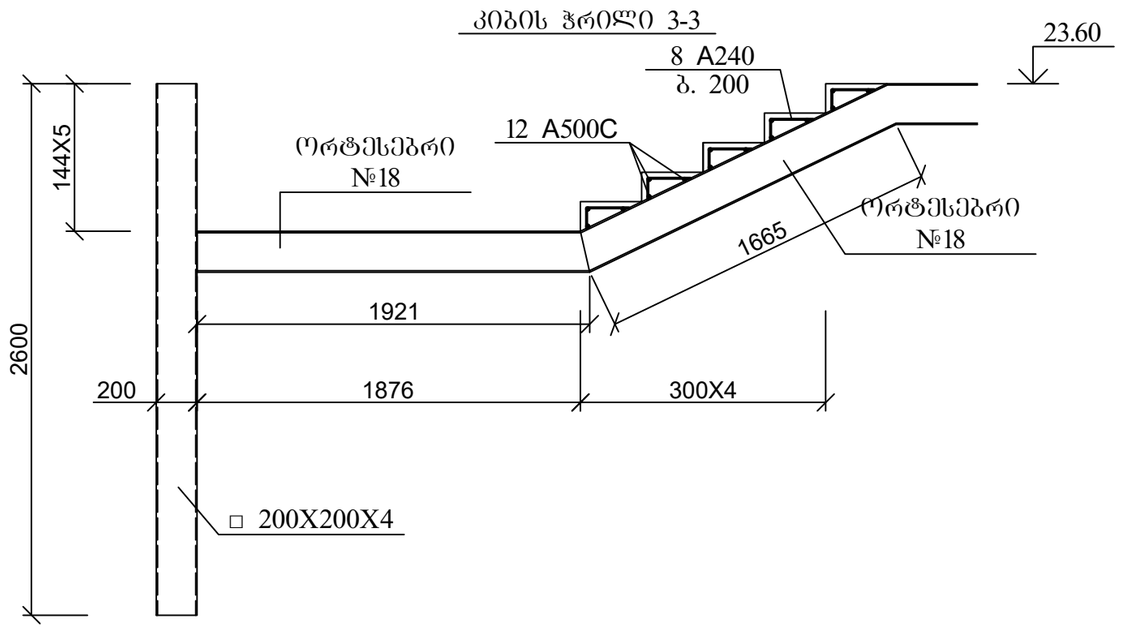

1. ორტესებრი №18 - 18.10 გ.მ;
2. კვადრატული მილი 200X200X4 - 10.40.

ქ. თბილისში, თავისუფლების მოედანზე არსებული სასტუმროს რეკონსტრუქციის პროექტი (ს/კ 01.18.03.018.053)				სტადია	ფურც.	რაოდ
					კ-60-2	
დირექტორი	თ. მურვანიძე				შ.პ.ს. "არქიკოლეგიუმი"	
პრ. მთ. არქიტ.	თ. მურვანიძე					
პრ. მთ. ინჟინ.	ზ. სილაგაძე		კიბე 21.00 ნიშნულიდან 23.60 ნიშნულამდე; ჭრილი 1-1; 2-2 და 3-3	მასშტაბი		
შეასრულა	რ. სილაგაძე					
შეამოწმა	ზ. სილაგაძე					

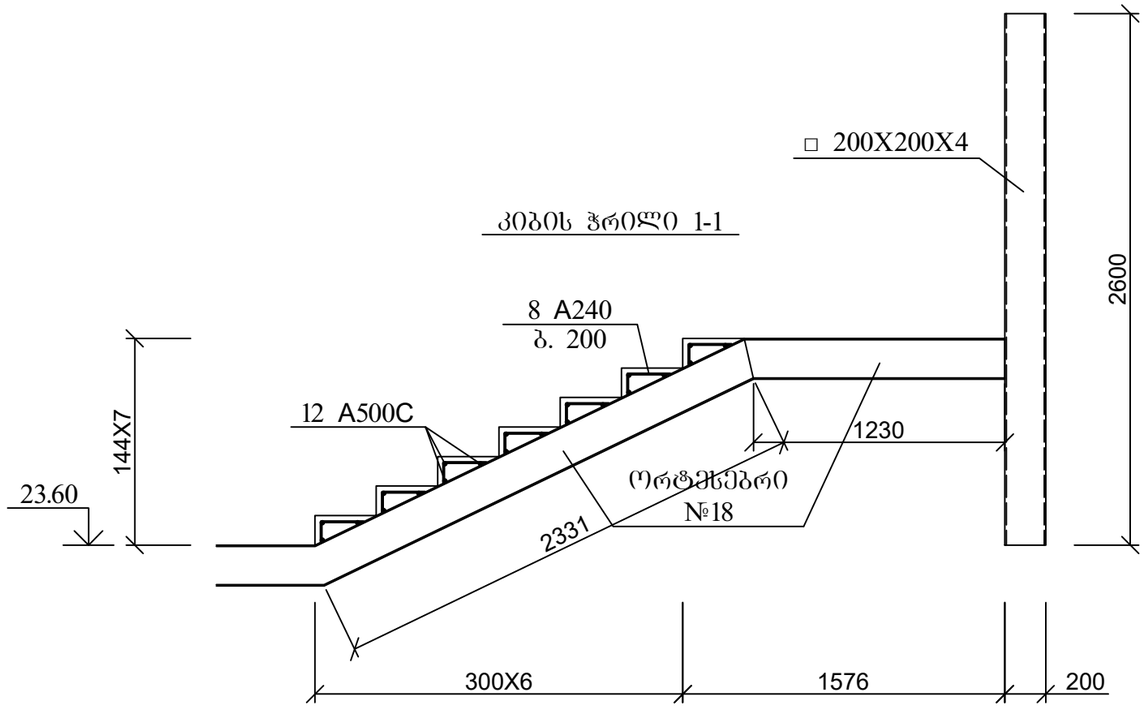

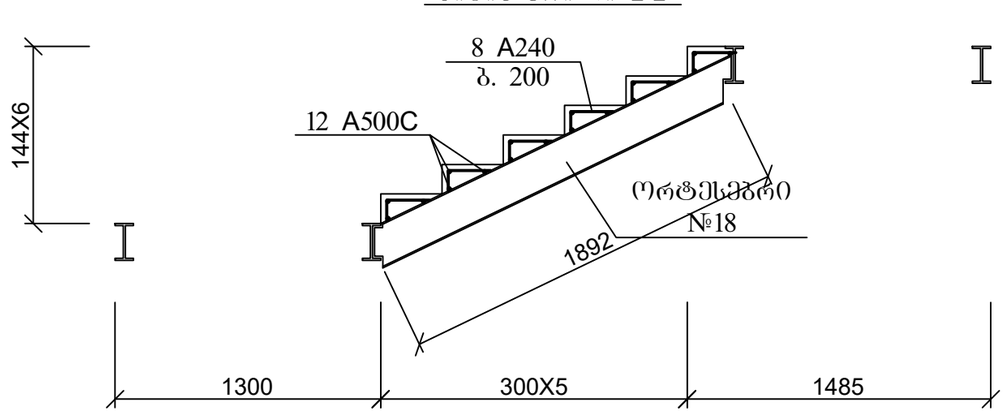

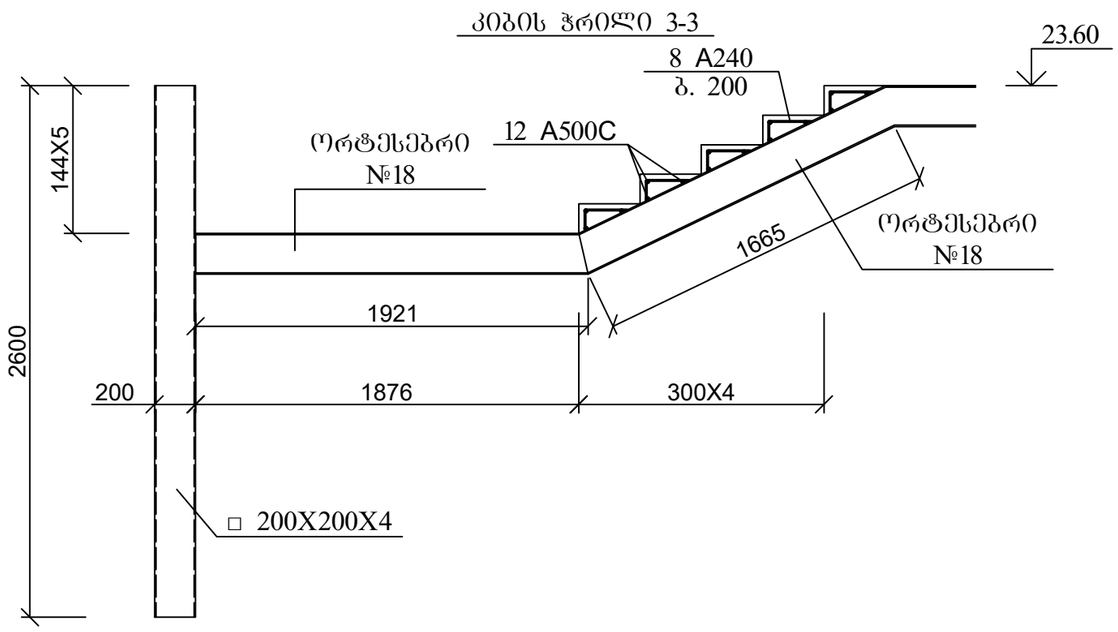

1. ორტესებრი №18 - 18.10 ბ.მ;
2. კვადრატული მილი 200X200X4 - 10.40.

ქ. თბილისში, თავისუფლების მოედანზე არსებული სასტუმროს რეკონსტრუქციის პროექტი (ს/კ 01.18.03.018.053)				სტადია	ფურც.	რაოდ
					კ-60-4	
დირექტორი	თ. მურვანიძე				შ.პ.ს. "არქიკოლეგიუმი"	
პრ. მთ. არქიტ.	თ. მურვანიძე					
პრ. მთ. ინჟინ.	ზ. სილაგაძე		კიბე 23.60 ნიშნულიდან 26.20 ნიშნულამდე; ჭრილი 1-1; 2-2 და 3-3	მასშტაბი		
შეასრულა	რ. სილაგაძე					
შეამოწმა	ზ. სილაგაძე					

ქალაქ თბილისში, პუშკინის ქუჩა №5-7-ში არსებული შენობის რეკონსტრუქციის კორექტირებული პროექტი

კონსტრუქციული ნაწილი

№	დასახელება	ფურც. №
1	თავფურცელი	კ-1
2	ლითონის კოჭების განლაგება 3.85 ნიშნულზე	კ-2
3	გადახურვის ფილა 3.85 ნიშნულზე	კ-3
4	ლითონის კოჭების განლაგება 5.05 ნიშნულზე	კ-4
5	გადახურვის ფილა 5.05 ნიშნულზე	კ-5
6	ლითონის კოჭების განლაგება 6.45 ნიშნულზე	კ-6
7	გადახურვის ფილა 6.45 ნიშნულზე	კ-7
8	ლითონის კოჭების განლაგება 6.75 ნიშნულზე	კ-8
9	გადახურვის ფილა 6.75 ნიშნულზე	კ-9
10	ლითონის კოჭების განლაგება 9.05 ნიშნულზე	კ-10
11	გადახურვის ფილა 9.05 ნიშნულზე	კ-11
12	ლითონის კოჭებისა და გადახურვის ფილის მოწყობის დეტალი	კ-12
13	არსებული კედლისა და ლითონის კოჭის შეუღლების კვანძი	კ-13
14	ლითონის კოლონისა და ლითონის კოჭის შეუღლების კვანძი 1	კ-14
15	ლითონის კოლონისა და ლითონის კოჭის შეუღლების კვანძი 2	კ-15
16	ლითონის კოლონისა და ლითონის კოჭის შეუღლების კვანძი 3	კ-16

ქ. თბილისში, პუშკინის ქუჩა №5-7-ში არსებული შენობის რეკონსტრუქციის კორექტირებული პროექტი				სტადია	ფურც.	რაოდ
					კ-1	
დირექტორი	თ. მურვანიძე				შ.პ.ს. "არძიკოლებიუმი"	
პრ. მთ. არქიტ.	თ. მურვანიძე					
პრ. მთ. ინჟინ.	ზ. სილაგაძე		თავფურცელი	მასშტაბი		
შეასრულა	რ. სილაგაძე					
შეამოწმა	ზ. სილაგაძე					

ლითონის კოჭების განლაგება 3.85 ნიშნულზე

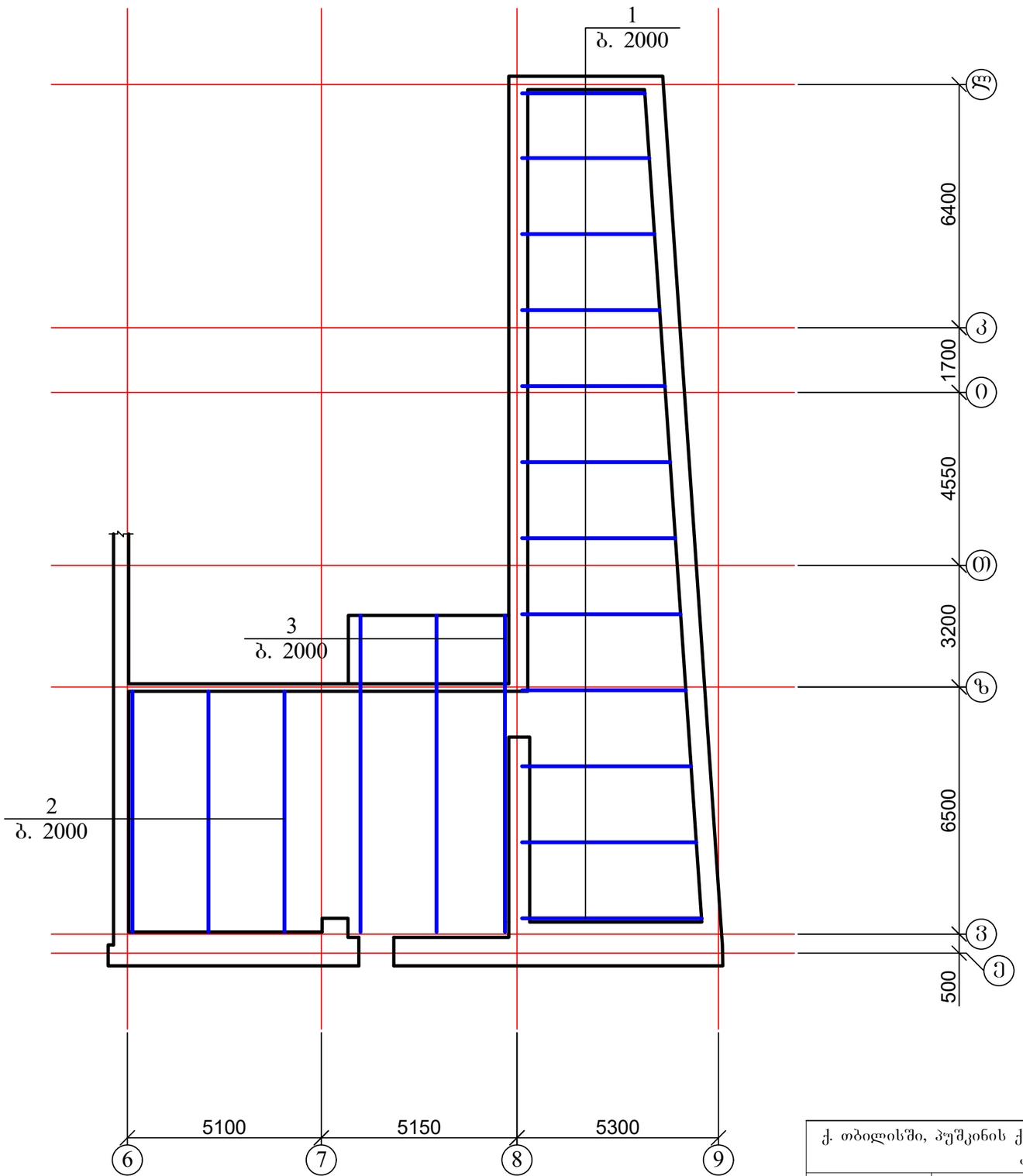

1. გადახურვის ფილის მოწყობის დეტალი იხ. ფურცელი კ-12;
2. არსებულ კედლთან ლითონის კოჭის შეუღლების კვანძი იხ. ფურცელი კ-13

ქ. თბილისში, პუშკინის ქუჩა №5-7-ში არსებული შენობის რეკონსტრუქციის კორექტირებული პროექტი				სტადია	ფურც.	რაოდ
					კ-2	
დირექტორი	თ. მურვანიძე				შ.პ.ს. "არძიკოლებიშმი"	
პრ. მთ. არქიტ.	თ. მურვანიძე					
პრ. მთ. ინჟინ.	ზ. სილაგაძე		ლითონის კოჭების განლაგება 3.85 ნიშნულზე	მასშტაბი		
შეასრულა	რ. სილაგაძე					
შეამოწმა	ზ. სილაგაძე					

გადახურვის ფილა 3.85 ნიშნულზე

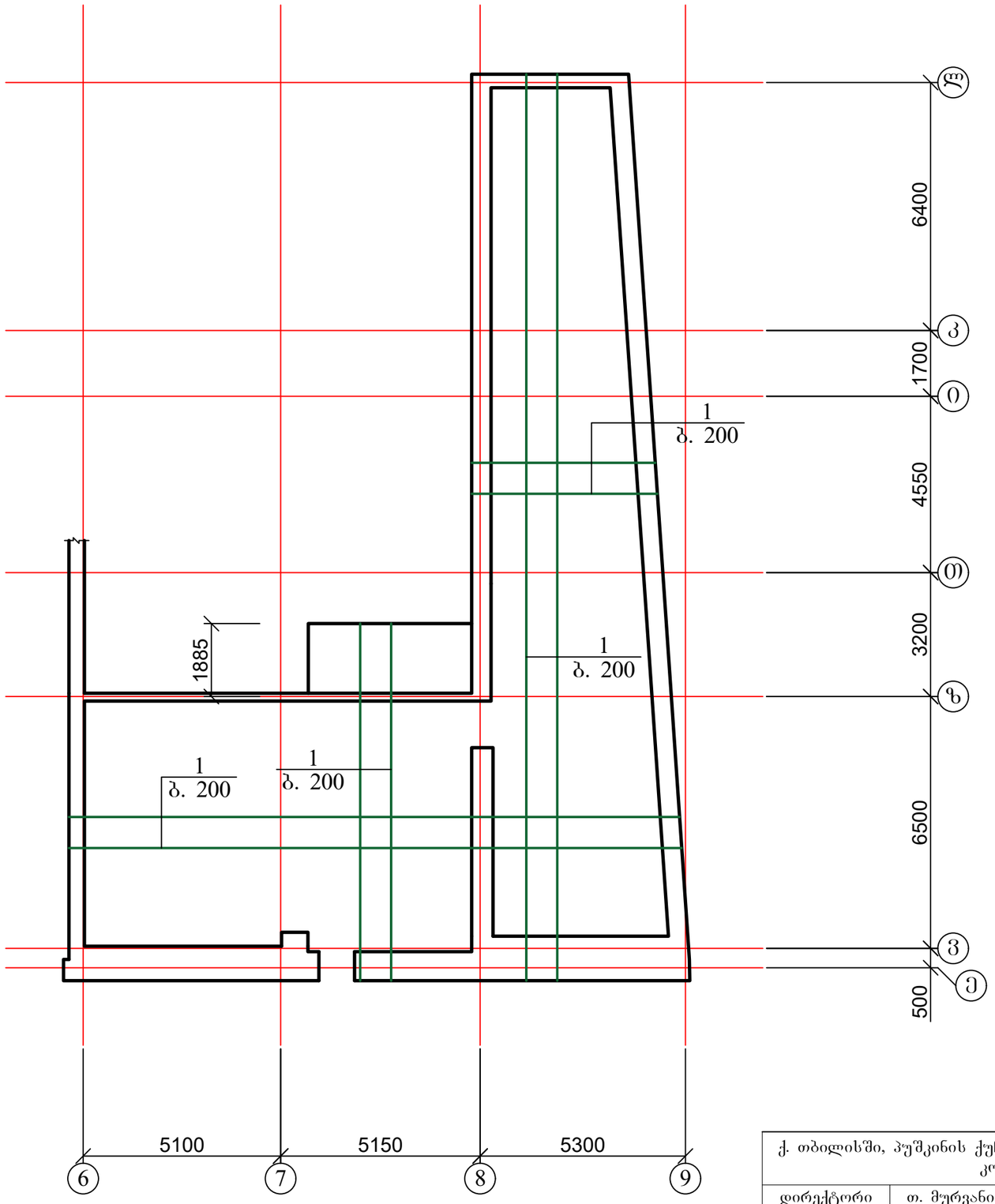

1. გადახურვის ფილის მოწყობის დეტალი იხ. ფურცელი კ-12;

ქ. თბილისში, პუშკინის ქუჩა №5-7-ში არსებული შენობის რეკონსტრუქციის კორექტირებული პროექტი				სტადია	ფურც.	რაოდ
					კ-3	
დირექტორი	თ. მურვანიძე				შ.პ.ს. "არქიკოლებიუმი"	
პარ. მთ. არქიტ.	თ. მურვანიძე					
პარ. მთ. ინჟინ.	ზ. სილაგაძე		გადახურვის ფილა 3.85 ნიშნულზე	მასშტაბი		
შეასრულა	რ. სილაგაძე					
შეამოწმა	ზ. სილაგაძე					

ლითონის კოჭების განლაგება 5.05 ნიშნულზე

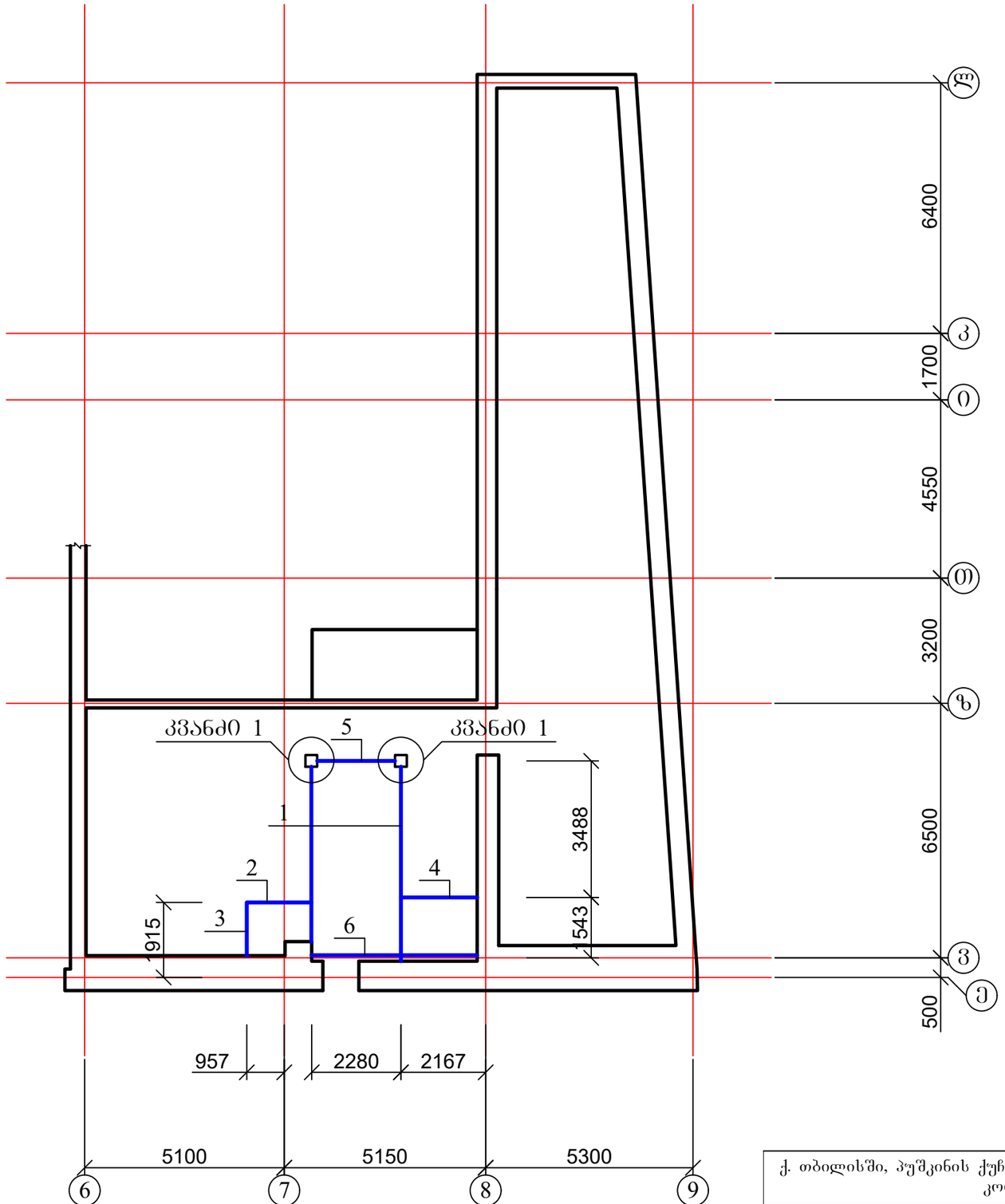

1. ბადახურვის ფილის მოწყობის დეტალი იხ. ფურცელი კ-12;
2. არსებულ კედელთან ლითონის კოჭის შეუღლების კვანძი იხ. ფურცელი კ-13;
3. ლითონის კოლონისა და ლითონის კოჭის შეუღლების კვანძები იხ. ფურცელი კ-14; კ-15; კ-16.

ქ. თბილისში, პუშკინის ქუჩა №5-7-ში არსებული შენობის რეკონსტრუქციის კორექტირებული პროექტი				სტადია	ფურც. / რაოდ
					კ-4
დირექტორი	თ. მურვანიძე				
პრ. მთ. არქიტ.	თ. მურვანიძე				
პრ. მთ. ინჟინ.	ზ. სილაგაძე		ლითონის კოჭების განლაგება 5.05 ნიშნულზე	მასშტაბი	შ.პ.ს. "არქიკოლეგიუმი"
შეასრულა	რ. სილაგაძე				
შეამოწმა	ზ. სილაგაძე				

გადახურვის ფილა 5.05 ნიშნულზე

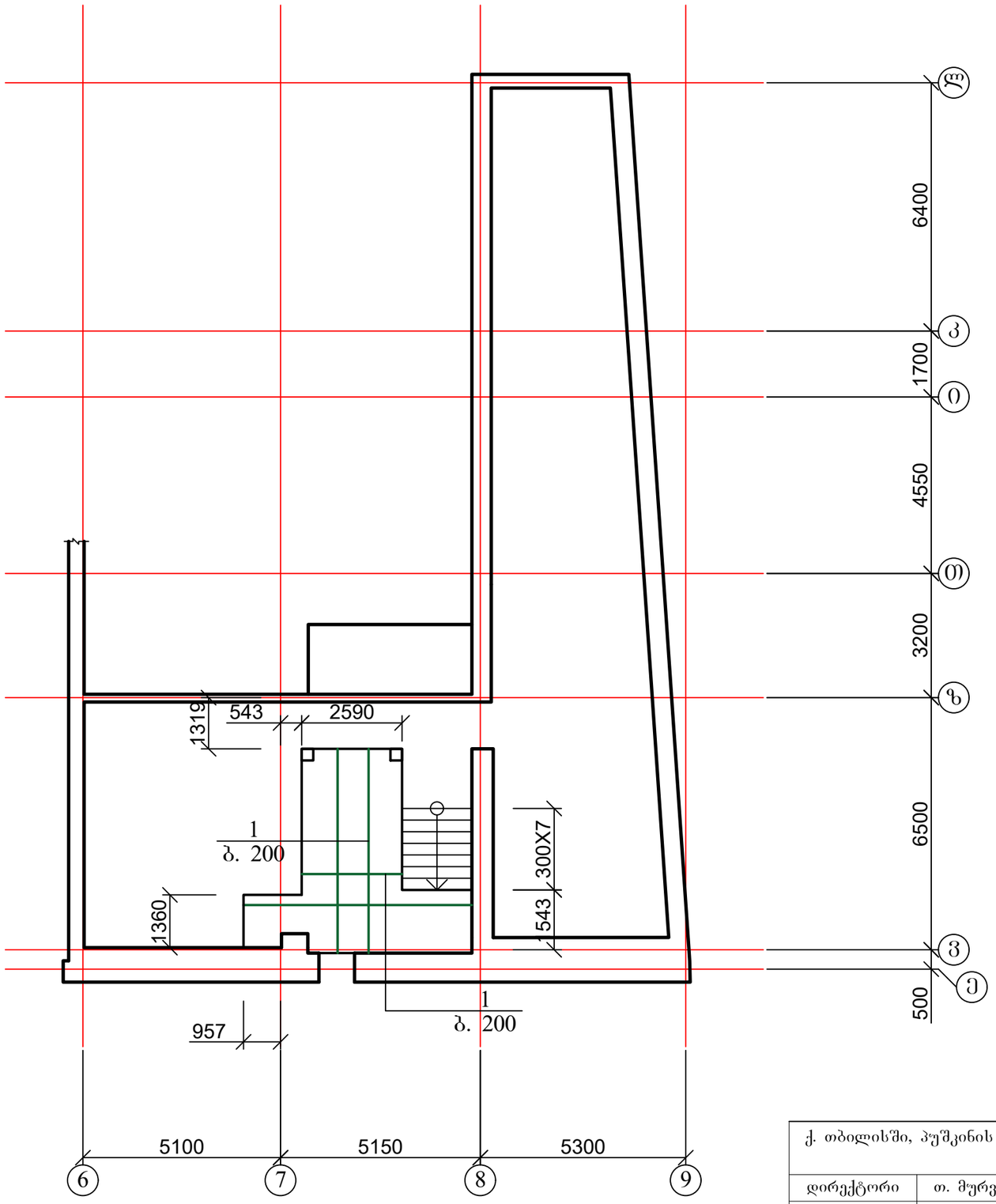

1. გადახურვის ფილის მოწყობის დეტალი იხ. ფურცელი კ-12;

ქ. თბილისში, პუშკინის ქუჩა №5-7-ში არსებული შენობის რეკონსტრუქციის კორექტირებული პროექტი				სტადია	ფურც.	რაოდ
					კ-5	
დირექტორი	თ. მურვანიძე				შ.პ.ს. "არქიკოლეგიუმი"	
პრ. მთ. არქიტ.	თ. მურვანიძე					
პრ. მთ. ინჟინ.	ზ. სილაგაძე		გადახურვის ფილა 5.05 ნიშნულზე	მასშტაბი		
შეასრულა	რ. სილაგაძე					
შეამოწმა	ზ. სილაგაძე					

ლითონის კოჭების განლაგება 6.45 ნიშნულზე

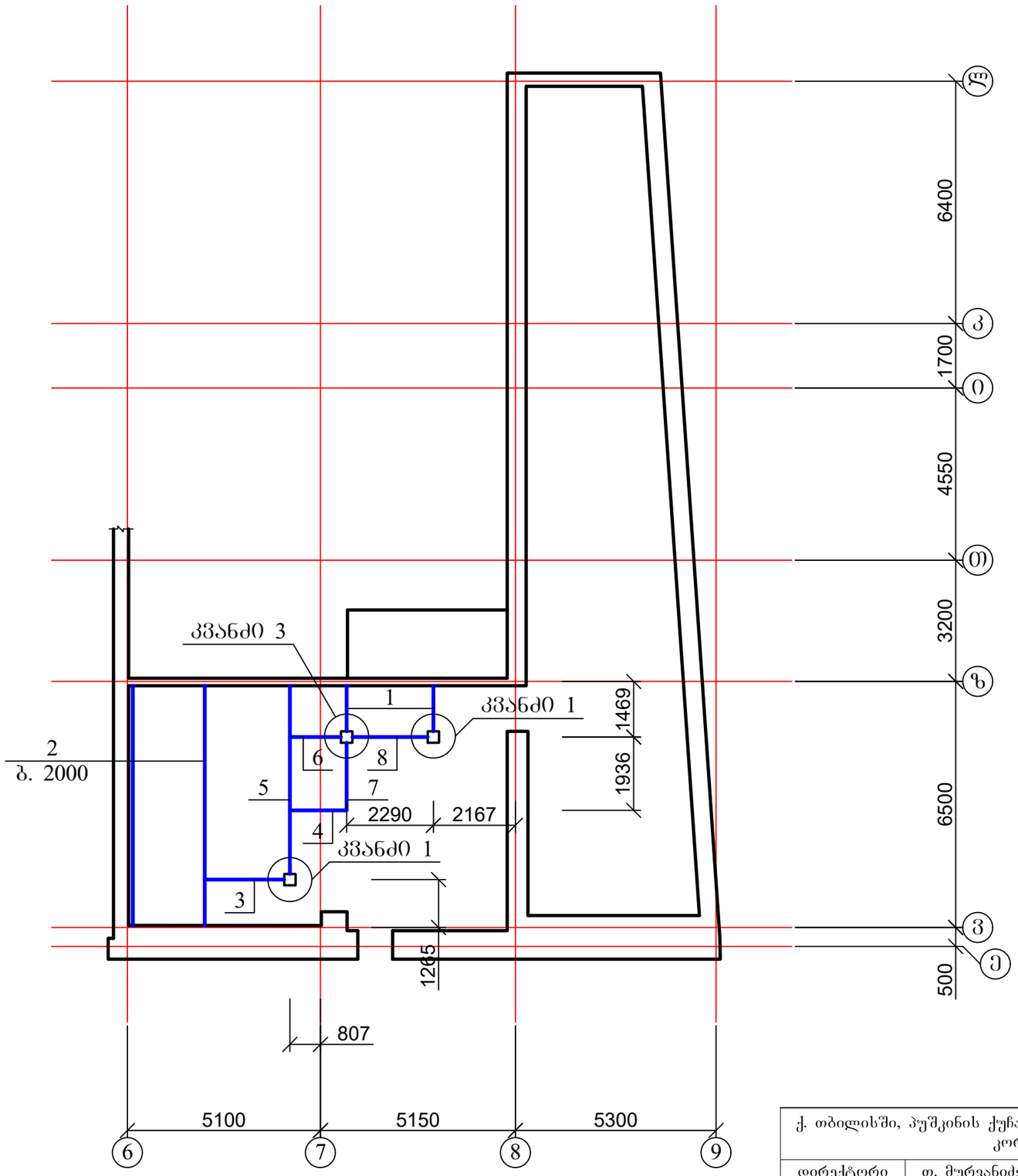

1. ბადახურვის ფილის მოწყობის დეტალი იხ. ფურცელი კ-12;
2. არსებულ კედელთან ლითონის კოჭის შეუღლების კვანძი იხ. ფურცელი კ-13;
3. ლითონის კოლონისა და ლითონის კოჭის შეუღლების კვანძები იხ. ფურცელი კ-14; კ-15; კ-16.

ქ. თბილისში, პუშკინის ქუჩა №5-7-ში არსებული შენობის რეკონსტრუქციის კორექტირებული პროექტი				სტადია	ფურც.	რაოდ
					კ-6	
დირექტორი	თ. მურვანიძე					
პრ. მთ. არქიტ.	თ. მურვანიძე					
პრ. მთ. ინჟინ.	ზ. სილაგაძე		ლითონის კოჭების განლაგება 6.45 ნიშნულზე	მასშტაბი	შ.პ.ს. "არქიკოლეგიუმი"	
შეასრულა	რ. სილაგაძე					
შეამოწმა	ზ. სილაგაძე					

გადახურვის ფილა 6.45 ნიშნულზე

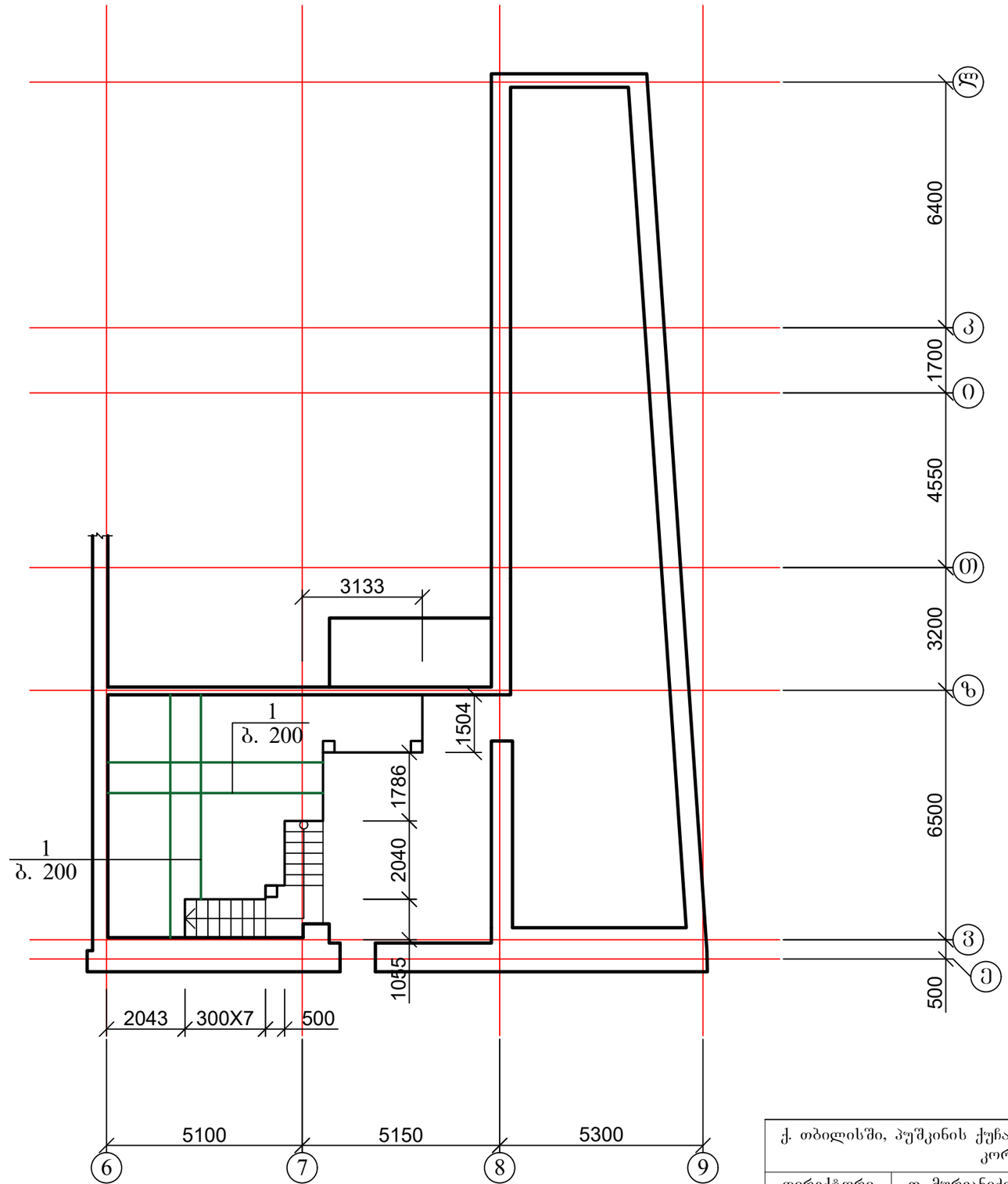

1. გადახურვის ფილის მოწყობის დეტალი იხ. ფურცელი კ-12;

ქ. თბილისში, პუშკინის ქუჩა №5-7-ში არსებული შენობის რეკონსტრუქციის კორექტირებული პროექტი				სტადია	ფურც.	რაოდ
					კ-7	
დირექტორი	თ. მურვანიძე					შ.პ.ს. "არქიკოლეგიუმი"
პრ. მთ. არქიტ.	თ. მურვანიძე					
პრ. მთ. ინჟინ.	ზ. სილაგაძე		გადახურვის ფილა 6.45 ნიშნულზე	მასშტაბი		
შეასრულა	რ. სილაგაძე					
შეამოწმა	ზ. სილაგაძე					

ლითონის კოჭების განლაგება 6.75 ნიშნულზე

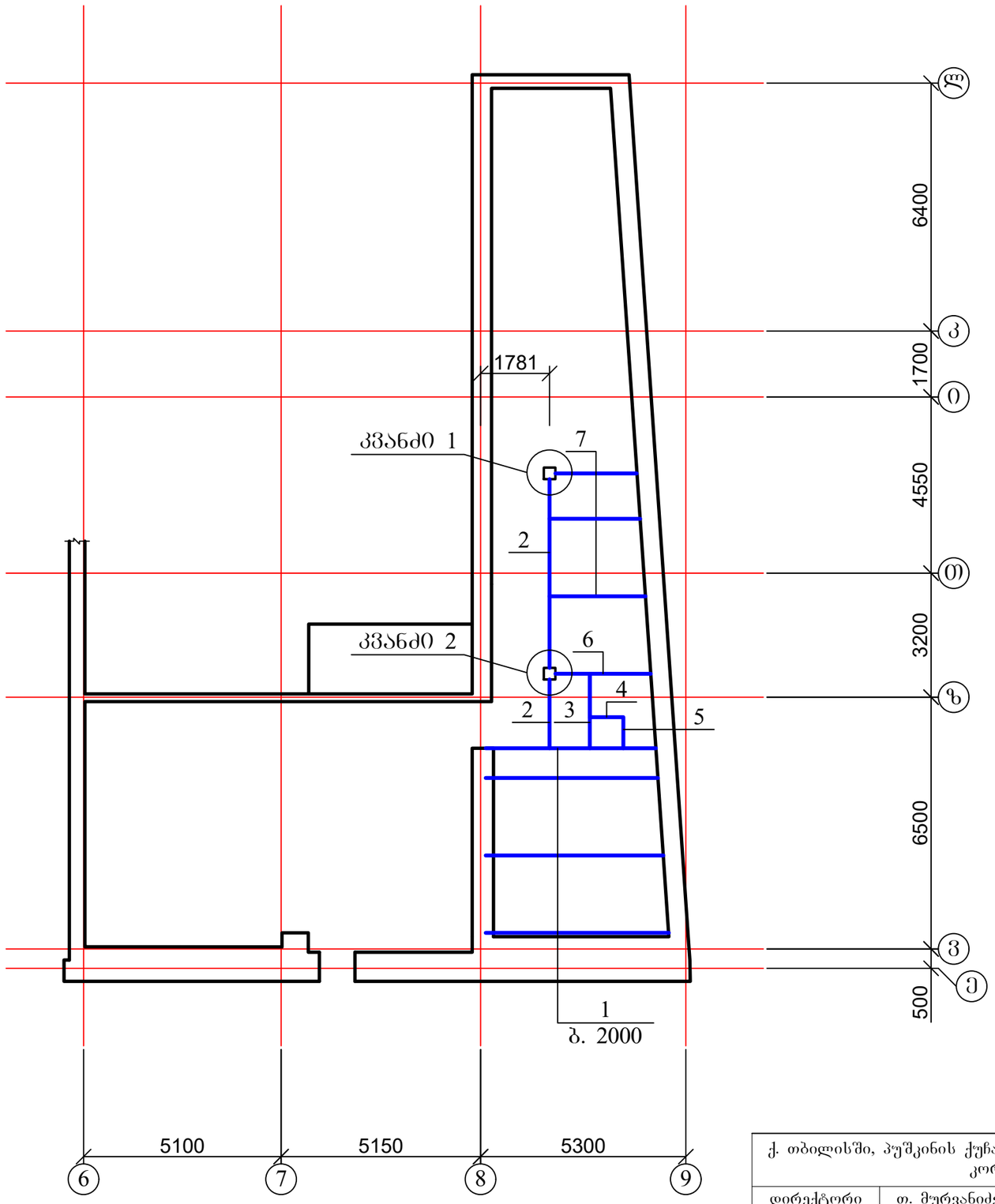

1. ბადახურვის ფილის მოწყობის დეტალი იხ. ფურცელი კ-12;
2. არსებულ კედელთან ლითონის კოჭის შეუღლების კვანძი იხ. ფურცელი კ-13;
3. ლითონის კოლონისა და ლითონის კოჭის შეუღლების კვანძები იხ. ფურცელი კ-14; კ-15; კ-16.

ქ. თბილისში, პუშკინის ქუჩა №5-7-ში არსებული შენობის რეკონსტრუქციის კორექტირებული პროექტი				სტადია	ფურც.	რაოდ
					კ-8	
დირექტორი	თ. მურვანიძე					
პრ. მთ. არქიტ.	თ. მურვანიძე					
პრ. მთ. ინჟინ.	ზ. სილაგაძე		ლითონის კოჭების განლაგება 6.75 ნიშნულზე	მასშტაბი	შ.პ.ს. "არძიკოლეგიუმი"	
შეასრულა	რ. სილაგაძე					
შეამოწმა	ზ. სილაგაძე					

გადახურვის ფილა 6.75 ნიშნულზე

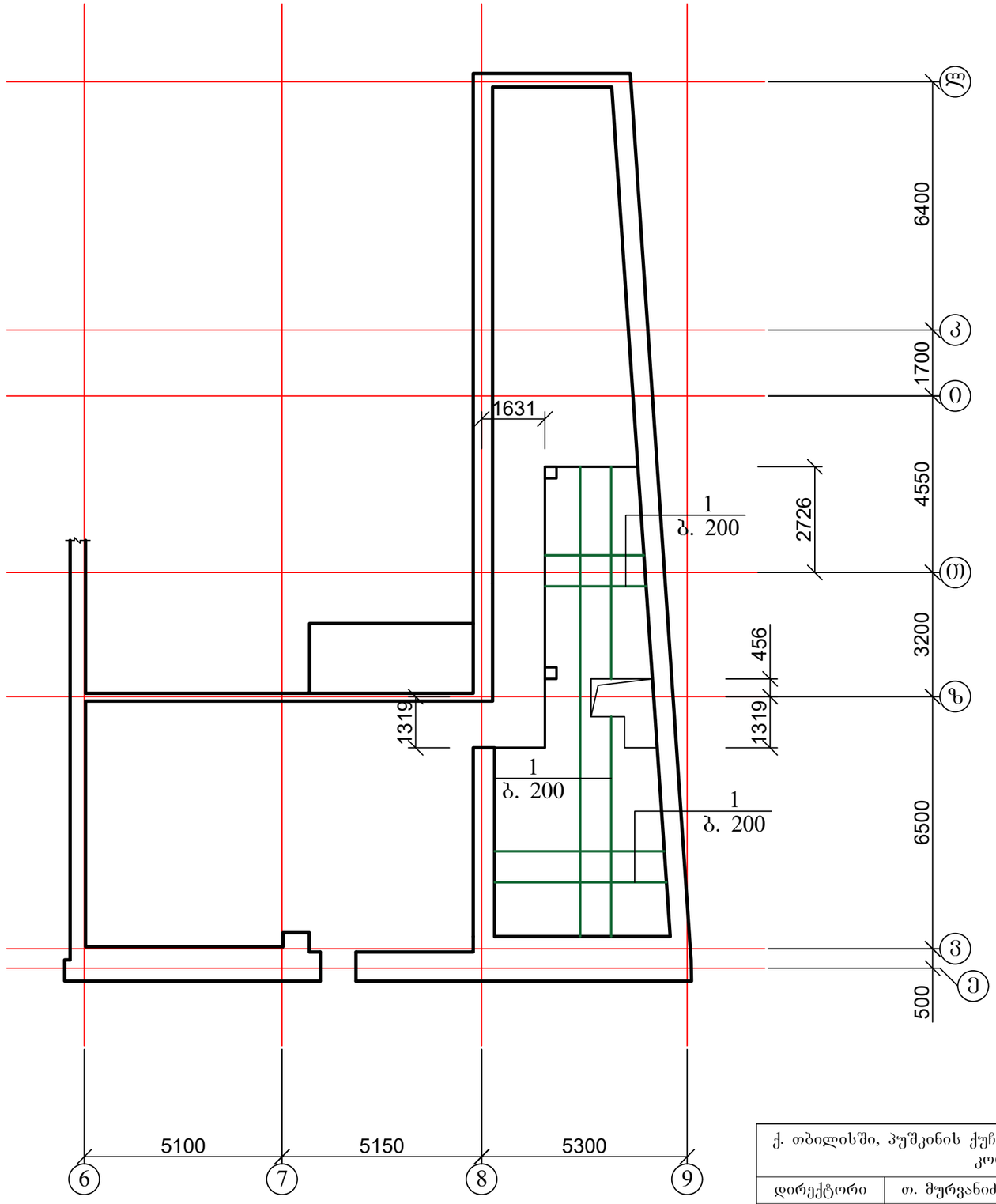

1. გადახურვის ფილის მოწყობის დეტალი იხ. ფურცელი კ-12;

ქ. თბილისში, პუშკინის ქუჩა №5-7-ში არსებული შენობის რეკონსტრუქციის კორექტირებული პროექტი				სტადია	ფურც.	რაოდ
					კ-9	
დირექტორი	თ. მურვანიძე				შ.პ.ს. "არქიკოლეგიუმი"	
პრ. მთ. არქიტ.	თ. მურვანიძე					
პრ. მთ. ინჟინ.	ზ. სილაგაძე		გადახურვის ფილა 6.75 ნიშნულზე	მასშტაბი		
შეასრულა	რ. სილაგაძე					
შეამოწმა	ზ. სილაგაძე					

ლითონის კოჭების განლაგება 9.05 ნიშნულზე

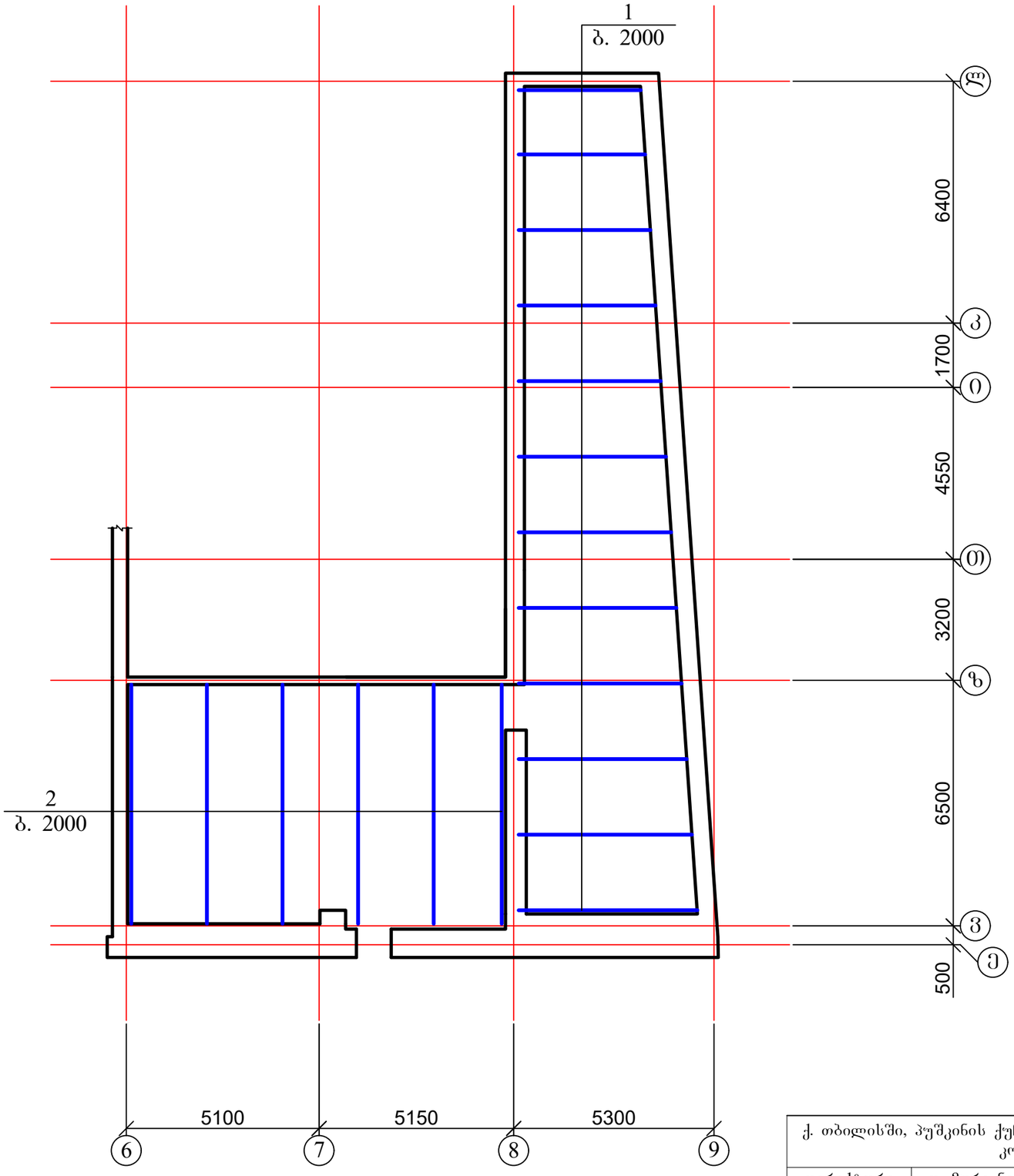

1. გადახურვის ფილის მოწყობის დეტალი იხ. ფურცელი კ-12;
2. არსებულ კედელთან ლითონის კოჭის შეუღლების კვანძი იხ. ფურცელი კ-13;
3. ლითონის კოლონისა და ლითონის კოჭის შეუღლების კვანძები იხ. ფურცელი კ-14; კ-15; კ-16.

ქ. თბილისში, პუშკინის ქუჩა №5-7-ში არსებული შენობის რეკონსტრუქციის კორექტირებული პროექტი				სტადია	ფურც.	რაოდ
					კ-10	
დირექტორი	თ. მურვანიძე				შ.პ.ს. "არქიკოლეგიუმი"	
პრ. მთ. არქიტ.	თ. მურვანიძე					
პრ. მთ. ინჟინ.	ზ. სილაგაძე		ლითონის კოჭების განლაგება 9.05 ნიშნულზე	მასშტაბი		
შეასრულა	რ. სილაგაძე					
შეამოწმა	ზ. სილაგაძე					

გადახურვის ფილა 9.05 ნიშნულზე

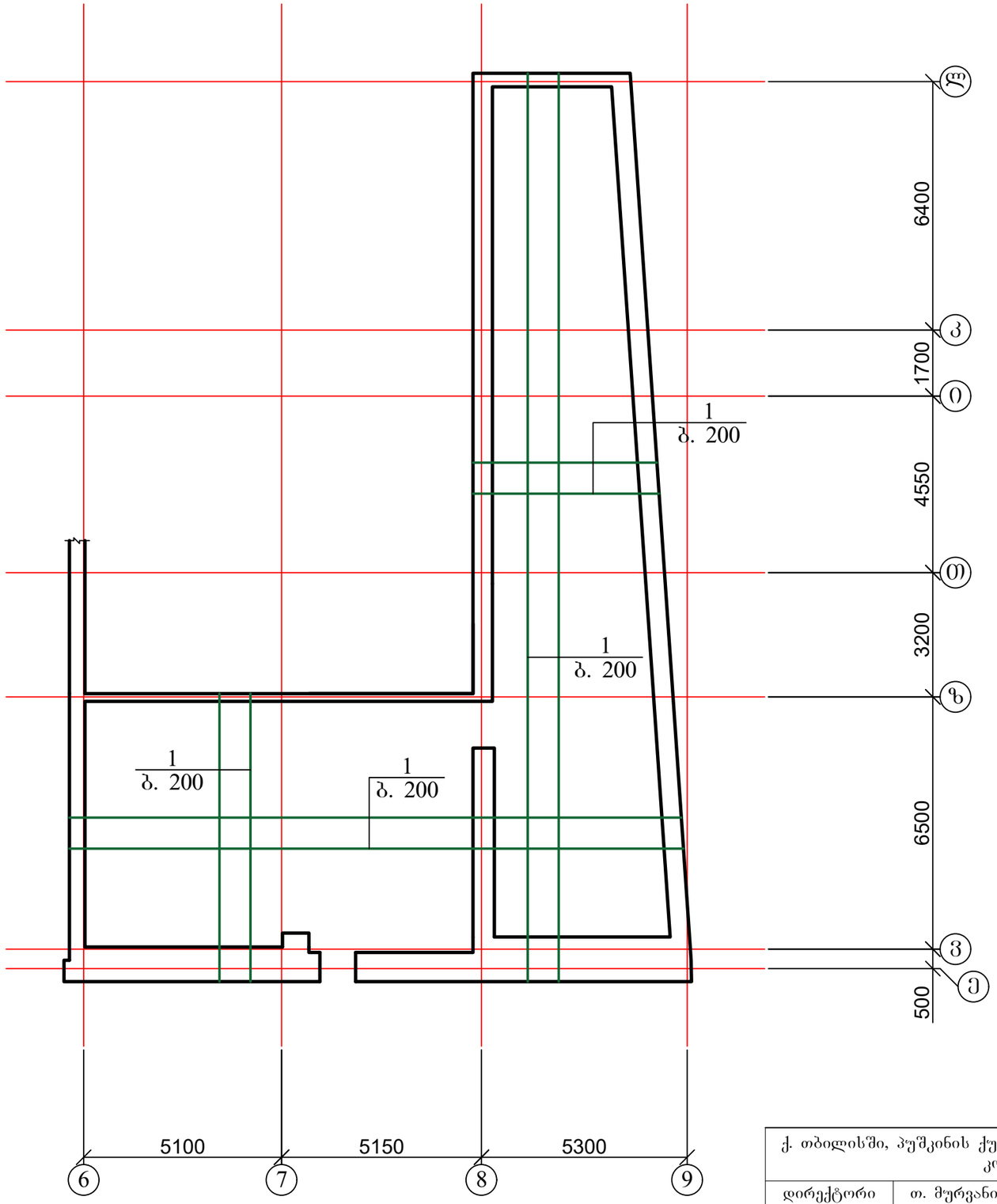

1. გადახურვის ფილის მოწყობის დეტალი იხ. ფურცელი კ-12;

ქ. თბილისში, პუშკინის ქუჩა №5-7-ში არსებული შენობის რეკონსტრუქციის კორექტირებული პროექტი				სტადია	ფურც.	რაოდ
					კ-11	
დირექტორი	თ. მურვანიძე					
პრ. მთ. არქიტ.	თ. მურვანიძე					
პრ. მთ. ინჟინ.	ზ. სილაგაძე		გადახურვის ფილა 9.05 ნიშნულზე	მასშტაბი	შ.პ.ს. "არქიკოლეგიუმი"	
შეასრულა	რ. სილაგაძე					
შეამოწმა	ზ. სილაგაძე					

დეტალი 1

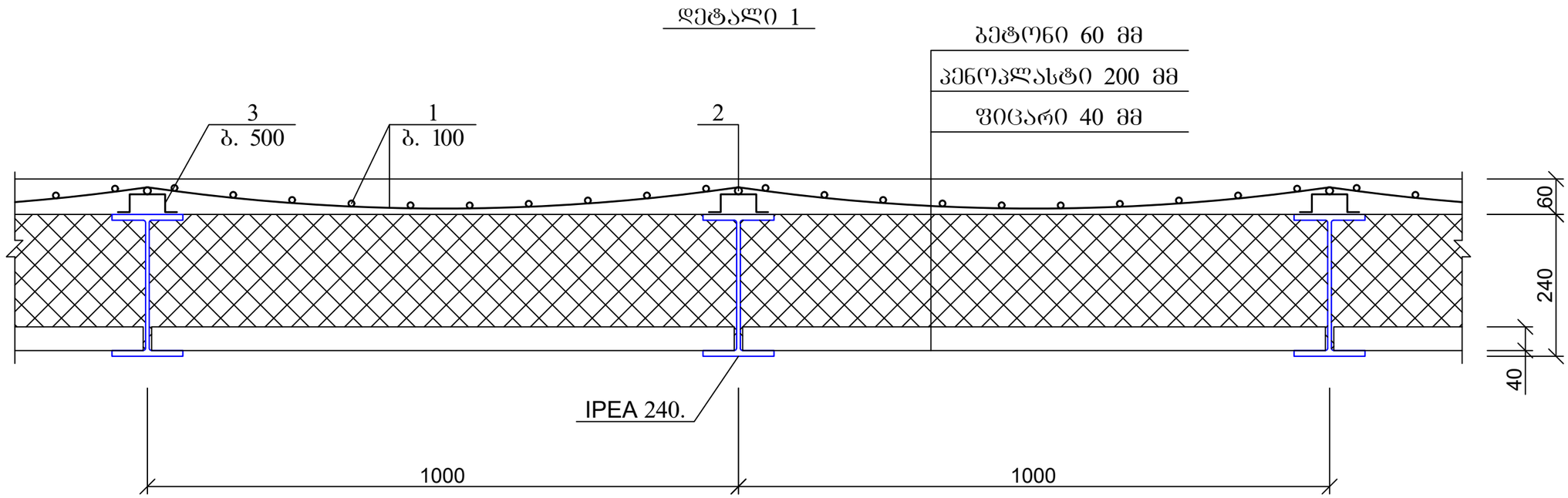

პოზ. 3

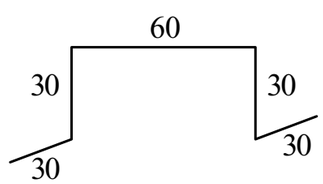

ქ. თბილისში, პუშკინის ქუჩა №5-7-ში არსებული შენობის რეკონსტრუქციის კორექტირებული პროექტი				სტადია	ფურც.	რაოდ
					კ-12	
დირექტორი	თ. მურვანიძე					შ.პ.ს. "არქიკოლეგიუმი"
პრ. მთ. არქიტ.	თ. მურვანიძე					
პრ. მთ. ინჟინ.	ზ. სილაგაძე		ლითონის კოჭებისა და გადახურვის ფილის მოწყობის დეტალი	მასშტაბი		
შეასრულა	რ. სილაგაძე					
შეამოწმა	ზ. სილაგაძე					

არსებულ კედელთან ლითონის
კოჭის შეუღლების კვანძი

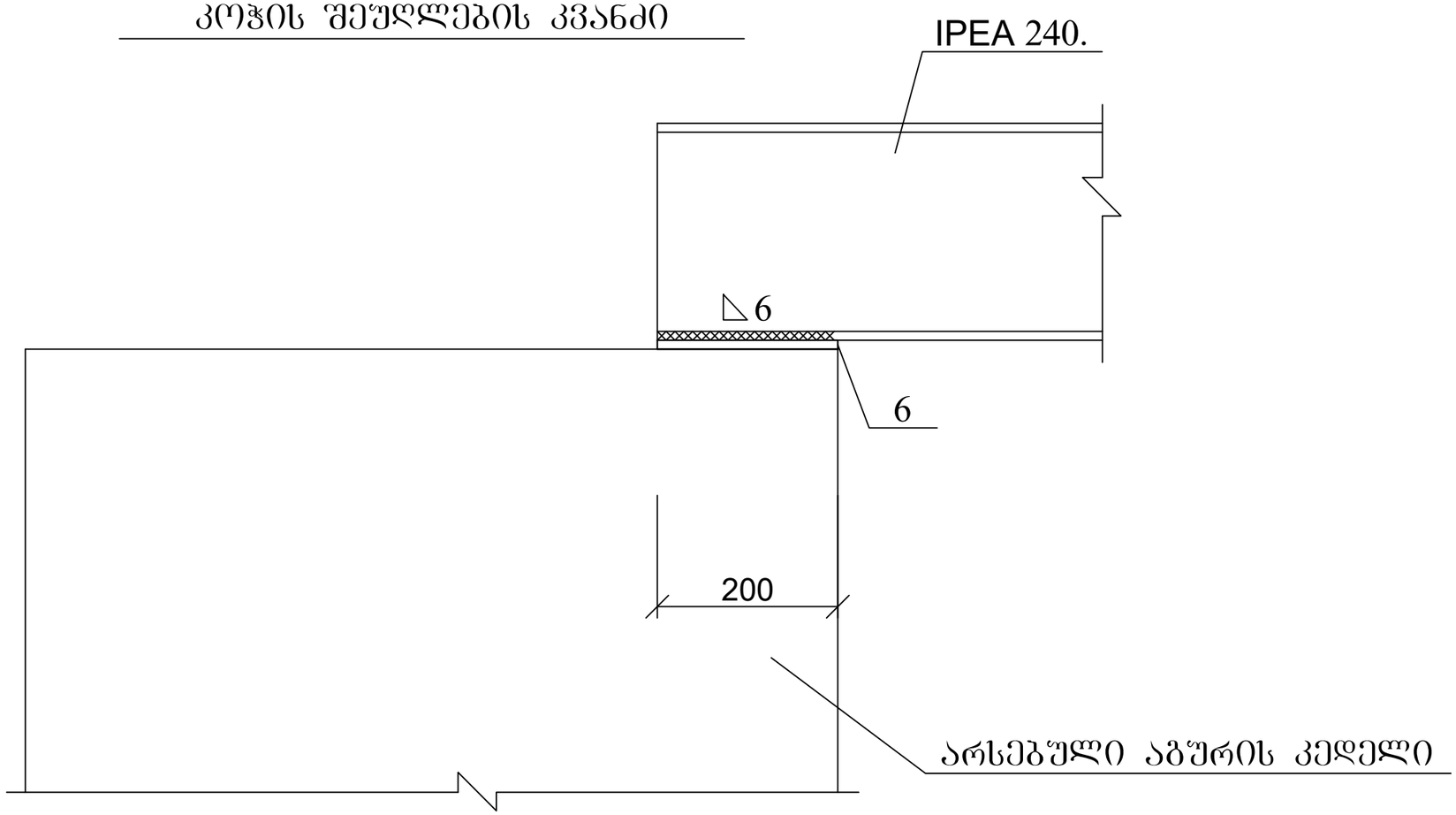

ქ. თბილისში, პუშკინის ქუჩა №5-7-ში არსებული შენობის რეკონსტრუქციის კორექტირებული პროექტი				სტადია	ფურც.	რაოდ
					კ-13	
დირექტორი	თ. მურვანიძე				შ.პ.ს. "არქიკოლეგიუმი"	
პრ. მთ. არქიტ.	თ. მურვანიძე					
პრ. მთ. ინჟინ.	ზ. სილაგაძე		არსებულ კედელზე ლითონის კოჭის მოწყობის კვანძი	მასშტაბი		
შეასრულა	რ. სილაგაძე					
შეამოწმა	ზ. სილაგაძე					

კვანძი 1

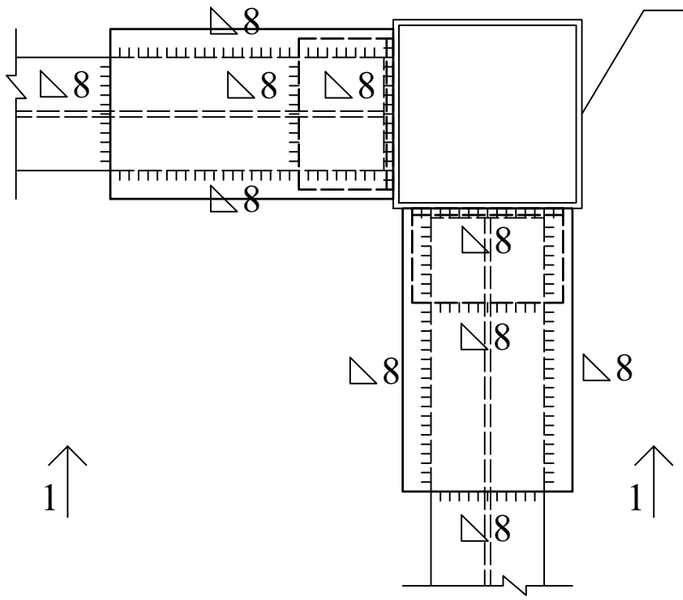

ლითონის კოლონა
300X300X6

კვანძი 1; ხედი 1-1

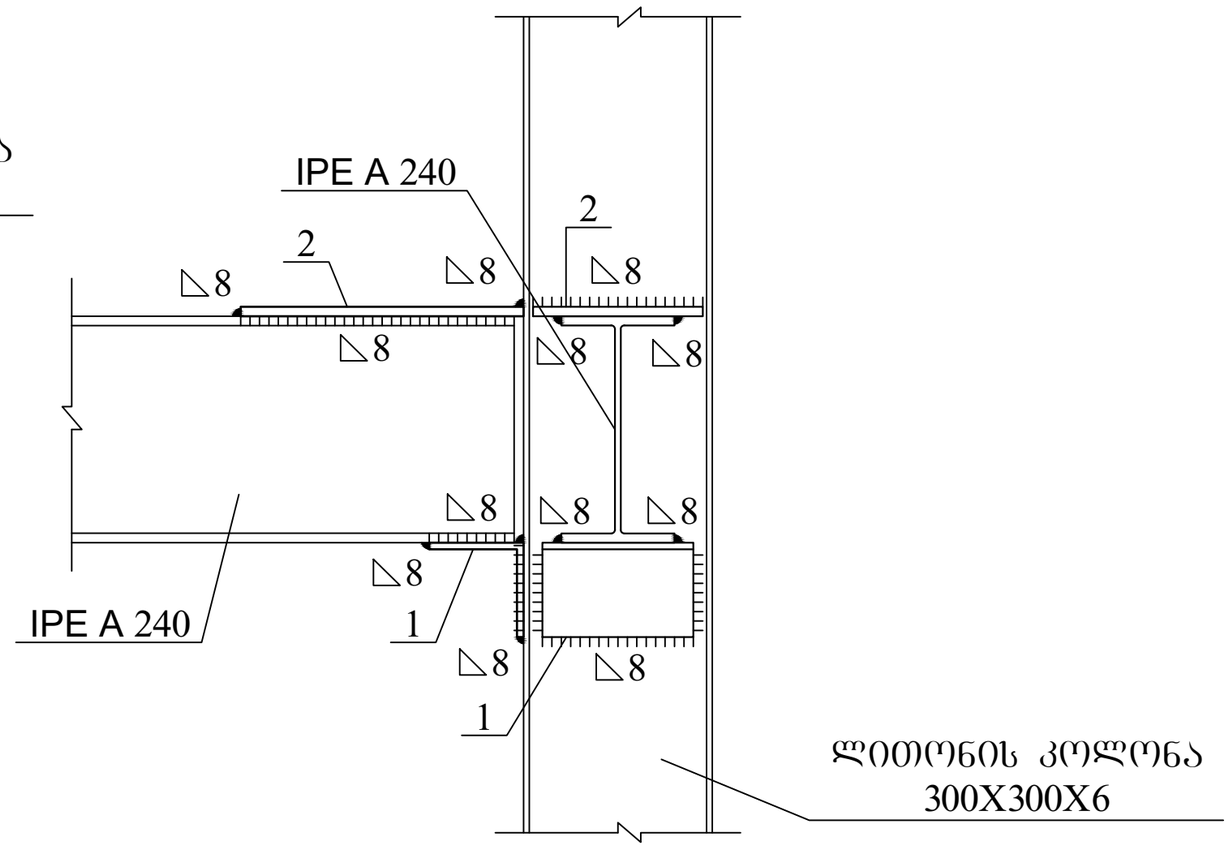

ლითონის კოლონა
300X300X6

ქ. თბილისში, პუშკინის ქუჩა №5-7-ში არსებული შენობის რეკონსტრუქციის კორექტირებული პროექტი				სტადია	ფურც.	რაოდ
					კ-14	
დირექტორი	თ. მურვანიძე				შ.პ.ს. "არქიკოლეგიუმი"	
პრ. მთ. არქიტ.	თ. მურვანიძე					
პრ. მთ. ინჟინ.	ზ. სილაგაძე		ლითონის კოლონისა და ლითონის კოჭების შეუღლების კვანძი 1	მასშტაბი		
შეასრულა	რ. სილაგაძე					
შეამოწმა	ზ. სილაგაძე					

კვანძი 2

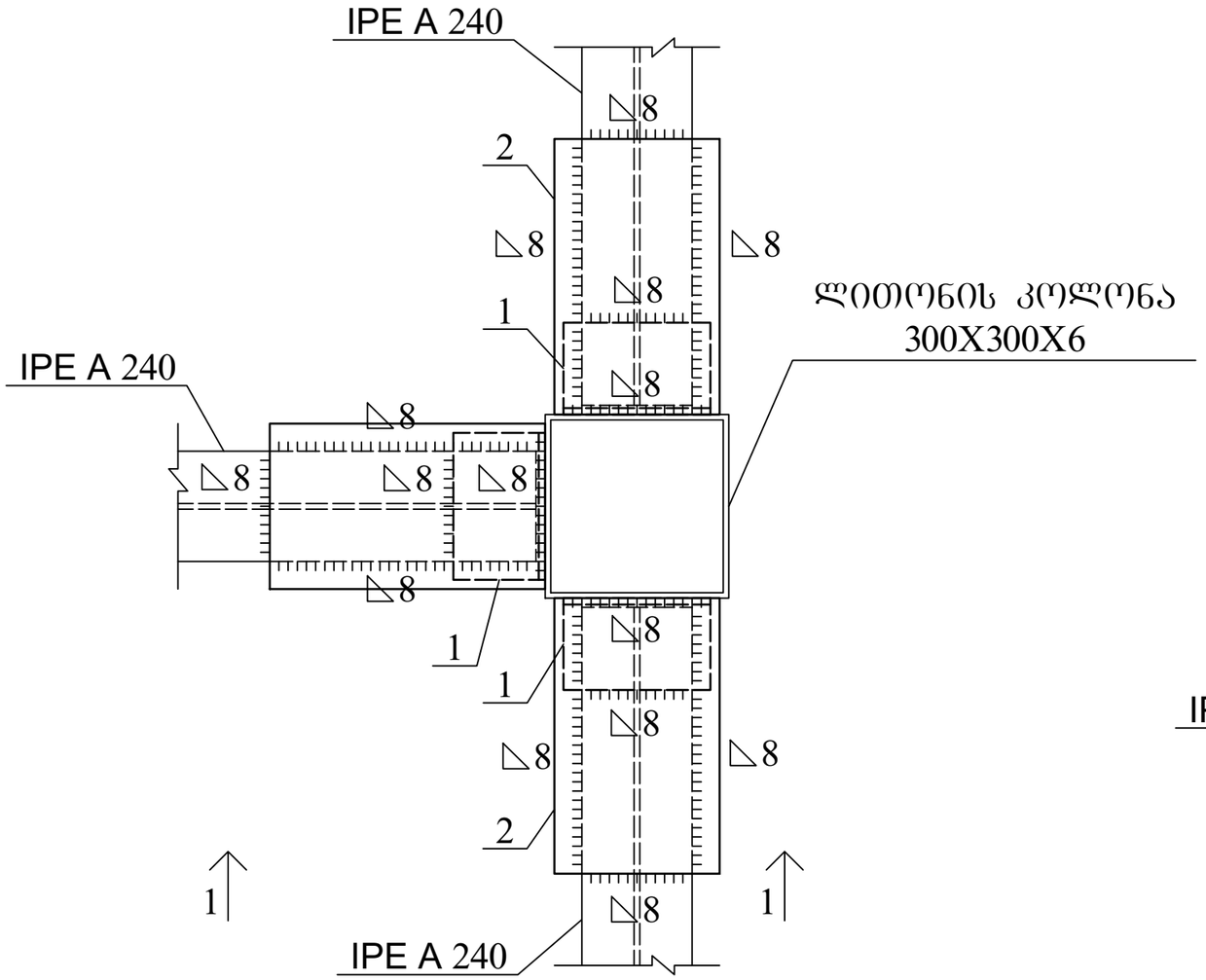

კვანძი 2; ხედი 1-1

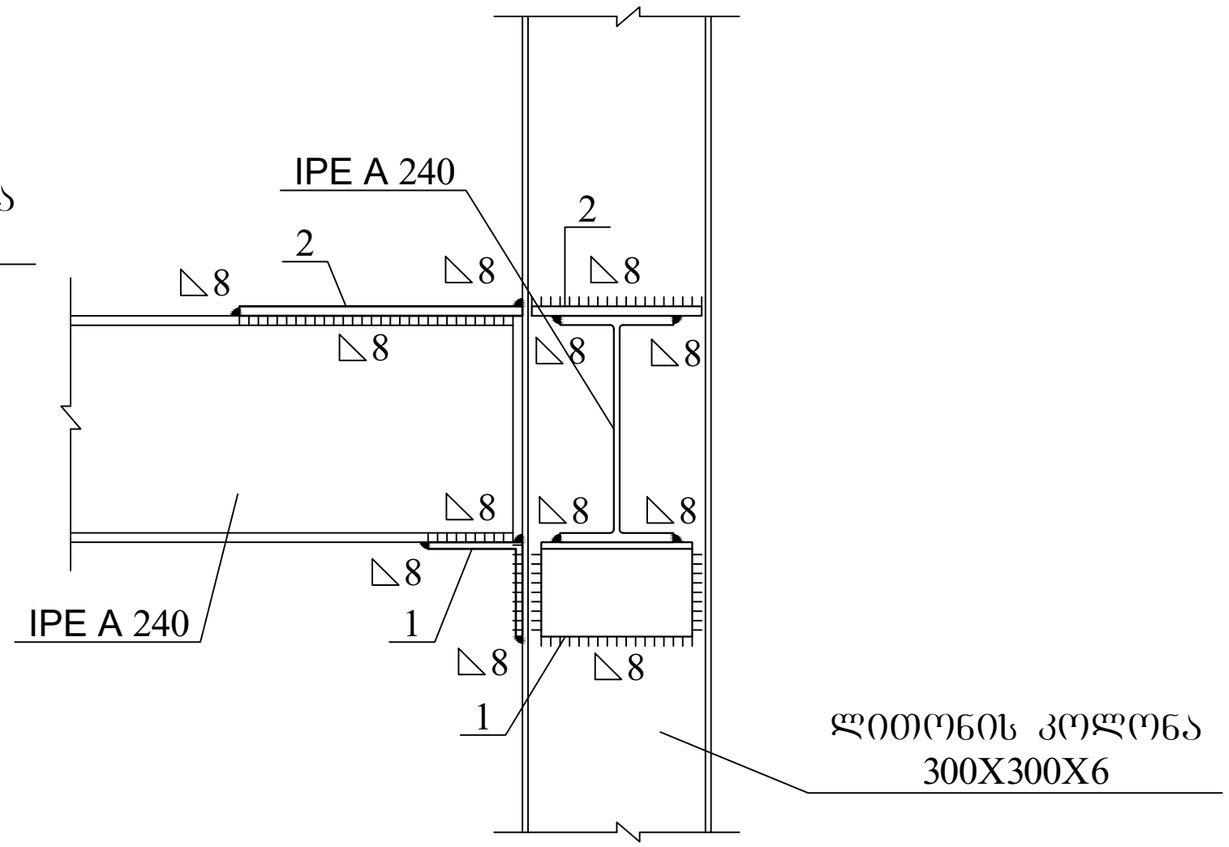

ქ. თბილისში, პუშკინის ქუჩა №5-7-ში არსებული შენობის რეკონსტრუქციის კორექტირებული პროექტი				სტადია	ფურც.	რაოდ
					კ-15	
დირექტორი	თ. მურვანიძე				შ.პ.ს. "არქიკოლეგიუმი"	
პრ. მთ. არქიტ.	თ. მურვანიძე					
პრ. მთ. ინჟინ.	ზ. სილაგაძე		ლითონის კოლონისა და ლითონის კოჭების შეუღლების კვანძი 2	მასშტაბი		
შეასრულა	რ. სილაგაძე					
შეამოწმა	ზ. სილაგაძე					

კვანძი 1

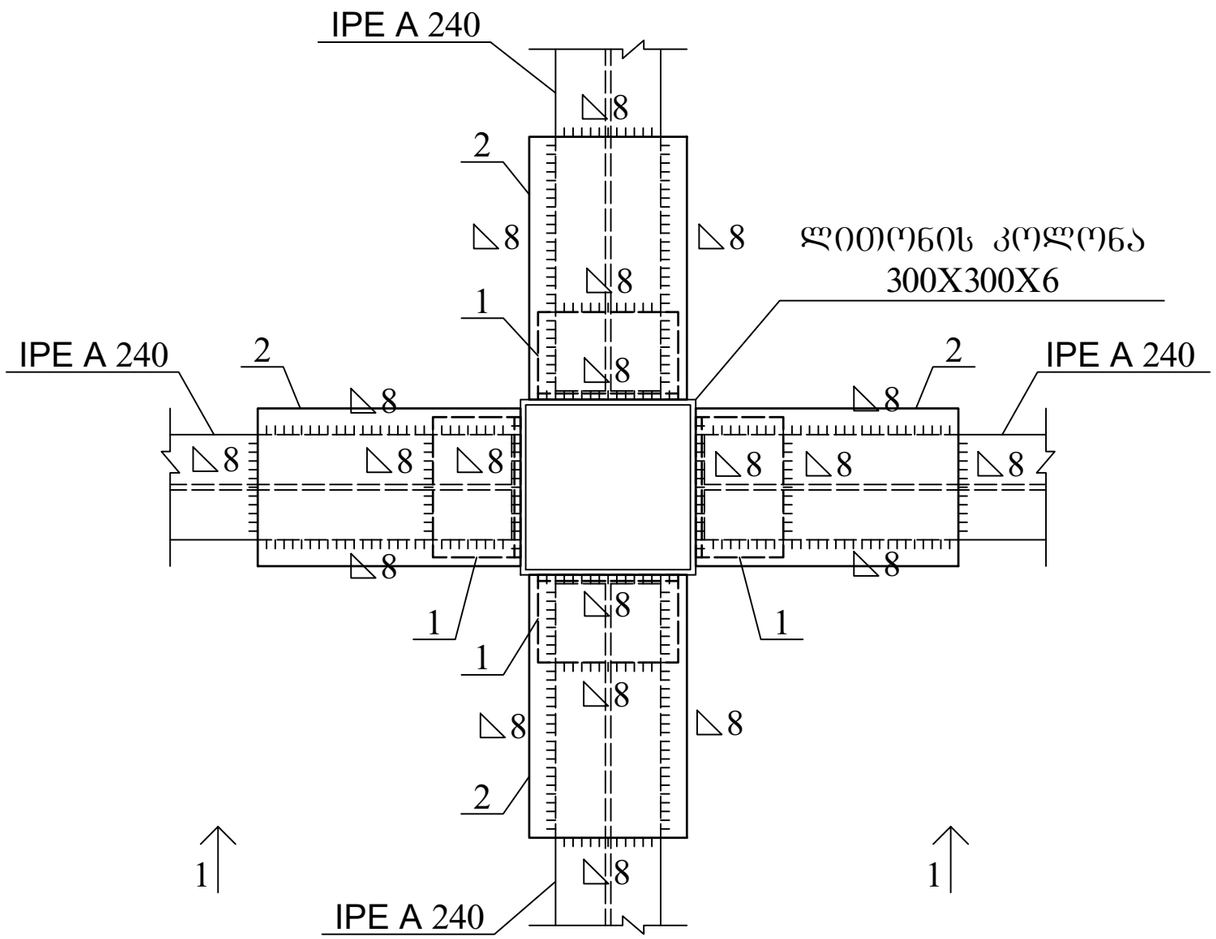

კვანძი 1; ხედი 1-1

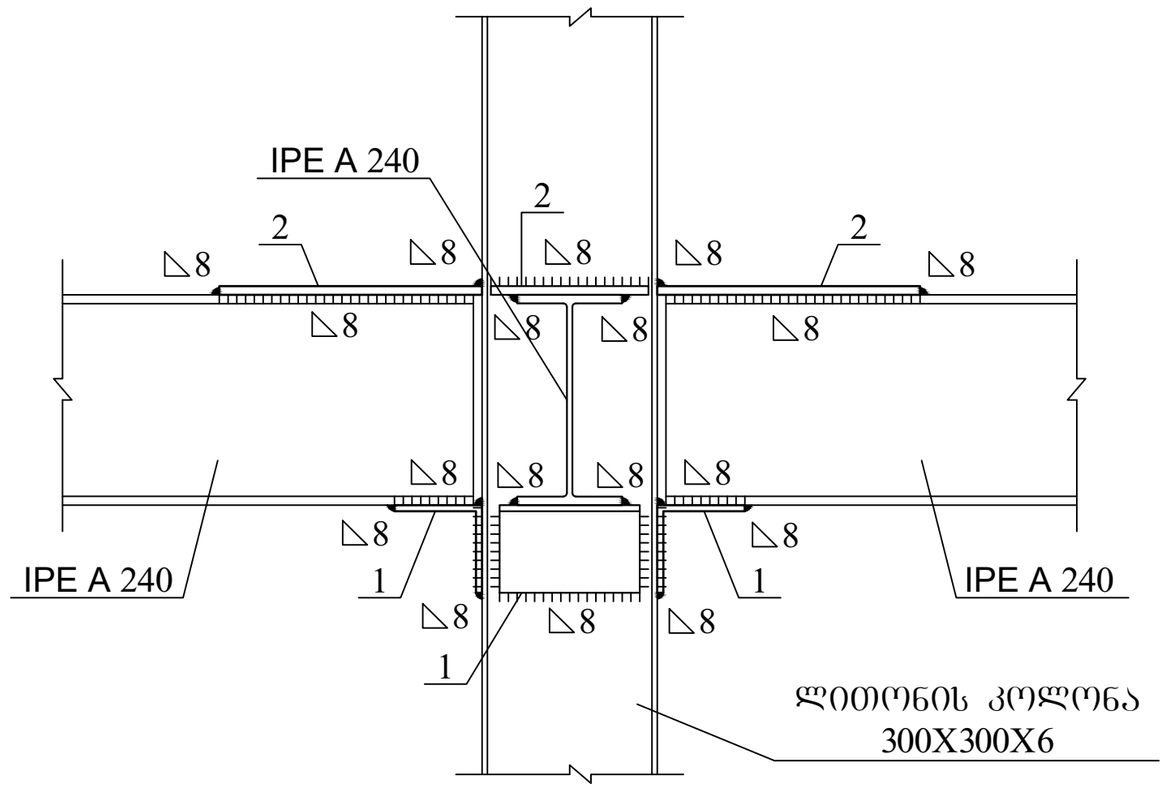

ქ. თბილისში, პუშკინის ქუჩა №5-7-ში არსებული შენობის რეკონსტრუქციის კორექტირებული პროექტი				სტადია	ფურც.	რაოდ
					კ-16	
დირექტორი	თ. მურვანიძე				შ.პ.ს. "არქიკოლეგიუმი"	
პრ. მთ. არქიტ.	თ. მურვანიძე					
პრ. მთ. ინჟინ.	ზ. სილაგაძე		ლითონის კოლონისა და ლითონის კოჭების შეუღლების კვანძი 3	მასშტაბი		
შეასრულა	რ. სილაგაძე					
შეამოწმა	ზ. სილაგაძე					