ՇՈՒՏԸ ԾՆՈՒՅՆՈՎ ՄԱԿԵՐԵՍ	2093 մ²
ՇԻՆՎԱԾ ԾԱԿԱԾՈ	676.2 մ²
ԾԱԾԿԱՆԻ ՄԱԿԵՐԵՍ ՅՈՒ ՀՈՒՄՔԻ ԾԱԾԿԱՆԻ ՄԱԿԵՐԵՍԻ ՏԱԿԱԾՈՒԹՅՈՒՆ ԾԱԾԿԱՆԻ ՄԱԿԵՐԵՍ ԾԱԾԿԱՆԻ ՄԱԿԵՐԵՍԻ ԵՎ ՀՈՒՄՔԻ ՀԱՐԱԲԵՐՈՒԹՅՈՒՆ	3994.4 մ² 2819.6 մ² 433.2 մ² 741.6 մ²
ՀՂ-ՈՒ ԾԱԿԱՆԻՆԵՐԻ ՄԱԿԵՐԵՍ ՀՂԵՐԻ ՀՈՒՄՔԻ	4291.7 մ²
ԾԱԾԿԱՆԻՆԵՐԻ ՄԱԿԵՐԵՍ ՅՈՒ ՀՈՒՄՔԻ ԿԱՂՄԱՆ ՀՈՒՄՔԻ ՀԱՏՎԱԾՔԻ ԽՈՐՈՒԹՅՈՒՆ	4680մ² 4160 մ² 520 մ²
ԾԱԾԿԱՆԻՆԵՐԻ ՇԻՆԱՐԱՐԱՆՔԱՅԻՆ ՄԱԿԵՐԵՍ ՅՈՒ ՀՈՒՄՔԻ ԿԱՂՄԱՆ ՀՈՒՄՔԻ ՀԱՏՎԱԾՔԻ ԽՈՐՈՒԹՅՈՒՆ	14430 մ² 13702 մ² 728 մ²
ՀԱՍԱՐԱԿԱԿԱՆ ՆՇԱՆԱԿՈՒԹՅԱՆ ՀՈՂԱՄԱՍՆԵՐԻ ՀԱՄԱՐ 28.1 Ha (-1.8 ԿՈՒԼԱՅՈՒՆ +26.3 ԿՈՒԼԱՅՈՒՆ)	

ՇԻՆԱՐԱՐԱԿԱՆ ՀՐԱՀԱՆԳ

ՇԻՆԱՐԱՐՈՒԹՅՈՒՆ 1-7 ՀԱՍԱՐԱԿԱՆ

ՇԻՆԱՐԱՐԱԿԱՆ ԿԱԶՄԱԿԵՐՊՈՂ ՀԱՍԱՐԱ ՀԱՍԱՐԱԿԱՆ ՇԻՆԱՐԱՐՈՒԹՅՈՒՆ	ԱՐՏԱԴՐԱՆՔ
ՇԱՀԱԳՈՐԾՎԱԾ ՆՅՈՒԹԵՐ	ԱՅԼ ՆՇՈՒՄՆԵՐ
ՇԱՀԱԳՈՐԾՎՈՂ ՏԵԽՆՈԼՈԳԻԱՆԵՐ	ԱՅԼ ՆՇՈՒՄՆԵՐ
ՇԱՀԱԳՈՐԾՎՈՂ ՍԱՐՔԱՎՈՐՈՒՄ

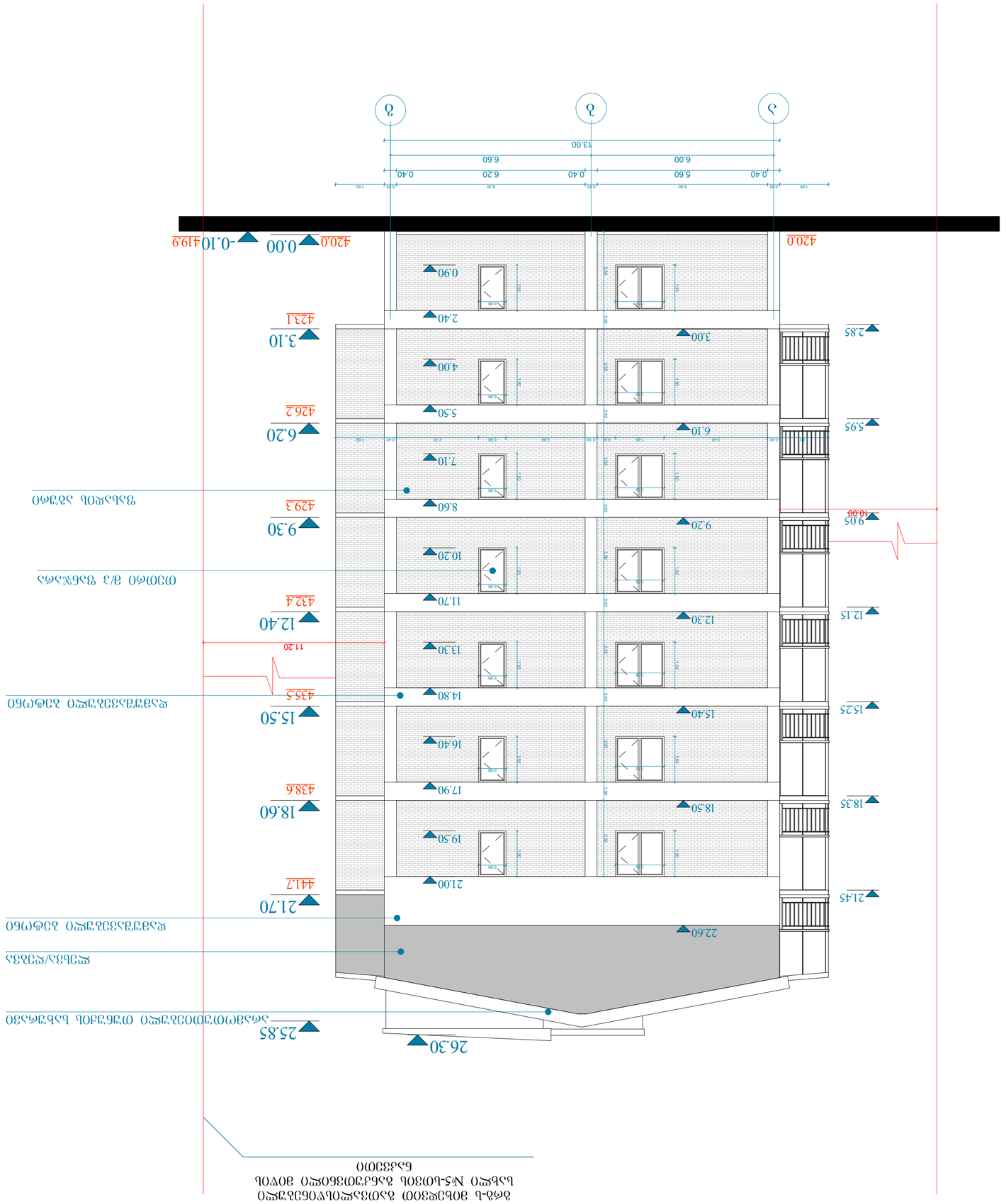

ձեռնարկողի տվյալներ, կնիքի տեղ

Կից ներկայացվող նշված նախագծային փաստաթղթերի հեղինակային իրավունքը պատկանում է նախագծողին: Արգելվում է դրանց ամբողջական կամ մասնակի վերարտադրումը, տարածումը, փոփոխումը, ինչպես նաև հանրային կամ առևտրային նպատակներով օգտագործումը առանց նախագծողի գրավոր թույլտվության:

Նախագծի փուլ	Աշխատանքային
Գլխավոր ճարտարապետ	Ա.Ղազարյան
Գլխավոր ինժեներ	Ա.Ղազարյան
Գլխավոր նախագծող	Ա.Ղազարյան
Նախագծող	Ա.Ղազարյան
Գծագրող	Ա.Ղազարյան
Ստուգող	Ա.Ղազարյան
Նախագծի անվանում	Բնակելի շենքի նախագիծ
Շինարարության հասցե	ք. Երևան, Արաբկիր վարչական շրջան, Ա. Ղազարյան փողոց, 3-րդ նրբանցք, թիվ 1 հողամաս
Գծագրի անվանում	Ճակատներ 1-3
Գծագրի համար	Ա.1/100
Ձևաչափ	A3

File		layout	

Գծ. “Հ.Հ.Ա.Ճ”	Ճարտարապետական բաժին
	Ճարտարապետական բաժին N 13
Ծրագրային փաթեթ	Ճշտված
Ազատ ձևաչափով	Ա.Ղազարյան
Նախագծի փուլ	Ա.Ղազարյան Ա.Ղազարյան Ա.Ղազարյան
Գլխավոր ճարտարապետ	Ա.Ղազարյան
Գլխավոր նախագծող	Ա.Ղազարյան
Գլխավոր ինժեներ	Ա.Ղազարյան
Գլխավոր հաշվարկող	Ա.Ղազարյան
Նախագիծ №	Գլխավոր ճարտարապետ
Ամսաթիվ 10.03.2020	Գլխավոր ինժեներ

0.00	420.0	
0.90	2.40	423.1
4.00	5.50	426.2
7.10	8.60	429.3
10.20	11.70	432.4
13.30	14.80	435.5
16.40	17.90	438.6
19.50	21.00	441.7

0.40	5.60
0.40	6.20
0.40	6.00
	6.60
	13.00

0.00	420.0
-0.10	419.9
2.85	5.95
6.10	6.20
9.20	9.30
12.30	12.40
15.40	15.50
18.50	18.60
22.60	21.70
25.85	26.30

5.95	6.20
9.05	9.30
12.15	12.40
15.25	15.50
18.35	18.60
21.45	21.70

10.00	10.20
11.20	11.70

3.40	3.00
2.60	2.70
0.80	0.90
1.00	1.30
0.39	0.40
1.60	1.60
0.40	0.40
1.60	1.60
0.40	0.40
1.60	1.60
0.40

ობიექტის დასახელება	ბინათმშენებლობა
ობიექტის მისამართი	ვაკის რაიონი, ნ. ნინოშვილის ქუჩა, კვარტალი 7
ნახაზის დასახელება	ფასადი 7-1
ნახაზის ნომერი	8.1/100
ფორმატი	A3
ფაილი	
layout	
შემსრულებელი	
ხელმძღვანელი	ა.ჯაფარიძე
კონსულტანტი	
კონტროლიორი	
ნახაზის დასახელება	ფასადი 7-1
პროექტის ეტაპი	მშენებლობის ავტორის ზედამხედველობა
პროექტის ნომერი	2020/12
დამკვეთი	შპს „ვაკე 57“

ნაგებობის ტიპი	ბინათმშენებლობა
ნაგებობის კლასი	II
ნაგებობის ხანგრძლივობა	50 წელი
ნაგებობის მოცულობა	6753.2 მ³
ნაგებობის ფართობი	2093 მ²
ნაგებობის სართობიანობა	3
ნაგებობის სიმაღლე	10.00 მ
ნაგებობის სიგრძე	40.00 მ
ნაგებობის სიგანე	16.80 მ
ნაგებობის კატეგორია	III
ნაგებობის ენერგოეფექტურობის კლასი	B+
ნაგებობის სეისმომედეგობის კლასი	9 ბალი
ნაგებობის ცეცხლმედეგობის ხარისხი	II
ნაგებობის ფუნქციური დანიშნულება	საცხოვრებელი სახლი
ნაგებობის ფუნქციური კლასი	F 1.3
ნაგებობის ფუნქციური ქვეკლასი	F 1.3.1
ნაგებობის ფუნქციური ქვეკლასის დახასიათება	ბინათმშენებლობა
ნაგებობის ფუნქციური ქვეკლასის ტიპი	ბინათმშენებლობა
ნაგებობის ფუნქციური ქვეკლასის ტიპის დახასიათება	ბინათმშენებლობა
ნაგებობის ფუნქციური ქვეკლასის ტიპის დახასიათების ტიპი	ბინათმშენებლობა
ნაგებობის ფუნქციური ქვეკლასის ტიპის დახასიათების ტიპის დახასიათება	ბინათმშენებლობა
ნაგებობის ფუნქციური ქვეკლასის ტიპის დახასიათების ტიპის დახასიათების ტიპი	ბინათმშენებლობა
ნაგებობის ფუნქციური ქვეკლასის ტიპის დახასიათების ტიპის დახასიათების ტიპის დახასიათება	ბინათმშენებლობა
ნაგებობის ფუნქციური ქვეკლასის ტიპის დახასიათების ტიპის დახასიათების ტიპის დახასიათების ტიპი	ბინათმშენებლობა
ნაგებობის ფუნქციური ქვეკლასის ტიპის დახასიათების ტიპის დახასიათების ტიპის დახასიათების ტიპის დახასიათება	ბინათმშენებლობა
ნაგებობის ფუნქციური ქვეკლასის ტიპის დახასიათების ტიპის დახასიათების ტიპის დახასიათების ტიპის დახასიათების ტიპი	ბინათმშენებლობა
ნაგებობის ფუნქციური ქვეკლასის ტიპის დახასიათების ტიპის დახასიათების ტიპის დახასიათების ტიპის დახასიათების ტიპის დახასიათება	ბინათმშენებლობა
ნაგებობის ფუნქციური ქვეკლასის ტიპის დახასიათების ტიპის დახასიათების ტიპის დახასიათების ტიპის დახასიათების ტიპის დახასიათების ტიპი	ბინათმშენებლობა
ნაგებობის ფუნქციური ქვეკლასის ტიპის დახასიათების ტიპის დახასიათების ტიპის დახასიათების ტიპის დახასიათების ტიპის დახასიათების ტიპის დახასიათება	ბინათმშენებლობა
ნაგებობის ფუნქციური ქვეკლასის ტიპის დახასიათების ტიპის დახასიათების ტიპის დახასიათების ტიპის დახასიათების ტიპის დახასიათების ტიპის დახასიათების ტიპი	ბინათმშენებლობა
ნაგებობის ფუნქციური ქვეკლასის ტიპის დახასიათების ტიპის დახასიათების ტიპის დახასიათების ტიპის დახასიათების ტიპის დახასიათების ტიპის დახასიათების ტიპის დახასიათება	ბინათმშენებლობა
ნაგებობის ფუნქციური ქვეკლასის ტიპის დახასიათების ტიპის დახასიათების ტიპის დახასიათების ტიპის დახასიათების ტიპის დახასიათების ტიპის დახასიათების ტიპის დახასიათების ტიპი	ბინათმშენებლობა
ნაგებობის ფუნქციური ქვეკლასის ტიპის დახასიათების ტიპის დახასიათების ტიპის დახასიათების ტიპის დახასიათების ტიპის დახასიათების ტიპის დახასიათების ტიპის დახასიათების ტიპის დახასიათება	ბინათმშენებლობა
ნაგებობის ფუნქციური ქვეკლასის ტიპის დახასიათების ტიპის დახასიათების ტიპის დახასიათების ტიპის დახასიათების ტიპის დახასიათების ტიპის დახასიათების ტიპის დახასიათების ტიპის დახასიათების ტიპი	ბინათმშენებლობა
ნაგებობის ფუნქციური ქვეკლასის ტიპის დახასიათების ტიპის დახასიათების ტიპის დახასიათების ტიპის დახასიათების ტიპის დახასიათების ტიპის დახასიათების ტიპის დახასიათების ტიპის დახასიათების ტიპის დახასიათება	ბინათმშენებლობა
ნაგებობის ფუნქციური ქვეკლასის ტიპის დახასიათების ტიპის დახასიათების ტიპის დახასიათების ტიპის დახასიათების ტიპის დახასიათების ტიპის დახასიათების ტიპის დახასიათების ტიპის დახასიათების ტიპის დახასიათების ტიპი	ბინათმშენებლობა
ნაგებობის ფუნქციური ქვეკლასის ტიპის დახასიათების ტიპის დახასიათების ტიპის დახასიათების ტიპის დახასიათების ტიპის დახასიათების ტიპის დახასიათების ტიპის დახასიათების ტიპის დახასიათების ტიპის დახასიათების ტიპის დახასიათება	ბინათმშენებლობა
ნაგებობის ფუნქციური ქვეკლასის ტიპის დახასიათების ტიპის დახასიათების ტიპის დახასიათების ტიპის დახასიათების ტიპის დახასიათების ტიპის დახასიათების ტიპის დახასიათების ტიპის დახასიათების ტიპის დახასიათების ტიპის დახასიათების ტიპი	ბინათმშენებლობა
ნაგებობის ფუნქციური ქვეკლასის ტიპის დახასიათების ტიპის დახასიათების ტიპის დახასიათების ტიპის დახასიათების ტიპის დახასიათების ტიპის დახასიათების ტიპის დახასიათების ტიპის დახასიათების ტიპის დახასიათების ტიპის დახასიათების ტიპის დახასიათება	ბინათმშენებლობა
ნაგებობის ფუნქციური ქვეკლასის ტიპის დახასიათების ტიპის დახასიათების ტიპის დახასიათების ტიპის დახასიათების ტიპის დახასიათების ტიპის დახასიათების ტიპის დახასიათების ტიპის დახასიათების ტიპის დახასიათების ტიპის დახასიათების ტიპის დახასიათების ტიპი	ბინათმშენებლობა
ნაგებობის ფუნქციური ქვეკლასის ტიპის დახასიათების ტიპის დახასიათების ტიპის დახასიათების ტიპის დახასიათების ტიპის დახასიათების ტიპის დახასიათების ტიპის დახასიათების ტიპის დახასიათების ტიპის დახასიათების ტიპის დახასიათების ტიპის დახასიათების ტიპის დახასიათება	ბინათმშენებლობა
ნაგებობის ფუნქციური ქვეკლასის ტიპის დახასიათების ტიპის დახასიათების ტიპის დახასიათების ტიპის დახასიათების ტიპის დახასიათების ტიპის დახასიათების ტიპის დახასიათების ტიპის დახასიათების ტიპის დახასიათების ტიპის დახასიათების ტიპის დახასიათების ტიპის დახასიათების ტიპი	ბინათმშენებლობა
ნაგებობის ფუნქციური ქვეკლასის ტიპის დახასიათების ტიპის დახასიათების ტიპის დახასიათების ტიპის დახასიათების ტიპის დახასიათების ტიპის დახასიათების ტიპის დახასიათების ტიპის დახასიათების ტიპის დახასიათების ტიპის დახასიათების ტიპის დახასიათების ტიპის დახასიათების ტიპის დახასიათება	ბინათმშენებლობა
ნაგებობის ფუნქციური ქვეკლასის ტიპის დახასიათების


ბ
გ
დ
0.00
420.0
-0.10
419.9
0.70
2.70
0.90
2.60
0.90
2.50
0.90
2.30
0.80
1.60
0.70
6.20
0.90
5.60
0.80
13.00
6.60
6.00
1.50
0.90
2.40
3.00
4.00
5.50
6.10
7.10
8.60
9.20
10.20
11.70
12.30
13.30
14.80
15.40
16.40
17.90
18.50
19.50
21.00
22.60
3.10
4231
6.20
4262
9.30
4293
12.40
4324
15.50
4355
18.60
4386
25.85
2.85
5.95
9.05
10.00
12.15
15.25
18.35
21.45
11.20
26.30
0.90
1.50
2.80
1.00
1.80
5.600
0.40
1.60
0.40
1.60
0.40
1.60

ვიტრაჟების სპეციფიკაცია

დასახელება	ვიტ-1	ვიტ-2
მასალა	თეთრი ფერის მატალო-პლასტმასი	თეთრი ფერის მატალო-პლასტმასი
რაოდენობა	72	72
ზომები	2400X900	2400X1600
ნახაზი გაღებების ჩვენებით მ. 1:50	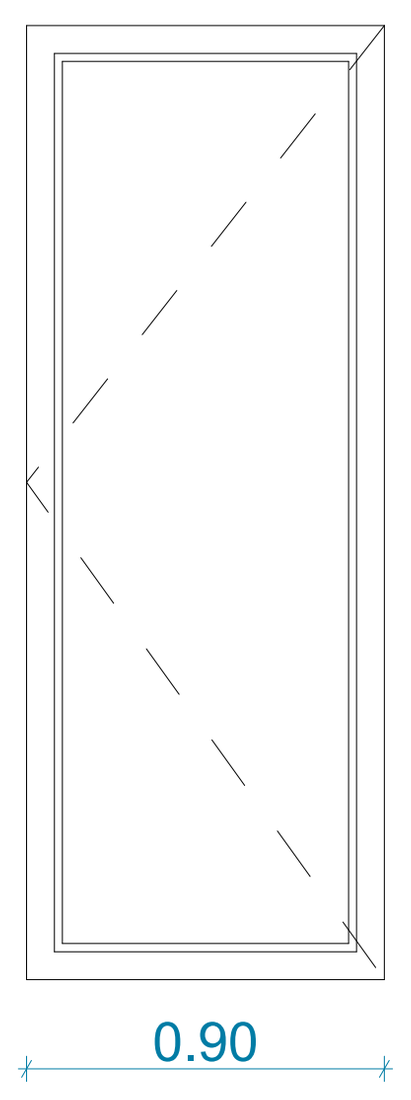	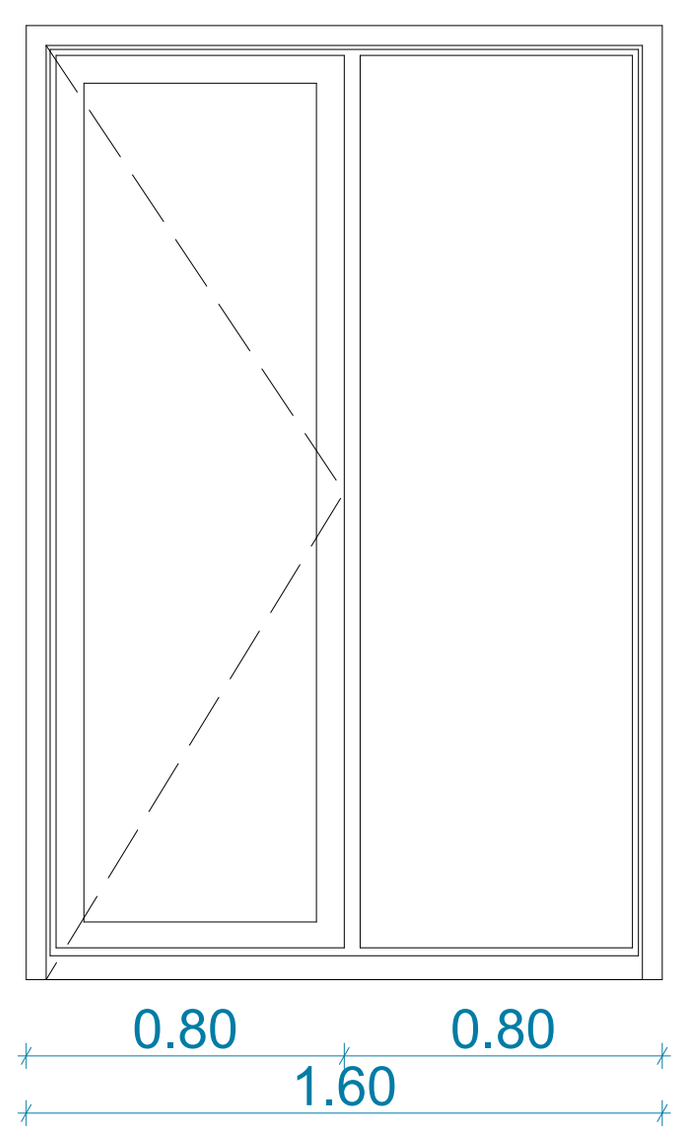

კარების სპეციფიკაცია

დასახელება	კ-1	კ-2
მასალა	შავი ფერის ალუმინი	შავი ფერის ალუმინი
რაოდენობა	2	90
ზომები	2400X1500	2400X1050
ნახაზი გაღებების ჩვენებით მ. 1:50	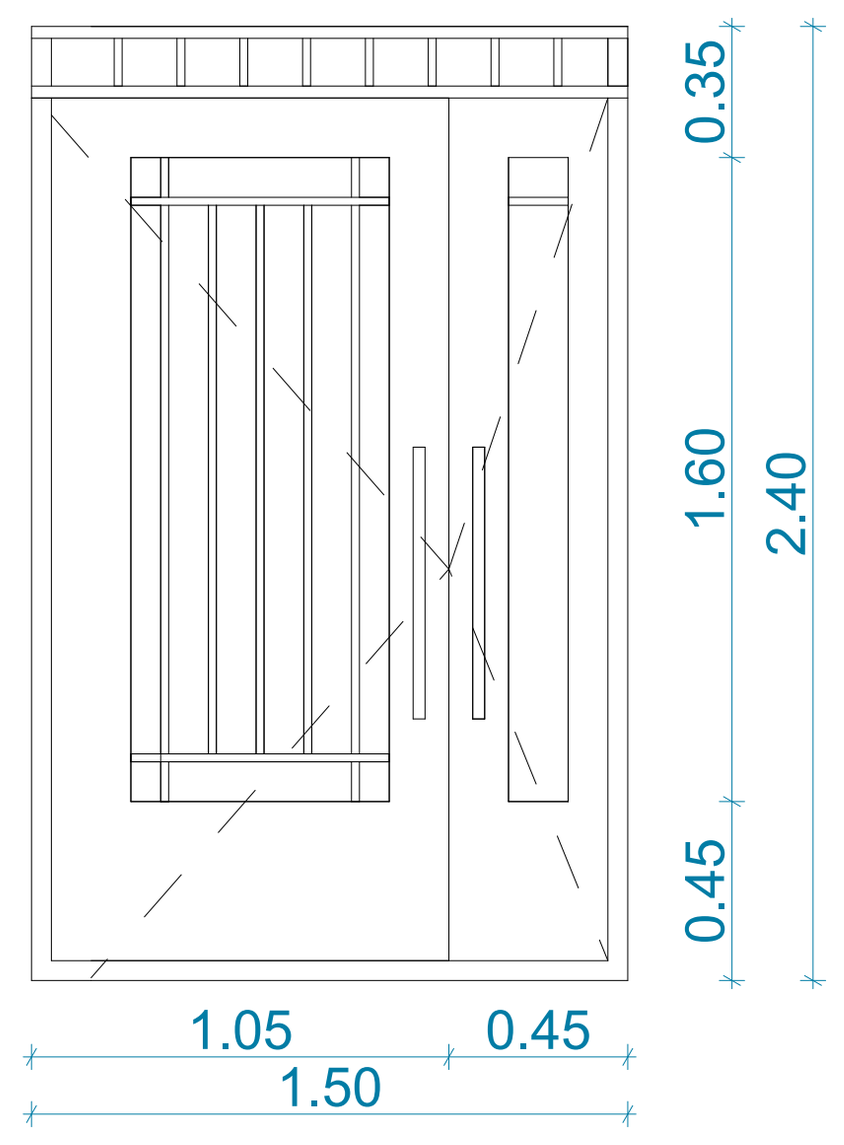	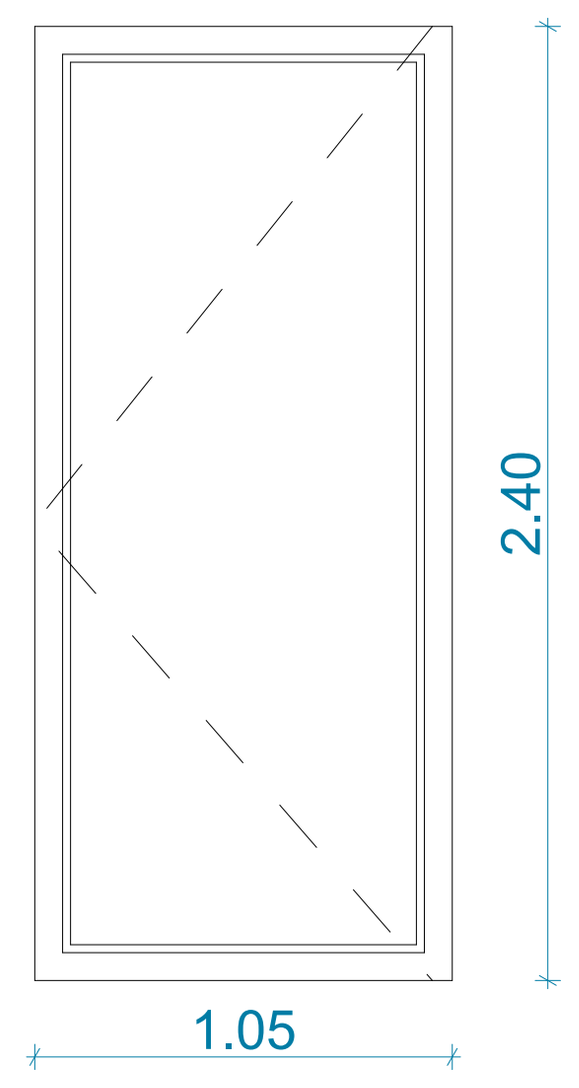

ფანჯრების სპეციფიკაცია

დასახელება	ფ-1	ფ-2	ფ-3
მასალა	თეთრი ფერის მატალო-პლასტმასი	თეთრი ფერის მატალო-პლასტმასი	თეთრი ფერის მატალო-პლასტმასი
რაოდენობა	60	21	2
ზომები	1500X1600	1500X900	500X1200
ნახაზი გაღებების ჩვენებით მ. 1:50	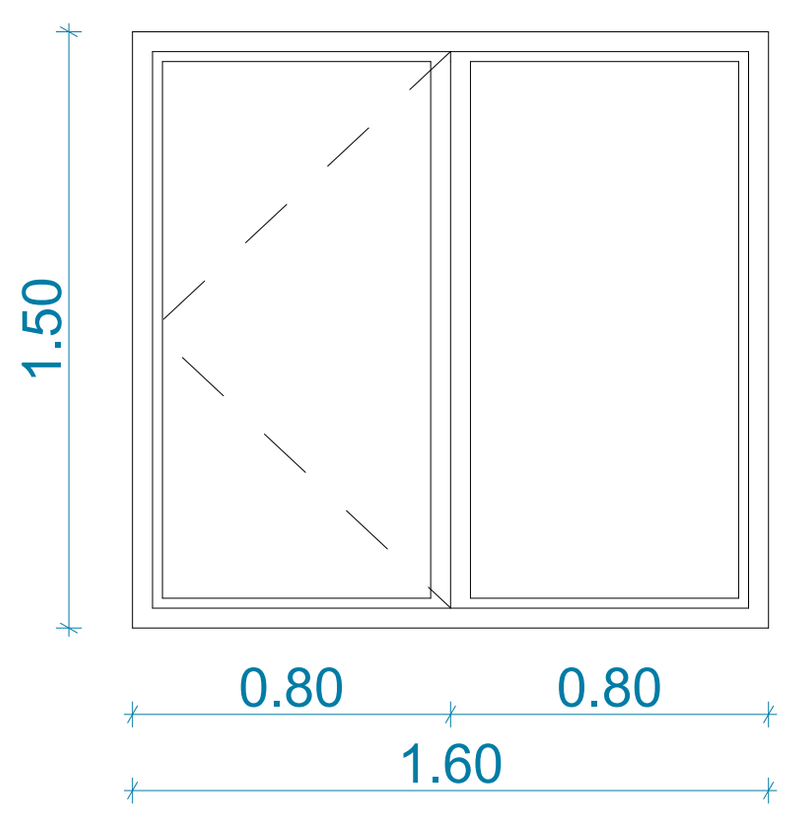	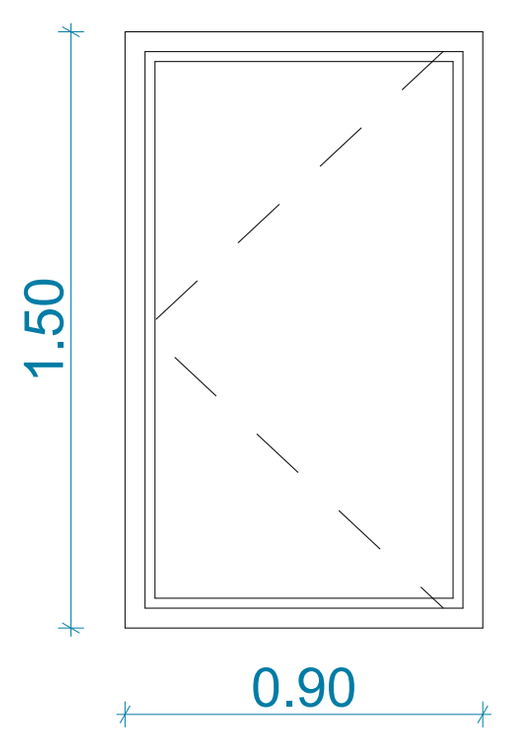	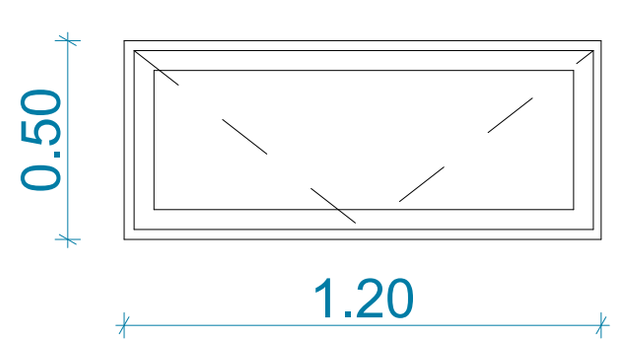

ტექნიკურ-ეკონომიკური პარამეტრები

მიწის ნაკვეთის ფართი	2093 მ²
მოშენების ფართი	676.2 მ²
საერთო ფართი მათ შორის საცხოვრებელი ფართი საზაფხულო ფართი სადარბაზოები და კიბის უჯრედები	3994.4 მ² 2819.6 მ² 433.2 მ² 741.6 მ²
კ2-ის საანგარიშო ფართი გარე კონტურზე	4291.7 მ²
სამშენებლო ფართი მათ შორის 0.00-ის ზევით 0.00-ის ქვევით	4680მ² 4160 მ² 520 მ²
სამშენებლო მოცულობა მათ შორის 0.00-ის ზევით 0.00-ის ქვევით	14430 მ³ 13702 მ³ 728 მ³
შენობის კონსტრუქციული სიმაღლე 28.1 მ (-1.8 ნიშნულიდან +26.3 ნიშნულამდე)	

მრავალბინიანი საცხოვრებელი სახლი			
ნახაზის დასახელება			მასშტაბი
ფასადი ა-გ			მ.1/100
file		layout	ფორმ. A3
შპს „ჯეი 5"	მისამართი ქ.თბილისი. მოსკოვის გამზირი №13		
თანამდებობა	გვარი	ხელმოწერა	
პრ.კოორდინატორი	დ.ბუჩუკური		
არქიტექტორი	ს.ბერიშვილი ვ.ბაბუციძე ნ.ირემაშვილი		
კონსტრუქტორი	ზ.ბარბაქაძე		
სტადია	თარიღი	ფურც.რაოდ.	ფურცელი №
პროექტი	10.03.2020		

სართულშუა გადახურვის მოწყობა ბინაში

D1

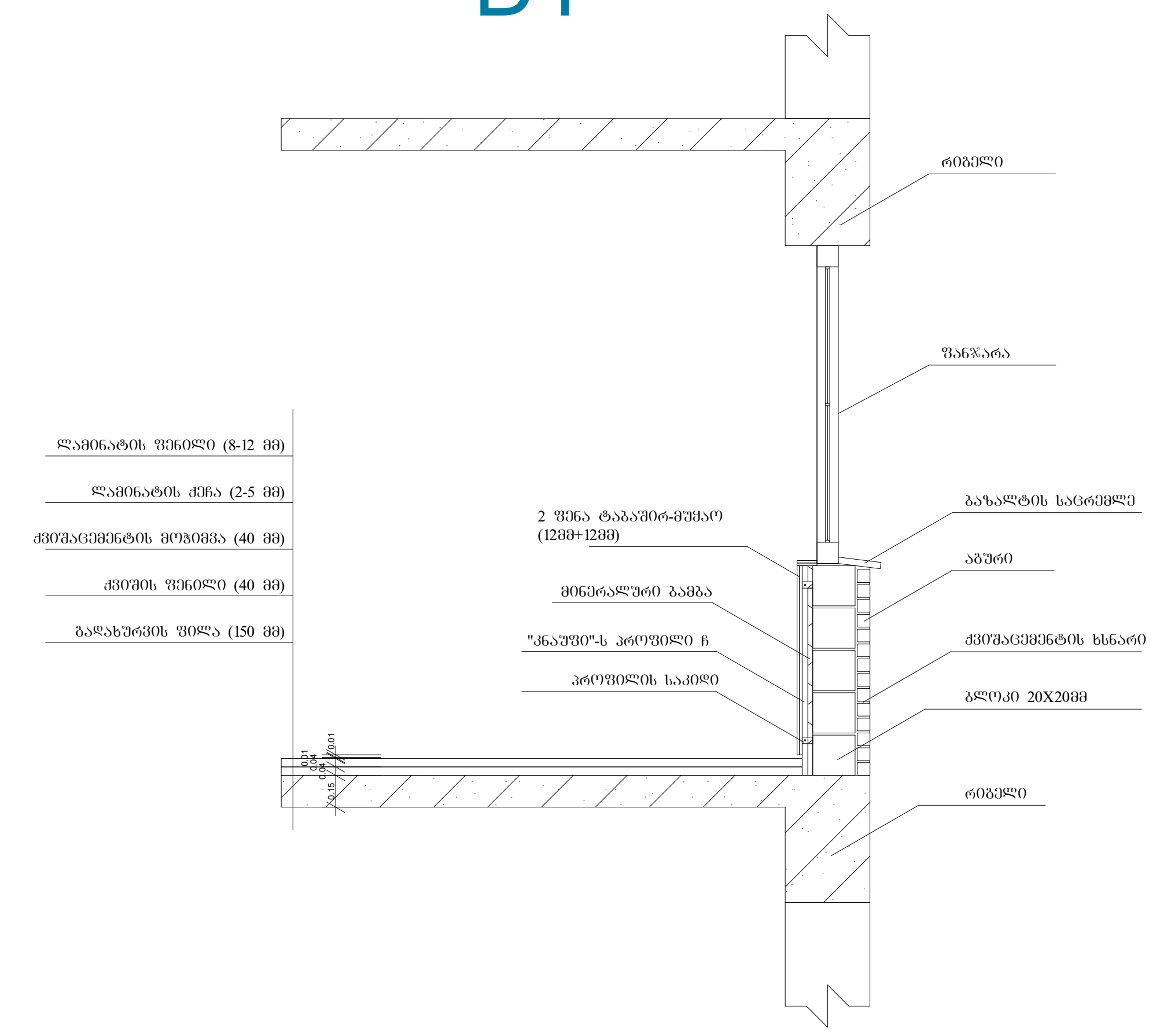

სართულშუა გადახურვის მოწყობა სადარბაზოში

D2

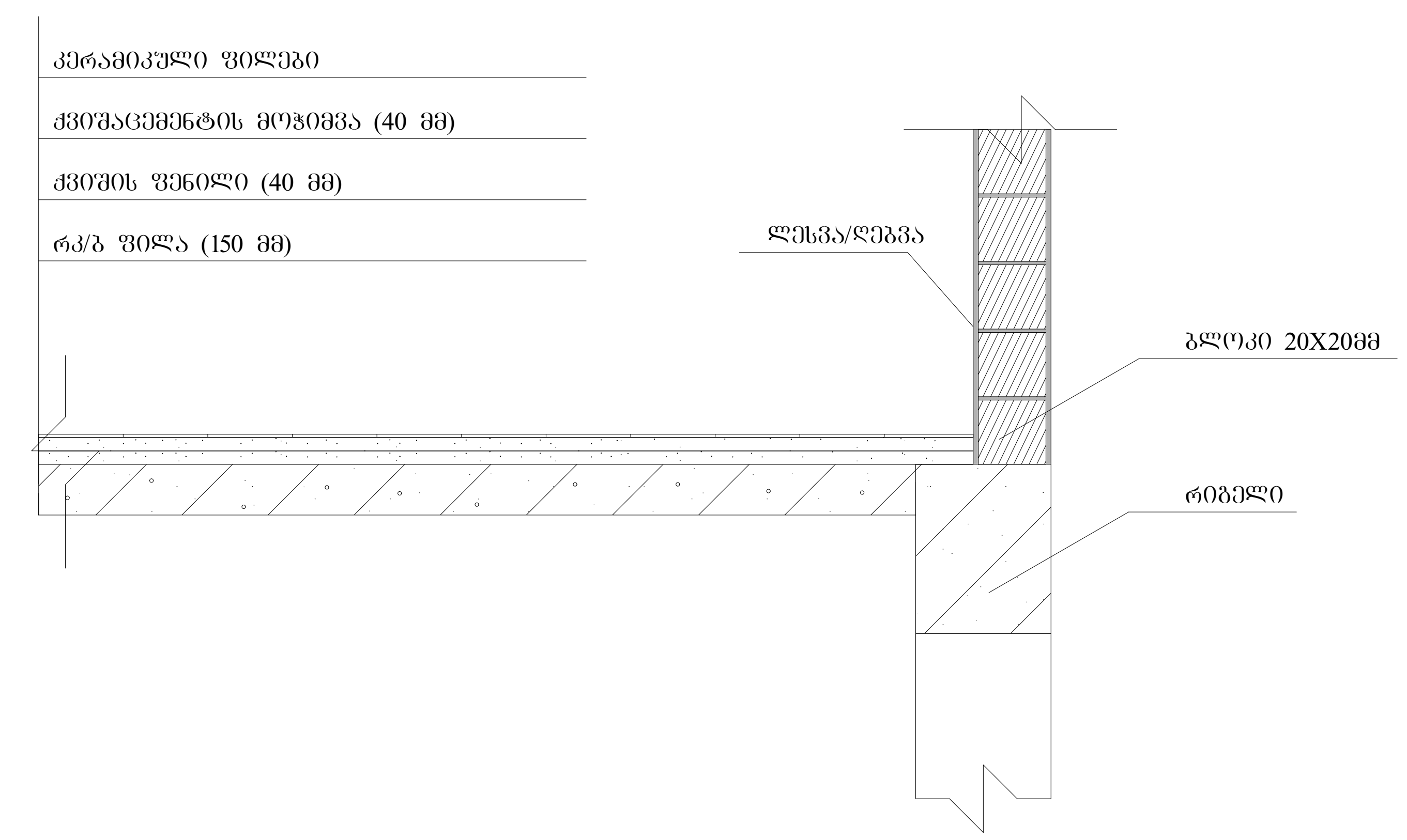

სახურავის დეტალური ნახაზი

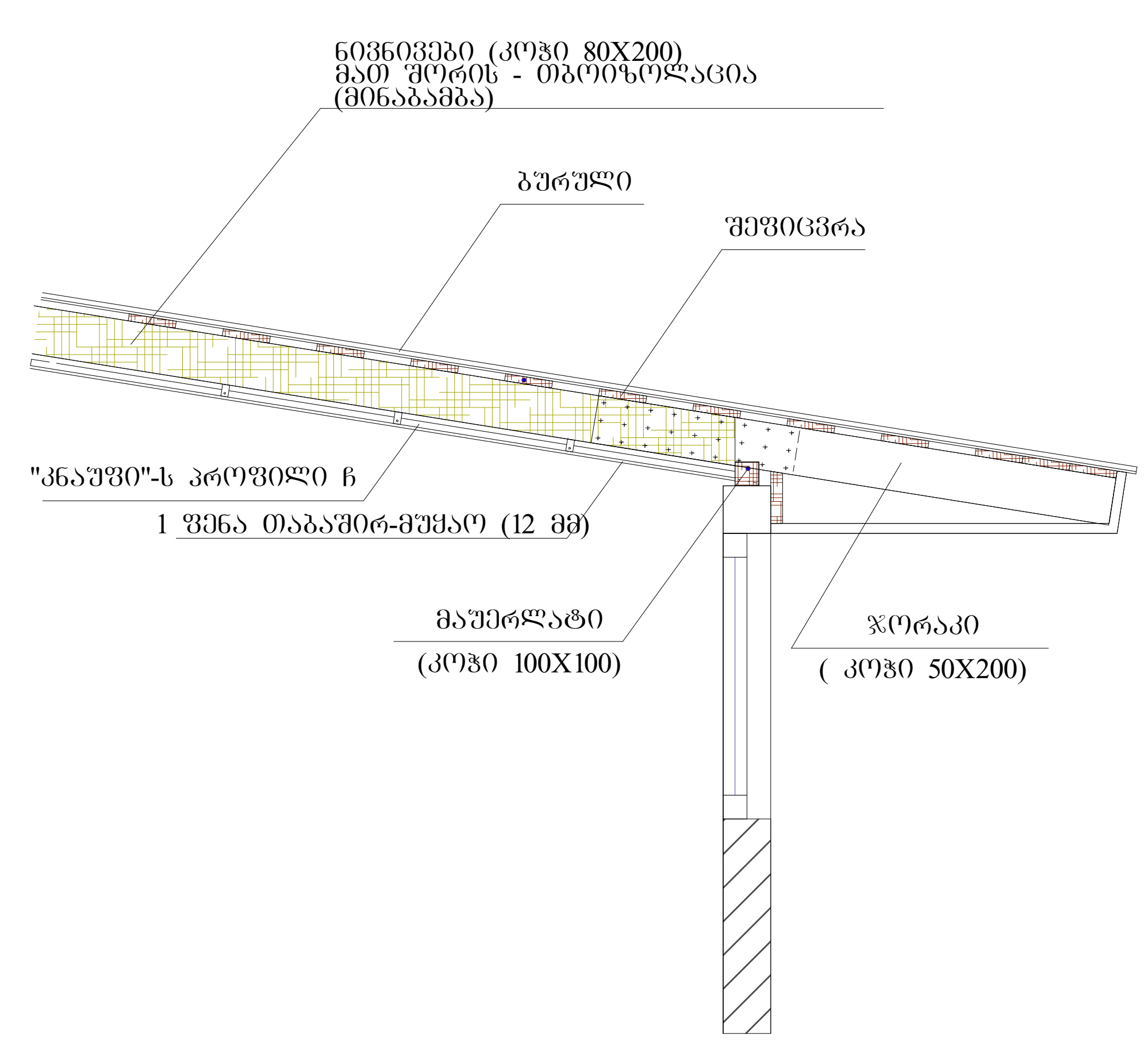

გარე საფარის და ფანჯრის დეტალი

D3

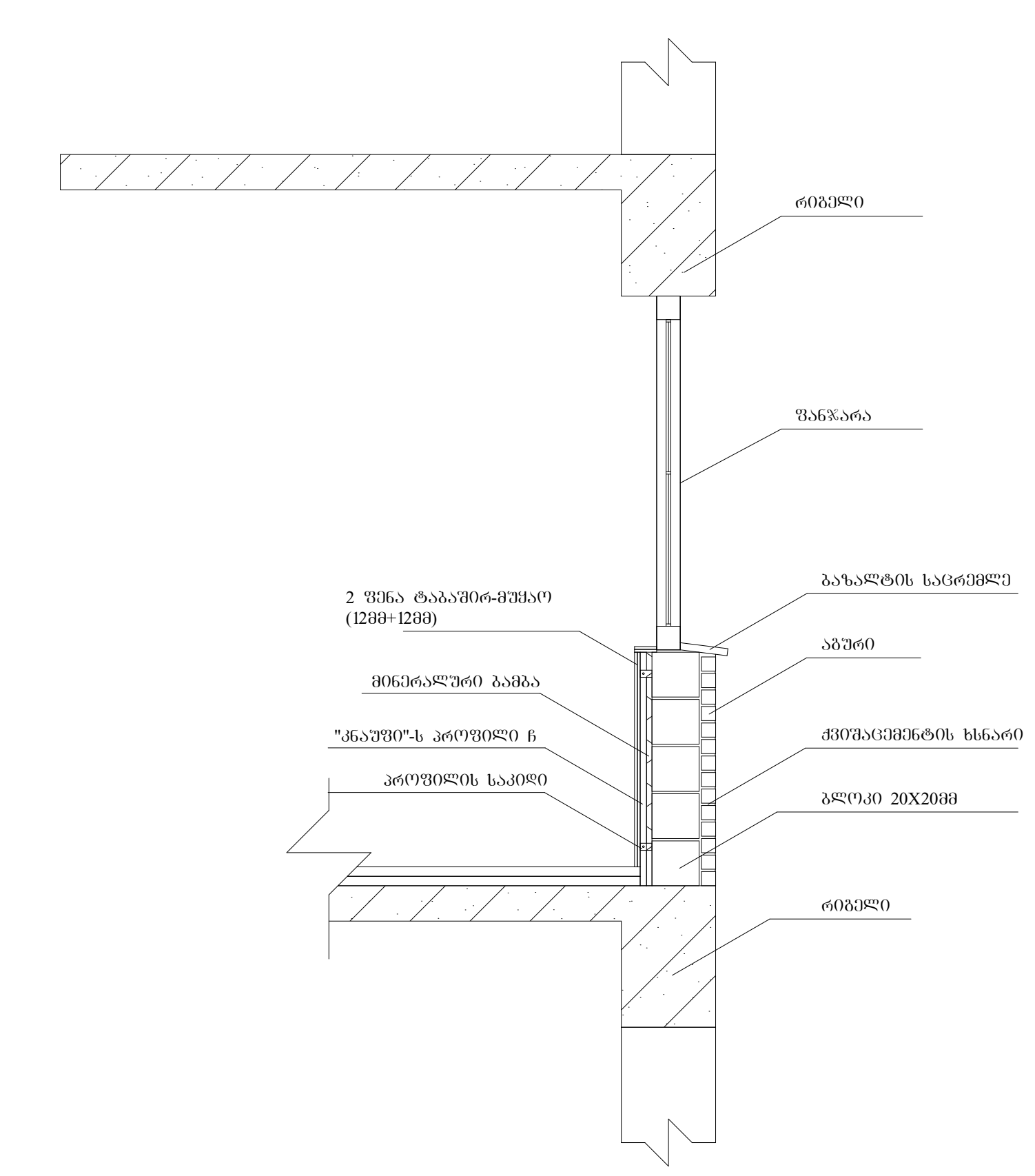

ტექნიკურ-ეკონომიკური პარამეტრები

მიწის ნაკვეთის ფართი	2093 მ²
მოშენების ფართი	676.2 მ²
საერთო ფართი მათ შორის	3994.4 მ²
საცხოვრებელი ფართი	2819.6 მ²
საზაფხულო ფართი	433.2 მ²
სადარბაზოები და კიბის უჯრედები	741.6 მ²
კ2-ის საანგარიშო ფართი გარე კონტურზე	4291.7 მ²
სამშენებლო ფართი	4680მ²
მათ შორის 0.00-ის ზევით	4160 მ²
0.00-ის ქვევით	520 მ²
სამშენებლო მოცულობა	14430 მ³
მათ შორის 0.00-ის ზევით	13702 მ³
0.00-ის ქვევით	728 მ³
შენობის კონსტრუქციული სიმაღლე 28.1 მ (-1.8 ნიშნულიდან +26.3 ნიშნულამდე)	

დეტალური ნახაზი

მრავალბინიანი საცხოვრებელი სახლი

ნახაზის დასახელება				მასშტაბი
დეტალური ნახაზი				მ.1/50
file		layout		ფორმ. A3
შპს „ჯეი 5"	მისამართი ქ.თბილისი. მოსკოვის გამზირი №13			
თანამდებობა	გვარი	ხელმოწერა		
პრ.კოორდინატორი	დ.ბუჩუკური			
არქიტექტორი	ს.ბერიშვილი ვ.ბაბუციძე ნ.ირემაშვილი			
კონსტრუქტორი	ზ.ბარბაქაძე			
სტადია	თარიღი	ფურც.რაოდ.		ფურცელი №
პროექტი	10.03.2020			

სამშენებლო მასალების სპეციფიკაცია

#	დასახელება	სპეციფიკაცია	საზომი ერთეული	რაოდენობა
1	2	3	4	5
1	ბალასტი	მდინარის ბალასტი	მ3	262,50
2	ბეტონი	კლასი ბ-7.5	მ3	61,20
3	ბეტონი	კლასი ბ-22.5	მ3	1 012,30
4	ბეტონი	კლასი ბ-25	მ3	378,83
5	ბეტონი	კლასი ბ-30	მ3	167,89
6	არმატურა	კლასი ა-240	ტ	11,65
7	არმატურა	კლასი ა-500	ტ	164,75
8	ხის კოჭი	კვეთი 10X20სმ	მ3	7,56
9	ხის კოჭი	კვეთი 10X10სმ	მ3	2,10
10	ხის ფიცარი	კვეთი 5X20სმ	მ3	2,40
11	ხის ფიცარი	კვეთი 3X20სმ	მ3	16,56
12	ხის ფიცარი	კვეთი 3X15სმ	მ3	3,24
13	ხის ფიცარი	კვეთი 4X20სმ	მ3	0,14
14	ლითონის შველერი	№20	გრძ/მ	96,00
15	ბეტონის ბლოკი	კვეთი 20X20X40სმ	ც	40 652,04
16	ბეტონის ბლოკი	კვეთი 20X20X20სმ	ც	640,00
17	სამშენებლო ქვიშა	ყვითელი	მ3	281,93
18	ცემენტი	ჩ II - 32.5	ტ	129,35
19	მინაპაკეტი	სისქე 4+4მმ	მ2	436,37
20	მეტალოპლასტმასი	ჩარჩოს პროფილი	გრძ.მ	1 365,52
21	მეტალოპლასტმასი	კარის ფრთის პროფილი	გრძ.მ	880,64
22	მეტალოპლასტმასი	ფანჯრის ფრთის პროფილი	გრძ.მ	391,88
23	მეტალოპლასტმასი	ტიხარი	გრძ.მ	440,00
24	მეტალოპლასტმასი	შტაპიკი	გრძ.მ	1 734,76
25	მეტალოპლასტმასი	კარ/ფანჯრის საკეტი (მაცო)	ცალი	90,00
26	მეტალოპლასტმასი	კარ/ფანჯრის არმირება 50*25*50	გრძ.მ	280,00
27	მეტალოპლასტმასი	კარ/ფანჯრის არმირება 25*25*25	გრძ.მ	1 085,00
28	აგური დეკორატიული	კვეთი 25X16X7.5სმ	ცალი	39 833,20
29	ბაზალტის ""შუბა""	კვეთი 60X15X7სმ	მ2	107,80
30	სამშენებლო ქვიშა	შავი	მ3	424,56

31	ბაზალტის ფილა	სისქე 3 სმ	მ2	143,47
32	ბაზალტის ფილა	სისქე 2 სმ	მ2	88,33
33	ბაზალტის ფილა	სისქე 5 სმ	მ2	20,66
34	წებო-ცემენტი		ც	150,78
35	ფითხი		ც	183,36
36	საღებავი		ლიტრი	372,28
37	იქსპიესი	სისქე 2სმ	მ^2	327,99
38	ფასადის დათბუნების არმირებული ბადე		ც	284,15
39	პლასტმასის დუბელი		ც	1 420,76
40	ფასადის ფითხი		ც	27,12
41	ბეტონის ბლოკი	კვეთი 10X20X40სმ	ც	20 016,27
42	თუნუქი შეღებილი		მ2	1 667,33
43	დიფუზიური მემბრანა		მ2	509,60
44	მეთლახი ფილა		მ2	994,52
45	თაბაშირ-მუყაო	ფილა	ც	4 410,53
46	თაბაშირ-მუყაო	პროფილი ცდ	ც	2 477,27
47	თაბაშირ-მუყაო	პროფილი უდ	ც	943,51
48	თაბაშირ-მუყაო	მინაბამბა	მ2	5 735,06
49	თაბაშირ-მუყაო	ორთქლიზოლაცია	მ2	318,65
50	თაბაშირ-მუყაო	პროფილი უვ	ც	561,90
51	თაბაშირ-მუყაო	პროფილი ცვ	ც	802,72
52	პრაიმერი		ცალი	3,20
53	ლინოკრომი		მ^2	222,48
54	გათბობის მილი 16მმ	დიამეტრი 16მმ	გრძ.მ	5 600,00
55	მილი კანალიზაციის	110-3000	ც	146,21
56	მილი ვენტილაციის	110-1000	ც	560,00
57	მილი ვენტილაციის	110-300	ც	148,00
58	მილი ვენტილაციის	110-2000	ც	126,00
59	სპილენძის კაბელი	კვეთი 3X2.5	გრძ.მ	8 299,20
60	სპილენძის კაბელი	კვეთი 3X1.5	გრძ.მ	764,40
61	სპილენძის კაბელი	კვეთი 2X2.5	გრძ.მ	521,60
62	სპილენძის კაბელი	კვეთი 2X1.5	გრძ.მ	2 189,10
63	ინტერნეტის კაბელი		გრძ.მ	910,00
64	სანათი		ცალი	118,00
65	თელასის კაბელი		გრძ.მ	811,00

66	გოფრირებული მილი		გრძ.მ	405,50
67	წყლის მილი	დიამტერი 20მმ	გრძ.მ	1 798,00
68	მრიცხველი		ც	58,00
69	ლიფტი		ცალი	2,00
70	ტენტის ნაჭერი		მ2	28,00