შ.პ.ს. “დიდგორი-2011” “Didgori-2011” Ltd
საქართველო, ქ. თბილისი, სოფელი დიღომი, ს/კ 404901111. ტელ.: 551147980
Village Dighomi, Tbilisi, Georgia, I/d: 404901111. Tel.: 551147980

ქ. თბილისში, ისნის ქუჩა №21, ანტონ ჩეხოვის ქუჩა №20 ს/კ 01.17.01.115.024
მრავალბინიანი საცხოვრებელი სახლის პროექტი

გავლენის შეფასება მომიჯნავე შენობა-ნაგებობებზე

დირექტორი ნ. სილაგაძე

თბილისი 2020 წელი

ქ. თბილისში, ისნის ქუჩა №21, ანტონ ჩეხოვის ქუჩა №20 ს/კ 01.17.01.115.024 მრავალბინიანი საცხოვრებელი სახლის პროექტი

გავლენის შეფასება მომიჯნავე შენობა-ნაგებობებზე

საპროექტო ტერიტორია, რომლის საკადასტრო კოდია ს/კ 01.17.01.115.024 ფართი შეადგენს 401 მ^2-ს.

ტერიტორიაზე გათვალისწინებულია სამსართულიანი (მიწისზემოთ) მრავალბინიანი საცხოვრებელი სახლის მშენებლობა ერთი მიწისქვეშა სართულით. მიწისქვეშა სართულის სიმაღლე შეადგენს 3.6 მ-ს. საძირკვლის სისქის ჩათვლით ქვაბულის საჭირო სიღრმე იქნება 4.2 მ.

განვიხილოთ მომიჯნავე საკადასტრო ერთეულები ცალ-ცალკე:

1. ს/კ 01.17.01.115.009 ტერიტორიის ფართი შეადგენს 192 მ^2-ს. მასზე განთავსებული შენობა ნაგებობების საერთო ფართი შეადგენს 210.62 მ^2-ს. შენობა ავარიულია და არავინ ცხოვრობს. აუცილებელია დამცავი ფარდის მოწყობა.
2. ს/კ 01.17.01.115.003 ტერიტორიის საერთო ფართი შეადგენს 301 მ^2-ს. მასზე განთავსებულია ახლად აშენებული ნაგებობა სარდაფის სართულით, რომელიც საკადასტრო რუკით არ ფიქსირდება. აუცილებელია დამცავი ფარდის მოწყობა.
3. ს/კ 01.17.01.115.004 ტერიტორიის ფართი 308 მ^2. საკადასტრო რუკის მიხედვით მასზე განთავსებულია ოთხი შენობა-ნაგებობა, ერთ და ორსართულიანები, კონსტრუქციული სქემები ტრადიციულია – აგური და ხის გადახურვები. წითელი ხაზების გასწვრივ მოეწყოს შპუნტების ფარდა.
4. ისნის ქუჩის მეორე მხარეს საპროექტო ტერიტორიიდან 17 მეტრის მოშორებით მდებარეობს ტაძარი, რომელზეც საპროექტო შენობას გავლენა ვერ ექნება მისი სიშორის გამო.

დასკვნა

რადგან საპროექტო შენობასაც გააჩნია სარდაფის სართული, ამიტომ ქვაბულის მოწყობის წინ აუცილებელია მომიჯნავე შენობების წითელი ხაზების გასწვრივ მოეწყოს დამცავი კედლები შპუნტების სახით. ასეთ შემთხვევაში გავლენას ადგილი არ ექნება არც აგების და არც ექსპლოატაციის პროცესში.

კონსტრუქტორი ზ. სილაგაძე

გამოყენებული ლიტერატურა

1. პნ 01.01-09 სეისმომედეგი მშენებლობა;
2. პნ 02.01-08 შენობებისა და ნაგებობების ფუძეები;
3. პნ 03.01-09 ბეტონისა და რკინაბეტონის კონსტრუქციები.

შპუნტების განლაგება

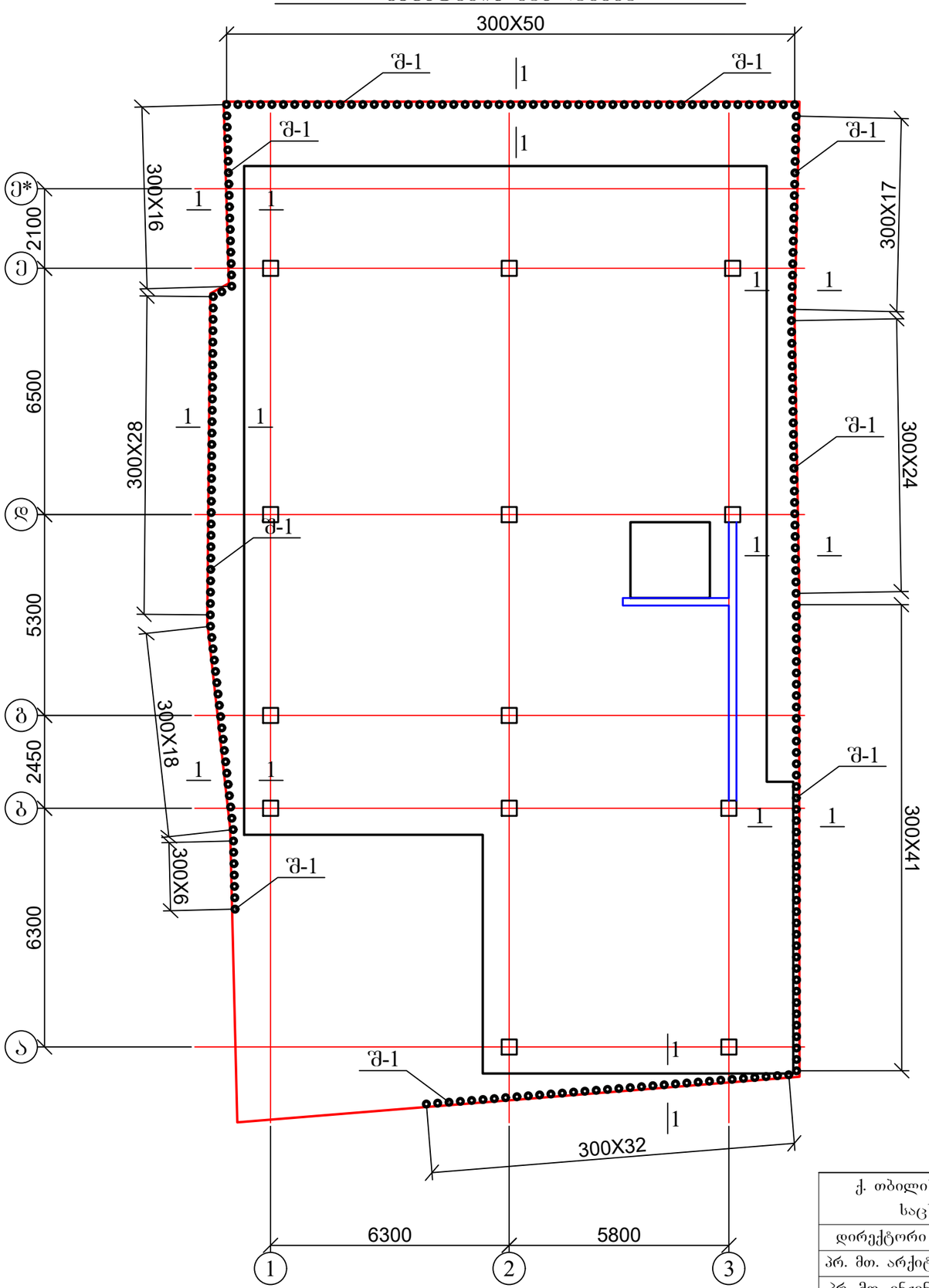

1. შპუნტი შ-1 იხ. ფურცელი კ-4;
2. ჭრილი 1-1 იხ. ფურცელი კ-3.

ქ. თბილისი, ანტონ ჩეხოვის ქუჩა №20; ისნის ქუჩა №21 მრავალბინიანი საცხოვრებელი სახლის პროექტი; კონსტრუქციული ნაწილი				სტადია	ფურც.	რაოდ
					კ-2	
დირექტორი	თ. მურვანიძე					შ.პ.ს. "არქიკოლეგიუმი"
პრ. მთ. არქიტ.	თ. მურვანიძე					
პრ. მთ. ინჟინ.	დ. მაისურაძე		შპუნტების განლაგება	მასშტაბი		
შეასრულა	დ. მაისურაძე					
შეამოწმა	რ. სილაგაძე					

ჭრილი 1-1

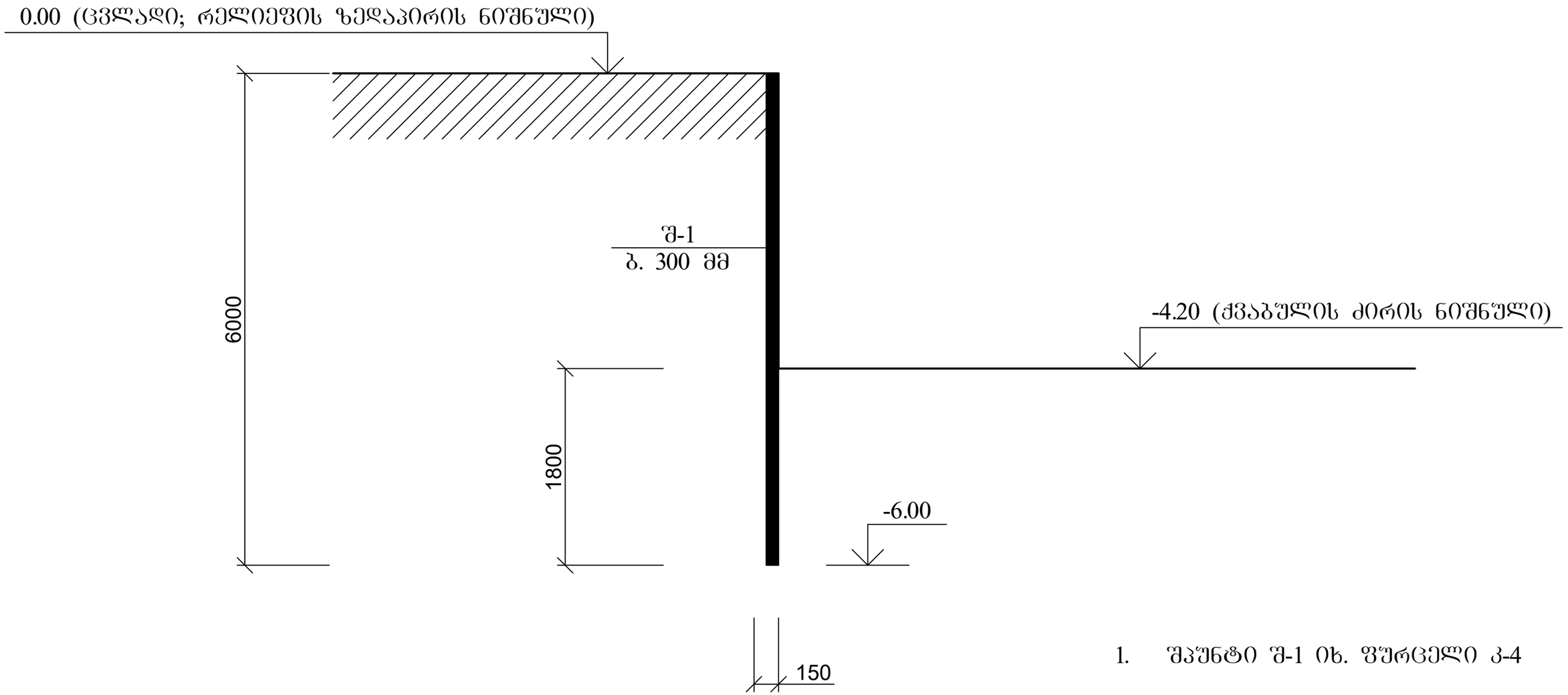

1. შპუნტი შ-1 იხ. ფურცელი კ-4

ქ. თბილისი, ანტონ ჩეხოვის ქუჩა №20; ისნის ქუჩა №21 მრავალბინიანი საცხოვრებელი სახლის პროექტი; კონსტრუქციული ნაწილი				სტადია	ფურც.	რაოდ
					კ-3	
დირექტორი	თ. მურვანიძე				შ.პ.ს. "არქიკოლეგიუმი"	
პრ. მთ. არქიტ.	თ. მურვანიძე					
პრ. მთ. ინჟინ.	დ. მაისურაძე		ჭრილი 1-1	მასშტაბი		
შეასრულა	დ. მაისურაძე					
შეამოწმა	რ. სილაგაძე					

შპუნტი შ-1

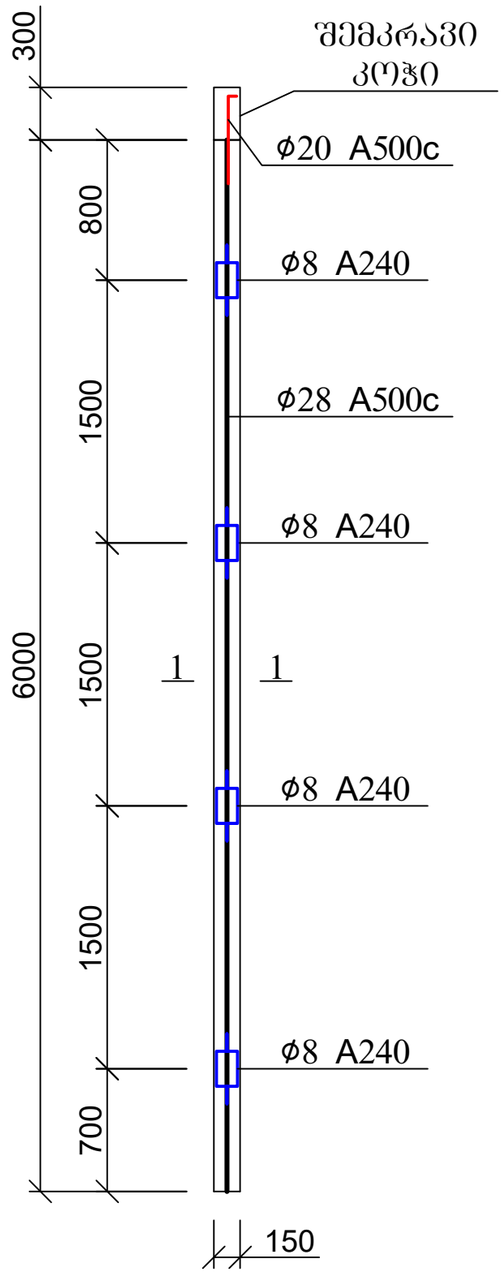

შპუნტის კვეთი 1-1

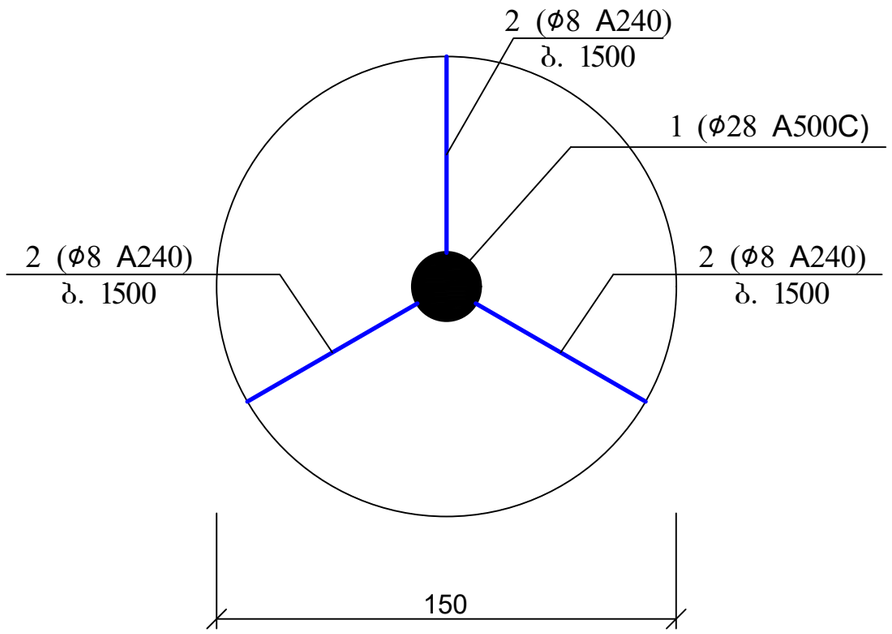

კოჭი 2

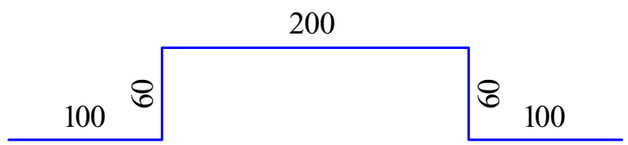

კოჭი 3

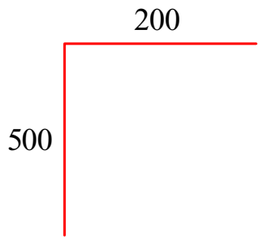

შემკრავი კოჭის კვეთი 1-1

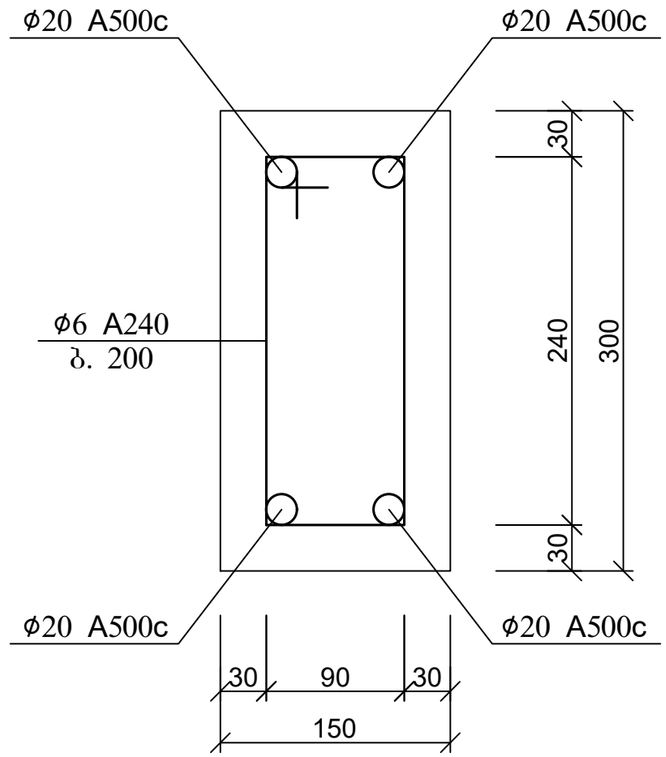

პოზ	დასახელება	რაოდ	წონა კგ	
			ერთ	სულ
	შპუნტი შ-1	241		
1	28 A500C ΣL=6000 გ.მ	1	28.98	28.98
2	8 A500C L=520	12	0.21	2.496
3	20 A500C L=700	1	1.75	1.75
	ბეტონი B25			0.11 მ^3
	შპუნტების შემკრავი კოჭი			
1	20 A500C ΣL=320 გ.მ	-	2.5	800
2	8 A500C L=900	360	0.36	129.6
	ბეტონი B25			3.24 მ^3

ქ. თბილისი, ანტონ ჩეხოვის ქუჩა №20; ისნის ქუჩა №21 მრავალბინიანი საცხოვრებელი სახლის პროექტი; კონსტრუქციული ნაწილი				სტადია	ფურც.	რაოდ
					კ-4	
დირექტორი	თ. მურვანიძე				შ.პ.ს. "არძიკოლებიშმი"	
პრ. მთ. არქიტ.	თ. მურვანიძე					
პრ. მთ. ინჟინ.	დ. მაისურაძე		შპუნტი შ-1; შპუნტების შემკრავი კოჭი	მასშტაბი		
შეასრულა	დ. მაისურაძე					
შეამოწმა	რ. სილაგაძე					

ქვაბულის გეგმა; ღერძების დაკვალვა

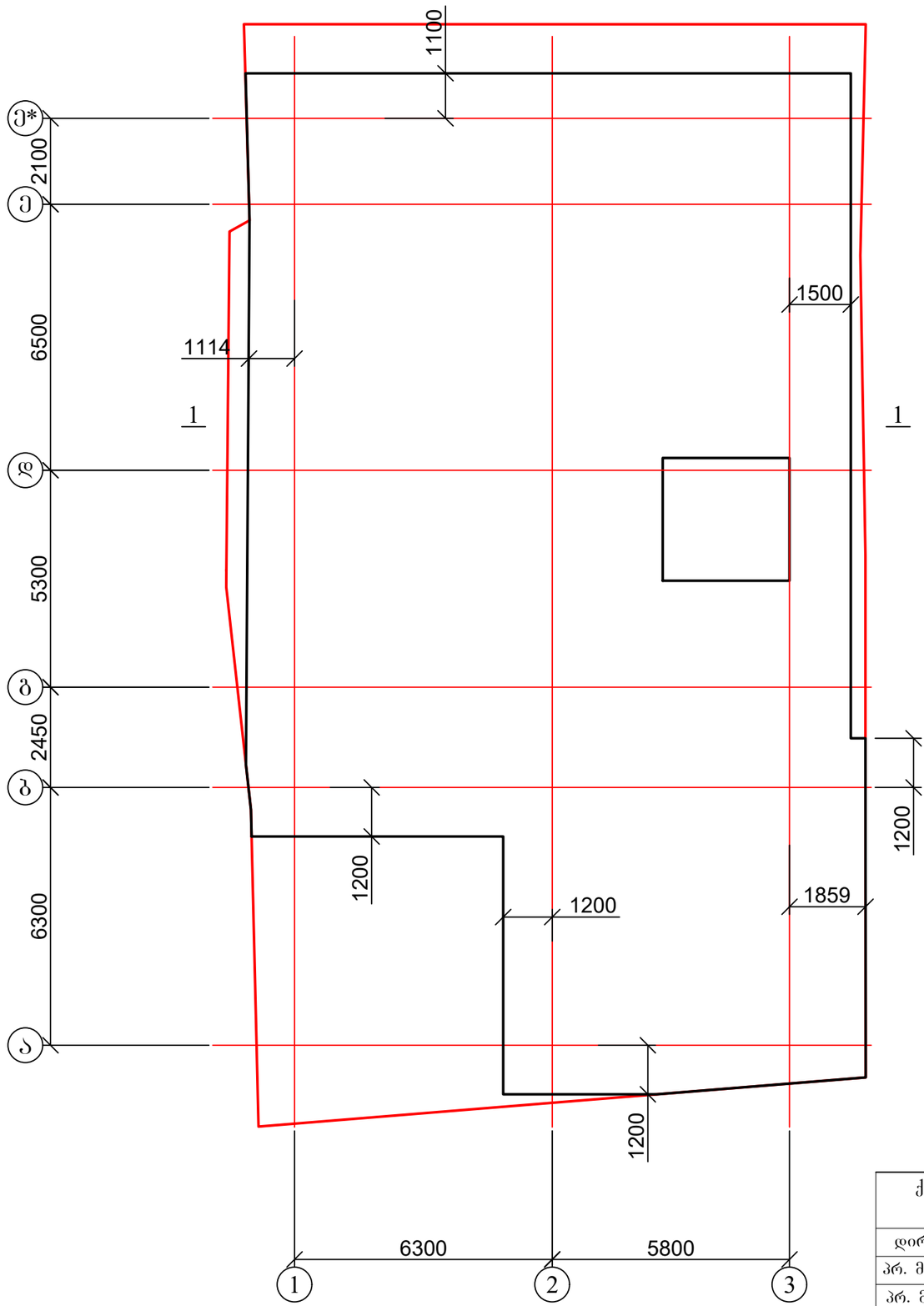

1. ჭრილი 1-1 იხ. ფურცელი კ-6

ქ. თბილისი, ანტონ ჩეხოვის ქუჩა №20; ისნის ქუჩა №21 მრავალბინიანი საცხოვრებელი სახლის პროექტი; კონსტრუქციული ნაწილი				სტადია	ფურც.	რაოდ
					კ-5	
დირექტორი	თ. მურვანიძე				შ.პ.ს. "არქიკოლეგიუმი"	
პრ. მთ. არქიტ.	თ. მურვანიძე					
პრ. მთ. ინჟინ.	დ. მაისურაძე		ქვაბულის გეგმა; ღერძების დაკვალვა	მასშტაბი		
შეასრულა	დ. მაისურაძე					
შეამოწმა	რ. სილაგაძე					

ჭრილი 1-1

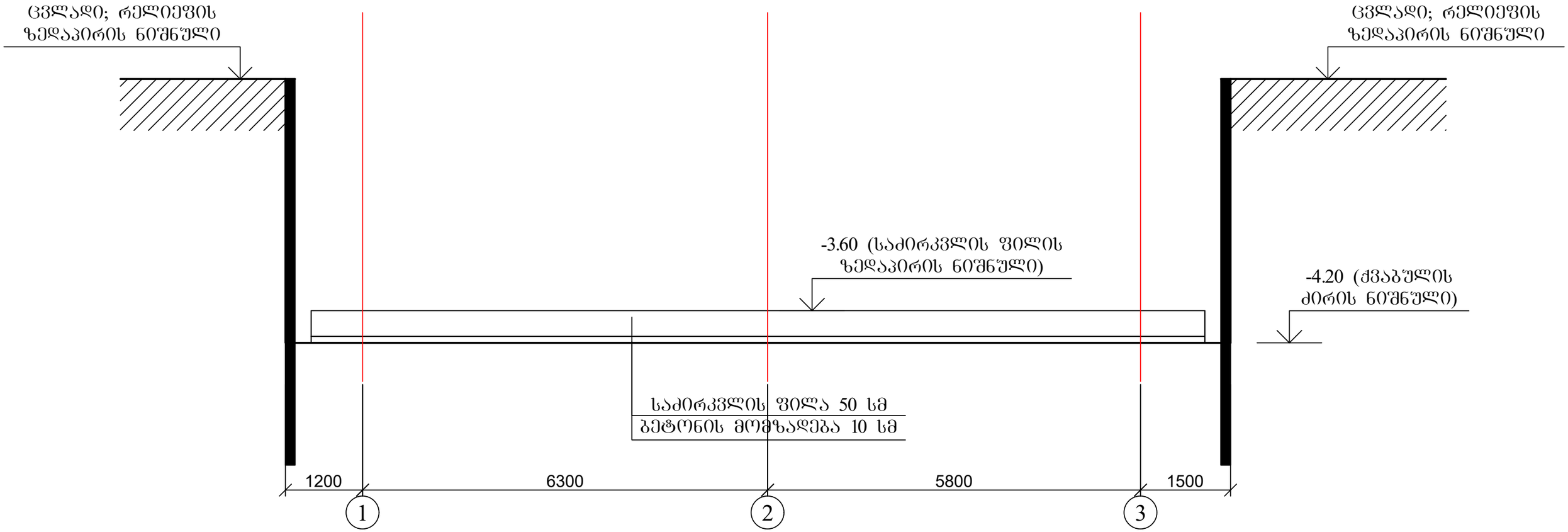

1. ქვაბულის ამოღების შემდგომ მოსალოდნელია ცვლილებები;
2. 2. ქვაბულის მიღება გეოლოგისა და კონსტრუქტორის მიერ სავალდებულოა.

ქ. თბილისი, ანტონ ჩეხოვის ქუჩა №20; ისნის ქუჩა №21 მრავალბინიანი საცხოვრებელი სახლის პროექტი; კონსტრუქციული ნაწილი				სტადია	ფურც.	რაოდ
					კ-6	
დირექტორი	თ. მურვანიძე					შ.პ.ს. "არქიკოლებიუმი"
პრ. მთ. არქიტ.	თ. მურვანიძე					
პრ. მთ. ინჟინ.	დ. მაისურაძე		ქვაბულის ჭრილი 1-1	მასშტაბი		
შეასრულა	დ. მაისურაძე					
შეამოწმა	რ. სილაგაძე					

დიპლომი

Г-I № 182323

ეს დიპლომი მიეცა სილაგაძე
ზაური აპოლონის ძეს
მასზე, რომ იგი 1971 წელს შევიდა
ვ.ი. ლენინის სახ. საქართველოს
პოლიტექნიკურ ინსტიტუტში
და 1976წელს დაამთავრა
ალნიშნული ინსტიტუტის
სრული კურსი სპეციალობით
სამრეწველო და სამოქალაქო
მშენებლობა
სახელმწიფო საგამოცდო კომისიის 1976 წ.
„22“ ივნისის გადაწყვეტილებით
ზ.ა. სილაგაძეს მიენიჭა
ინჟინერ-მშენებლის კვალიფიკაცია.

სახელმწიფო საგამოცდო კომისიის თავმჯდომარე
რექტორი
მდივანი

ქალაქი თბილისი 1980წ. „17“ IV

სარეგისტრაციო № 4993-Сгр

Грузинский яз.

ДИПЛОМ

Г-I № 182323

Настоящий диплом выдан Силагадзе
Заури Аполлоновичу
в том, что он в 1971 году поступил
в Грузинский политехнический
ин-т им. В.И. Ленина
и в 1976 году окончил полный курс
названного института
по специальности
Промышленное и гражданское
строительство

Решением Государственной экзаменационной
комиссии от „22“ июня 1976 г.
Силагадзе З.А.
присвоена квалификация
инженера-строителя

Председатель Государственной
экзаменационной комиссии
Ректор
Секретарь

м. п.

Город Тбилиси „17“ IV 1980 г.

Регистрационный № 4993-Сгр.

Московская типография Гознака. 1976.

საქართველო

IDENTITY CARD

მოქალაქის პირადობის მოწმობა

GEO



გარათის No / CARD No
18IE40012

სახელი / FIRST NAME
ზაური
ZAUR

გვარი / LAST NAME
სილაგაძე
SILAGADZE

მოქ. / CIT: GEO
სქესი / SEX: მ / M
პირადი No / PERSONAL No: 01003008527

დაბადების თარიღი
DATE OF BIRTH
20.01.1951

მოქმედების ვადა
DATE OF EXPIRY
14.05.2029

ხელმოწერა
SIGNATURE

დაბადების ადგილი / PLACE OF BIRTH
წყალტუბო
TSKALTUBO

გაცემის თარიღი / DATE OF ISSUE
14.05.2019

გამცემი ორგანო / ISSUING AUTHORITY
იუსტიციის სამინისტრო
MINISTRY OF JUSTICE

დამკვეთი: სრს; დამამზადებელი: MB-IDS 2018
სფს-ს რეგისტრაციის No 26-3184

IDGE018IE40012401003008527<<<<
5101201M2905143GE0<<<<<<<<<<<8
SILAGADZE<<ZAUR<<<<<<<<<<<<<<

ზაურ სილაგაძე
(საპროექტო სამუშაოების გამოცდილება)

ქ. თბილისი, ვაკე-საბურთალოს რაიონი, სოფ. დიდგორი: (995 51)-14 79 80

დაბადების თარიღი: 2 იანვარი, 1951
ოჯახური მდგომარეობა: დაოჯახებული

განათლება:

1971 – 1976 ***საქართველოს პოლიტექნიკური ინსტიტუტი.***
სამშენებლო ფაკულტეტი
ინჟინერ-მშენებლის სპეციალობა

სამუშაო გამოცდილება:

2/08/1976 – 15/02/1992 ***თბილისის ზონალური სამეცნიერო კვლევითი და საპროექტო ინსტიტუტი "თბილზნიეპი"***
ინჟინერ კონსტრუქტორი
უფროსი ინჟინერი
ჯგუფის ხელმძღვანელი
პროექტის მთავარი ინჟინერი
პროექტის მთავარი კონსტრუქტორი

15/09/1989 – 15/01/1990 ***მივლინება კამბოჯის სახალხო რესპუბლიკაში, საპროექტო და სამშენებლო სამუშაოები***

10/11/1999 – 24/03/2004 ***შპს "არქგეოზი"-ს მთავარი ინჟინერი***

- კოსტავას ქ. 47-ში აშენებული 16 სართულიანი საცხოვრებელი სახლისა და სასტუმრო ვარაზის მთავარი კონსტრუქტორი და მშენებელი.
- ხორავას ქ. 4-ში 9 სართულიანი საცხოვრებელი სახლის მთავარი კონსტრუქტორი და მშენებელი.

07/06/2005 – 12/05/2006 ***შპს "გიკსი"-ს მთავარი ინჟინერი***

- სააქციო საზოგადოება "ცოდნის" შენობაზე 1 სართულის დაშენების მთავარი კონსტრუქტორი და მშენებელი.

10/07/2007 – 01/06/2010 ***შპს "გასნიკკომპანი"-ს მთავარი ინჟინერი***

- საცხოვრებელი სახლი დოლიძის ქუჩა №46-ში და ბალანჩივაძის ქუჩა №41-ში მთავარი კონსტრუქტორი და მშენებელი.

02/01/2007 – 16/07/2010 *შპს "პროექტი 21"*

- სასჯელაღსრულებისა და პრობაციის სამინისტროს დაკვეთით რუსთავის №6, გეგუთის №8 და ქსნის №7 სასჯელაღსრულების დაწესებულების პროექტების მთავარი კონსტრუქტორი.

1/06/2009 – 2011 წ. *შპს "გონი 2009"*
მთავარი ინჟინერი
შ.პ.ს. „გუნსან ტრაფიქ ელექტრიკ ვე ინშაათ მუჰენდისლიკ სანაი თიჯარეთ ლიმიტედ შირქეთი"-ს ქვეკონტრაქტორი

- იმერეთის რეგიონში შიდასახელმწიფოებრივი მნიშვნელობის საავტომობილო გზებზე დასახლებული პუნქტების გადასახვევებთან ინდივიდუალური პროექტირების საინფორმაციო-საგზაო ნიშნების მოწყობის სამუშაოები.

- კახეთის რეგიონში შიდასახელმწიფოებრივი მნიშვნელობის საავტომობილო გზებზე დასახლებული პუნქტების გადასახვევებთან ინდივიდუალური პროექტირების საინფორმაციო-საგზაო ნიშნების მოწყობის სამუშაოები.

2010-2013 წლები *შპს "ერდო"*
მიწვეული სპეციალისტი კონტრაქტით,
ლაითურის სასჯელაღსრულების პროექტების
მთავარი კონსტრუქტორი (მიმდინარეობს მშენებლობა)
დოკუმენტაცია გრიფით საიდუმლო.

2011 წლიდან დღემდე *შპს "დიდგორი-2011"*
დამფუძნებელი და მთავარი კონსტრუქტორი
მრავალსართულიანი საცხოვრებელი სახლების მთავარი კონსტრუქტორი

2014 წელი *მძლეოსნობის ოლიმპიური კომპლექსის მთავარი კონსტრუქტორი*

2014 წლიდან დღემდე *შპს "ბინექს"*
მთავარი კონსტრუქტორი
მრავალსართულიანი საცხოვრებელი სახლების მთავარი კონსტრუქტორი

კომპიუტერი და ენები:

- კომპიუტერული უნარ-ჩვევები: MONOMAKH Sapr, LIRA Sapr (მომხმარებლის დონეზე)
- ენები: ქართული, რუსული (სრულყოფილად).