# კულტურული მემკვიდრეობის დაცვის საბჭოს გადაწყვეტილება

დოკუმენტი №5063098

განაცხადი №AR1758826

თარიღი : 06.08.2020

განმცხადებელი: დავითი ჩარკვიანი პ/ნ: 60001139947

ობიექტის მისამართი: ქალაქი თბილისი , ქუჩა კოსტავა , N 69 , (ნაკვ. 4/37);

ნომენკლატურა :

- მცირე სარეაბილიტაციო სამუშაოები (ექსტერიერისა და ინტერიერის სარესტავრაციო, სარემონტო და გაწმენდის სამუშაოები)
- II კლასი
- ძეგლზე ჩასატარებელი სამუშაოები
- მშენებლობის ნებართვა

კომისიის წევრი: თანხმობა

- -

კომისიის წევრი: უარყოფა

- -

კომისიის წევრი: უარყოფა

- -

კომისიის წევრი: უარყოფა

- არ არის მიზანშეწონილი ახლადრეაბილიტირებულ ძეგლ-სახლების გარემოცვაში ასეთ შეუსაბამო ადგილას მონიტორის განთავსება.

კომისიის წევრი: თანხმობა

- პროექტის სტადიაზე აუცილებელია მონიტორის ადგილის გადანაცვლება შენობის გრძივ მხარეს ცენტრისკენ, რომ გვერდიდან კონსტრუქცია აქტიურად არ იკითხებოდეს მოედნიდან.

კომისიის წევრი: თანხმობა

- -

განაცხადზე კომისიის/საბჭოს შეფასება "დადებითი"
კომისიის/საბჭოს ჩატარების თარიღი: 20.08.2020

## კომისიის/საბჭოს დასკვნა - რეკომენდაცია:

მიეცეს დადებითი შეფასება ქ. თბილისში,  კოსტავას ქ. N69-ში (ძეგლი) არსებულ შენობაზე მონიტორის მოწყობის პროექტის შეთანხმებისა და  ნებართვის გაცემის საკითხს.

რეკომენდაცია:  აუცილებელია მონიტორის ადგილის გადანაცვლება შენობის გრძივ მხარეს ცენტრისკენ, რომ გვერდიდან კონსტრუქცია აქტიურად არ იკითხებოდეს მოედნიდან.

# განმარტებითი ბარათი

საპროექტო ტერიტორიის მისამართია ქ.თბილისი, ქუჩა ჯოსტავას №69 (ნაკ.4/37) ს.კ 01.15.03.004.037 შ.პ.ს "ლიზინგი ოცდამეერთეს საკუთრებაში.

გვსურს აღნიშნული შენობის სახურავზე გავაძლიეროთ უკვე არსებული კონსტრუქცია და განვათავსოთ მონიტორი ზომებით 6000სმ X 1100სმ , პროექტში წარმოდგენილია არსებული და საპროექტო ფრაგმენტული პროექტი, ასევე წარმოვადგენთ არსებული შენობის კონსტრუქციულ დასკვნას და ასევე მონიტორის მიმაგრების კონსტრუქციას.

| | | | |
|---|---|---|---|
| მისამართი : ქ.თბილისი ,ჯოსტავას ქუჩა №69(ნაკ. 4/37) | | | |
| პროექტი : ძველზე ჩასაბარებელი სამუშაოები, რეკონსტრუქცია. | | | |
| ნახაზი : | გეგმა | ფორმატი : | მასშტაბი : |
| არქიტექტორი : | | A3 | 1:200 |
| დ. ჩარკვიანი | | | თარიღი : |
| დამკვეთი : | | | 07/21/2020 |
| დ.ჩხეიძიანი | | | |

# არსებულის პროექტი

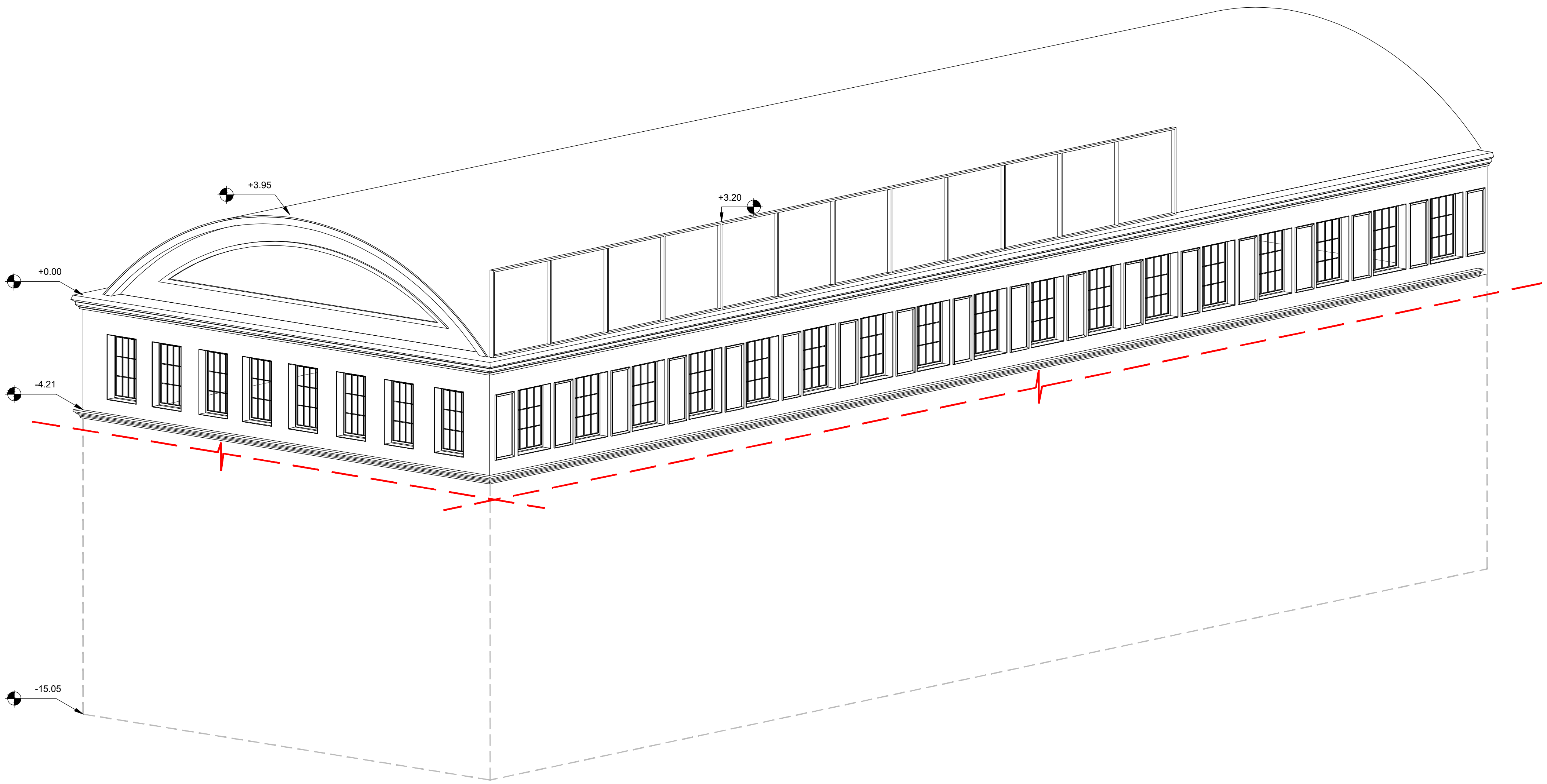


| | | | |
|---|---|---|---|
| მისამართი : ქ.თბილისი ,კოსტავას ქუჩა № 69(ნაკვ. 4/37) | | | |
| პროექტი : ძეგლზე ჩასატარებელი სამუშაოები, რეკონსტრუქცია. | | | |
| ნახაზი : | გეგმა | ფორმატი : | მასშტაბი : |
| არქიტექტორი : | | A3 | 1:200 |
| დ. ჩარკვიანი | | | თარიღი : |
| დამკვეთი : | | | 07/21/2020 |
| დ.ჩხეტიანი | | | |

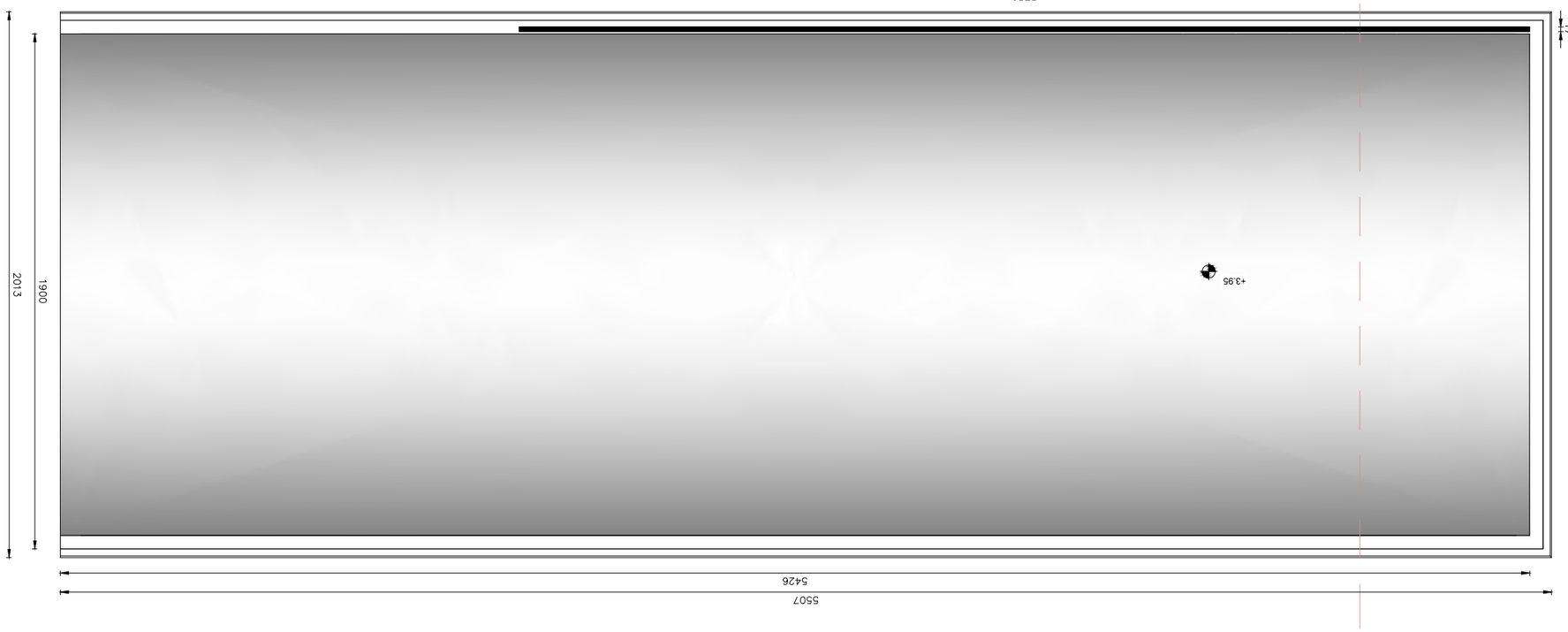


חתך א-א 1 קנה מידה 1:200

| | | | |
|---|---|---|---|
| מבנה : | מגורים | קבוצת רכישה : | |
| כתובת : | רח' הרב קוק 8, ירושלים | גוש/חלקה : | 30123/45 |
| מתכנן : | אדר' יעל כהן-לוי | רישיון : | 48291 |
| קנה מידה : | 1:200 | גודל דף : | A3 |
| תאריך : | 07/21/2020 | | |

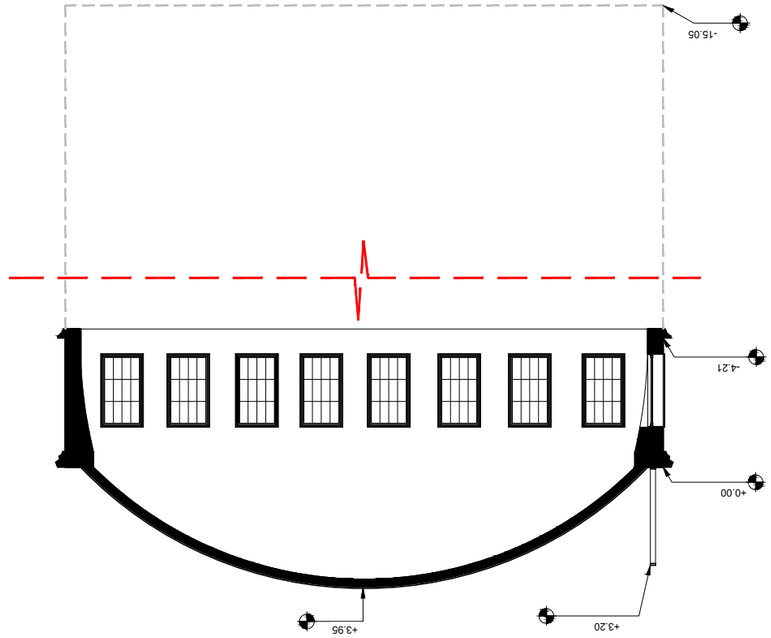


חתך א-א 1:200 | 1.1

| | | | | |
|---|---|---|---|---|
| | | | | |
| | | | ס"מ. | 07/21/2020 |
| | | | | |
| | | | | |
| | | | | |

| | | | | |
|---|---|---|---|---|
| | | | | |
| | | | ס"מ. | 07/21/2020 |
| | | | | |
| | | | | |
| | | | | |

| | | | |
|---|---|---|---|
| | | | |
| | | | |
| | | | |
| | | | |
|

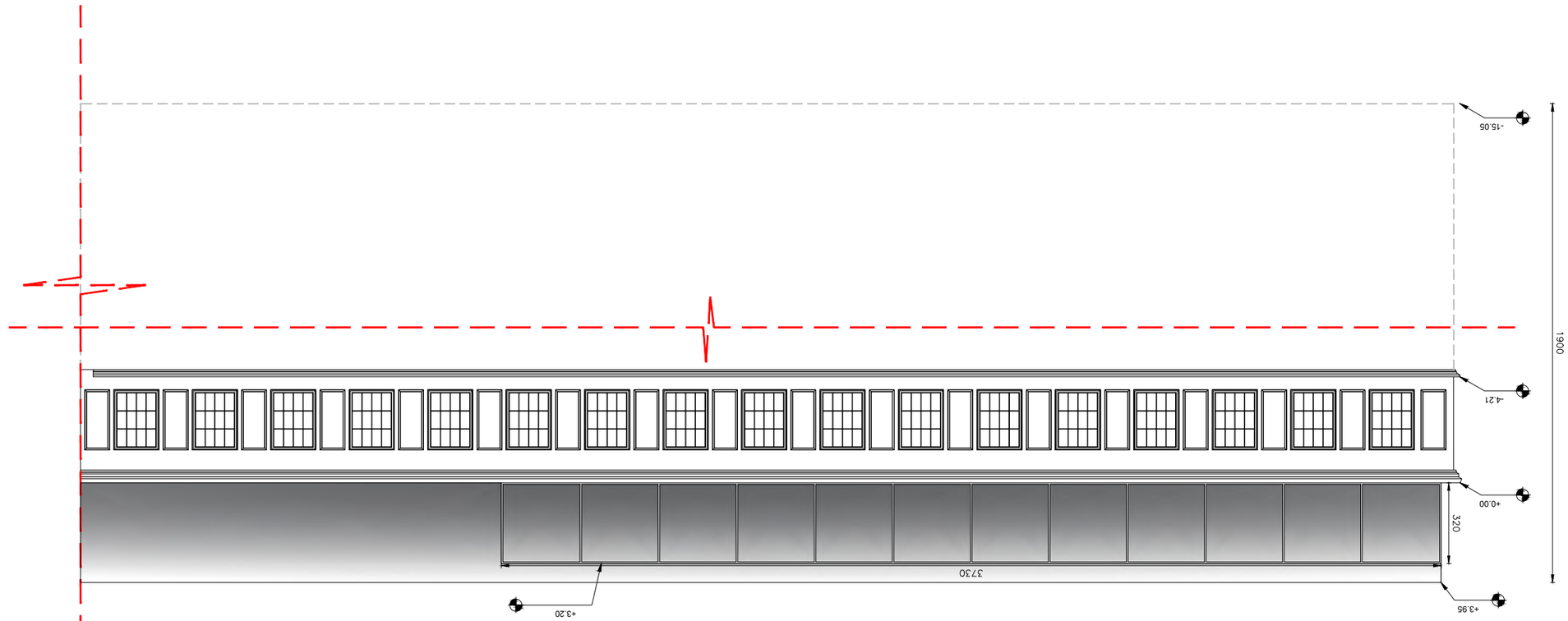


חזית מערבית 1 מ 1:200

| | | | |
|---|---|---|---|
| שם הפרויקט : | מגדל משרדים | | |
| כתובת : | רח' הברזל 3 | | |
| גוש/חלקה/תת חלקה : | 6638/16 | | |
| שלב : | היתר | | |
| מספר תכנית : | 07/21/2020 | | |
| מספר גרסה : | 1 | | |
| קנה מידה : | 1:200 | גודל דף : | A3 |
| מהנדס : | רון אלמגור | | |
| אדריכל : | רון אלמגור | | |
| | | | |

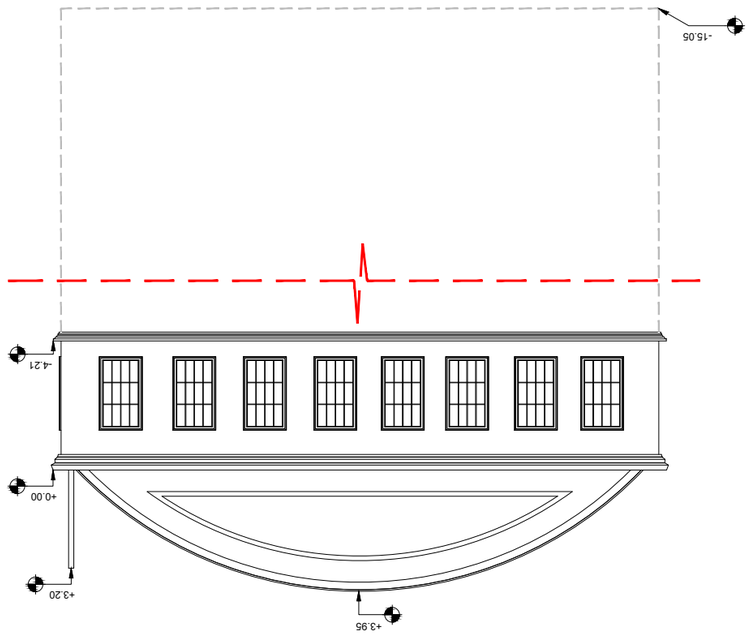


חתך א-א 2 וסכמטי קנה 1:200

| | | | |
|---|---|---|---|
| | | | |
| | | | |
| | | | |

# საპროექტო ვერსია

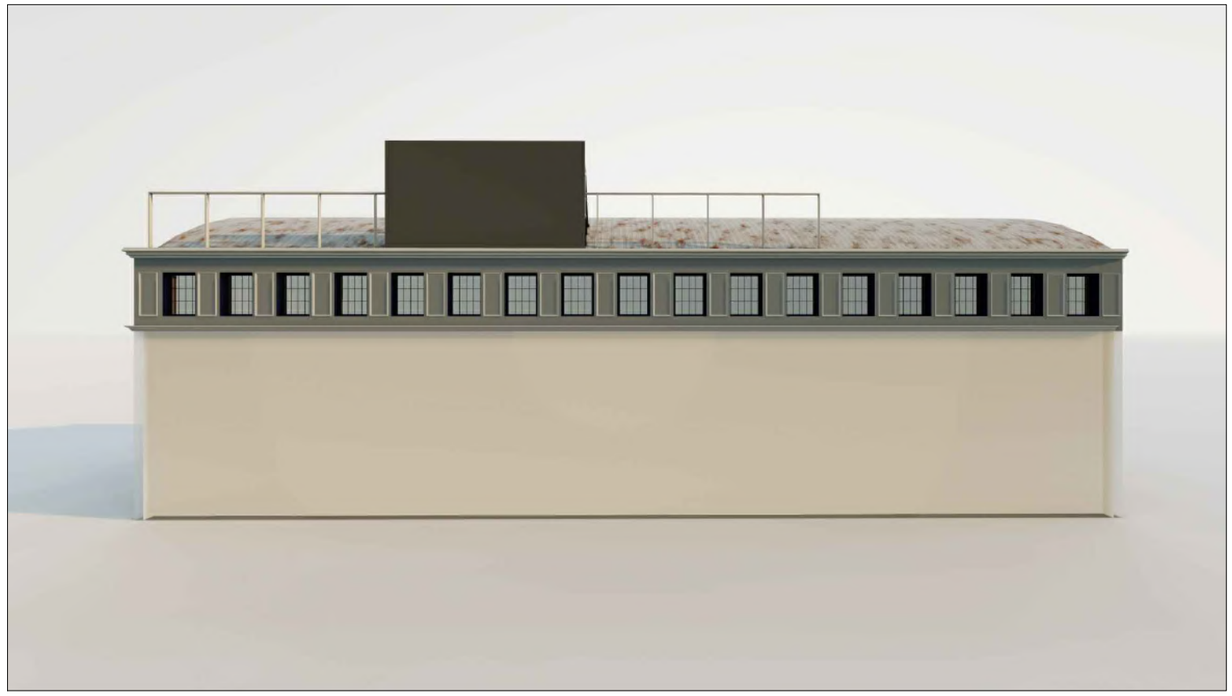

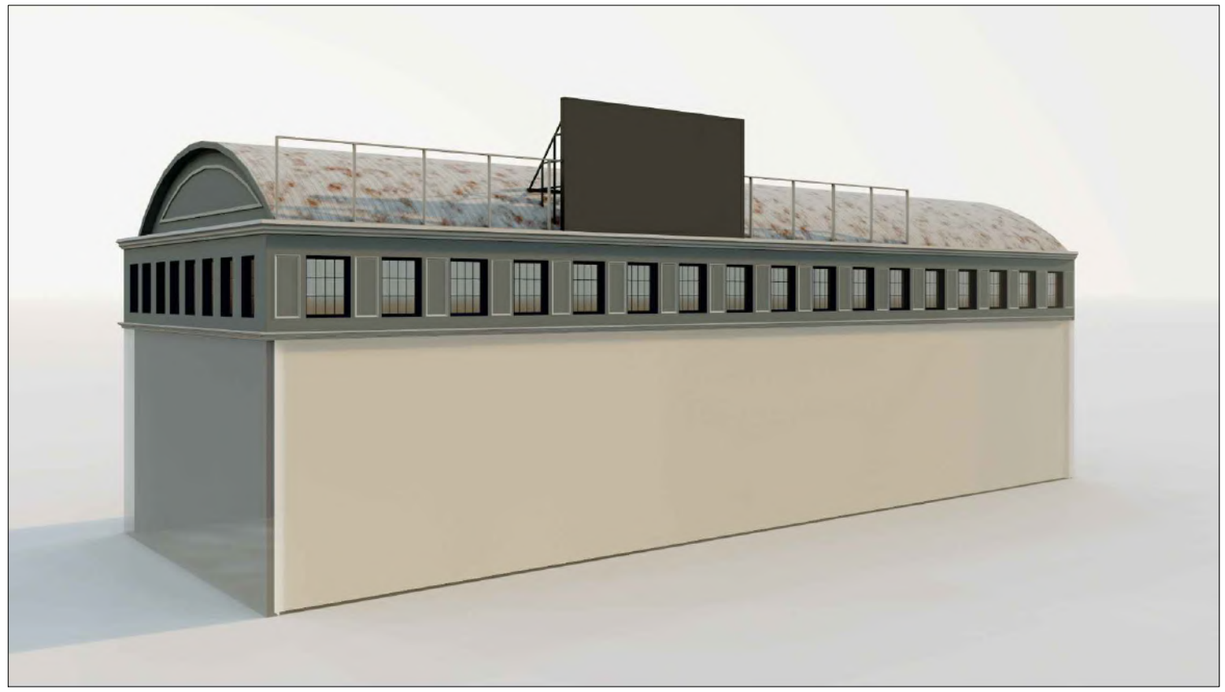





მისამართი : ქ.თბილისი ,ვოსტოკის ქუჩა N- 69(ნაკვ. 4/37)

პროექტი : ძველზე ჩასაბარებელი სამუშაოები, რეკონსტრუქცია.

| | | | |
|---|---|---|---|
| ნახაზი : | ფასადი | ფორმატი : | მასშტაბი : |
| არქიტექტორი : | | A3 | 1:200 |
| დ. ჩარკვიანი | | | თარიღი : |
| დამკვეთი : | | | 07/21/2020 |
| დ.ჩხეტიანი | | | |

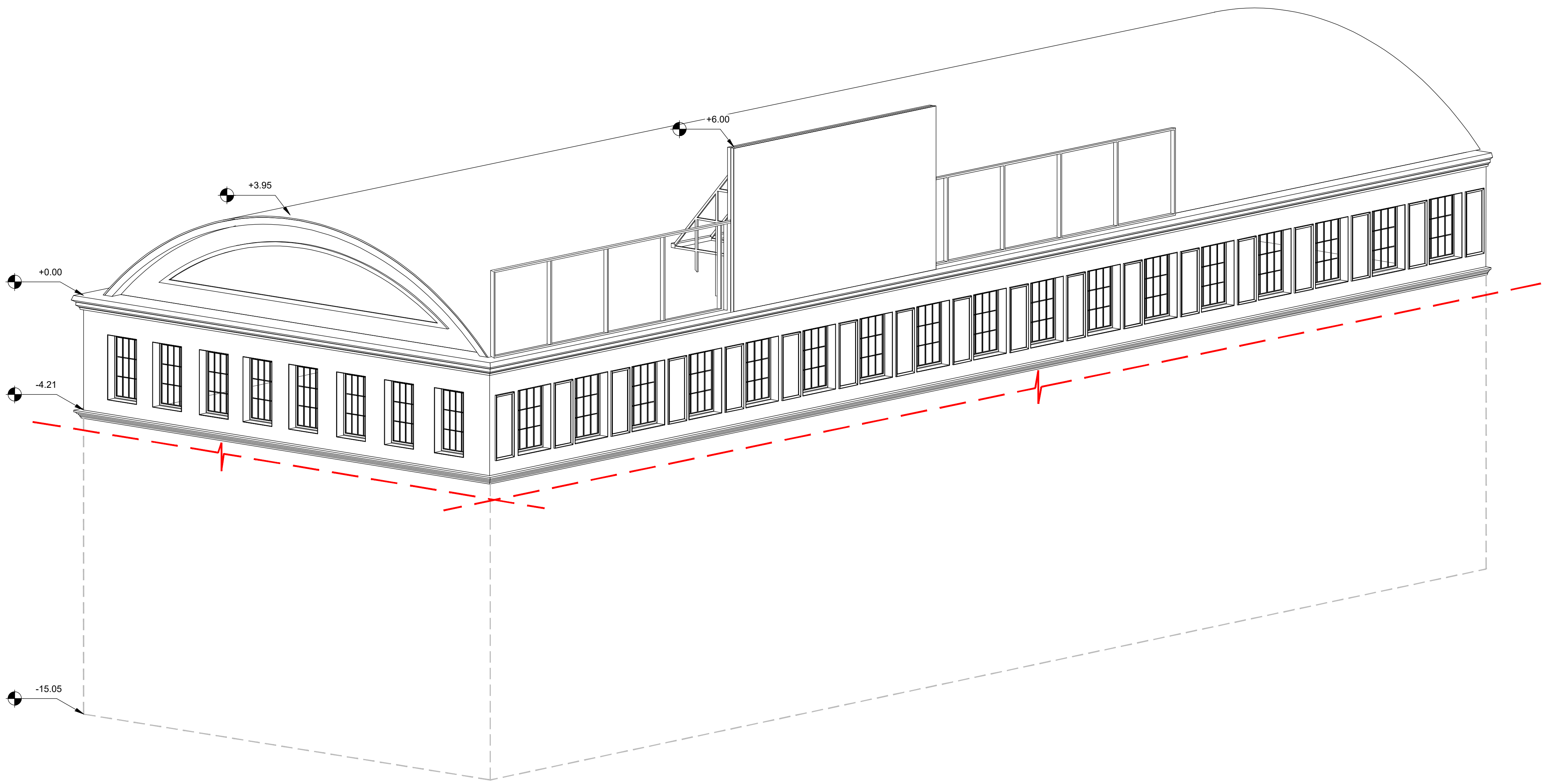


მისამართი : ქ.თბილისი ,კოსტავას ქუჩა № 69(ნაკვ. 4/37)

პროექტი : ძეგლზე ჩასატარებელი სამუშაოები, რეკონსტრუქცია.

| | | | |
|---|---|---|---|
| ნახაზი : | ფასადი | ფორმატი : | მასშტაბი : |
| არქიტექტორი : | | A3 | 1:200 |
| დ. ჩარკვიანი | | | თარიღი : |
| დამკვეთი : | | | 07/21/2020 |
| დ.ჩხეტიანი | | | |

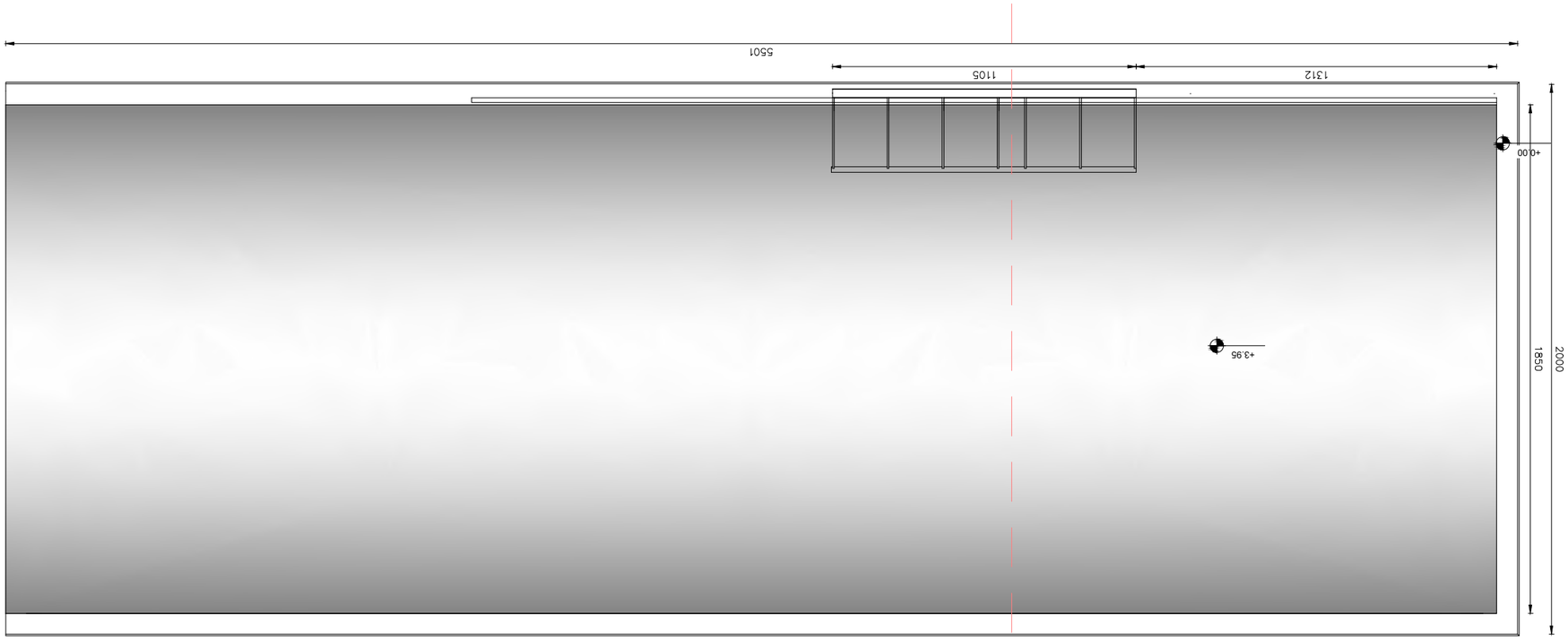


חתך A-A 1 קנה מידה 1:200

| | | | |
|---|---|---|---|
| מבנה : | מגורים | קבלן : | חברת בניה |
| כתובת : | רחוב הגפן 12, מושב עין השלושה | גוש/חלקה : | 6789/34 |
| שלב : | היתר בניה | מהדורה : | 3 |
| מספר תכנית : | 2024-0156 | תאריך : | 15/03/2024 |
| קנה מידה : | 1:200 | גודל דף : | A3 |
| מתכנן : | אדריכל יוסי לוי | רישיון : | 41872 |
| כתובת : | רחוב הברזל 7, תל אביב | טלפון : | 03-5551234 |

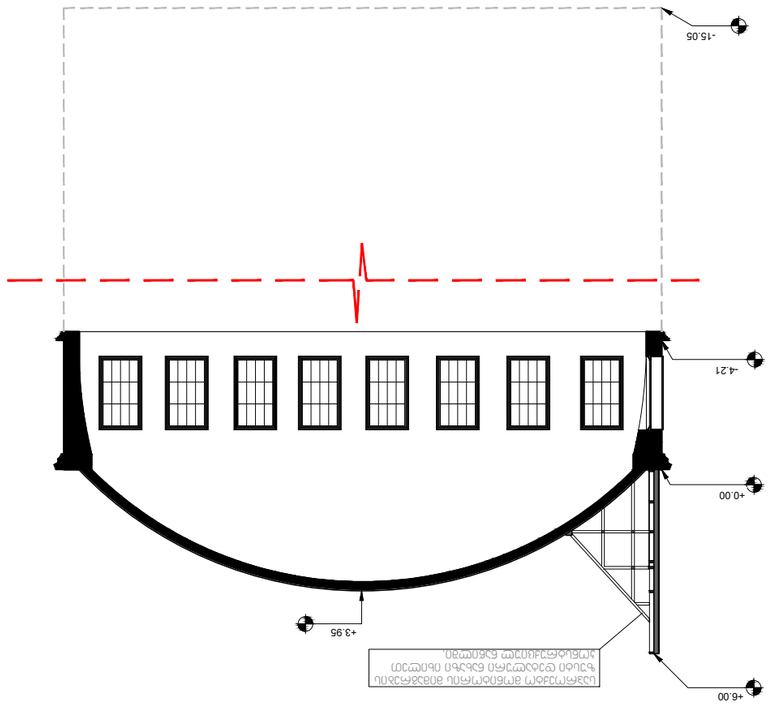


חתך 1-1 קנה מידה 1:200

| | | | |
|---|---|---|---|
| | | | |
| | | | |
| | | | |

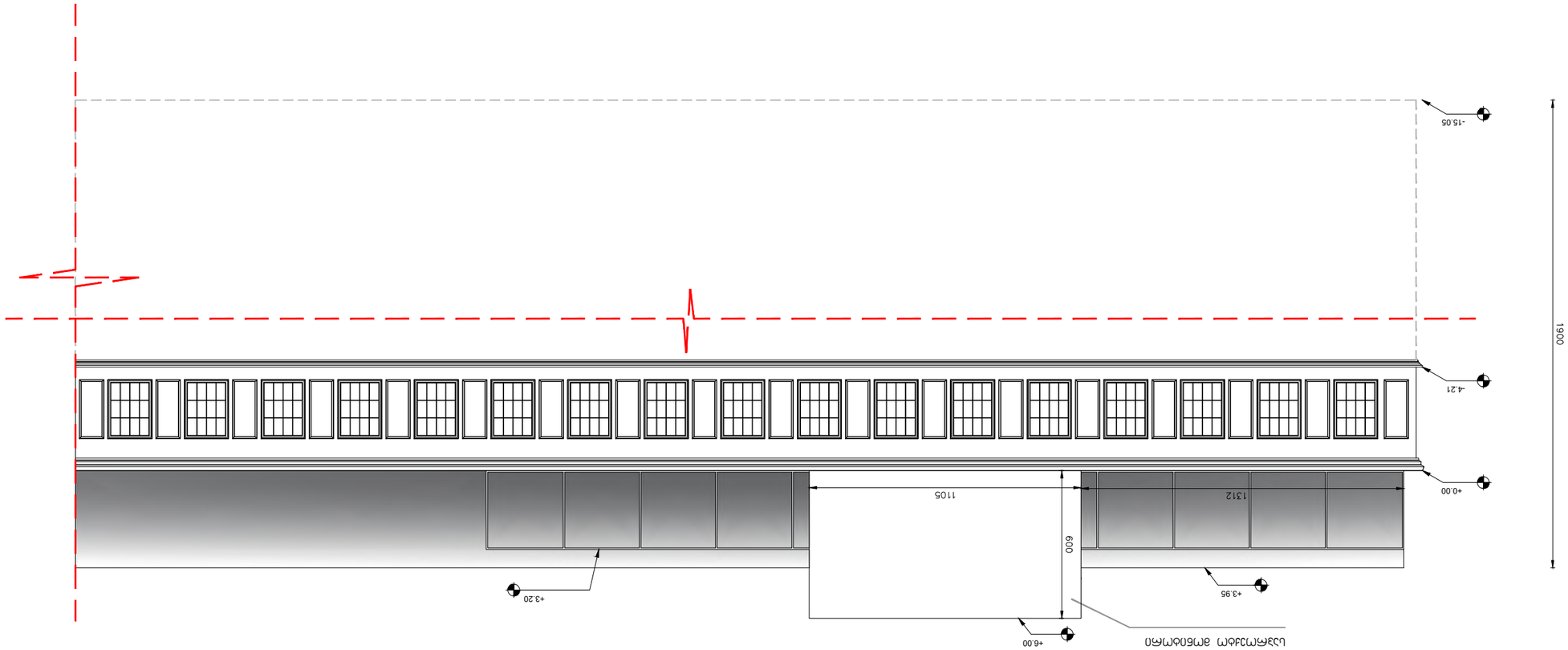


חזית מזרחית - קנה מידה 1:200

| | | | |
|---|---|---|---|
| מבנה ציבור | : תכנית | קבלנים | : מבצע |
| 1:200 | A3 | : מספר תכנית | |
| 07/21/2020 | | : תאריך | |
| | | | : שלב |

| | | | |
|---|---|---|---|
| | | שם. | |

: עורך הראשי

: יועצים

: מתכנן השלד

: מתכנן מערכות מכניות

: מתכנן מערכות חשמל ותקשורת

: מתכנן הפיתוח

: מתכנן הנגישות

: מתכנן הכבאות

: מתכנן הבטיחות

: מתכנן הסביבה

: מתכנן הנוף

: אחר

: יועץ

: מתכנן

: מנהל הפרויקט

: מזמין

: מבנה

: כתובת

: גוש/חלקה/מגרש

: מספר בקשה

: מספר תיק בניין

: מספר היתר

: מספר תיק מידע

: מספר תיק מבנה

: מספר תיק מבנה

: מספר תיק מבנה

# ფასადისა და საპროექტო მონიტორის ფართობების შეფარდება

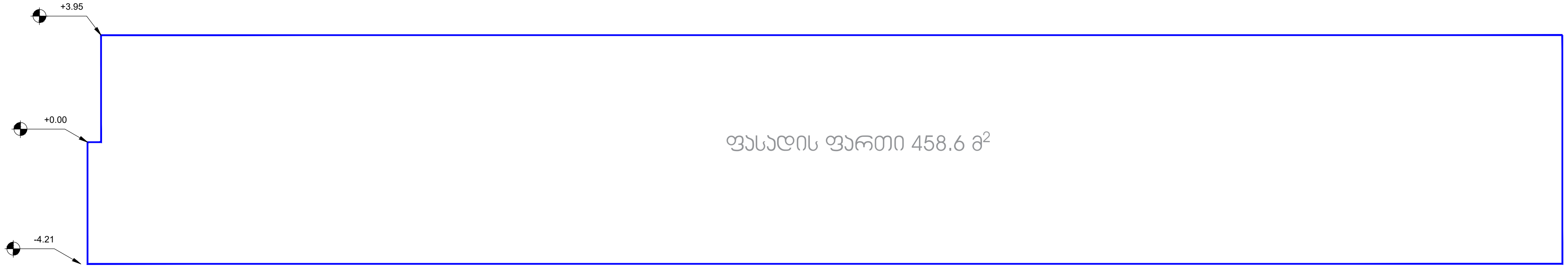


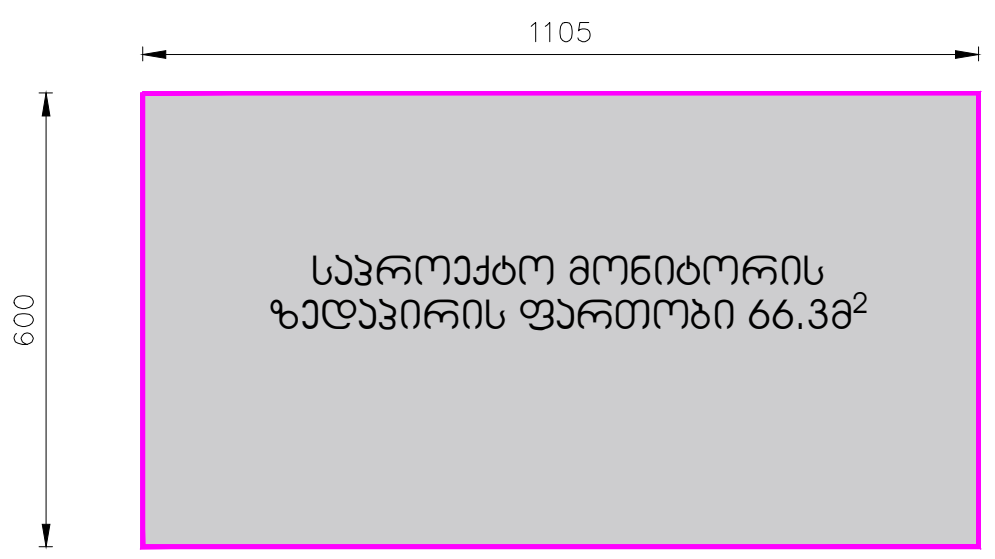


საპროექტო მონიტორის ზედაპირის ფართობი (66.3 $მ^2$) წარმოდგენს -4.21 ნიშნულსა და +3.95 ნიშნულს შორის მოქცეული ფასადის 14.5 %

| | | | |
|---|---|---|---|
| მისამართი : ქ.თბილისი ,კოსტავას ქუჩა № 69(ნაკვ. 4/37) | | | |
| პროექტი : ძეგლზე ჩასატარებელი სამუშაოები, რეკონსტრუქცია. | | | |
| ნახაზი : | | ფორმატი : | მასშტაბი : |
| არქიტექტორი : | | A3 | 1:200 |
| | დ. ჩარკვიანი | | თარიღი : |
| დამკვეთი : | | | 07/21/2020 |
| | დ.ჩხეტიანი | | |

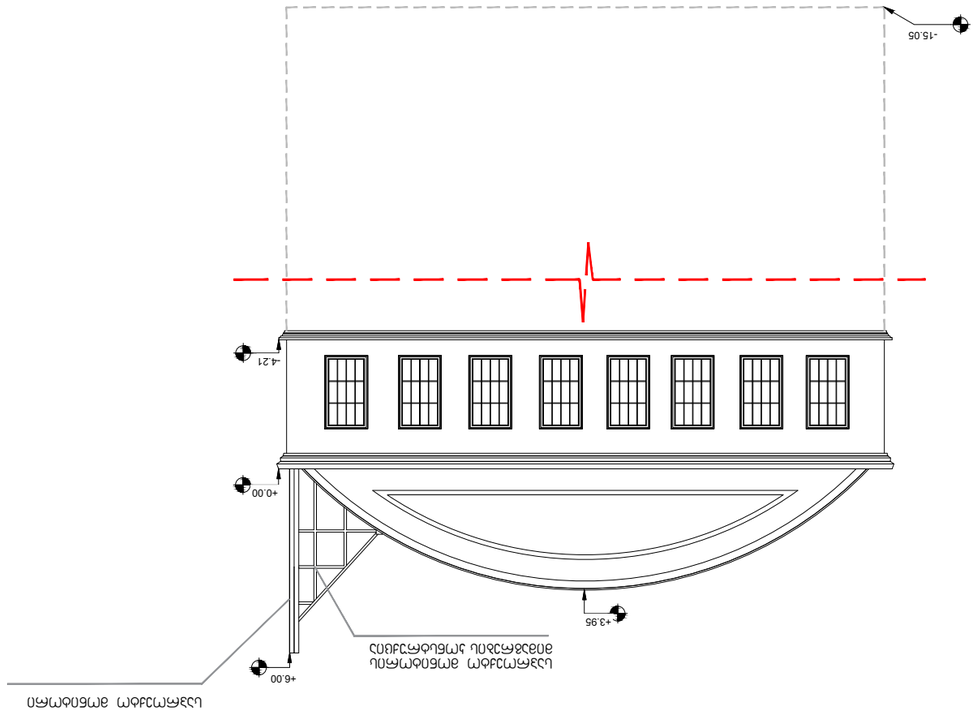


חתך A-A 2 1:200

| | | | |
|---|---|---|---|
| | | | |
| | | | |
| | | | |




მისამართი : ქ.თბილისი ,კოსტავას ქუჩა № 69(ნაკვ. 4/37)

პროექტი : ძეგლზე ჩასატარებელი სამუშაოები, რეკონსტრუქცია.

| ნახაზი : | ფასადი | ფორმატი : | მასშტაბი : |
|---|---|---|---|
| არქიტექტორი : | | A3 | 1:200 |
| | დ. ჩარკვიანი | | თარიღი : |
| დამკვეთი : | | | 07/21/2020 |
| | დ.ჩხეტიანი | | |




მისამართი : ქ.თბილისი ,პოსტავას ქუჩა № 69(ნაკვ. 4/37)

პროექტი : ძებლზე ჩასაბარებელი სამუშაოები, რეკონსტრუქცია.

| | | | |
|---|---|---|---|
| ნახაზი : | ფასადი | ფორმატი : | მასშტაბი : |
| არქიტექტორი : | | A3 | 1:200 |
| დ. ჩარკვიანი | | | თარიღი : |
| დამკვეთი : | | | 07/21/2020 |
| დ.ჩხეტიანი | | | |

# სამუშაოების წარმოების ჯალენდარული გრაფიკი

| მისამართი: | ქ.თბილისი ქ.თბილისი, ქუჩა ჯოსტავას №69 (ნაკ.4/37) |
|---|---|
| დამკვეთი: | დ.ჩხეტიანი |

სამუშაოთა ხანგრძლივობა (თვე)

1 თვე 25 სამუშაო დღე

| სამუშაოთა დასახელება | 2 | 4 | 6 | 8 | 10 | 12 | 14 | 16 | 18 | 20 | 22 | |
|---|---|---|---|---|---|---|---|---|---|---|---|---|
| მონიტორის შესყიდვა ,ტრანსპორტირება ,მოსამზადებელი სამუშაოები | 3 თვე ⟷ | | | | | | | | | | | |
| მონიტორის კონსტრუქციის დამზადება და მონიტორის მონტაჟი | | | 2 თვე ⟷ | | | | | | | | | |

მშენბლობის ვადა 5 თვე (125 სამუშაო დღე)

შემსრულებელი: დ.ჩარკვიანი

| | | | |
|---|---|---|---|
| მისამართი : ქ.თბილისი ,ჯოსტავას ქუჩა №-69(ნაკ. 4/37) | | | |
| პროექტი : ძველზე მშენებარებელი სამეზობლო, რეკონსტრუქცია. | | | |
| ნახაზი : | გეგმა | ფორმატი : | მასშტაბი : |
| არქიტექტორი : | | A3 | 1:200 |
| დ. ჩარკვიანი | | | თარიღი : |
| დამკვეთი : | | | 07/21/2020 |
| დ.ჩხეტიანი | | | |

# საექსპერტო კვლევითი ჯგუფი

შ.პ.ს "ექსპერტ დეველოპმენტი"




**LTD "expert development"**

მტკვრის ქუჩა №6

ტელ: 599 98 05 21

**Mail:expert_development@gmail.com**

26/07/2020 წელი

# პროექტის კონსტრუქციული ნაწილის ექსპერტიზა

ქალაქი თბილისი, კოსტავას ქუჩა №69 საკადასტრო კოდით №01.15.03.004.037 შენობაზე დასამოტაჟებლად სარეკლამო მონიტორის პროექტის კონსტრუქციული ნაწილის ექსპერტიზა

## შინაარსი

ქალაქი თბილისი, კოსტავას ქუჩა №69 (საკ. კოდით №01.15.03.004.037) შემოწმება ჩავუტარეთ არსებულ მიწის ნაკვეთზე შედგენილ საპროექტო დოკუმენტაციას, რომელიც მოიცავს არქიტექტურულ ნახაზებზე დამუშავებულ კონსტრუქციულ მუშა ნახაზებს. პროექტის მიხედვით დაგეგმარებულია შენობა საკ. ნუმერაციით 1/4-ზე სარეკლამო მონიტორის მოწყობა. საპროექტო მონიტორის მაქსიმალური გაბარიტული ზომები შეადგენს 6,07X11,00 მ.

## კონსტრუქციული ნაწილის ექსპერტიზა

აღნიშნულ პროექტზე ჩვენს მიერ ჩატარებულ იქნა კვლევა, სადაც შესწავლილ იქნა ყველა ის კონსტრუქციული მახასიათებლები და საანგარიშო სქემა, რაც მოიცავს სარეკლამო მონიტორის მნიშველოვან მზიდუნარიან დეტალებს. საპროექტო დოკუმენტაციის მიხედვით სარეკლამო მონიტორის კონსტრუქციული სქემა წარმოდგენილია შემდეგი სახით:

1. ძირითადი კარკასი მაგრდება არსებულ მზიდ კედელზე ლითონის ელემენტების მეშვეობით ჩაანკერების პრინციპით (ანკერი M16);
2. საანგარიშო სქემა ლითონის მილკვადრატებისგან შემდგარი სტრუქტურული ტიპისაა (შემკრავი კოჭები 40X4, 50X4, 80X40 და 100X4 მმ);

საპროექტო დოკუმენტაციის მიხედვით გათვალისწინებულია არსებული შენობა 1/4-ზე სარეკლამო მონიტორის მოწყობა. ჩატარებული კვლევის მიხედვით სარეკლამო მონიტორის კონსტრუქციული სქემა გაანგარიშებულია და დამუშავებული სათანადო ნორმების ფარგლებში. ლითონის ფერმებზე ანგარიშის მიხედვით ქარის ნორმატიული და მაქსიმალური დატვირთვა არ ახდენს კონსტრუქციის დეფორმირებას. სეისმო მედეგობის პირობის მიხედვით აღნიშნული კონსტრუქციული პროექტი მოქმედ სამშენებლო ნორმატივებთან მიმართებაში წარმოებულია მართებულად, რასაც ვეთანხმებით და ვანიჭებთ დადებით შეფასებას.

ჩატარებული ექსპერტიზის საფუძველზე საპროექტო დოკუმენტაცია შედგენილია გეოლოგიური მონაცემების და კონსტრუქციული სწორი საანგარიშო სქემის მიხედვით თანდართული მასალებით, რაც მოცემულია მუშა ნახაზებში და გათვლებში. შესაბამისად წარმოდგენილი სარეკლამო მონიტორის პროექტის კონსტრუქციული ნაწილი შედგენილია და დამუშავებული სამშენებლო ნორმატივებისა და წესების ფარგლებში.

ლითონ-ონსტრუქციები გაანგარიშებულია Lira-SAPR 2018R2 პროგრამული კომპლექსის მეშვეობით (ლიც. 3289) სასრული ელემენტებისა და სტატიკურად ოთხჯერ ურკვევი მეთოდის საფუძველზე, გაანგარიშებაში განხილულია შემდეგი დატვირთვები: 1. სტატიკური მუდმივი 2. სტატიკური ხანმოკლე 3. სტატიკური ხანგრძლივი 4. სეისმური X მიმართულება (0.17g აჩქარება) 5. სეისმური

Y მიმართულება 6. სეისმური $45^0$ 7. სეისმური $135^0$ 8. ქარი სტატიკური X მიმართულება 9. ქარი სტატიკური Y 10. ქარი პულსაციური X 11. ქარი პულსაციური Y 12. აქსელეროგრამა 1, X მიმართულება 13. აქსელეროგრამა 1, Y 14. აქსელეროგრამა 2, X მიმართულება 15. აქსელეროგრამა 2, Y მიმართულება 16. აქსელეროგრამა 3, X მიმართულება 17. აქსელეროგრამა 3, Y მიმართულება 18. აქსელეროგრამა 4, X მიმართულება 19. აქსელეროგრამა აქსელეროგრამა Y მიმართულება 20. აქსელეროგრამა 5, X მიმართულება 21. აქსელეროგრამა Y მიმართულება 22. აქსელეროგრამა 6, X მიმართულება 23. აქსელეროგრამა 6, Y მიმართულება 24. აქსელეროგრამა 7, X მიმართულება 25. აქსელეროგრამა 7, Y მიმართულება.

**დასკვნითი ნაწილი:** ჩვენს მიერ შესწავლილი ქალაქი თბილისი, კოსტავას ქუჩა №69 საკადასტრო კოდით №01.15.03.004.037 შედგენილი საპროექტო დოკუმენტაცია და მასში მოცემული კონსტრუქციული ნახაზები შესრულებულია სამშენებლო ნორმატივებისა და კონსტრუქციული ნაწილის გათვალისწინებით, რომელიც სავსებით დამაკმაყოფილებელია და საიმედო დღეისათვის მოქმედ სამშენებლო ნორმებთან და წესებთან მიმართებაში. საპროექტო სამუშაოებით არ ირღვევა კონსტრუქციული ელემენტების სქემა და დეფორმაციების წარმოქმნის პირობა, დაცულია სეისმომედეგობის ნორმები, რის საფუძველზეც პროექტის კონსტრუქციულ ნაწილს ცალსახად ენიჭება დადებითი შეფასება.

**კონსტრუქტორ-ექსპერტი:** მ. ნებიერიძე



# საქართველო
*Georgia*

საჯარო სამართლის იურიდიული პირი

*Legal Entity of Public Law*

# საქართველოს ტექნიკური უნივერსიტეტი
*Georgian Technical University*

## მაგისტრის დიპლომი
*Master's Diploma*

MD № 000118

სამშენებლო ფაკულტეტის 2014 წლის 4.7 № 9 გადაწყვეტილებით მარი ნებიერიძეს მიენიჭა ინჟინერიის მაგისტრის აკადემიური ხარისხი მშენებლობაში. მშენებლობის ტექნოლოგიის სპეციალიზაციით

*By the decision № 9 July 4, 2014. of the Faculty of Civil Engineering*

*Ms. Mari Nebieridze was awarded the Degree of Master of Engineering in Construction Technology*

სარეგისტრაციო *Registration* № 00087

თბილისი *Tbilisi* 04 რიცხვი/*Day* 02 თვე/*Month* 2016 წელი/*Year*

დეკანი *Dean* დავით გურგენიძე *David Gurgenidze*

რექტორი *Rector* არჩილ ფრანგიშვილი *Archil Prangishvili*

ბ.ა *Seal*

GEORGIAN TECHNICAL UNIVERSITY LEPL 211349795

# GEORGIA

GEORGIAN TECHNICAL UNIVERSITY

# BACHELOR'S DIPLOMA

BD№ 000942

By the decision N 13 July 25, / 2012 . /

of the faculty of

Civil Engineering

Ms. Mari Nebieridze

was awarded the Degree of Bachelor of

Engineering in

Construction

სარეგისტრაციო Registration № 00934

თბილისი Tbilisi 8 რიცხვი/day 11 თვე/month 2012 წელი/year

# საქართველო

საქართველოს ტექნიკური უნივერსიტეტი

# ბაკალავრის დიპლომი

BD№ 000942

სამშენებლო

ფაკულტეტის 2012 წლის 25. 7 № 13

გადაწყვეტილებით მარი ნებიერიძეს

მიენიჭა ინჟინერიის

ბაკალავრის აკადემიური ხარისხი

მშენებლობაში

დეკანი / ზურაბ გედენიძე

Dean / Zurab Gedenidze

ბ.ა. Seal

რექტორი / არჩილ ფრანგიშვილი

Rector / Archil Prangishvili

# საექსპერტო კვლევითი ჯგუფი

შ.პ.ს "ექსპერტ დეველოპმენტი"




**LTD "expert development"**

მტკვრის ქუჩა №6

ტელ: 599 98 05 21

**Mail:expert_development@gmail.com**

14/07/2020 წელი

# საექსპერტო დასკვნა

ქ.თბილისი, ქუჩა კოსტავა №69 (ნაკვეთი 4/37) საკადასტრო კოდით №01.15.03.004.037 შპს "ლიზინგი XXI"-ის საკთრებაში არსებულ შენობის ფართზე (საკადასტრო ნუმერაციით 1/4) გათვალისწინებული სარეკონსტრუქციო სამუშაოების შესაძლებლობის საექსპერტო კვლევა

## შინაარსი

ქ.თბილისი, ქუჩა კოსტავა №69 (ნაკვეთი 4/37) შპს "ლიზინგი XXI"-ის წარმომადგენლის თხოვნის საფუძველზე დაგვევალა შემოწმება ჩაგვეტარებინა მათ კუთვნილ ფართში მზიდუნარიან კონსტრუქციულ ელემენტებზე, ვინაიდან კვლევას საფუძვლად დაედო შემდეგი მონაცემები: საპროექტო გადაწყვეტილების

მიხედვით გათვალისწინებულია შენობა საკ. ნუმერაციით 1/4-ზე სარეკლამო ეკრანის მონტაჟი. კვლევის მიზანია აღნიშნული სამუშაოების განხორციელების შესაძლებლობა და უარყოფითი ზეგავლენის წარმოქმნის პირობის განსაზღვრა.

აღნიშნული შენობა ოთხ სართულიანია, რომლის კონსტრუქციული მახასიათებლები წარმოდგენილია შემდეგი სახით:

1. საძირკველი ლენტური ტიპისაა ანაკრები კონსტრუქციული ელემენტების წყობით ნაშენი;

2. შენობის კონსტრუქციული სქემა მზიდკედლიანი ტიპისაა (სქელკვეთიანი აგურის წყობით ნაშენი);

3. გადახურვა მოწყობილია რკინა-ბეტონის კოჭების ერთობლიობით (კონსტრუქციული სქემა დახრილი გუმბათოვანი)

ჩატარებული კვლევის შედეგად წარმოდგენილი სამუშაოები, რომელიც გულისხმობს სარეკლამო ეკრანის დამონტაჟებას განიხილება, როგორც მსუბუქი თვითმზიდი კონსტრუქცია. საანგარიშო სქემა ვერტიკალური ჩარჩოვანი კონსტრუქციაა, რომელზეც მაგრდება ბადისებრი ეკრანი. ვერტიკალური დგარები ხისტად მაგრდება არსებულ მზიდ კედლებზე, ხოლო გუმბათის უკანა ნაწილზე დამატებით მაგრდება დახრილი ლითონის კოჭები, ვინაიდან გაანგარიშების მიხედვით უზრუნველყოფილ იქნას ქარის ნორმატიულ და მაქსიმალურ დატვირთვაზე. აღნიშნული სქემის გათვალისწინებით უზრუნველყოფილ იქნება არსებული მზიდი ელემენტების მდგომარეობა და გამოირიცხება ყოველგვარი სახის საშიშროების საფრთხე. რეკომენდირებულია სამუშაოები წარიმართოს უსაფრთხოების ნორმების დაცვით და შესაბამისი პასუხისმგებელი პირის მეთვალყურეობის ქვეშ.

**დასკვნითი ნაწილი:** ჩვენს მიერ შესწავლილი ქ.თბილისი, ქუჩა კოსტავა №69 (ნაკვეთი 4/47) შპს "ლიზინგი XXI"-ის კუთვნილ ფართში ზემოთ ხსენებული სარეკონსტრუქციო სამუშაოების სისრულეში მოყვანა დასაშვებად მიგვაჩნია და არ იქონიებს უარყოფით ზეგავლენას შენობის მდგრადობისა და საიმედოობის მიმართ. სამუშაოები შესრულებულ იქნას დამუშავებული კონსტრუქციული პროექტის შესაბამისად, სამშენებლო ნორმებისა და შრომის უსაფრთხოების წესების დაცვის ფარგლებში.

**კონსტრუქტორ-ექსპერტი:** **ა. ყურაშვილი**



# სამუშაო გამოცდილება

გვარი, სახელი, მამის სახელი: - ყურაშვილი ალექსანდრე

მისამართი: - ქ.თბილისი, იპ. ხვიჩიას ქუჩა №16, ბინა 11

ტელეფონი: - ტელ: 2 37 55 77
მობ: 5 99 05 70 94
პ/ნ 01024034907

განათლება: - 2002 წელს ჩავაბარე და 2008 წელს დავამთავრე საქართველოს პოლიტექნიკური ინსტიტუტის სამშენებლო ფაკულტეტი, სპეციალობით სამრეწველო და სამოქალაქო მშენებლობა (მაგისტრი)

- მშნებელ-ინჟინერის სამუშაო საქმიანობა და გამოცდილება 2006 წლიდან დღემდე.

-შპს "ვალენტია ინდუსტრია" 2005-2006წწ.

-"სახელმწიფო უზრუნველყოფის სამსახური" თანამდებობა: ქონების განვითარების სამსახურის სპეციალისტი 2006-2009 წწ. (ავლაბრის ადმინისტრაციული კომპლექსის მშენებლობაზე)

- 2009 წლიდან 2011 წლამდე ვმუშაობდი საპროექტო ორგანიზაცია შპს "დიტრიხ"-ში კონსტრუქტორის პოზიციაზე მის: ქ.თბილისის, ბახტრიონის ქუჩა №28

- 2011 წლიდან შპს "ლილეო"– ს დირექტორი თანამდებობა: ინჟინერ-კონსტრუქტორი
- 2018 წლიდან დღემდე შპს "ექსპერტ დეველოპმენტი"-ს დირექტორი, თანამდებობა : ინჟინერ-ექსპერტი

ენების ცოდნა: - ქართული– მშობლიური
- რუსული-კარგად
- ინგლისური-კარგად

სხვა მონაცემები:

კომპიუტერული პროგრამები:
OS: Auto cad; ArchiCAD; Windows XP; Microsoft Office; Internet Explorer; საინჟინრო-გამოთვლითი პროგრამა Lira

2009 წლიდან - დღემდე, თბილისსა და საქართველოს სხვადასხვა რეგიონებში, შესწავლილი მაქვს 200 ერთეულამდე ავარიული ან/და სარეკონსტრუქციო 1-ლი, მე-2, მე-3 და მე-4 კლასის შენობა-ნაგებობა, რაზედაც გაცემულია შესაბამისი ნახაზები, საექსპერტო დასკვნები და რეკომენდაციები. თბილისსა და საქართველოს სხვადასხვა რეგიონებში დაპროექტებული მაქვს 600-ზე მეტი 1-ლი, მე-2, მე-3, მე-4 კლასის შენობების კონსტრუქციული პროექტი. თბილისსა და საქართველოს სხვადასხვა რეგიონებში შესრულებული მაქვს 4000 მეტ ობიექტზე საექსპერტო დასკვნები, სადემონტაჟო-სამშენებლო ობიექტების ექსპერტიზა, შენობა-ნაგებობების ტექნიკური მდგომარეობების ექსპერტიზა, სარეკონსტრუქციო ნაგებობების ექსპერტიზა, შენობა-ნაგებობებზე ზემოქმედებასა და მე-4 კლასის შენობებისთვის ფუძე-საძირკვლებისა და სხვა კონსტრუქციული ელემენტების საექსპერტო შეფასების შესახებ. ჩემს მიერ, თბილისში მომზადებულია რამოდენიმე ათეული მეოთხე კლასის მრავალბინიანი საცხოვრებელი და მრავალფუნქციური კომპლექსების, საწარმო ტიპის ნაგებობების პროექტის კონსტრუქციული ნაწილები.

საქართველო

მოქალაქის პირადობის მოწმობა



პირადი № 01024034907

სახელი ალექსანდრე

გვარი ყურაშვილი

დაბადების თარიღი 21.02.1985

დაბადების ადგილი თბილისი

№ ღ 1428509

პირადი ხელმოწერა

მისამართი თბილისი ია.ხვიჩიას ქ. N 16 ბ. 11

მოწმობის გამცემი ორგანოს დასახელება სამოქალაქო რეესტრის სააგენტოს საბურთალოს სამსახური

გაცემის თარიღი 11.05.2011

მოქმედების ვადა 11.05.2021

რეგისტრაციის თარიღი 23.06.2001

ბ.ა.

უფლებამოსილი პირის ხელმოწერა

დამ[illegible] შემსრულებელი: შპს „კაბადონი +"; სფს რეგისტრაციის № 05-1623

# TECHNICAL UNTERSUCHUNGEN

# GEORGIAN TECHNICAL UNIVERSITY

# DIPLOMA

With honours

STUN 000839

This is to certify that Mr./Ms. Alexander
Name, Surname
Kurashvili

was enrolled in 2002 in Georgian Technical University and in 2006

completed the requirements of Faculty of

Civil Engineering

Bachelor's Degree of the University

with major in Industrial and Civil Engineering

By the decision of the State Qualification Commission September
Month, Day, Year
18, 2006. Mr. Alexander Kurashvili
Name, Surname

was awarded the Academic Degree of

Bachelor of Civil Engineering

Rector

Dean

City: Tbilisi

Registration # 06535

# საქართველოს ტექნიკური უნივერსიტეტი

# დიპლომი

წარჩინებით

STUN 000839

ძალით ალექსანდრე ყურაშვილს

მიენიჭა, რომ იგი 2002 წელს ჩაირიცხა და 2006

წელს დამთავრებულ საქართველოს ტექნიკურ უნივერსიტეტში

სამშენებლო

ფაკულტეტის

ბაკალავრის სრული კურსი სამხედრო და სამოქალაქო

მშენებლობის

სპეციალობით

საგამოცდო კომისიის 2006 18. 9 გადაწყვეტილებით

ალექსანდრე ყურაშვილს მიენიჭა

ბაკალავრის აკადემიური ხარისხი და მშენებლის

კვალიფიკაცია

რექტორი

ქალაქი თბილისი

საერთაშორისო ნომერი 06535

საქართველოს ტექნიკური უნივერსიტეტი

SCIRE PRO VITA

1922

UNIVERSITAS TECHNICAE GEORGIANA

# მაგისტრის დიპლომი

# MASTER'S DIPLOMA

დამკვეთი: საქართველოს ტექნიკური უნივერსიტეტი
დამამზადებელი: შპს „ფორმა"
სფს რეგისტრაციის № 04-1599

# GEORGIA

LEGAL ENTITY OF PUBLIC LAW

TECHNICAL UNIVERSITY OF GEORGIA

MASTER'S

# DIPLOMA

MA № 000505

This is to certify that by the decision June 26, 2008

of the Civil Engineering faculty

of the Technical University of Georgia

Mr. Alexander Kurashvili

born on February 21, 1985

was awarded an academic Degree of Master with a Major in

Civil Engineering

seal Dean of the faculty Rector

Tbilisi September 18, 2008 Registration No 00504

# საქართველო

საჯარო სამართლის იურიდიული პირი

საქართველოს ტექნიკური უნივერსიტეტი

მაგისტრის

# დიპლომი

MA № 000505

საქართველოს ტექნიკური უნივერსიტეტის

სამშენებლო

ფაკულტეტის 2008 წლის 26 6 გადწყვეტილებით,

ალექსანდრე ყურაშვილს

დაბადებულს 1985 წლის 21 თებერვალს

მიენიჭა მშენებლობის

მაგისტრის აკადემიური ხარისხი.

ს. ა. ფაკულტეტის დეკანი რექტორი

თბილისი 18/09/2008 რეგისტრაციის # 00504

საქართველო

ორი ათას ჩვიდმეტი წლის ექვს დეკემბერს მე, საქართველოს ნოტარიუსს თეა მაღალდაძეს, ჩემს სანოტარო ბიუროში, რომელიც მდებარეობს მისამართზე: თბილისი, მტკვრის ქ. N6, მომმართა: **ალექსანდრე ყურაშვილმა**, რომელმაც წარმოადგინა მის მიერ შედგენილი **სამუშაო გამოცდილების** ერთი ეგზემპლარი და მოითხოვა მასზე მისი ხელმოწერის სანოტარო წესით დამოწმება.

მე დავადგინე მისი პირადობა წარმოდგენილი პირადობის დამადასტურებელი დოკუმენტით და დავრწმუნდი, რომ მე ნამდვილად **ალექსანდრე ყურაშვილმა (დაბად.21.02.1985წ. პ/ნ 01024034907, პ/მ დ1428509)** მომმართა.

მე შევამოწმე მისი ქმედუნარიანობა და ვადასტურებ, რომ მის ქმედუნარიანობაში ეჭვის შეტანის საფუძველი არ მაქვს.

მან განაცხადა, რომ მისთვის ცნობილია სამუშაო გამოცდილების შინაარსი და მასზე ხელმოწერის სამართლებრივი შედეგი, რომ იგი სრულად გამოხატავს მის ნებასა და სურვილს, რის შემდეგაც მან ჩემი თანდასწრებით, პირადად მოაწერა ხელი **სამუშაო გამოცდილებას**, რომელიც თან ერთვის სანოტარო აქტს.

ნოტარიუსმა მას განუმარტა, რომ იგი ამოწმებს მხოლოდ **სამუშაო გამოცდილებაზე** მისი ხელმოწერის ნამდვილობას და არა **სამუშაო გამოცდილებაში** მოყვანილი ფაქტის სიზუსტეს და ნამდვილობას. მე მას აგრეთვე განვუმარტე, რომ ნოტარიუსს არ ეკისრება პასუხისმგებლობა კერძო აქტის კანონმდებლობასთან შეუსაბამობის, ან კერძო აქტში ხელმომწერის ნების არაადეკვატურად ასახვის გამო და შესაბამისად, პასუხს არ აგებს მის ნამდვილობაზე.

დამოწმებულია ერთი ხელმოწერის ნამდვილობა **სამუშაო გამოცდილების** ერთ ეგზემპლარზე და შესაბამისად გადახდილია სანოტარო საზღაური: "სანოტარო მოქმედებათა შესრულებისათვის საზღაურისა და საქართველოს ნოტარიუსთა პალატისათვის დადგენილი საფასურის ოდენობების, მათი გადახდევინების წესისა და მომსახურების ვადების დამტკიცების შესახებ" საქართველოს მთავრობის #507-ე დადგენილების (29.12.2011 წ.) 31-ე მუხლის საფუძველზე 2.00 ლარი, 39-ე მუხლის საფუძველზე 2.00 ლარი და საგადასახადო კოდექსის 169-ე მუხლის საფუძველზე დ.ღ.გ. 0.36 ლარი, ჯამში: 4.36 ლარი.

საქართველოს ნოტარიუსი
თეა მაღალდაძე

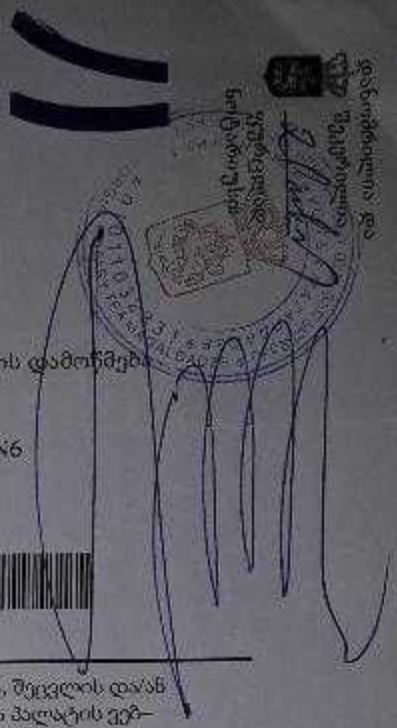

| | |
|---|---|
| სანოტარო მოქმედების რეგისტრაციის ნომერი | N171419327 |
| სანოტარო მოქმედების რეგისტრაციის თარიღი | 06.12.2017 წ |
| სანოტარო მოქმედების დასახელება | ხელმოწერის ნამდვილობის დამოწმება |
| სრულიად | თეა მაღალდაძე |
| სანოტარო ბიუროს მისამართი | თბილისი, მტკვრის ქუჩა N6 |
| სანოტარო ბიუროს ტელეფონი | 0322931887 |
| სანოტარო მოქმედების ინდივიდუალური ნომერი | 31278100086917 |

სანოტარო მოქმედებისა და სანოტარო აქტის შესახებ ინფორმაციის (მისი შექმნის, შეცვლის და/ან გაუქმების შესახებ) მიღება–გადამოწმება შეგიძლიათ საქართველოს ნოტარიუსთა პალატის ვებ–გვერდზე: www.notary.ge ასევე შეგიძლიათ დარეკოთ ტელეფონზე: +995(32) 2 66 19 18

# სარეკლამო მონიტორი

*მის: ქ.თბილისი, კოსტავას ქუჩა N69*

*ს.კ.01.15.03.004.037*

## კონსტრუქციული ნაწილი

( სამშენებლო დოკუმენტაცია )

დირექტორი: ჯ. კაკალაძე

პრ. წამყ. კონსტრუქტორი: ჯ. კაკალაძე

შ.პ.ს "CONSTRUCTOR"

ქ. თბილისი 2020 წ

## ნახაზების ჩამონათვალი

| ნახაზების დასახელება | კოდი | REVISION | | | | |
|---|---|---|---|---|---|---|
| ჩამონათვალი | S - 001 | -- | -- | -- | -- | -- |
| კვეთი ა-ა ბ-ბ | S -101 | -- | -- | -- | -- | -- |
| კვანძი I II III IV V | S -102 | -- | -- | -- | -- | -- |
| კვეთი 1 - 1 | S -103 | -- | -- | -- | -- | -- |
| კვეთი 2 - 2 | S -104 | -- | -- | -- | -- | -- |
| კვეთი 3-3 4-4 5-5 | S -105 | -- | -- | -- | -- | -- |
| კვეთი 6-6 7-7 8-8 | S -106 | -- | -- | -- | -- | -- |
| კვეთი 9 - 9 | S -107 | -- | -- | -- | -- | -- |
| ფრაგმენტი და კვანძები | S -108 | -- | -- | -- | -- | -- |
| სპეციფიკაცია N1 | S -109 | -- | -- | -- | -- | -- |
| სპეციფიკაცია N2 | S -110 | -- | -- | -- | -- | -- |

შენიშვნა:
NOTE:

| No | Date | Revision | Issued by |
|---|---|---|---|
| | | | |
| | | | |
| | | | |
| | | | |
| ---- | ---- | ---- | ---- |
| ---- | ---- | ---- | ---- |
| ---- | ---- | ---- | ---- |
| ---- | ---- | ---- | ---- |
| ---- | ---- | ---- | ---- |

სიტუაციური სქემა
KEY PLAN

მისამართი
ADDRESS
ქ.თბილისში, ქ.კოსტავა N69
ს.კ.01.15.03.004.037

პროექტი
PROJECT
სარეკლამო მონიტორი

ნახაზი
DRWG.
ჩამონათვალი

შ.პ.ს "CONSTRUCTOR"

| | შესრულა: ISSUED BY: | შემოწმა APPROVED BY: |
|---|---|---|
| | პაპა კაკალაძე | პაპა კაკალაძე |
| ფაილი FILE LIST OF DWG | | პროექტის №: PROJECT No 04 |
| ფორმატი PAPER SIZE A3 | | მასშტაბი SCALE ---- |
| ნახ.კოდი DRWG. No S - 001 | კორექტ. REVISION ---- | სტადია STATUS C.D. |

22/07/2020

# კონსტრუქციული ნაწილის განმარტებითი ბარათი

- *კონსტრუქციული ნაწილის მუშა პროექტი (მარკით "კ") დამუშავებულია საპროექტო დოკუმენტაციის საფუძველზე.*
- ობიექტის დასახელება: სარეკლამო მონიტორი;
- შენობების და ნაგებობების პასუხისმგებლობის დონე ***ГОСТ 27751-88*** მიხედვით: - *II (ნორმალური)*

შენობის სართულიანობა და გეომეტრიული ზომები: *არსებული შენობა არის 4 სართულიანი, შენობის ტექნიკური მდგომარეობა დამაკმაყოფილებელია. შენობის სახურავის ერთ ნაწილში დაგეგმილია სარეკლამო მონიტორის (11X6 მ) განთავსება (იხ.ნახ.).*

განსაკუთრებული შენიშვნები:

- *რადგანაც ამ ეტაპზე არ არის დაზუსტებული კედლის მასალის ტიპი, რაზეც უნდა განთავსდეს მონიტორი ამიტომ ანკერების ტიპი (ქიმიური, კონუსური ან სხვა) დაზუსტდეს შემდგომ.*
- *ანკერის მზიდუნარიანობად ამოგლეჯვაზე მიღებულია 5ტ.ძ (50 კნ)*
- *ჩაანკერების სიგრძე ასევე განისაზღვროს კედლის მასალის ტიპის განსაზღვრის შემდგომ.*
- *ანკერის ტიპისა და ჩაანკერების სიგრძის განსაზღვრის შემდგომ, აუცილებელია ჩატარდეს ანკერის მზიდუნარიანობის შემოწმება ლიცენზირებული კომპანიის ან ლაბორატორიის მიერ*
- *გამოსაცდელი ანკერების რაოდენობა განისაზღვროს ამავე კომპანიის ან ლაბორატორიის მიერ.*

*მშენებლობის დროს ყველა ცვლილება, რომელიც კი შევა პროექტში აუცილებლად შეთანხმებული უნდა იყოს პროექტის ავტორთან;*

სამშენებლო მასალების და სამუშაოების ხარისხის კონტროლი:
*– სამშენებლო მოედანზე აუცილებელია განხორციელდეს სამშენებლო მასალების სისტემატური კონტროლი.*
ანტიკოროზიული და ხანძარსაწინააღმდეგო დაცვა: *კონსტრუქციების ხანძარსაწინააღგმდეგო დაცვა და ანტიკოროზიული ღონისძიებები შესრულდეს ნორმების* ***СНиП 2.01.02-85**** და ***СНиП 2.03.11-85*** *მოთხოვნების შესაბამისად;*

- პროექტირების დროს გამოყენებული ლიტერატურა:
  - ***СНиП 2.01.07-85* – Нагрузки и воздействия***
  - *(ᲡᲜ 01.01-09) - სეისმომედეგი მშენებლობა*
  - *(ᲡᲜ 01.05-08) - სამშენებლო კლიმატოლოგია*

უსაფრთხოება: *მშენებლობის პროცესი წარიმართოს საქართველოს მთავრობის 2007 წლის 28 მარტის №62 დადგენილების მოთხოვნების შესაბამისად და მკაცრად იქნას დაცული უსაფრთხოების წესები.*

შენიშვნა:
NOTE:

| No | Date | Revision | Issued by |
|---|---|---|---|
| ---- | ---- | ---- | ---- |
| ---- | ---- | ---- | ---- |
| ---- | ---- | ---- | ---- |
| ---- | ---- | ---- | ---- |
| ---- | ---- | ---- | ---- |

სიტუაციური სქემა
KEY PLAN

მისამართი ADDRESS: ქ.თბილისში, ქ.კოსტავა N69 ს.კ.01.15.03.004.037

პროექტი PROJECT: სარეკლამო მონიტორი

ნახაზი DRWG.: განმარტებითი ბარათი

შ.პ.ს "CONSTRUCTOR"

| | | |
|---|---|---|
| | შეასრულა: ISSUED BY: ზაბა კაკალაძე | შეამოწმა APPROVED BY: ზაბა კაკალაძე |
| | ფაილი FILE: EXPL.NOTE | პროექტის №: PROJECT No: 04 |
| | ფორმატი PAPER SIZE: A3 | მასშტაბი SCALE: ---- |
| ნახ.კოდი DRWG. No: S - 002 | კორექტ. REVISION: ---- | სტადია STATUS: C.D. |

22/07/2020

## კვეთი ა - ა მონიტორის საყრდენ კონსტრუქციაზე
მ. 1:50

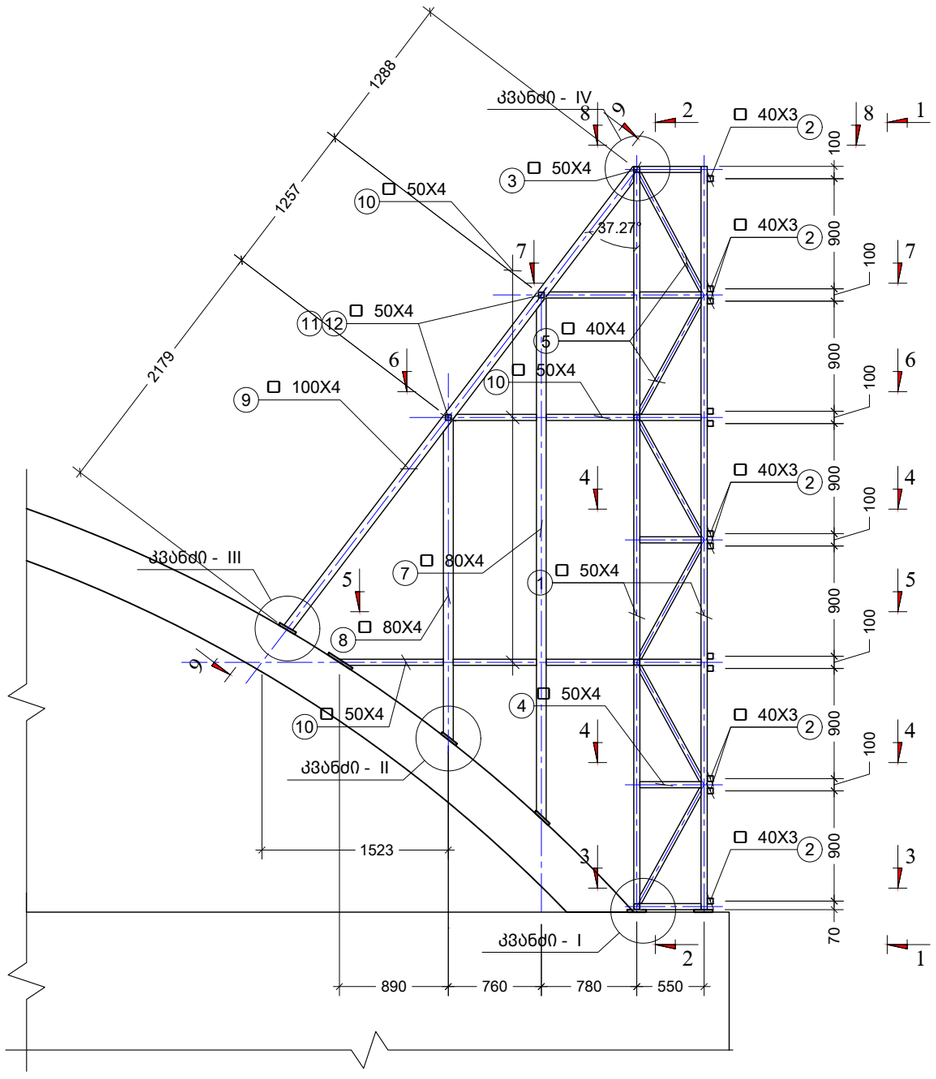


## კვეთი ბ - ბ მონიტორის საყრდენ კონსტრუქციაზე
მ. 1:50

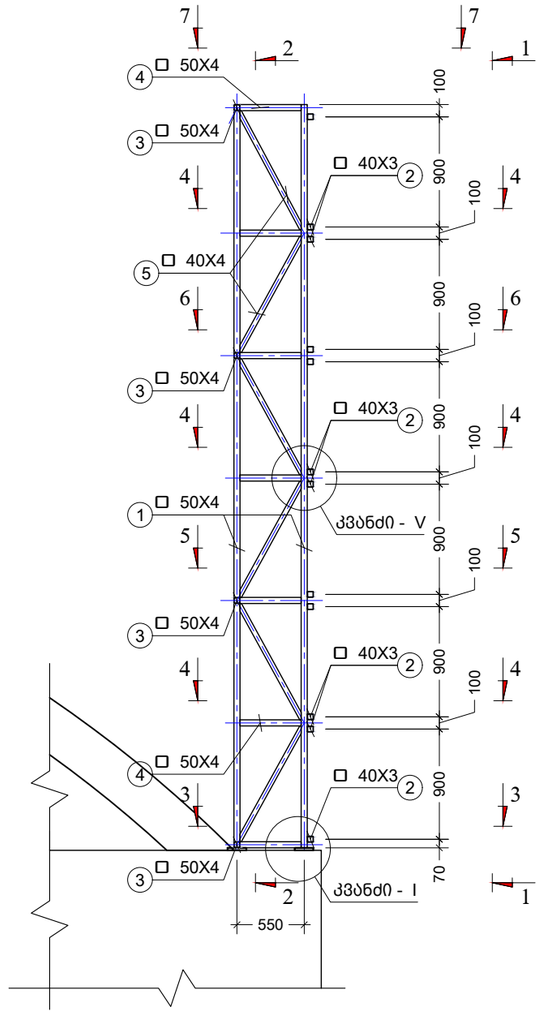


შენიშვნა:
NOTE:

| No | Date | Revision | Issued by |
|---|---|---|---|
| | | | |

სიტუაციური სქემა
KEY PLAN

მისამართი ADDRESS: ქ.თბილისში, ქ.კოსტავა N69
ს.კ.01.15.03.004.037

პროექტი PROJECT: სარეკლამო მონიტორი

ნახაზი DRWG.: კვეთი ა-ა ბ-ბ

შ.პ.ს "CONSTRUCTOR"

| | | |
|---|---|---|
| | შეასრულა: ISSUED BY: ჯაბა კაკალაძე | შეამოწმა APPROVED BY: ჯაბა კაკალაძე |
| | ფაილი FILE | პროექტის №: PROJECT No 04 |
| | ფორმატი PAPER SIZE A3 | მასშტაბი SCALE |
| ნახ.კოდი DRWG. No S -101 | კორექტ. REVISION | სტადია STATUS C.D. |

## კვანძი - I
მ. 1:10

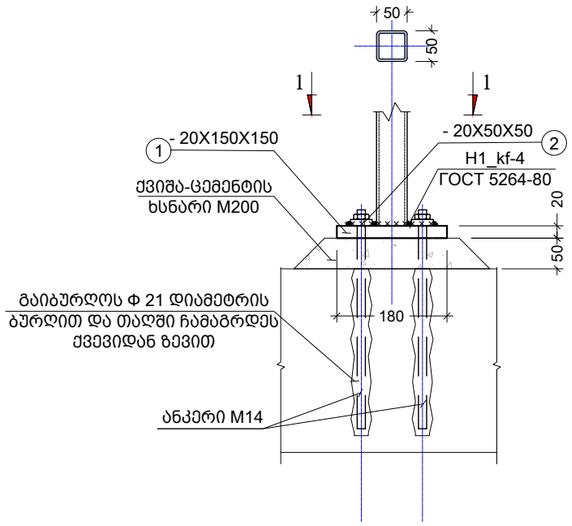


## კვეთი 1 - 1
მ. 1:10

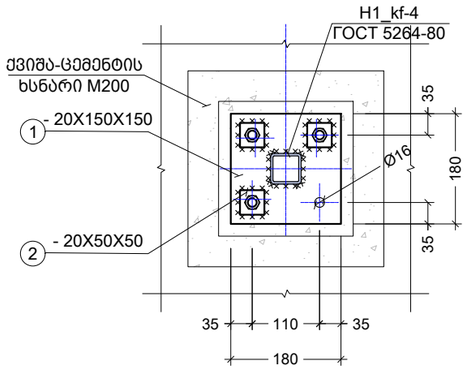


## კვანძი - II
მ. 1:10

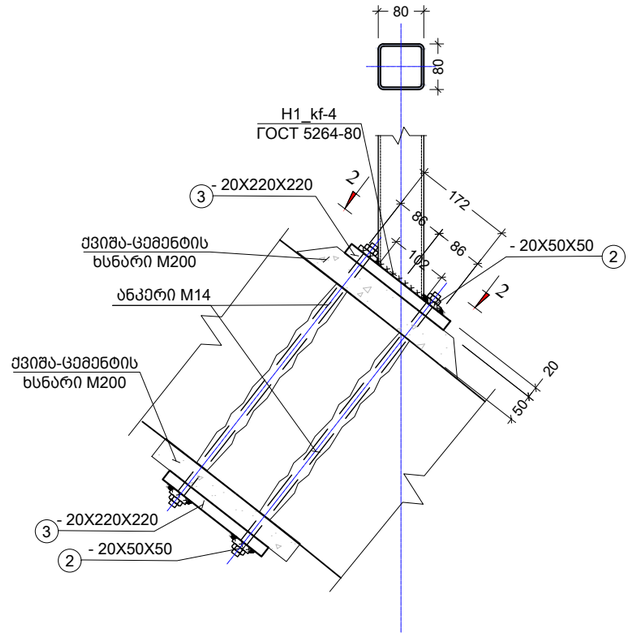


## კვეთი 2 - 2
მ. 1:10

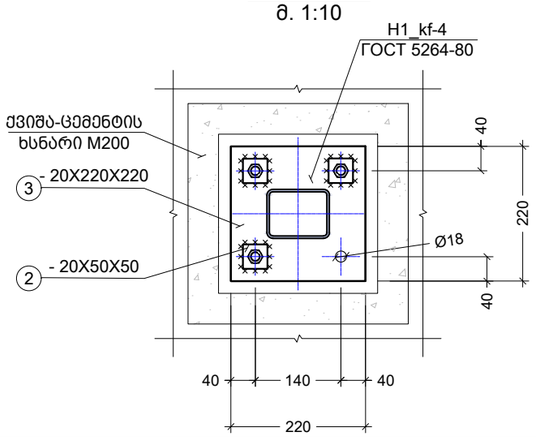


## კვანძი - III
მ. 1:10

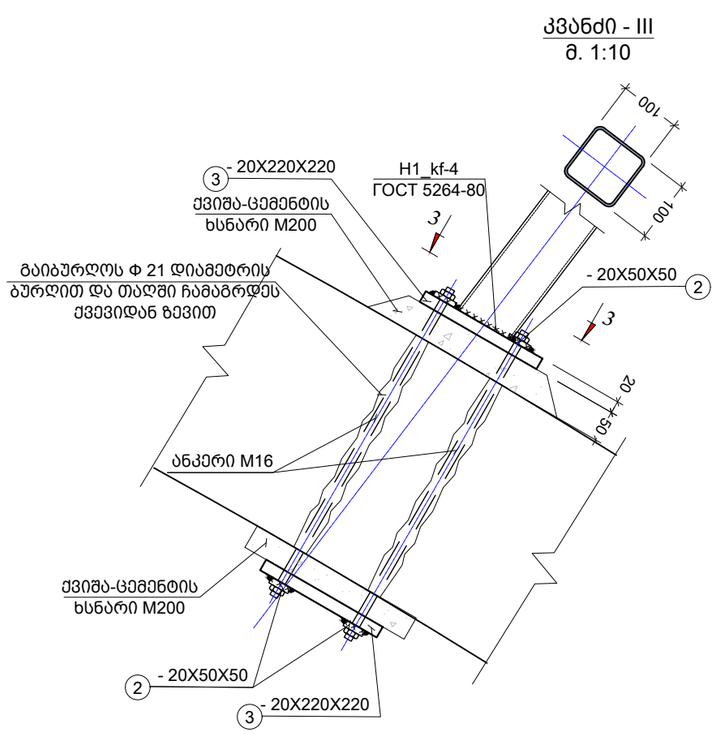


## კვეთი 3 - 3
მ. 1:10

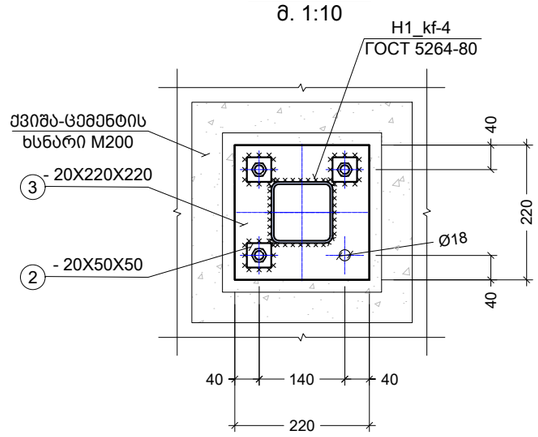


## კვანძი - IV
მ. 1:10

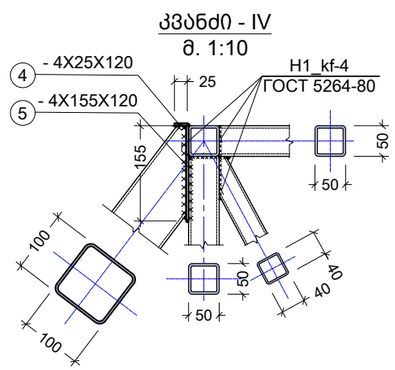


## კვანძი - V
მ. 1:10

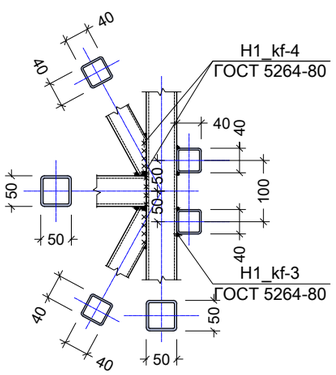


შენიშვნა:
NOTE:

შენიშვნა:

1. რადგანაც ამ ეტაპზე არ არის დაზუსტებული კედლის მასალის ტიპი, რაზეც უნდა განთავსდეს მონიტორი ამიტომ ანკერების ტიპი (ქიმიური, კონუსური ან სხვა) დაზუსტდეს შემდგომ.
2. ანკერის მზიდუნარიანობად ამოგლეჯვაზე მიღებულია 50.d (50 კნ)
3. ჩაანკერების სიგრძე ასევე განისაზღვროს კედლის მასალის ტიპის განსაზღვრის შემდგომ.
4. ანკერის ტიპისა და ჩაანკერების სიგრძის განსაზღვრის შემდგომ, აუცილებელია ჩატარდეს ანკერის მზიდუნარიანობის შემოწმება ლიცენზირებული კომპანიის ან ლაბორატორიის მიერ
5. გამოსაცდელი ანკერების რაოდენობა განისაზღვროს ამავე კომპანიის ან ლაბორატორიის მიერ.

| No | Date | Revision | Issued by |
|---|---|---|---|
| | | | |

სიტუაციური სქემა
KEY PLAN

მისამართი
ADDRESS
ქ.თბილისში, ქ.კოსტავა N69
ს.კ.01.15.03.004.037

პროექტი
PROJECT
სარეკლამო მონიტორი

ნახაზი
DRWG.
კვანძი I II III IV V

**შ.პ.ს "CONSTRUCTOR"**

| | | |
|---|---|---|
| | შესრულა: ISSUED BY: ზაბა კაკალაძე | შეამოწმა APPROVED BY: ზაბა კაკალაძე |
| | ფაილი FILE | პროექტის №: PROJECT No 04 |
| | ფორმატი PAPER SIZE A3 | მასშტაბი SCALE |
| ნახ.კოდი DRWG. No S -102 | კორექტ. REVISION | სტადია STATUS C.D. |

## კვეთი 1 - 1
მ. 1:50

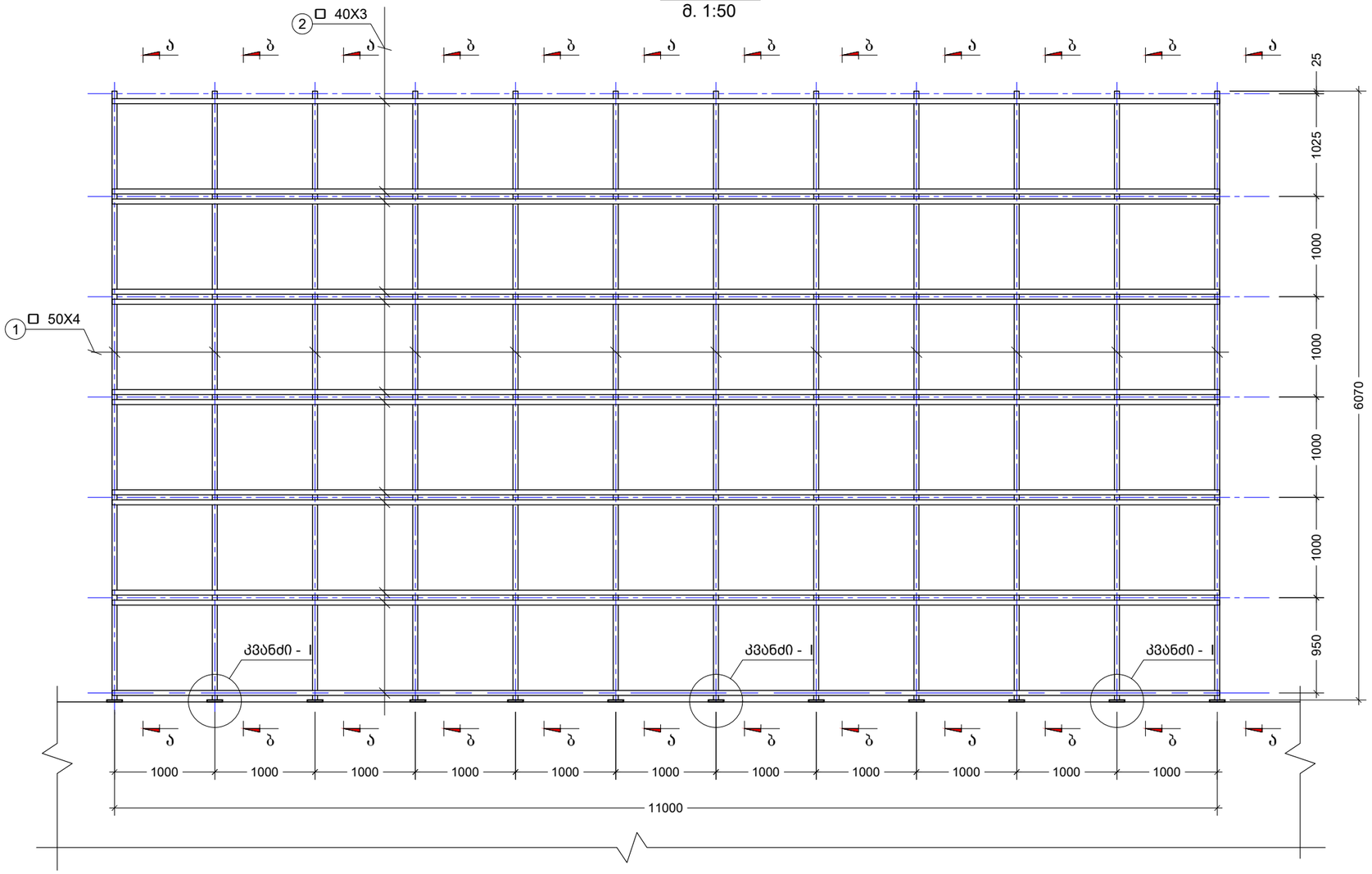


შენიშვნა:
NOTE:

| No | Date | Revision | Issued by |
|---|---|---|---|
| | | | |

სიტუაციური სქემა
KEY PLAN

მისამართი
ADDRESS
ქ.თბილისში, ქ.კოსტავა N69
ს.კ.01.15.03.004.037

პროექტი
PROJECT
სარეკლამო მონიტორი

ნახაზი
DRWG.
კვეთი 1 - 1

შ.პ.ს "CONSTRUCTOR"

| | | |
|---|---|---|
| | შეასრულა: ISSUED BY: ჯაბა კაკალაძე | შეამოწმა APPROVED BY: ჯაბა კაკალაძე |
| | ფაილი FILE | პროექტის №: PROJECT No 04 |
| | ფორმატი PAPER SIZE A3 | მასშტაბი SCALE |
| ნახ.კოდი DRWG. No S -103 | კორექტ. REVISION | სტადია STATUS C.D. |

## კვეთი 2 - 2
მ. 1:50

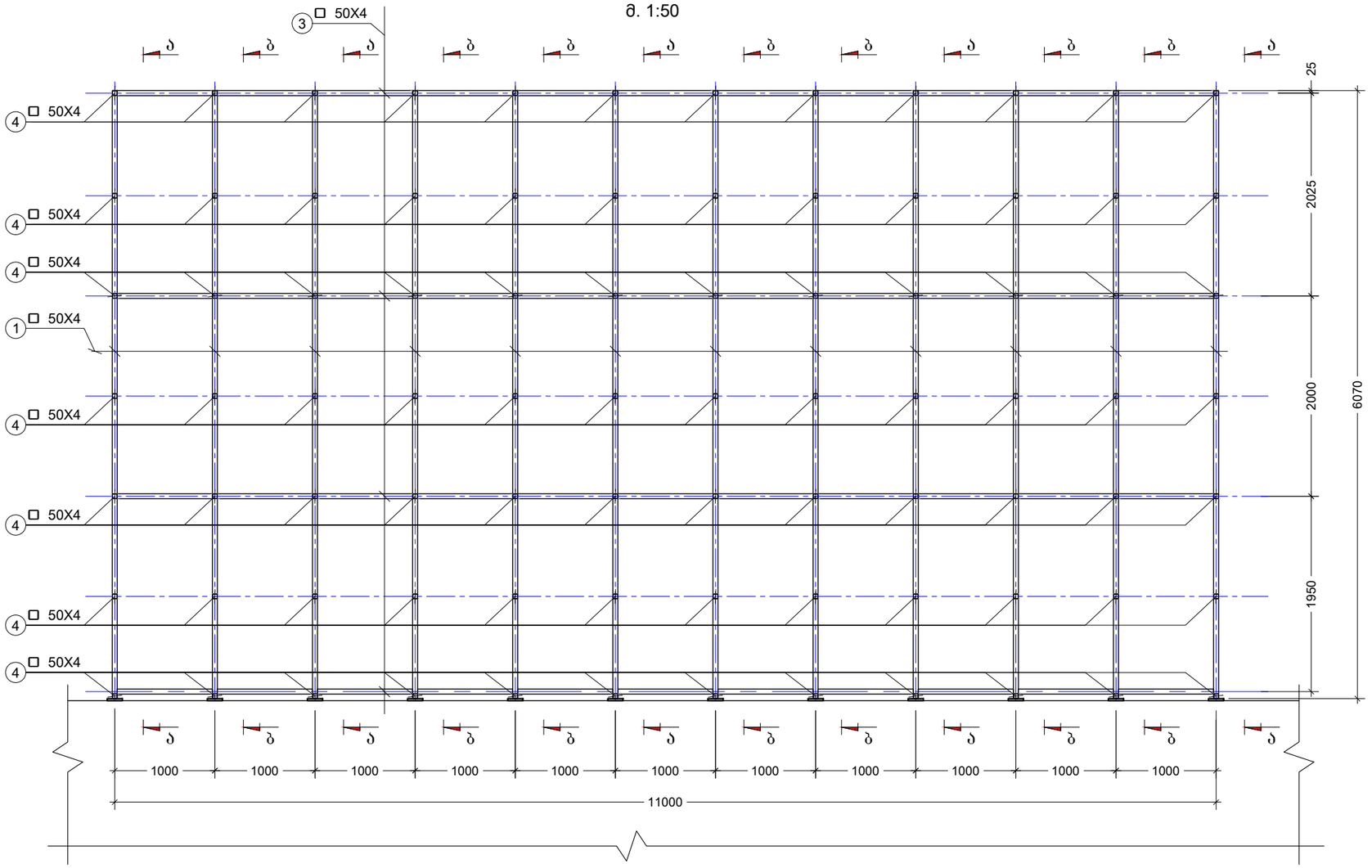


შენიშვნა:
NOTE:

| No | Date | Revision | Issued by |
|---|---|---|---|
| | | | |

სიტუაციური სქემა
KEY PLAN

| | |
|---|---|
| მისამართი ADDRESS | ქ.თბილისში, ქ.კოსტავა N69 ს.კ.01.15.03.004.037 |
| პროექტი PROJECT | სარეკლამო მონიტორი |
| ნახაზი DRWG. | კვეთი 2 - 2 |

შ.პ.ს "CONSTRUCTOR"

| | | |
|---|---|---|
| | შეასრულა: ISSUED BY: ჯაბა კაკალაძე | შეამოწმა APPROVED BY: ჯაბა კაკალაძე |
| | ფაილი FILE | პროექტის №: PROJECT No 04 |
| | ფორმატი PAPER SIZE A3 | მასშტაბი SCALE |
| ნახ.კოდი DRWG. No S -104 | კორექტ. REVISION | სტადია STATUS C.D. |

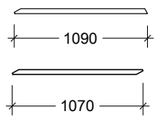


## კვეთი 3 - 3
მ. 1:50

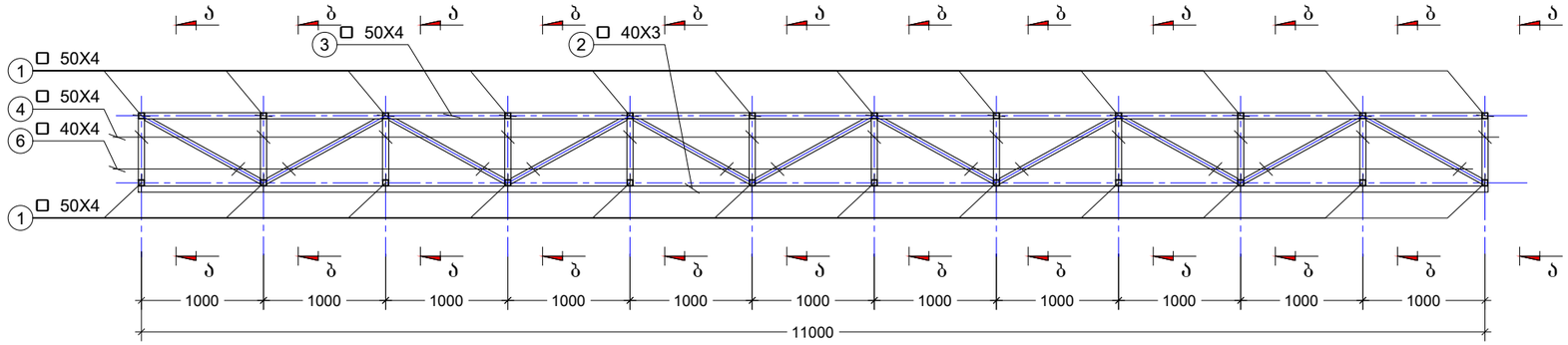


## კვეთი 4 - 4
მ. 1:50

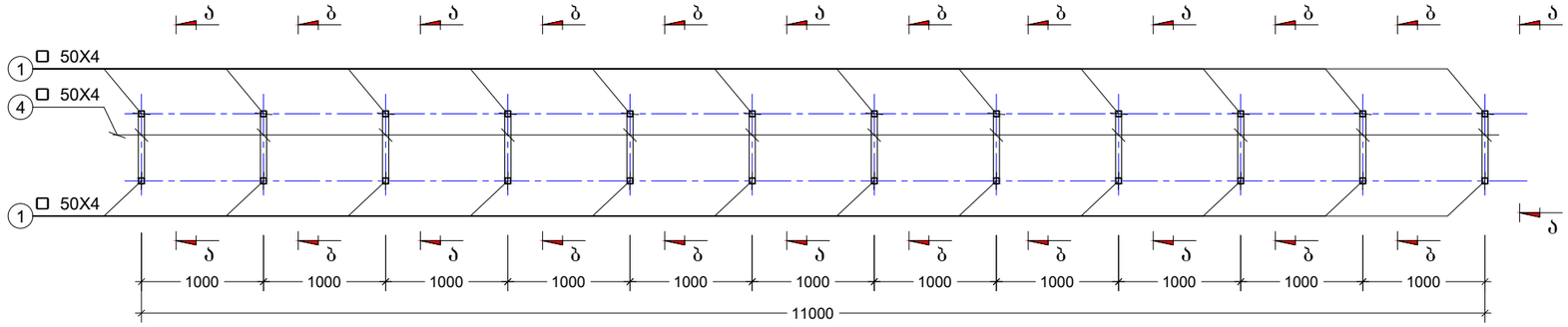


## კვეთი 5 - 5
მ. 1:50

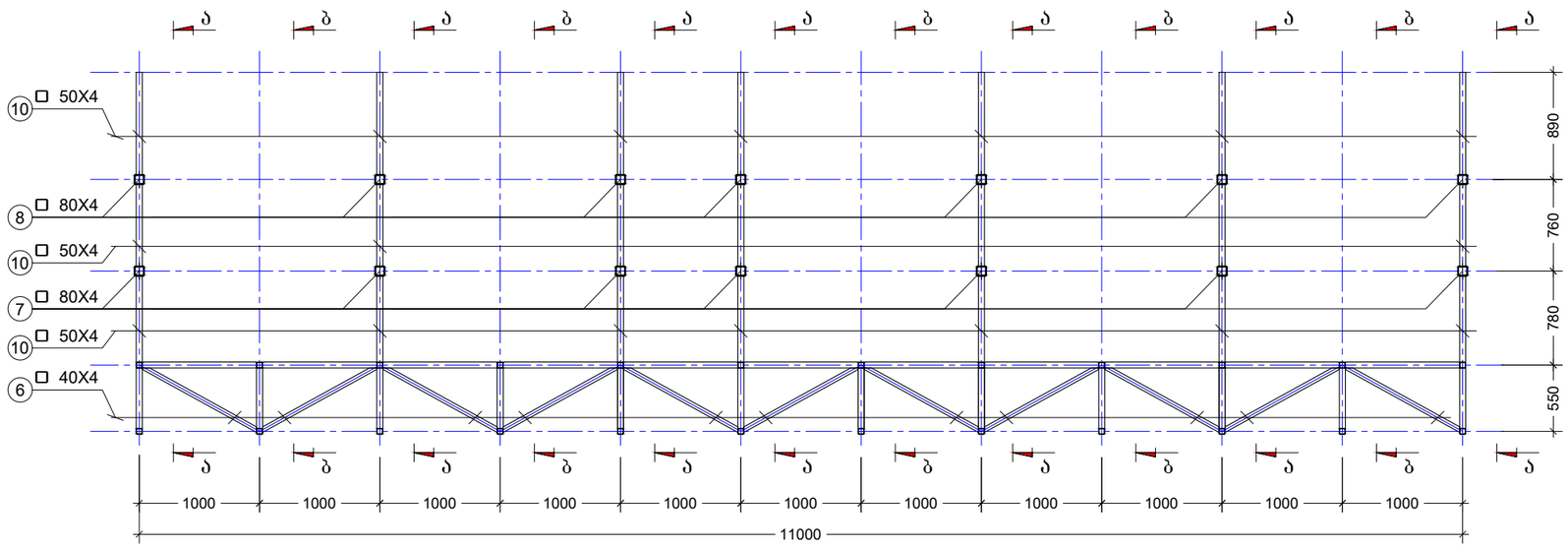


შენიშვნა:
NOTE:

| No | Date | Revision | Issued by |
|---|---|---|---|
| | | | |

საორიენტაციო სქემა
KEY PLAN

მისამართი ADDRESS: ქ.თბილისში, ქ.კოსტავა N69 ს.კ.01.15.03.004.037

პროექტი PROJECT: სარეკლამო მონიტორი

ნახაზი DRWG.: კვეთი 3-3 4-4 5-5

შ.პ.ს "CONSTRUCTOR"

| | | |
|---|---|---|
| | შეასრულა: ISSUED BY: პაპა კაკალაძე | შეამოწმა APPROVED BY: პაპა კაკალაძე |
| | ფაილი FILE | პროექტის №: PROJECT No 04 |
| | ფორმატი PAPER SIZE A3 | მასშტაბი SCALE |
| ნახ.კოდი DRWG. No S -105 | კორექტ. REVISION | სტატია STATUS C.D. |

## ჯვეთი 6 - 6
მ. 1:50

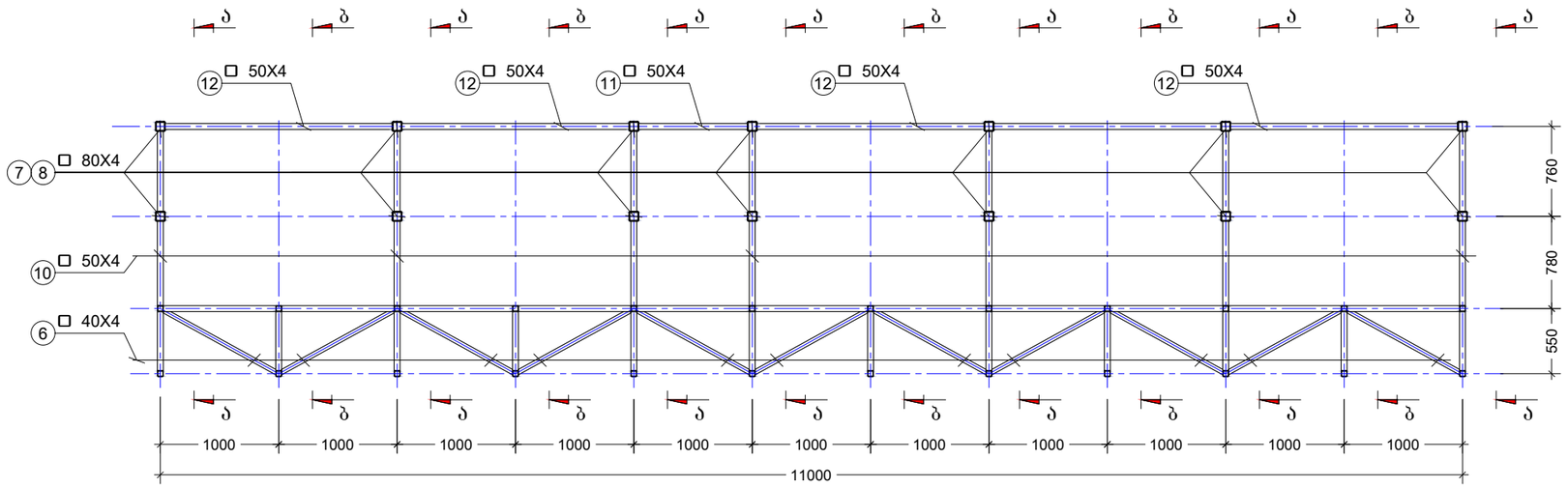


## ჯვეთი 7 - 7
მ. 1:50

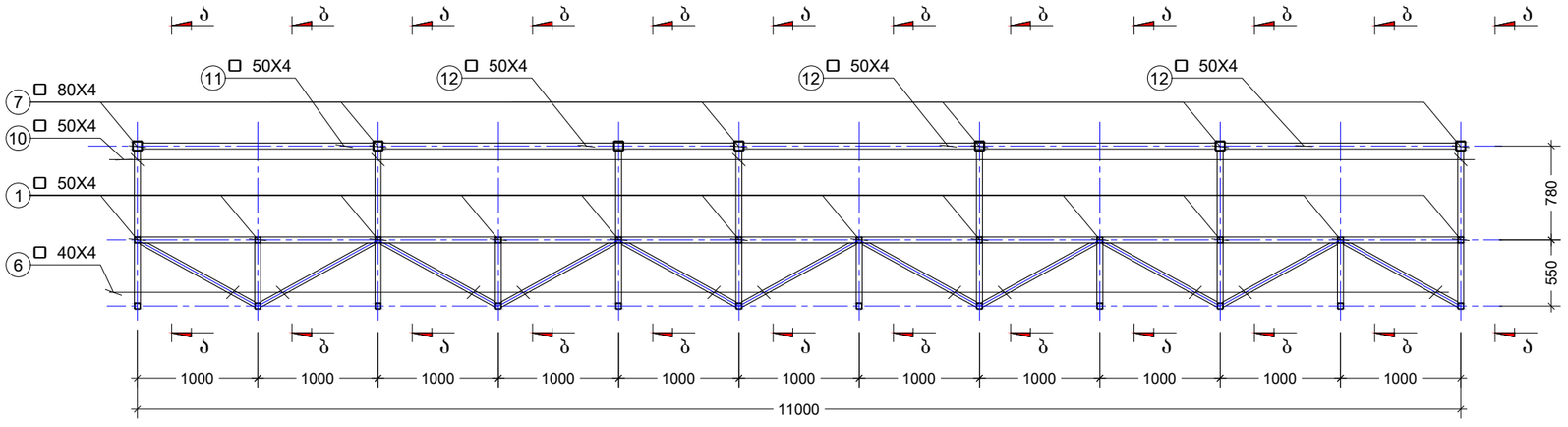


## კვეთი 8 - 8
მ. 1:50

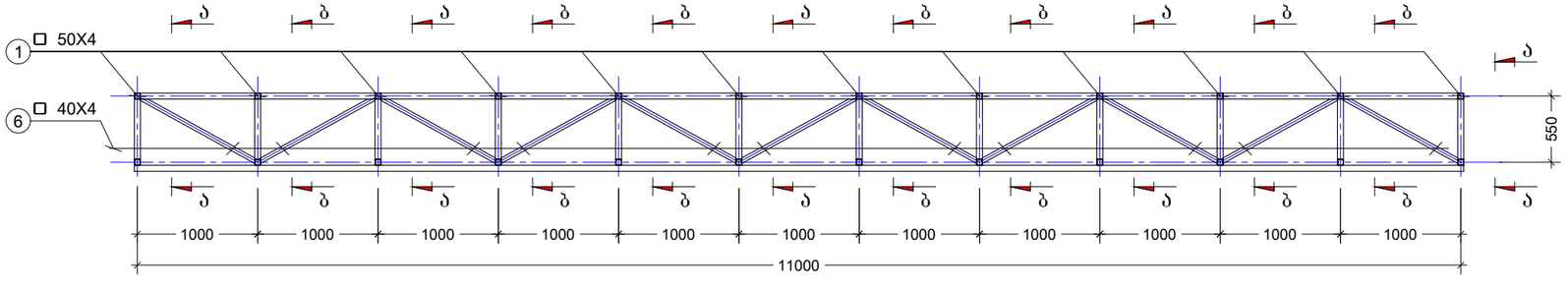


შენიშვნა:
NOTE:

| No | Date | Revision | Issued by |
|---|---|---|---|
| | | | |

საორიენტაციო სქემა
KEY PLAN

მისამართი
ADDRESS
ქ.თბილისში, ქ.კოსტავა N69
ს.კ.01.15.03.004.037

პროექტი
PROJECT
სარეკლამო მონიტორი

ნახაზი
DRWG.
კვეთი 6-6 7-7 8-8

შ.პ.ს "CONSTRUCTOR"

| | | |
|---|---|---|
| | შესრულა: ISSUED BY: ჯაბა კაკალაძე | შეამოწმა APPROVED BY: ჯაბა კაკალაძე |
| | ფაილი FILE | პროექტის №: PROJECT No 04 |
| | ფორმატი PAPER SIZE A3 | მასშტაბი SCALE |
| ნახ.კოდი DRWG. No S -106 | კორექტ. REVISION | სტადია STATUS C.D. |

## კვეთი 9 - 9
მ. 1:50

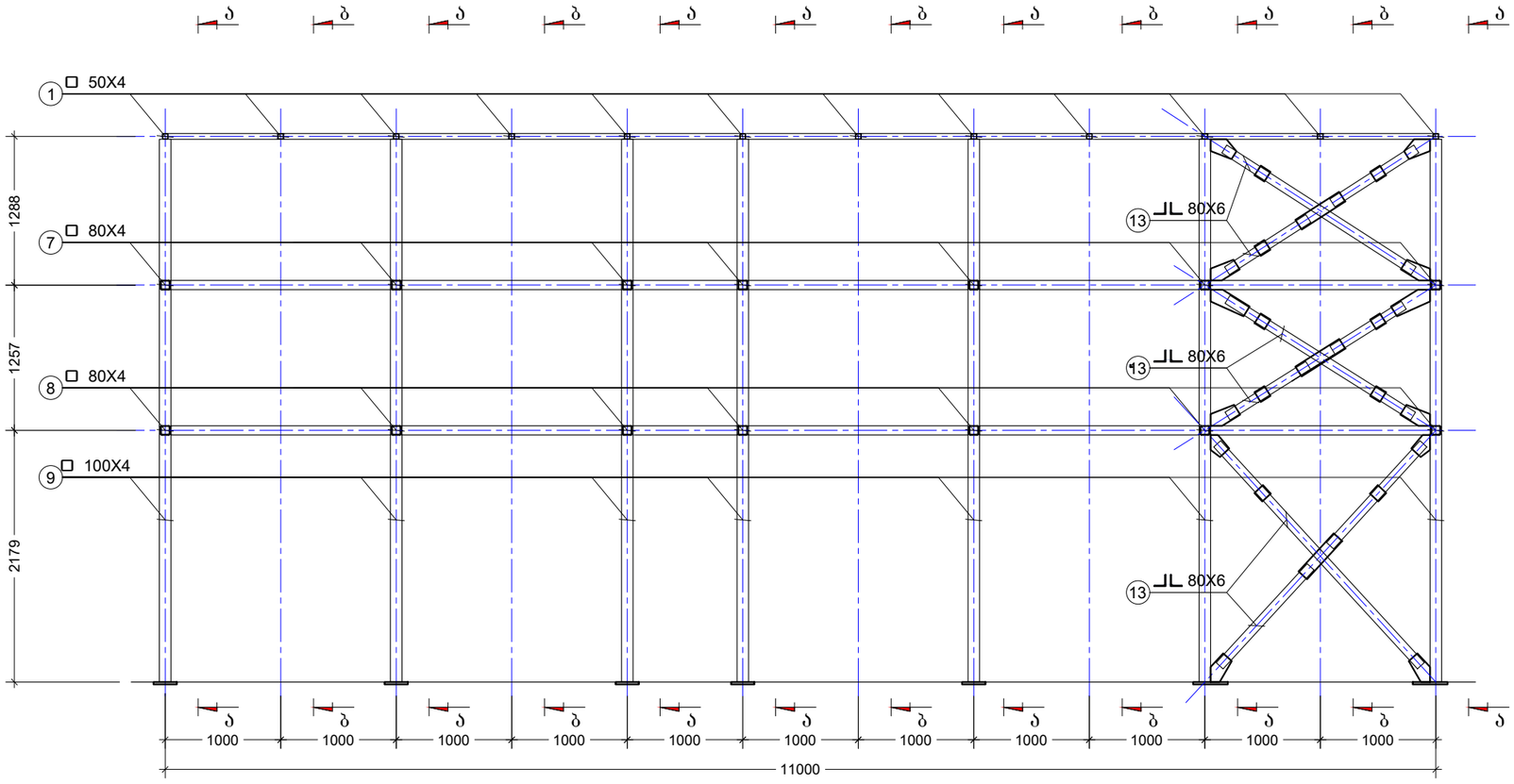


შენიშვნა:
NOTE:

| No | Date | Revision | Issued by |
|---|---|---|---|
| | | | |

სიტუაციური სქემა
KEY PLAN

მისამართი
ADDRESS
ქ.თბილისში, ქ.კოსტავა N69
ს.კ.01.15.03.004.037

პროექტი
PROJECT
სარეკლამო მონიტორი

ნახაზი
DRWG.
კვეთი 9 - 9

შ.პ.ს "CONSTRUCTOR"

| | შეასრულა: ISSUED BY: | შეამოწმა APPROVED BY: |
|---|---|---|
| | ჯაბა კაკალაძე | ჯაბა კაკალაძე |
| | ფაილი FILE | პროექტის №: PROJECT No 04 |
| | ფორმატი PAPER SIZE A3 | მასშტაბი SCALE |
| ნახ.კოდი DRWG. No S -107 | კორექტ. REVISION | სტადია STATUS C.D. |

## ფრაგმენტი
მ. 1:25

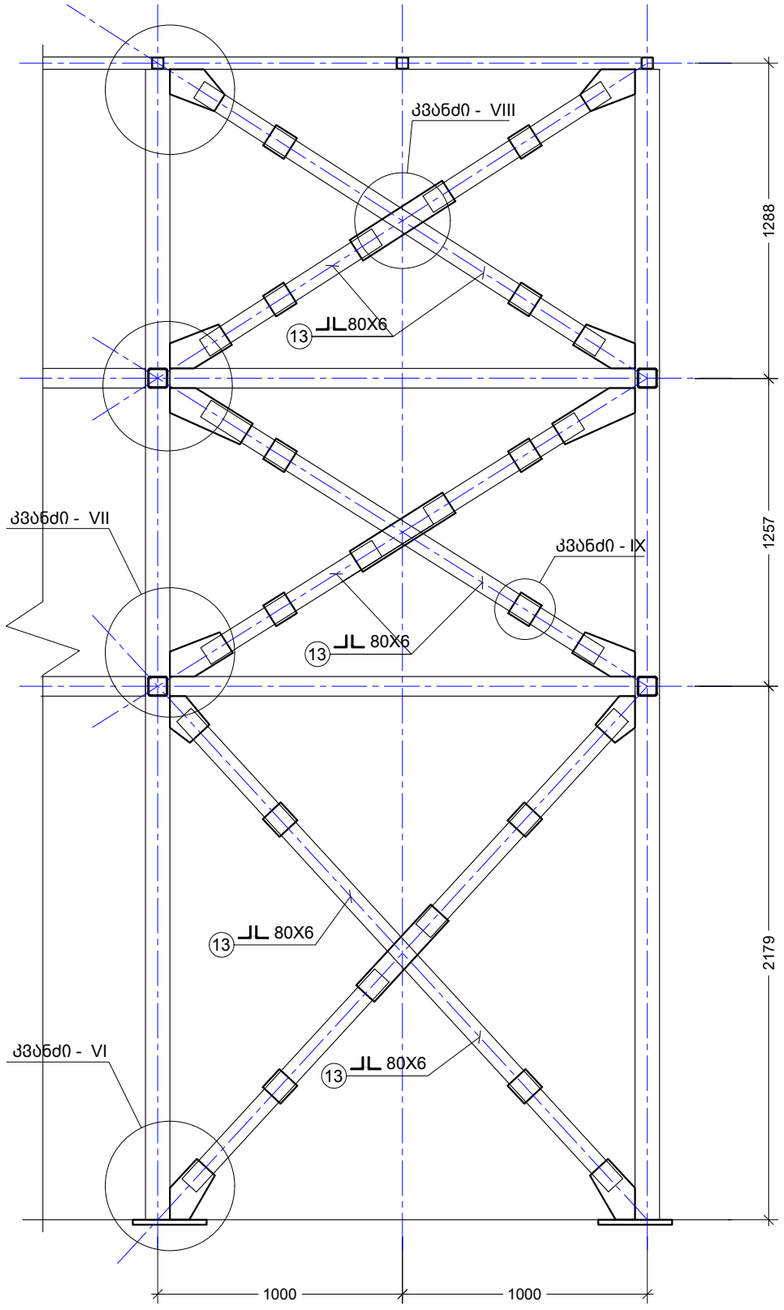


## კვანძი - VI
მ. 1:10

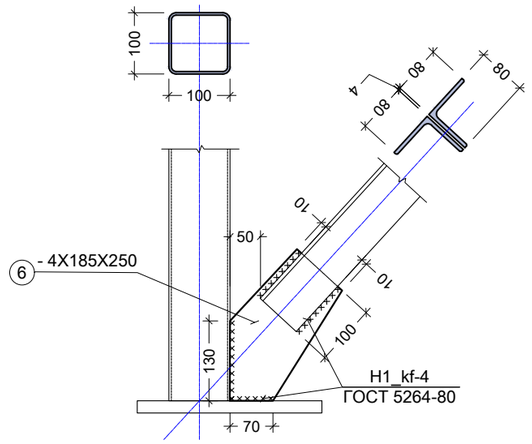


## კვანძი - VII
მ. 1:10

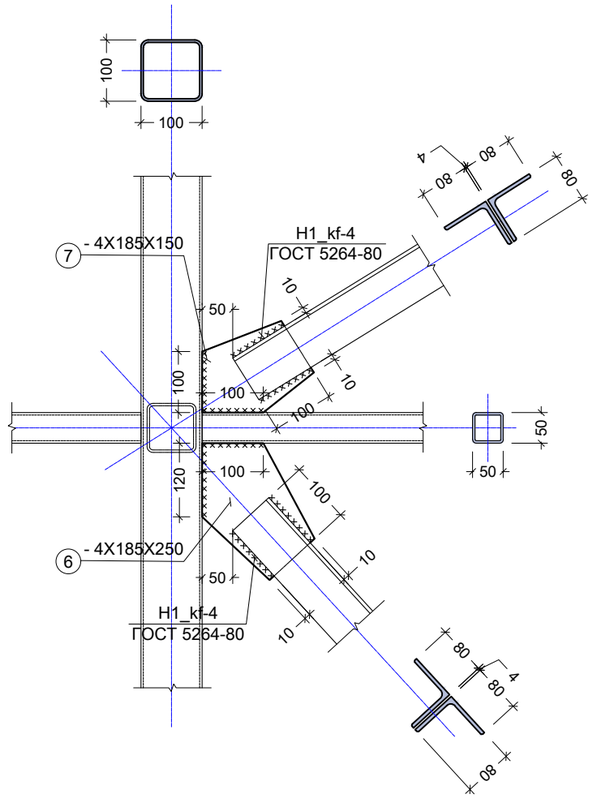


## კვანძი - VIII
მ. 1:10

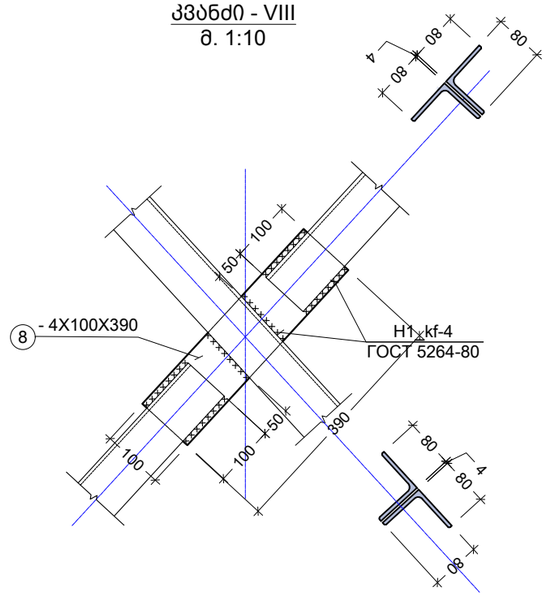


## კვანძი - IX
მ. 1:10

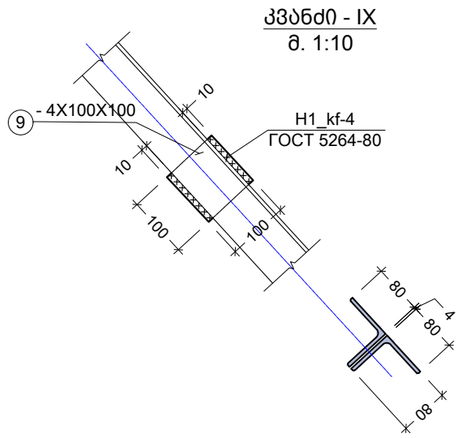


შენიშვნა:
NOTE:

| No | Date | Revision | Issued by |
|---|---|---|---|
| | | | |

სიტუაციური სქემა
KEY PLAN

მისამართი
ADDRESS
ქ.თბილისში, ქ.კოსტავა N69
ს.კ.01.15.03.004.037

პროექტი
PROJECT
სარეკლამო მონიტორი

ნახაზი
DRWG.
ფრაგმენტი და კვანძები

შ.პ.ს "CONSTRUCTOR"

| | შეასრულა: ISSUED BY: | შეამოწმა APPROVED BY: |
|---|---|---|
| | ჯაბა კაკალაძე | ჯაბა კაკალაძე |
| ფაილი FILE | | პროექტის №: PROJECT No 04 |
| ფორმატი PAPER SIZE A3 | | მასშტაბი SCALE |
| ნახ.კოდი DRWG. No S -108 | კორექტ. REVISION | სტადია STATUS C.D. |

## ფოლადის მასალის ამოკრეფა

| კონსტრუქციის დასახელება | ელემენტის მარკირება | | პოზ. # | პროფილი | სტანდარტი | სიგრძე (მმ) | ერთ ელემენტზე | | | მთლიანად | | ფოლადის მარკა |
|---|---|---|---|---|---|---|---|---|---|---|---|---|
| | | | | | | | რაოდენობა (ც.) | სიგრძე (მ.) | წონა (კგ.) | სიგრძე (მ.) | წონა (კგ.) | |
| სპეციფიკაცია N1 | | 12 (ც) | 1 | — 150 X 20 | ГОСТ 19903-74 | 150 | 2 | 0.30 | 7.07 | 3.60 | 84.78 | Вст3кп2 |
| | | | 2 | — 50 X 20 | ГОСТ 19903-74 | 50 | 4 | 0.20 | 1.57 | 2.40 | 18.84 | Вст3кп2 |
| | | | 3 | — 220 X 20 | ГОСТ 19903-74 | 220 | 4 | 0.88 | 30.40 | 10.56 | 364.74 | Вст3кп2 |
| | | | 4 | — 120 X 4 | ГОСТ 19903-74 | 25 | 1 | 0.03 | 0.09 | 0.30 | 1.13 | Вст3кп2 |
| | | | 5 | — 120 X 4 | ГОСТ 19903-74 | 155 | 1 | 0.16 | 0.58 | 1.86 | 7.01 | Вст3кп2 |
| | | 8 (ც) | 6 | — 250 X 4 | ГОСТ 19903-74 | 185 | 1 | 0.19 | 1.45 | 2.22 | 17.43 | Вст3кп2 |
| | | 4 (ც) | 7 | — 150 X 4 | ГОСТ 19903-74 | 185 | 1 | 0.19 | 0.87 | 0.74 | 3.49 | Вст3кп2 |
| | | 3 (ც) | 8 | — 390 X 4 | ГОСТ 19903-74 | 100 | 1 | 0.10 | 1.22 | 1.20 | 14.70 | Вст3кп2 |
| | | 12 (ც) | 9 | — 100 X 4 | ГОСТ 19903-74 | 100 | 1 | 0.10 | 0.31 | 1.20 | 3.77 | Вст3кп2 |

შენიშვნა:
NOTE:

| No | Date | Revision | Issued by |
|---|---|---|---|
| | | | |

სიტუაციური სქემა
KEY PLAN

მისამართი ADDRESS: ქ.თბილისში, ქ.კოსტავა N69
ს.კ.01.15.03.004.037

პროექტი PROJECT: სარეკლამო მონიტორი

ნახაზი DRWG.: სპეციფიკაცია N1

შ.პ.ს "CONSTRUCTOR"

| | შეასრულა: ISSUED BY: | შეამოწმა APPROVED BY: |
|---|---|---|
| | ზაბა კაკალაძე | ზაბა კაკალაძე |
| | ფაილი FILE | პროექტის №: PROJECT No 04 |
| | ფორმატი PAPER SIZE A3 | მასშტაბი SCALE |
| ნახ.კოდი DRWG. No S -109 | კორექტ. REVISION | სტადია STATUS C.D. |

## ფოლადის მასალის ამოკრეფა

| კონსტრუქციის დასახელება | ელემენტის მარკირება | პოზ. # | პროფილი | სტანდარტი | სიგრძე (მმ) | ერთ ელემენტზე | | | მთლიანად | | ფოლადის მარკა |
|---|---|---|---|---|---|---|---|---|---|---|---|
| | | | | | | რაოდენობა (ც.) | სიგრძე (მ.) | წონა (კგ.) | სიგრძე (მ.) | წონა (კგ.) | |
| სპეციფიკაცია N2 | 12 (ც) | 1 | ☐ 50 X 4 | ГОСТ 30245-2003 | 6070 | 2 | 12.1 | 70.14 | 145.68 | 841.68 | C255 |
| | 12 (ც) | 2 | ☐ 40 X 3 | ГОСТ 30245-2003 | 11050 | 2 | 22.1 | 77.03 | 265.20 | 924.33 | C255 |
| | 4 (ც) | 3 | ☐ 50 X 4 | ГОСТ 30245-2003 | 950 | 11 | 10.5 | 60.38 | 41.80 | 241.50 | C255 |
| | 84 (ც) | 4 | ☐ 50 X 4 | ГОСТ 30245-2003 | 500 | 1 | 0.5 | 2.89 | 42.00 | 242.66 | C255 |
| | 1 (ც) | 5 | ☐ 40 X 4 | ГОСТ 30245-2003 | დ.ა. | - | - | - | 75.35 | 340.70 | C255 |
| | 1 (ც) | 6 | ☐ 40 X 4 | ГОСТ 30245-2003 | დ.ა. | - | - | - | 13 | 58.78 | C255 |
| | 1 (ც) | 7 | ☐ 80 X 4 | ГОСТ 30245-2003 | დ.ა. | - | - | - | 80.3 | 766.51 | C255 |
| | 1 (ც) | 8 | ☐ 80 X 4 | ГОСТ 30245-2003 | დ.ა. | - | - | - | 19.6 | 187.09 | C255 |
| | 1 (ც) | 9 | ☐ 100 X 4 | ГОСТ 30245-2003 | დ.ა. | - | - | - | 33.6 | 405.14 | C255 |
| | 1 (ც) | 10 | ☐ 50 X 4 | ГОСТ 30245-2003 | დ.ა. | - | - | - | 17 | 97 | C255 |
| | 2 (ც) | 11 | ☐ 50 X 4 | ГОСТ 30245-2003 | 920 | 1 | 0.9 | 5.32 | 1.84 | 10.63 | C255 |
| | 2 (ც) | 12 | ☐ 50 X 4 | ГОСТ 30245-2003 | 1920 | 5 | 9.6 | 55.46 | 19.20 | 110.93 | C255 |
| | 1 (ც) | 13 | ∟ 80 X 6 | ГОСТ 8509-93 | დ.ა. | - | - | - | 32.00 | 232.11 | C255 |

სულ =4459 კგ

შენიშვნა:
NOTE:

| No | Date | Revision | Issued by |
|---|---|---|---|
| | | | |

სიტუაციური სქემა
KEY PLAN

მისამართი ADDRESS: ქ.თბილისში, ქ.კოსტავა N69 ს.კ.01.15.03.004.037

პროექტი PROJECT: სარეკლამო მონიტორი

ნახაზი DRWG.: სპეციფიკაცია N2

შ.პ.ს "CONSTRUCTOR"

| | შეასრულა: ISSUED BY: | შეამოწმა APPROVED BY: |
|---|---|---|
| | ჯაბა კაკალაძე | ჯაბა კაკალაძე |
| ფაილი FILE | | პროექტის №: PROJECT No 04 |
| ფორმატი PAPER SIZE A3 | | მასშტაბი SCALE |
| ნახ.კოდი DRWG. No S -110 | კორექტ. REVISION | სტადია STATUS C.D. |

# სარეკლამო მონიტორი

*მის: ქ.თბილისი, კოსტავას ქუჩა N69*

*ს.კ.01.15.03.004.037*

**კონსტრუქციული ნაწილი**

( სამშენებლო დოკუმენტაცია )

დირექტორი: ჯ. კაკალაძე

პრ. წამყ. კონსტრუქტორი: ჯ. კაკალაძე

შ.პ.ს "CONSTRUCTOR"

ქ. თბილისი 2020 წ

## ნახაზების ჩამონათვალი

| ნახაზების დასახელება | კოდი | R E V I S I O N | | | | |
|---|---|---|---|---|---|---|
| ჩამონათვალი | S - 001 | -- | -- | -- | -- | -- |
| კვეთი ა-ა ბ-ბ | S -101 | -- | -- | -- | -- | -- |
| კვანძი I II III IV V | S -102 | -- | -- | -- | -- | -- |
| კვეთი 1 - 1 | S -103 | -- | -- | -- | -- | -- |
| კვეთი 2 - 2 | S -104 | -- | -- | -- | -- | -- |
| კვეთი 3-3 4-4 5-5 | S -105 | -- | -- | -- | -- | -- |
| კვეთი 6-6 7-7 8-8 | S -106 | -- | -- | -- | -- | -- |
| კვეთი 9 - 9 | S -107 | -- | -- | -- | -- | -- |
| ფრაგმენტი და კვანძები | S -108 | -- | -- | -- | -- | -- |
| სპეციფიკაცია N1 | S -109 | -- | -- | -- | -- | -- |
| სპეციფიკაცია N2 | S -110 | -- | -- | -- | -- | -- |

შენიშვნა:
NOTE:

| No | Date | Revision | Issued by |
|---|---|---|---|
| | | | |
| | | | |
| | | | |
| | | | |
| ---- | ---- | ---- | ---- |
| ---- | ---- | ---- | ---- |
| ---- | ---- | ---- | ---- |
| ---- | ---- | ---- | ---- |
| ---- | ---- | ---- | ---- |

სიტუაციური სქემა
KEY PLAN

მისამართი
ADDRESS
ქ.თბილისში, ქ.კოსტავა N69
ს.კ.01.15.03.004.037

პროექტი
PROJECT
სარეკლამო მონიტორი

ნახაზი
DRWG.
ჩამონათვალი

შ.პ.ს "CONSTRUCTOR"

| | პრ.ხელმძღ. კონსტრუქტორი | კონსტრუქტორი |
|---|---|---|
| | პაპა კაკალაძე | პაპა კაკალაძე |
| | ფაილი FILE LIST OF DWG | პროექტის №: PROJECT No 04 |
| | ფორმატი PAPER SIZE A3 | მასშტაბი SCALE ---- |
| ნახ.კოდი DRWG. No S - 001 | კორექტ. REVISION ---- | სტადია STATUS C.D. |

22/07/2020

# კონსტრუქციული ნაწილის განმარტებითი ბარათი

- *კონსტრუქციული ნაწილის მუშა პროექტი (მარკით "კ") დამუშავებულია საპროექტო დოკუმენტაციის საფუძველზე.*
- ობიექტის დასახელება: სარეკლამო მონიტორი;
- შენობების და ნაგებობების პასუხისმგებლობის დონე ***ГОСТ 27751-88*** მიხედვით: - *II (ნორმალური)*

შენობის სართულიანობა და გეომეტრიული ზომები: *არსებული შენობა არის 4 სართულიანი, შენობის ტექნიკური მდგომარეობა დამაკმაყოფილებელია. შენობის სახურავის ერთ ნაწილში დაგეგმილია სარეკლამო მონიტორის (11X6 მ) განთავსება (იხ.ნახ.).*

განსაკუთრებული შენიშვნები:

- *რადგანაც ამ ეტაპზე არ არის დაზუსტებული კედლის მასალის ტიპი, რაზეც უნდა განთავსდეს მონიტორი ამიტომ ანკერების ტიპი (ქიმიური, კონუსური ან სხვა) დაზუსტდეს შემდგომ.*
- *ანკერის მზიდუნარიანობად ამოგლეჯვაზე მიღებულია 5ტ.ძ (50 კნ)*
- *ჩაანკერების სიგრძე ასევე განისაზღვროს კედლის მასალის ტიპის განსაზღვრის შემდგომ.*
- *ანკერის ტიპისა და ჩაანკერების სიგრძის განსაზღვრის შემდგომ, აუცილებელია ჩატარდეს ანკერის მზიდუნარიანობის შემოწმება ლიცენზირებული კომპანიის ან ლაბორატორიის მიერ*
- *გამოსაცდელი ანკერების რაოდენობა განისაზღვროს ამავე კომპანიის ან ლაბორატორიის მიერ.*

*მშენებლობის დროს ყველა ცვლილება, რომელიც კი შევა პროექტში აუცილებლად შეთანხმებული უნდა იყოს პროექტის ავტორთან;*

სამშენებლო მასალების და სამუშაოების ხარისხის კონტროლი:
*– სამშენებლო მოედანზე აუცილებელია განხორციელდეს სამშენებლო მასალების სისტემატური კონტროლი.*
ანტიკოროზიული და ხანძარსაწინააღმდეგო დაცვა: *კონსტრუქციების ხანძარსაწინააღგმდეგო დაცვა და ანტიკოროზიული ღონისძიებები შესრულდეს ნორმების* ***СНиП 2.01.02-85**** და ***СНиП 2.03.11-85*** *მოთხოვნების შესაბამისად;*

- პროექტირების დროს გამოყენებული ლიტერატურა:
  - ***СНиП 2.01.07-85* – Нагрузки и воздействия***
  - *( პნ 01.01-09) - სეისმომედეგი მშენებლობა*
  - *( პნ 01.05-08) - სამშენებლო კლიმატოლოგია*

უსაფრთხოება: *მშენებლობის პროცესი წარიმართოს საქართველოს მთავრობის 2007 წლის 28 მარტის №62 დადგენილების მოთხოვნების შესაბამისად და მკაცრად იქნას დაცული უსაფრთხოების წესები.*

შენიშვნა:
NOTE:

| No | Date | Revision | Issued by |
|---|---|---|---|
| ---- | ---- | ---- | ---- |
| ---- | ---- | ---- | ---- |
| ---- | ---- | ---- | ---- |
| ---- | ---- | ---- | ---- |
| ---- | ---- | ---- | ---- |

სიტუაციური სქემა
KEY PLAN

მისამართი ADDRESS: ქ.თბილისში, ქ.კოსტავა N69 ს.კ.01.15.03.004.037

პროექტი PROJECT: სარეკლამო მონიტორი

ნახაზი DRWG.: განმარტებითი ბარათი

შ.პ.ს "CONSTRUCTOR"

| | | |
|---|---|---|
| | პრ.წამყ. კონსტრუქტორი: პაპა კაკალაძე | კონსტრუქტორი: პაპა კაკალაძე |
| | ფაილი FILE: EXPL.NOTE | პროექტის №: PROJECT No 04 |
| | ფორმატი PAPER SIZE: A3 | მასშტაბი SCALE: ---- |
| ნახ.კოდი DRWG. No: S - 002 | კორექტ. REVISION: ---- | სტადია STATUS: C.D. |

22/07/2020

## კვეთი ა - ა მონიტორის საყრდენ კონსტრუქციაზე
მ. 1:50

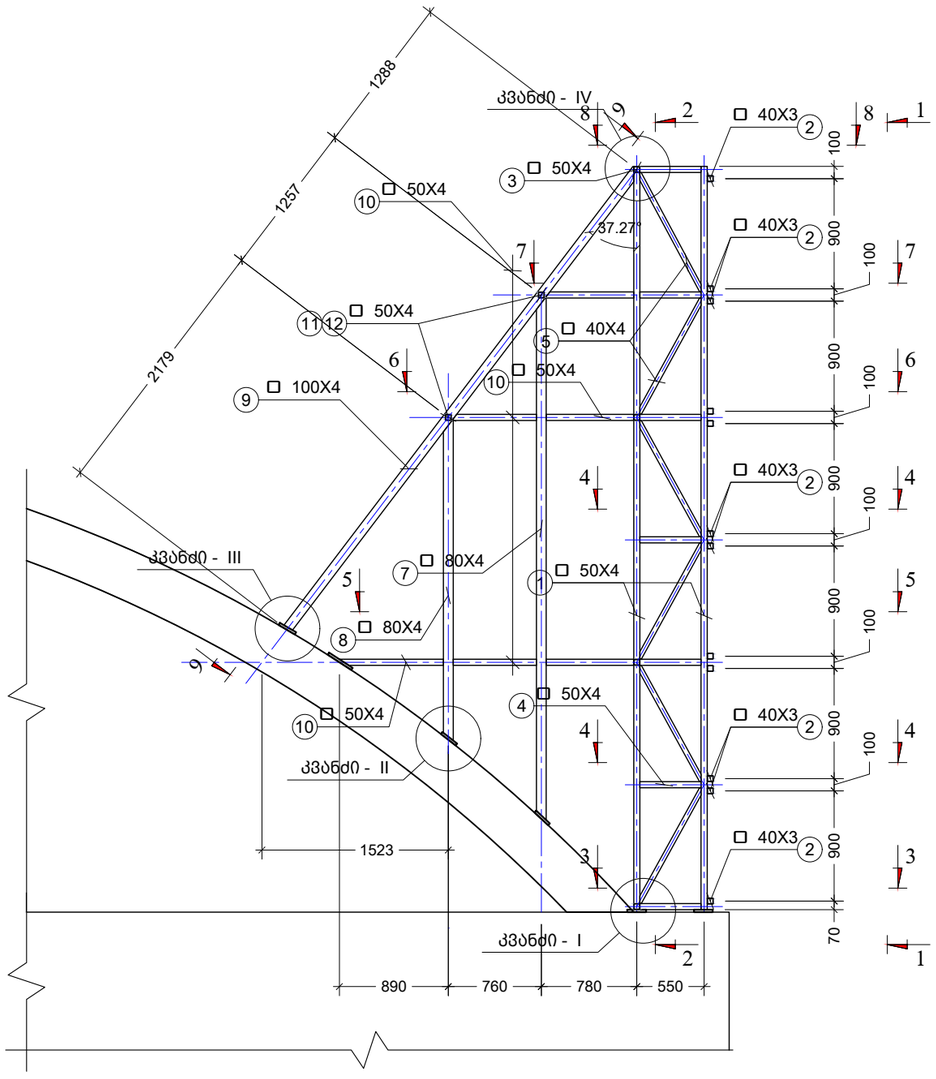


## კვეთი ბ - ბ მონიტორის საყრდენ კონსტრუქციაზე
მ. 1:50

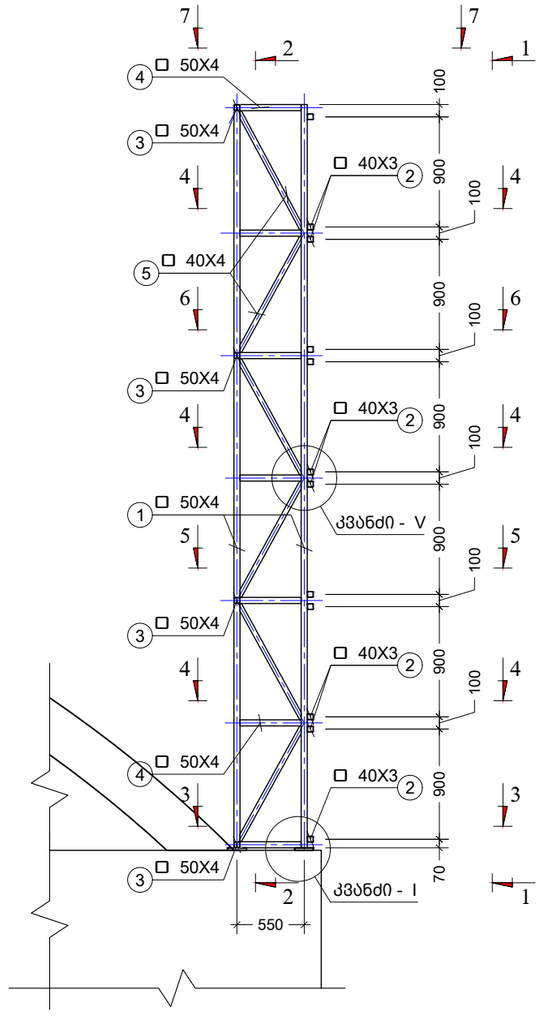


შენიშვნა:
NOTE:

| No | Date | Revision | Issued by |
|---|---|---|---|
| | | | |

სიტუაციური სქემა
KEY PLAN

მისამართი
ADDRESS
ქ.თბილისში, ქ.კოსტავა N69
ს.კ.01.15.03.004.037

პროექტი
PROJECT
სარეკლამო მონიტორი

ნახაზი
DRWG.
კვეთი ა-ა ბ-ბ

შ.პ.ს "CONSTRUCTOR"

| | | |
|---|---|---|
| პრ.წამყ. კონსტრუქტორი<br>პაპა კაკალაძე | კონსტრუქტორი<br>პაპა კაკალაძე | |
| ფაილი<br>FILE | პროექტის №:<br>PROJECT No 04 | |
| ფორმატი<br>PAPER SIZE A3 | მასშტაბი<br>SCALE | |
| ნახ.კოდი<br>DRWG. No S -101 | კორექტ.<br>REVISION | სტადია<br>STATUS C.D. |

## კვანძი - I
მ. 1:10

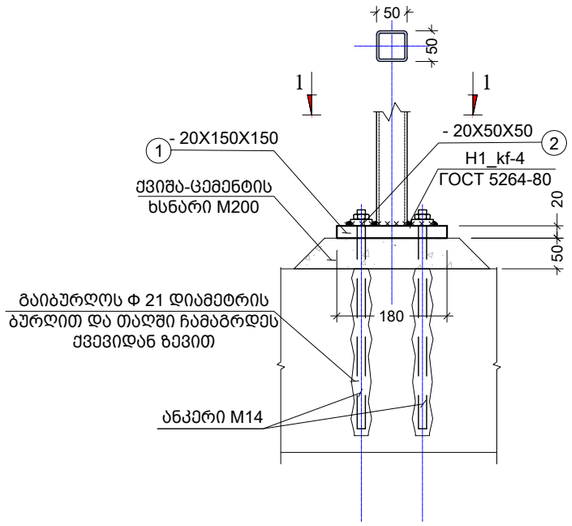


## კვეთი 1 - 1
მ. 1:10

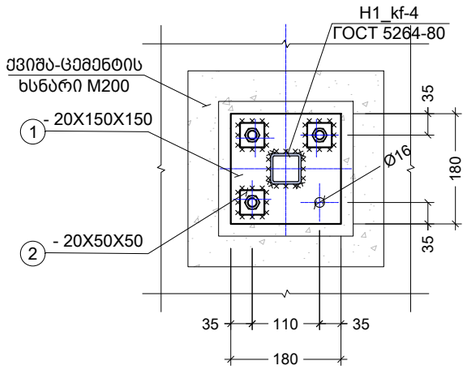


## კვანძი - II
მ. 1:10

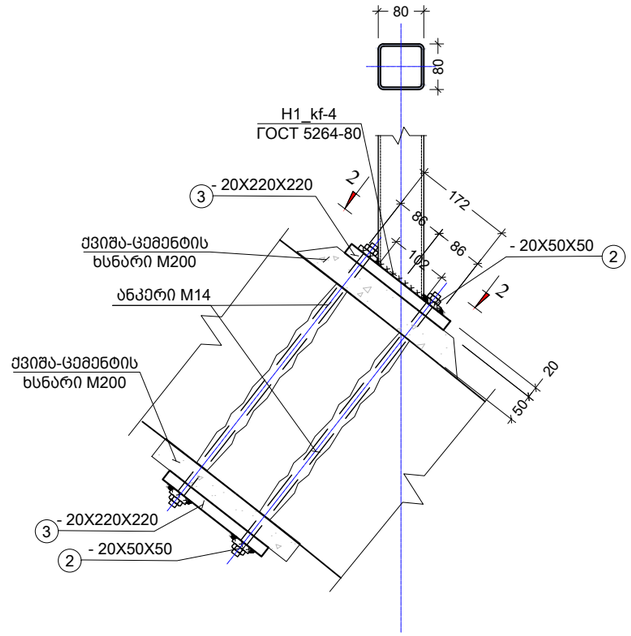


## კვეთი 2 - 2
მ. 1:10

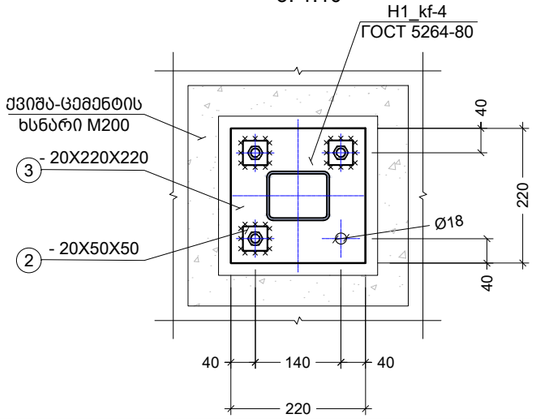


## კვანძი - III
მ. 1:10

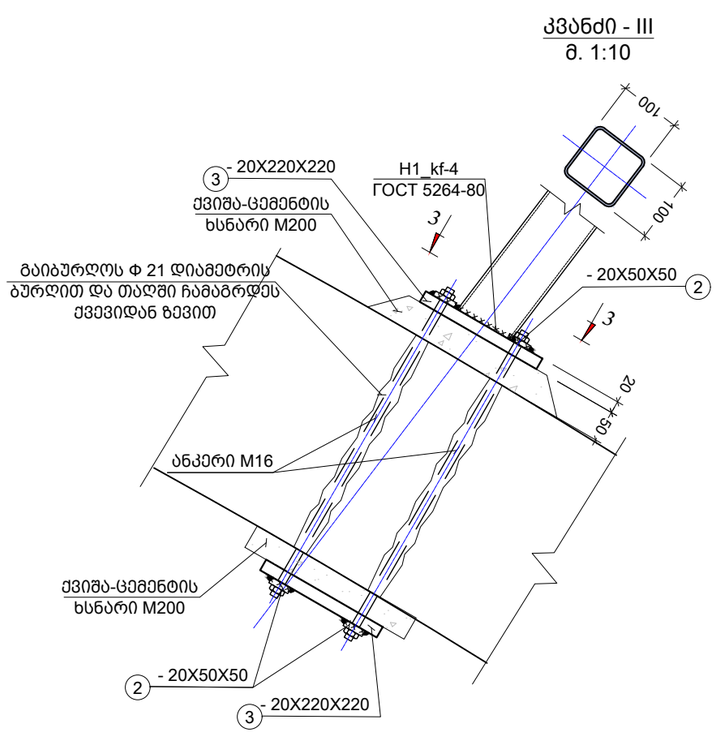


## კვეთი 3 - 3
მ. 1:10

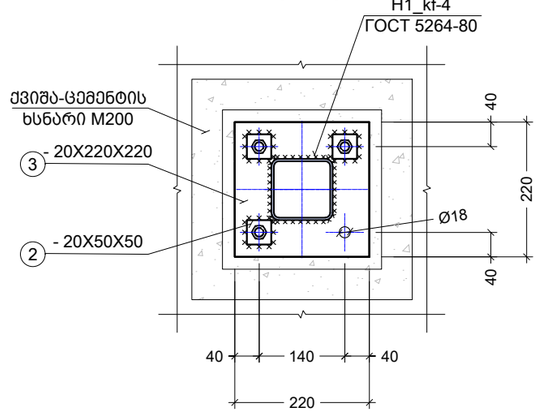


## კვანძი - IV
მ. 1:10

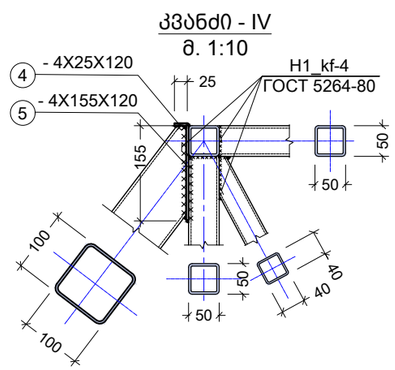


## კვანძი - V
მ. 1:10

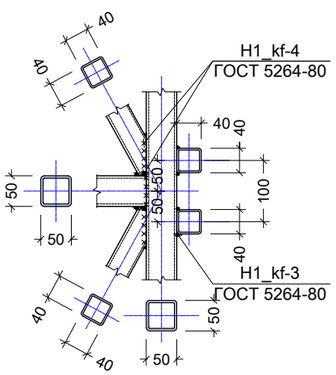


შენიშვნა:
NOTE:

შენიშვნა:

1. რადგანაც ამ ეტაპზე არ არის დაზუსტებული კედლის მასალის ტიპი, რაზეც უნდა განთავსდეს მონიტორი ამიტომ ანკერების ტიპი (ქიმიური, კონუსური ან სხვა) დაზუსტდეს შემდგომ.
2. ანკერის მზიდუნარიანობად ამოგლეჯვაზე მიღებულია 50.d (50 კნ)
3. ჩაანკერების სიგრძე ასევე განისაზღვროს კედლის მასალის ტიპის განსაზღვრის შემდგომ.
4. ანკერის ტიპისა და ჩაანკერების სიგრძის განსაზღვრის შემდგომ, აუცილებელია ჩატარდეს ანკერის მზიდუნარიანობის შემოწმება ლიცენზირებული კომპანიის ან ლაბორატორიის მიერ
5. გამოსაცდელი ანკერების რაოდენობა განისაზღვროს ამავე კომპანიის ან ლაბორატორიის მიერ.

| No | Date | Revision | Issued by |
|---|---|---|---|
| | | | |

სიტუაციური სქემა
KEY PLAN

მისამართი
ADDRESS
ქ.თბილისში, ქ.კოსტავა N69
ს.კ.01.15.03.004.037

პროექტი
PROJECT
სარეკლამო მონიტორი

ნახაზი
DRWG.
კვანძი I II III IV V

შ.პ.ს "CONSTRUCTOR"

| | | |
|---|---|---|
| | პრ.წამყ. კონსტრუქტორი<br>პაპა კაკალაძე | კონსტრუქტორი<br>პაპა კაკალაძე |
| | ფაილი<br>FILE | პროექტის №<br>PROJECT No 04 |
| | ფორმატი<br>PAPER SIZE A3 | მასშტაბი<br>SCALE |
| ნახ.კოდი<br>DRWG. No S -102 | კორექტ.<br>REVISION | სტადია<br>STATUS C.D. |

## კვეთი 1 - 1
მ. 1:50

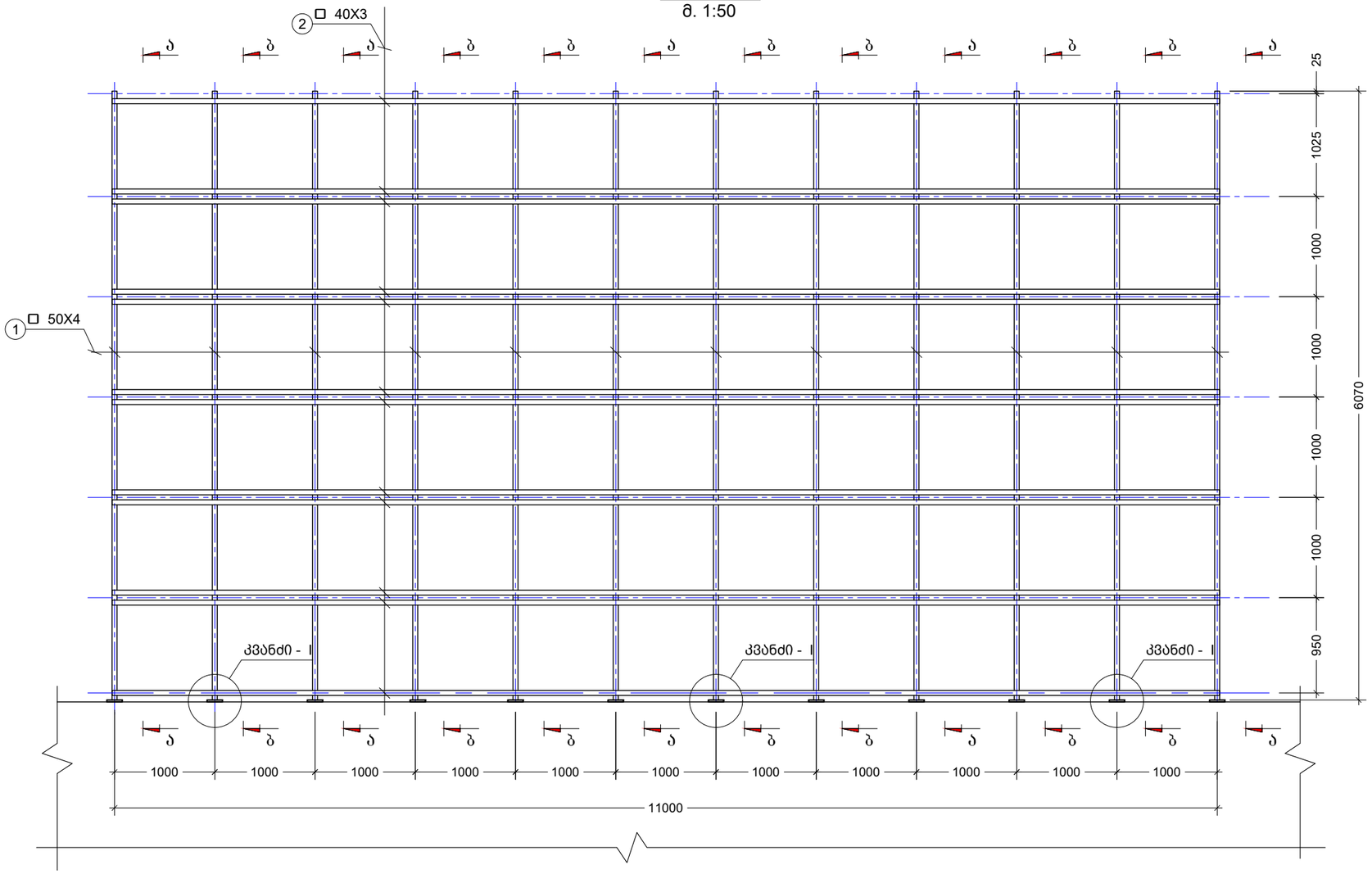


შენიშვნა:
NOTE:

| No | Date | Revision | Issued by |
|---|---|---|---|
| | | | |

სიტუაციური სქემა
KEY PLAN

მისამართი
ADDRESS
ქ.თბილისში, ქ.კოსტავა N69
ს.კ.01.15.03.004.037

პროექტი
PROJECT
სარეკლამო მონიტორი

ნახაზი
DRWG.
კვეთი 1 - 1

შ.პ.ს "CONSTRUCTOR"

პრ.წამყ. კონსტრუქტორი
პაპა კაკალაძე

კონსტრუქტორი
პაპა კაკალაძე

ფაილი
FILE

პროექტის №
PROJECT No 04

ფორმატი
PAPER SIZE
A3

მასშტაბი
SCALE

ნახ.კოდი
DRWG. No
S -103

კორექტ.
REVISION

სტადია
STATUS
C.D.

## კვეთი 2 - 2
მ. 1:50

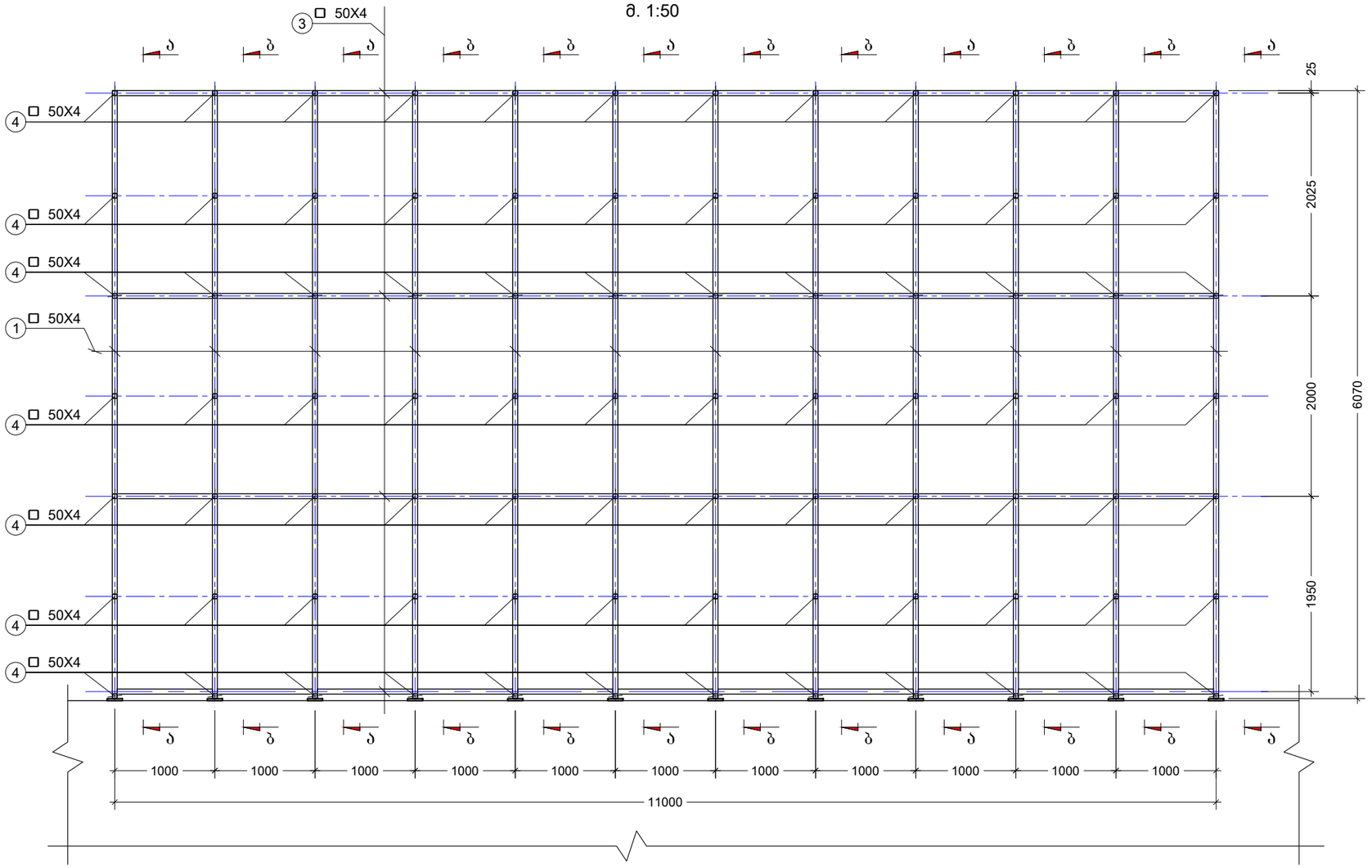


შენიშვნა:
NOTE:

| No | Date | Revision | Issued by |
|---|---|---|---|
| | | | |

სიტუაციური სქემა
KEY PLAN

მისამართი ADDRESS: ქ.თბილისში, ქ.კოსტავა N69
ს.კ.01.15.03.004.037

პროექტი PROJECT: სარეკლამო მონიტორი

ნახაზი DRWG.: კვეთი 2 - 2

შ.პ.ს "CONSTRUCTOR"

| | | |
|---|---|---|
| პრ.წამყ. კონსტრუქტორი: პაპა კაკალაძე | კონსტრუქტორი: პაპა კაკალაძე | |
| ფაილი FILE | პროექტის №: PROJECT No 04 | |
| ფორმატი PAPER SIZE A3 | მასშტაბი SCALE | |
| ნახ.კოდი DRWG. No S -104 | კორექტ. REVISION | სტადია STATUS C.D. |

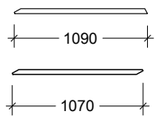


## კვეთი 3 - 3
მ. 1:50

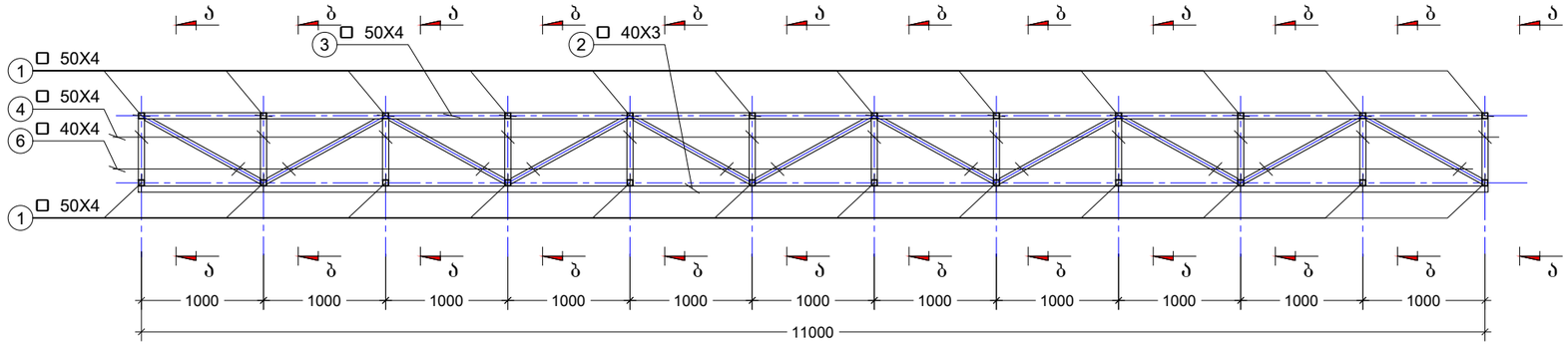


## კვეთი 4 - 4
მ. 1:50

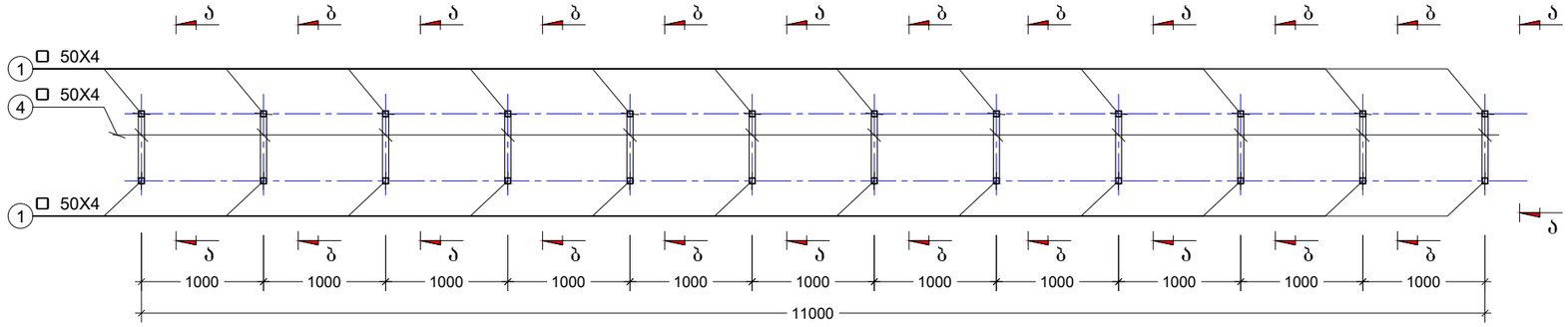


## კვეთი 5 - 5
მ. 1:50

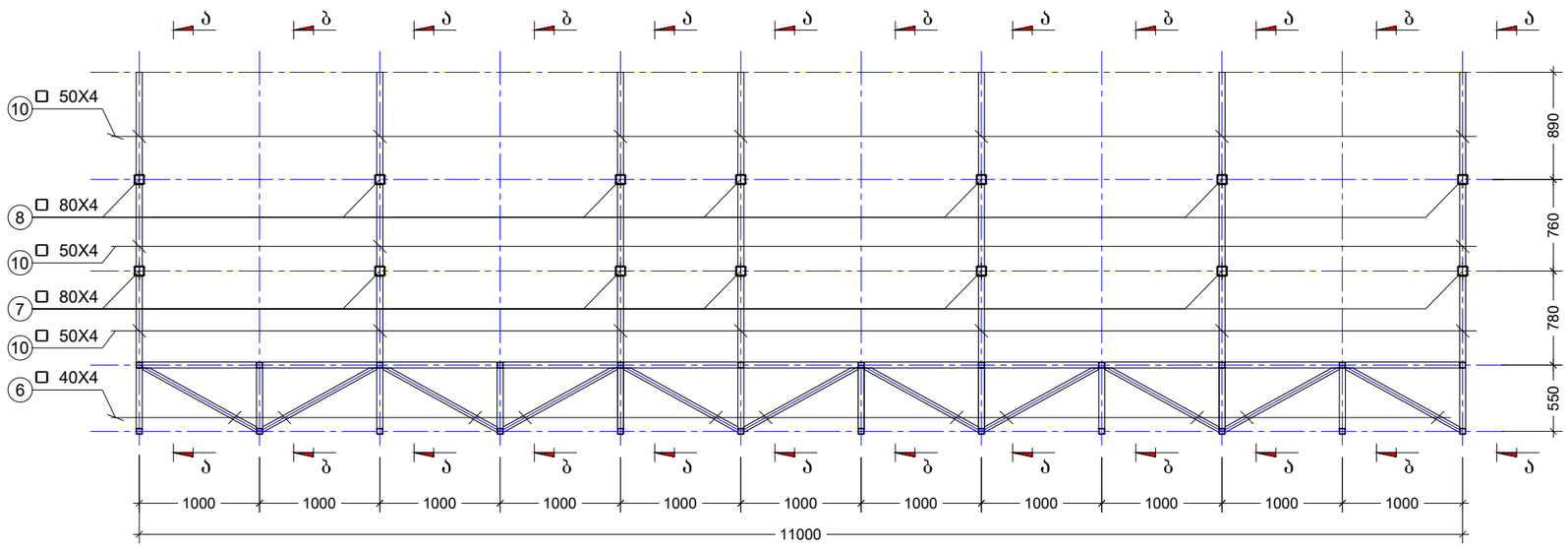


შენიშვნა:
NOTE:

| No | Date | Revision | Issued by |
|---|---|---|---|
| | | | |

საორიენტაციო სქემა
KEY PLAN

მისამართი ADDRESS: ქ.თბილისში, ქ.კოსტავა N69 ს.კ.01.15.03.004.037

პროექტი PROJECT: სარეკლამო მონიტორი

ნახაზი DRWG.: კვეთი 3-3 4-4 5-5

შ.პ.ს "CONSTRUCTOR"

| | | |
|---|---|---|
| პრ.წამყ. კონსტრუქტორი: პაპა კაკალაძე | კონსტრუქტორი: პაპა კაკალაძე | |
| ფაილი FILE | პროექტის №: PROJECT No 04 | |
| ფორმატი PAPER SIZE A3 | მასშტაბი SCALE | |
| ნახ.კოდი DRWG. No S -105 | კორექტ. REVISION | სტატია STATUS C.D. |

## ჭვეთი 6 - 6
მ. 1:50

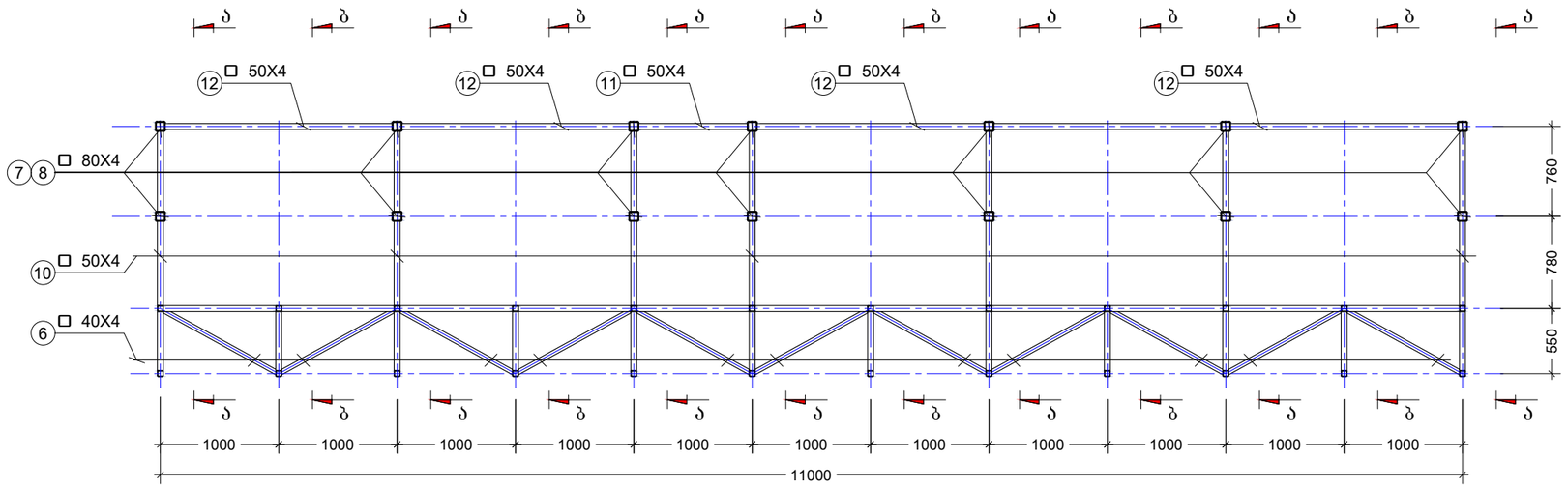


## ჭვეთი 7 - 7
მ. 1:50

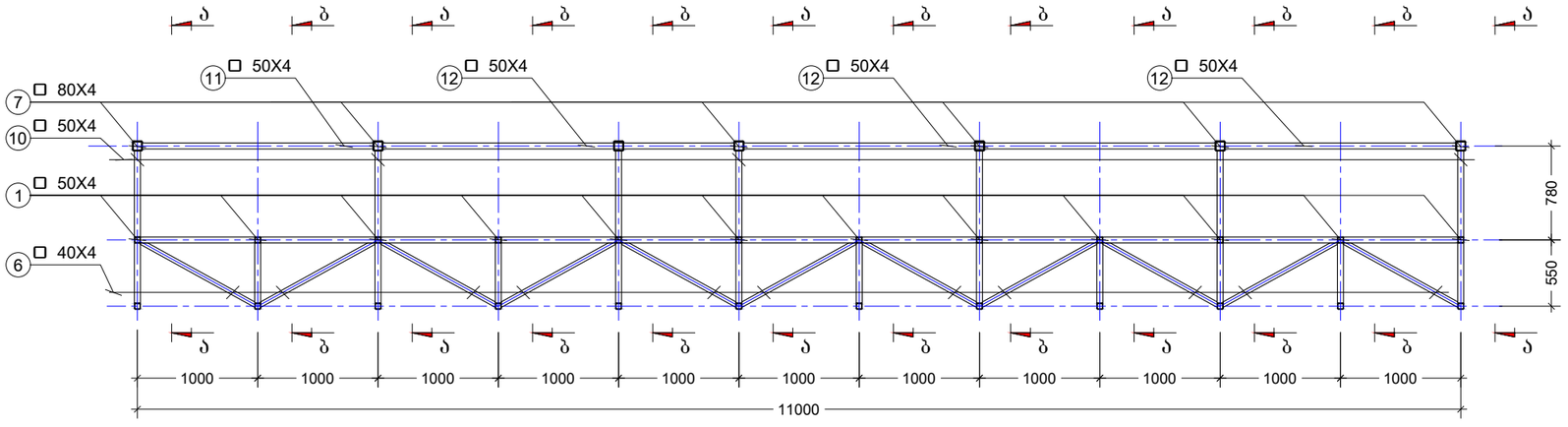


## კვეთი 8 - 8
მ. 1:50

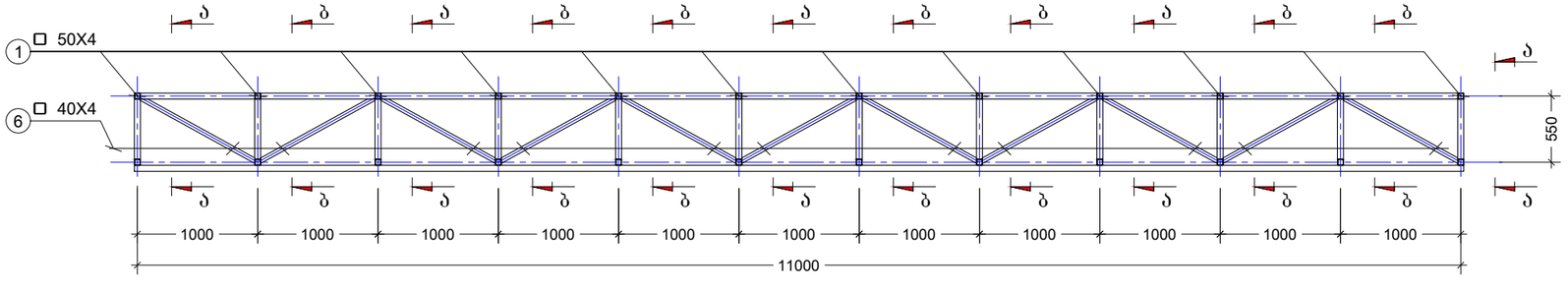


შენიშვნა:
NOTE:

| No | Date | Revision | Issued by |
|---|---|---|---|
| | | | |

სიტუაციური სქემა
KEY PLAN

მისამართი
ADDRESS
ქ.თბილისში, ქ.კოსტავა N69
ს.კ.01.15.03.004.037

პროექტი
PROJECT
სარეკლამო მონიტორი

ნახაზი
DRWG.
კვეთი 6-6 7-7 8-8

შ.პ.ს "CONSTRUCTOR"

| | | |
|---|---|---|
| პრ.წამყ. კონსტრუქტორი<br>ზაბა კაკალაძე | კონსტრუქტორი<br>ზაბა კაკალაძე | |
| ფაილი<br>FILE | პროექტის №<br>PROJECT No 04 | |
| ფორმატი<br>PAPER SIZE A3 | მასშტაბი<br>SCALE | |
| ნახ.კოდი<br>DRWG. No S -106 | კორექტ.<br>REVISION | სტადია<br>STATUS C.D. |

## კვეთი 9 - 9
მ. 1:50

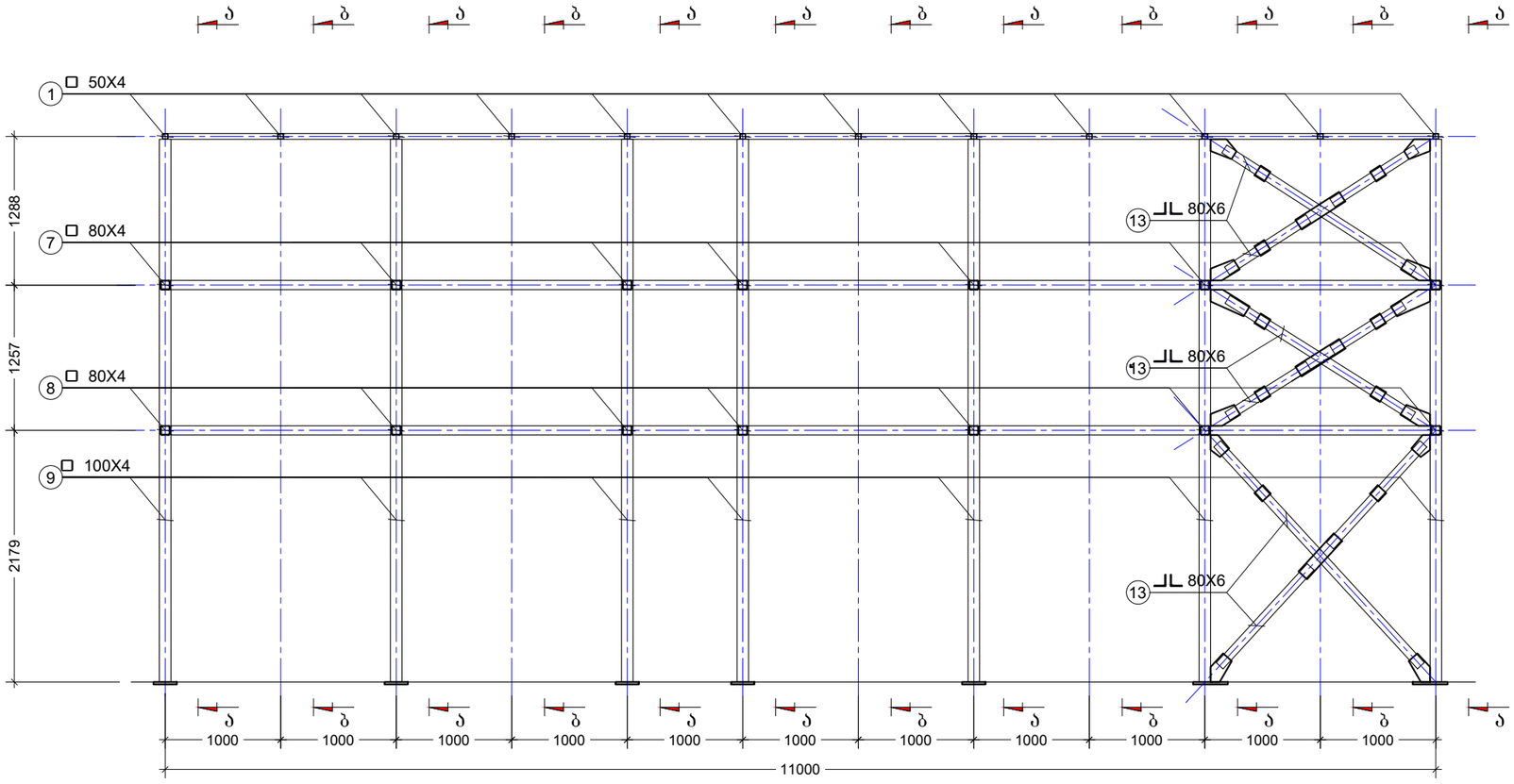


შენიშვნა:
NOTE:

| No | Date | Revision | Issued by |
|---|---|---|---|
| | | | |

სიტუაციური სქემა
KEY PLAN

მისამართი ADDRESS: ქ.თბილისში, ქ.კოსტავა N69
ს.კ.01.15.03.004.037

პროექტი PROJECT: სარეკლამო მონიტორი

ნახაზი DRWG.: კვეთი 9 - 9

შ.პ.ს "CONSTRUCTOR"

| | | |
|---|---|---|
| პრ.ხელმძ. კონსტრუქტორი: პაპა კაკალაძე | კონსტრუქტორი: პაპა კაკალაძე | |
| ფაილი FILE | პროექტის №: PROJECT No 04 | |
| ფორმატი PAPER SIZE A3 | მასშტაბი SCALE | |
| ნახ.კოდი DRWG. No S -107 | კორექტ. REVISION | სტადია STATUS C.D. |

## ფრაგმენტი
მ. 1:25

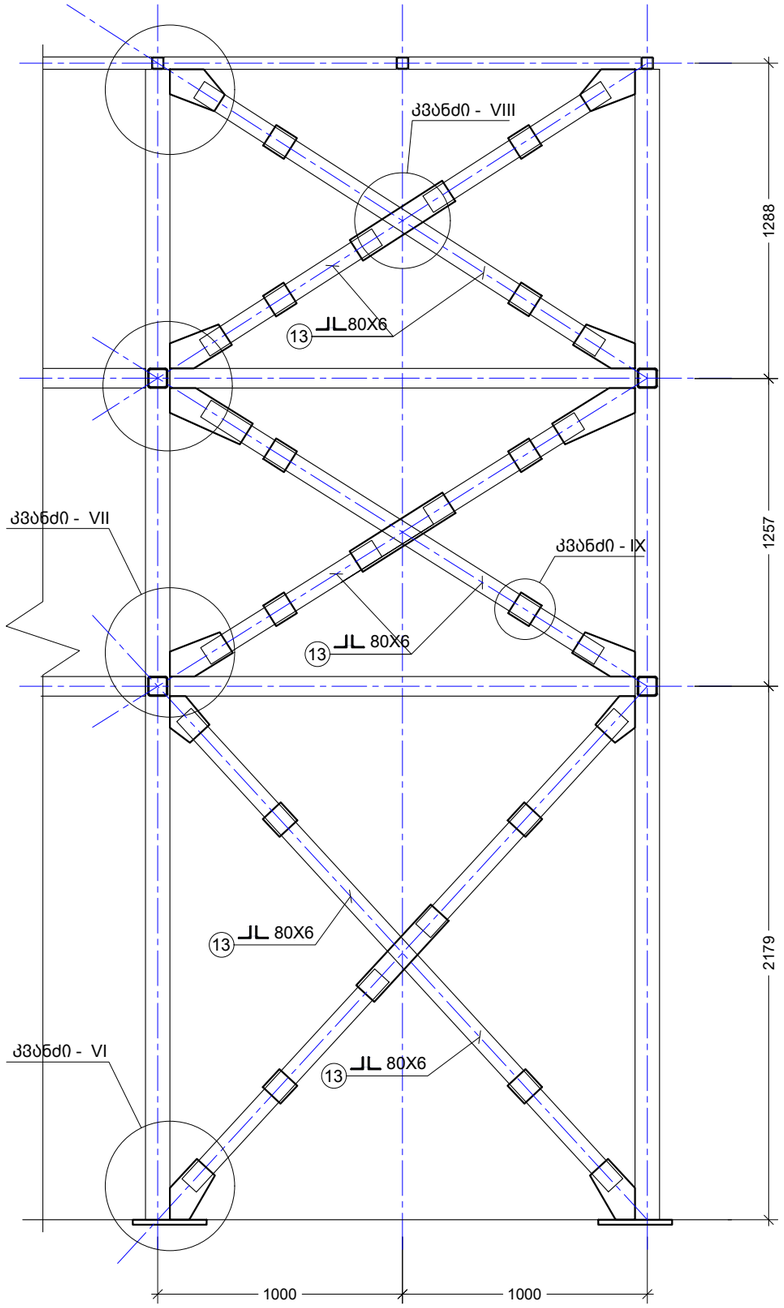


## კვანძი - VI
მ. 1:10

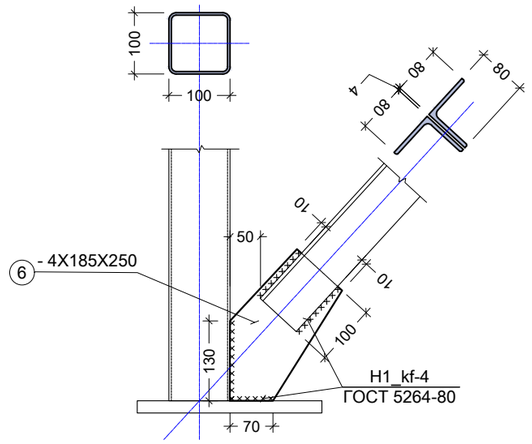


## კვანძი - VII
მ. 1:10

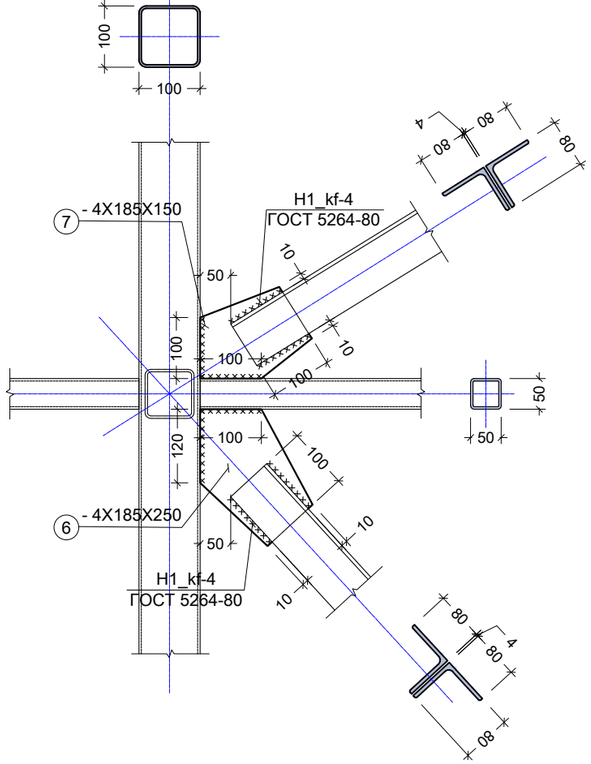


## კვანძი - VIII
მ. 1:10

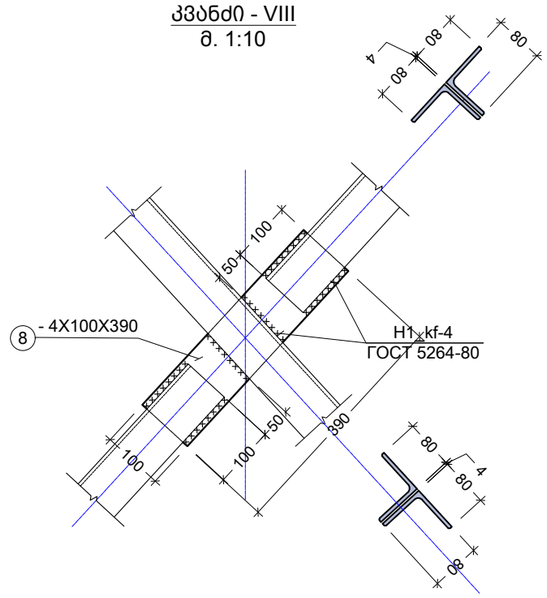


## კვანძი - IX
მ. 1:10

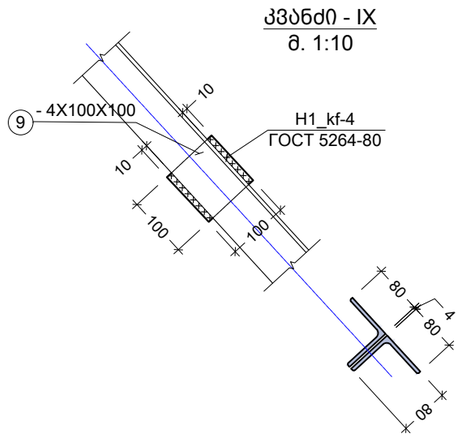


შენიშვნა:
NOTE:

| No | Date | Revision | Issued by |
|---|---|---|---|
| | | | |

სიტუაციური სქემა
KEY PLAN

მისამართი
ADDRESS
ქ.თბილისში, ქ.კოსტავა N69
ს.კ.01.15.03.004.037

პროექტი
PROJECT
სარეკლამო მონიტორი

ნახაზი
DRWG.
ფრაგმენტი და კვანძები

შ.პ.ს "CONSTRUCTOR"

| | | |
|---|---|---|
| პრ.ხელმ. კონსტრუქტორი: ზაბა კაკალაძე | კონსტრუქტორი: ზაბა კაკალაძე | |
| ფაილი FILE | | პროექტის №: PROJECT No 04 |
| ფორმატი PAPER SIZE A3 | | მასშტაბი SCALE |
| ნახ.კოდი DRWG. No S -108 | კორექტ. REVISION | სტადია STATUS C.D. |

## ფოლადის მასალის ამოკრეფა

| კონსტრუქციის დასახელება | ელემენტის მარკირება | | პოზ. # | პროფილი | სტანდარტი | სიგრძე (მმ) | ერთ ელემენტზე | | | მთლიანად | | ფოლადის მარკა |
|---|---|---|---|---|---|---|---|---|---|---|---|---|
| | | | | | | | რაოდენობა (ც.) | სიგრძე (მ.) | წონა (კგ.) | სიგრძე (მ.) | წონა (კგ.) | |
| სპეციფიკაცია N1 | | 12 (ც) | 1 | — 150 X 20 | ГОСТ 19903-74 | 150 | 2 | 0.30 | 7.07 | 3.60 | 84.78 | Вст3кп2 |
| | | | 2 | — 50 X 20 | ГОСТ 19903-74 | 50 | 4 | 0.20 | 1.57 | 2.40 | 18.84 | Вст3кп2 |
| | | | 3 | — 220 X 20 | ГОСТ 19903-74 | 220 | 4 | 0.88 | 30.40 | 10.56 | 364.74 | Вст3кп2 |
| | | | 4 | — 120 X 4 | ГОСТ 19903-74 | 25 | 1 | 0.03 | 0.09 | 0.30 | 1.13 | Вст3кп2 |
| | | | 5 | — 120 X 4 | ГОСТ 19903-74 | 155 | 1 | 0.16 | 0.58 | 1.86 | 7.01 | Вст3кп2 |
| | | 8 (ც) | 6 | — 250 X 4 | ГОСТ 19903-74 | 185 | 1 | 0.19 | 1.45 | 2.22 | 17.43 | Вст3кп2 |
| | | 4 (ც) | 7 | — 150 X 4 | ГОСТ 19903-74 | 185 | 1 | 0.19 | 0.87 | 0.74 | 3.49 | Вст3кп2 |
| | | 3 (ც) | 8 | — 390 X 4 | ГОСТ 19903-74 | 100 | 1 | 0.10 | 1.22 | 1.20 | 14.70 | Вст3кп2 |
| | | 12 (ც) | 9 | — 100 X 4 | ГОСТ 19903-74 | 100 | 1 | 0.10 | 0.31 | 1.20 | 3.77 | Вст3кп2 |

შენიშვნა:
NOTE:

| No | Date | Revision | Issued by |
|---|---|---|---|
| | | | |

სიტუაციური სქემა
KEY PLAN

მისამართი ADDRESS: ქ.თბილისში, ქ.კოსტავა N69 ს.კ.01.15.03.004.037

პროექტი PROJECT: სარეკლამო მონიტორი

ნახაზი DRWG.: სპეციფიკაცია N1

შ.პ.ს "CONSTRUCTOR"

| | | |
|---|---|---|
| | პრ.წამყ. კონსტრუქტორი: ჯაბა კაკალაძე | კონსტრუქტორი: ჯაბა კაკალაძე |
| | ფაილი FILE | პროექტის №: PROJECT No 04 |
| | ფორმატი PAPER SIZE A3 | მასშტაბი SCALE |
| ნახ.კოდი DRWG. No S -109 | კორექტ. REVISION | სტადია STATUS C.D. |

## ფოლადის მასალის ამოკრეფა

| კონსტრუქციის დასახელება | ელემენტის მარკირება | პოზ. # | პროფილი | სტანდარტი | სიგრძე (მმ) | ერთ ელემენტზე | | | მთლიანად | | ფოლადის მარკა |
|---|---|---|---|---|---|---|---|---|---|---|---|
| | | | | | | რაოდენობა (ც.) | სიგრძე (მ.) | წონა (კგ.) | სიგრძე (მ.) | წონა (კგ.) | |
| სპეციფიკაცია N2 | 12 (ც) | 1 | ☐ 50 X 4 | ГОСТ 30245-2003 | 6070 | 2 | 12.1 | 70.14 | 145.68 | 841.68 | C255 |
| | 12 (ც) | 2 | ☐ 40 X 3 | ГОСТ 30245-2003 | 11050 | 2 | 22.1 | 77.03 | 265.20 | 924.33 | C255 |
| | 4 (ც) | 3 | ☐ 50 X 4 | ГОСТ 30245-2003 | 950 | 11 | 10.5 | 60.38 | 41.80 | 241.50 | C255 |
| | 84 (ც) | 4 | ☐ 50 X 4 | ГОСТ 30245-2003 | 500 | 1 | 0.5 | 2.89 | 42.00 | 242.66 | C255 |
| | 1 (ც) | 5 | ☐ 40 X 4 | ГОСТ 30245-2003 | დ.ა. | - | - | - | 75.35 | 340.70 | C255 |
| | 1 (ც) | 6 | ☐ 40 X 4 | ГОСТ 30245-2003 | დ.ა. | - | - | - | 13 | 58.78 | C255 |
| | 1 (ც) | 7 | ☐ 80 X 4 | ГОСТ 30245-2003 | დ.ა. | - | - | - | 80.3 | 766.51 | C255 |
| | 1 (ც) | 8 | ☐ 80 X 4 | ГОСТ 30245-2003 | დ.ა. | - | - | - | 19.6 | 187.09 | C255 |
| | 1 (ც) | 9 | ☐ 100 X 4 | ГОСТ 30245-2003 | დ.ა. | - | - | - | 33.6 | 405.14 | C255 |
| | 1 (ც) | 10 | ☐ 50 X 4 | ГОСТ 30245-2003 | დ.ა. | - | - | - | 17 | 97 | C255 |
| | 2 (ც) | 11 | ☐ 50 X 4 | ГОСТ 30245-2003 | 920 | 1 | 0.9 | 5.32 | 1.84 | 10.63 | C255 |
| | 2 (ც) | 12 | ☐ 50 X 4 | ГОСТ 30245-2003 | 1920 | 5 | 9.6 | 55.46 | 19.20 | 110.93 | C255 |
| | 1 (ც) | 13 | ∟ 80 X 6 | ГОСТ 8509-93 | დ.ა. | - | - | - | 32.00 | 232.11 | C255 |

სულ =4459 კგ

შენიშვნა:
NOTE:

| No | Date | Revision | Issued by |
|---|---|---|---|
| | | | |

სიტუაციური სქემა
KEY PLAN

მისამართი ADDRESS: ქ.თბილისში, ქ.კოსტავა N69 ს.კ.01.15.03.004.037

პროექტი PROJECT: სარეკლამო მონიტორი

ნახაზი DRWG.: სპეციფიკაცია N2

შ.პ.ს "CONSTRUCTOR"

| | | |
|---|---|---|
| პრ.წამყ. კონსტრუქტორი: პაპა კაკალაძე | კონსტრუქტორი: პაპა კაკალაძე | |
| ფაილი FILE | პროექტის №: PROJECT No 04 | |
| ფორმატი PAPER SIZE A3 | მასშტაბი SCALE | |
| ნახ.კოდი DRWG. No S -110 | კორექტ. REVISION | სტადია STATUS C.D. |