სახელოვნებათმცოდნეო დასკვნა და რეკომენდაციები გ. აბესაძის ქ. №23, საპროექტო სამუშაოებთან დაკავშირებით

ქ. თბილისი
2020

ჩვენი კვლევის საგანს წარმოადგენს, ლადო გუდიაშვილის სახელობის მოედანზე განთავსებული ნაგებობა რომელიც გ. აბესაძის ქ. №23/1-ით არის რეგისტრირებული. 2015 წელს, ქ. თბილისის განვითარების ფონდის დაკვეთით, ICOMOS საქართველოს მიერ, მომზადდა ლადო გუდიაშვილის მოედნისა და მიმდებარე არეალის კონსერვაციის გეგმა. აღნიშნული დოკუმენტი საფუძვლად დაედო, არსებული მოედნის გარშემო არსებული კულტურული მემკვიდრეობის უძრავი ძეგლებისა და ობიექტების სარესტავრაციო-საკონსერვაციო პროექტებსაც. წინამდებარე დოკუმენტი, სრულად იზიარებს კონსერვაციის გეგმას და ძირითად საყრდენად იყენებს მასში გამოთქმულ დებულებებს. ამავდროულად აღნიშნულ გეგმაში ჩადებული თითოეული ობიექტის საკმაოდ ღრმა სახელოვნებათმცოდნეო კვლევა. წინამდებარე ნაშრომში ჩვენ აღარ შევჩერდებით ნაგებობის ისტორიული სურათის აღწერაზე, არამედ წარმოგიგდენთ ზოგად და კონკრეტულ რეკომენდაციებს ტერიტორიაზე განსახორციელებელ საპროექტო სამუშაოებთან დაკავშირებით.

ისტორიული ექსკურსი

ამჟამინდელი გუდიაშვილის (ყოფ. ბეჟანას, ალავერდოვის, აბასაბადის) მოედანი ქვემო კალას უბანში ისტორიული ძეგლებით მდიდარ გარემოში მდებარეობს. გუდიაშვილის მოედანი ერთ-ერთია იმ იშვიათი მოედანებისგან, რომლებიც ძველი თბილისის ისტორიული ნაწილის ფარგლებში არსებობს. უბნის ეს ნაწილი ქვემო კალას და სოლოლაკის მიჯნაზე მდებარეობს, რაც კარგად იკითხება ისტორიულ რუკებზე. სწორედ აქ ერწყმის ერთმანეთს შუასაუკუნეებრივი თბილისის კლაკნილ ქუჩათა ქსელი უკვე XIX ს-ში, საიმპერიო მმართველობის დროს დაგეგმარებულ სწორხაზოვან ქუჩათა ქსელს.

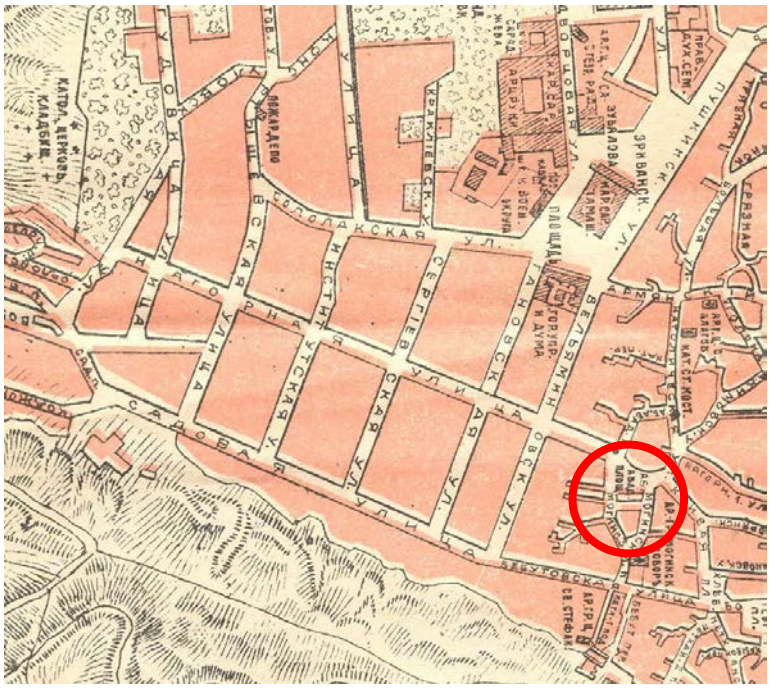

ქალაქის ამ ნაწილის ურბანული განაშენიანება XIX საუკუნის შუა ხანებიდან იცვლება. მანამდე აქ სანახები და ბაღები იყო გაშენებული, რასაც ვახუშტი ბატონიშვილის 1735 წლის რუკაც ადასტურებს, რომელზედაც ამ ადგილის მიმდებარედ მეფის, დედოფლის, მამასახლისის, თბილელის ბაღებია აღნიშნული.

XIX ს-ის ბოლოსა და XX საუკუნის პირველ ნახევარში გუდიაშვილის მოედნის ირგვლივ ძირითადად ბურჟუაზიული საზოგადოება სახლობდა. ამან განაპირობა

მიკროუბნის არქიტექტურული სახეც. მისთვის დამახასიათებელია ორ-სამსართულიანი, ძირითადად ევროპული სტილების დაპროექტებული შენობები, რომელთაც ამავე პერიოდის „თბილისურად“ გადასხვაფერებული ნაგებობები და ტიპიურად ხის აივნიანი სახლები ენაცვლება.

სიტყვა „კალა“ მომდინარეობს არაბულიდან და ქალაქს ნიშნავს. სახელწოდებას კალა სხვადასხვა დროს განსხვავებული მნიშვნელობა ჰქონდა. თბილისის განვითარების ადრეულ საფეხურებზე კალა ეწოდებოდა ქედზე მდებარე ციტადელს. გვიანფეოდალურ ხანაში კალა უკვე ქალაქის უბანია, ხოლო ციტადელს ამიერიდან ნარიყალა ჰქვია.

კალა მოიცავს შუა საუკუნეების თბილისის ყველაზე დიდ ნაწილს, რომელიც მოქცეულია მტკვრის მარჯვენა სანაპიროს, ნარიყალას, დადიანის, პუშკინისა და ბარათაშვილის ქუჩებს შორის.

კალა დღემდე ინარჩუნებს ფეოდალური ქალაქის გეგმარებას. აქ არის თავმოყრილი შუა საუკუნეების მნიშვნელოვანი საკულტო ნაგებობები - მართმადიდებლური, კათოლიკური და გრიგორიანული ეკლესიები, სინაგოგა, ცეცხლთაყვანისმცემელთა სამლოცველო “ათეშგა” და სხვ. კალა დღემდე მდიდარია XIX საუკუნის I ნახევრისათვის დამახასიათებელი თბილისური სახლებით.



კალას მთავარ არტერიას წარმოადგენს ლესელიძის ქუჩა, რომელიც ზემო და ქვემო უბნებად ყოფს კალას. წარსულში, გარდა სავაჭრო რიგებისა, ლესელიძის ქუჩაზე გამოდიოდა საკულტო ნაგებობები და მსხვილი ქარვასლები.

ასათიანის ქუჩამდე უბნის განაშენიანება შედარებით მარტივ რელიეფზეა განლაგებული, ამის შემდეგ კი განაშენიანება ტერასებადაა შეფენილი სოლოლაკის ქედის ფერდობებზე.

XVII საუკუნის 30-40-იან წლებში კალას შემომზღუდავი კედლის დიდი ნაწილი დანგრეულია. ვახუშტი ბაგრატიონის ცნობით, კალას კედლების მშენებლობა XVII საუკუნის მეორე ნახევარში იწყება. ამ დროისათვის ირანის მიერ თურქები თბილისიდან განდევნილია. სპარსელების გარნიზონი ციხეს იკავებს. როსტომმა თავის სასახლე ციხეში სპარსელებს დაუტოვა და კალაში ახალი აიშენა. როსტომის დროს (1632-1658) თბილისი გაერთიანებული ქართლ-კახეთის დედაქალაქი ხდება. მცირე ხნით მშვიდობა მყარდება და თბილისი იწყებს სწრაფად შენებას. თბილისის შენებას როსტომის მემკვიდრეებიც აგრძელებენ და ქალაქი კეთილმოწყობილი და ეკონომიკურად განვითარებული ხდება. XVII საუკუნის 30-იანი წლებიდან კვლავ ვითარდება ხელოსნობა და ვაჭრობა.

ფრანგი მოგზაურის, ჟან შარდენის, აღწერით, ჯერ კიდევ V-VI საუკუნეებში ჩამოყალიბებული ქალაქმშენებლობითი ღერძი მდინარის პარალელურად XVII საუკუნის ბოლომდე არსებობს (და ეს არსებითად არ იცვლება XIX საუკუნის ბოლომდე). ეს ღერძი აერთიანებს სამ დიდ მოედანს – ციხის, მეფის (ბატონის) და ანჩისხატის წინ არსებულ უსახელო მოედნებს. ქალაქის მთავარი ნაგებობები მტკვრისკენაა მიმართული (სიონი, ანჩისხატი, მეფის, კათოლიკოსის, დიდებულების სასახლეები).



კალა ორ ძირითად – ქვემო და ზემო – უბნებად იყოფოდა. მათ ჰყოფდა გზა, რომელიც კოჯრის კარიდან ბატონის მოედნისაკენ მიემართებოდა (ამ ხაზზე დღეს ლესელიძისა და ჩალაუბნის ქუჩები გადის). ამ ხაზის მარჯვენა მხარეს ქვემო უბანი იყო, მარცხენა მხარეს – ზემო უბანი. ამ უბნებს "ზემო" და "ქვემო" მტკვრის დინების მიხედვით ერქვა.

ორივე ამ უბანს თავისი ცენტრი ჰქონდა. ზემო უბნის ცენტრი იყო "ბატონის მოედანი", რომელსაც ზემო მოედანსაც უწოდებდნენ. ქვემო უბნის ცენტრი კი თათრის მოედანი, ანუ "ქვემო მოედანი" იყო. ამ მოედანს ციხესთან სიახლოვის გამო "ციხის მოედანსაც" უწოდებდნენ. რაკი ორივე ეს მოედანი საბაზროდ იყო გამოყენებული, ამიტომ მათ მეორენაირად "ზემო ბაზარს" და "ქვემო ბაზაარს" უწოდებდნენ. ხოლო ამ ორი უბნის გამყოფ გზას – ახლანდელ ლესელიძის ქუჩას – "შუა ბაზარი" ერქვა. სახელწოდება ქუჩას XIX საუკუნის ბოლომდე შემორჩა. მას ენაცვლება სომხის ბაზარი.

ზემო და ქვემო უბნები, თავის მხრივ, მრავალ მიკროუბნად იყოფოდა. უბანთა სახელწოდებების განმსაზღვრელი რაიმე საზოგადო ნაგებობა (ეკლესია, გალავანი, ბურჯი) ან მცხოვრებთა სახელები (მაგ: ანჩისხატის უბანი, მოღნინის უბანი, ცოცხალაანთ ბურჯის უბანი) იყო.



მთელი XIX საუკუნის მანძილზე კალა ინარჩუნებდა აღმოსავლური ქალაქის არქიტექტურულ სახესა და ყოფას. XIX საუკუნისა და XX საუკუნის დასაწყისის არაერთი მოგზაური აღწერს კალას როგორც აზიური კოლორიტის მქონე ქალაქს. თბილისის ეს ნაწილი ინარჩუნებდა შუა საუკუნეების გეგმარებას ვიწრო და უსწორმასწორო ქუჩებით, რადგან მისი აღდგენა ძველის ნაფუძარზე მიმდინარეობდა. განაშენიანება ძალიან ინტენსიური იყო. მიწის ნაკვეთები – მცირე ზომისა და ირეგულარული კონფიგურაციის.

XIX საუკუნის დასაწყისში კალა იმავე საზღვრებში მოექცა როგორც XVIII საუკუნეში: აღმოსავლეთით – მტკვარი, ჩრდილოეთით – ახლანდელი ბარათაშვილის ქუჩა, დასავლეთით – პუშკინის ქუჩის, თავისუფლების მოედნისა და შალვა დადიანის ქუჩის ხაზი სოლოლაკის ხედამდე, სამხრეთით – თვით ეს ქედი. XIX საუკუნის

დასაწყისში კალას ჯერ კიდევ გალავანი ერტყა გარს, მის სამხრეთ-აღმოსავლეთის კუთხეში კი მთაზე აღმართული იყო ნარიყალა, ქალაქის უძველესი ციტადელი. XIX საუკუნის პირველ მეოთხედში კალას გალავნის კედლები, კოშკები და კარიბჭეები ნელ-ნელა გაქრა, მათი ნაწილი, დაინგრა ნაწილი კი დაანგრიეს ახალი მშენებლობებისთვის.

XIX საუკუნის დასაწყისიდან აქტიურად ვითარდებოდა გარეთუბანი – კალას ჩრდილო-დასავლეთით მდებარე ტერიტორიები. ახალი უბნები მეტ-ნაკლებად გეგმიან საწყისზე ვითარდებოდა, რაც, ფაქტობრივად, კალას არ შეხებია და მისი ირეგულარული დაგეგმარება უცვლელი დარჩა მიუხედავად იმისა, რომ აღა-მაჰმად-ხანის მიერ დანგრეული კალა ხელმეორედ სწორედ XIX საუკუნის პირველ ათეულ წლებში აშენდა.

ზემო კალას განაშენიანების ხასიათს დიდწილად მისი მთაგორიანი რელიეფი და მრუდხაზოვან ქუჩათა ქსელი განსაზღვრავს. როგორც 1913 წლის რუკაზე ჩანს, XX საუკუნის დასაწყისში რეგულარულად დაგეგმარებული ქუჩათა ქსელი სოლოლაკის ქედის ზედა ნაწილში ამაღლების (დღევანდელი დავითაშვილის ქ.) ქუჩამდე აღწევდა. ხოლო მისი ზემო ნაწილი რელიეფის დახრილობიდან გამომდინარე კვლავ XIX საუკუნის პირველი ნახევრის თბილისური განაშენიანებას წარმოადგენს. ამასთან, მოედნის ირგვლივ დღემდეა შემორჩენილი ტიპიური თბილისური ხის აივნიანი სახლებიც.

ლადო გუდიაშვილის მოედნისაკენ ქვემო კალას ქუჩებისა და ჩიხების ქსელი მიემართება. მოედანი ძირითადად გარშემორტყმულია XIX საუკუნის შუა ხანისა და XIX-XX საუკუნეების მიჯნის მხატვრულად ღირებული შენობებით. არის აგრეთვე, თანამედროვე თანამედროვე ნაგებობაც, რომლებიც ნაკლებად შეესაბამება მოედნის ისტორიულად ჩამოყალიბებულ სახეს. მოედნის ცენტრალური ნაწილი გამწვანებულ სკვერს უკავია.

გუდიაშვილის მოედნის სიახლოვეს მდებარეობს სხვადასხვა კონფესიის საკულტო ნაგებობები. ახოსპირელის ქუჩაზე გვერდიგვერდ დგას ორი სომხურ-მონოფიზიტური ეკლესია - ღვთისმშობლის სახ. „დიდი მოღნინი“ აგებული 1751 წელს და წმ. გიორგის სახ. “მცირე მოღნინი” აგებული 1754 წელს. XX საუკუნის დასაწყისს განეკუთვნება ანტონ კათალიკოსის ქ. № 3-ში მდებარე გუმბათიანი სინაგოგა, რომელშიც ამჟამად საქართველოს ებრაელთა ისტორიულ-ეთნოგრაფიული მუზეუმია მოთავსებული. აბესაძის ქუჩაზე მდებარეობს ღმრთისმშობლის ამაღლების კათოლიკური ეკლესია, რომელიც 1805-1808 წწ-ში აიგო.

გუდიაშვილის მოედნის მიმდებარე სივრცეში რამდენიმე განსაკუთრებულად მნიშვნელოვანი ქუჩა და ჩიხი არსებობს, რომელთა მნიშვნელობა ისტორიული ქალაქის შუაგულისთვის გადაუჭარბებლად საკვანძოა, რადგანაც ამ განაშენიანების ხილულ მიწისზედა ღირებულებასთან ერთად, თითოეული მათგანი მიწის ქვევით არსებული ერთ და ორდონიან სარდაფების სისტემებს შეიცავს, რომელთა კვლევა და შემდგომი ინტეგრირება რეაბილიტირებულ არეალში გადაუდებელი აუცილებლობაა.

უშუალოდ ჩვენი საკვლევი ობიექტი, გ. აბესაძის ქ. №23/1-ში მდებარეობს. ტერიტორია წლებია სამშენებლო მოედნად არის ქცეული. შენობა რომელიც მასზე არსებობდა 2012 წელს დაიშალა.

აღნიშნულ შენობაზე, ლ. გუდიაშვილის მოედნის კონსერვაციის პროექტის ფარგლებში მომზადაა ძალზედ ღრმა და კვალიფიციური სახელოვნებათმცოდნეო კვლევა (ავტორები მ. სურამელაშვილი, ც. ჩაჩხუნაშვილი), სადაც დეტალურად არის აღწერილი თავად შენობა, განხილულია მისი ისტორია და განსაზღვრულია რეკომენდაციები მასზე ჩასატარებელ სამუშაოებთან დაკავშირებით (წინამდებარე დასკვნაში ჩვენ არ შევჩერდებით ისტორიული შენობის კვლევაზე. შენობის ისტორია წარმოდგენილია დანართის სახით). როგორც აღნიშნულ დოკუმენტში ვკითხულობთ, შენობა არაერთ სამშენებლო ფენას შეიცავდა, რომელიც იმდროისთვის ვიზუალური დათვალიერებითაც მარტივად ჩანდა. იმთავითვე მკვლევარები ვარაუდობდნენ, შენობის ადრეულ ნაშთებს რომელიც სადრაფის სართულში იყო გამოვლენილი: ***"საცხოვრებელი სახლის ორივე ნაწილის ქვეშ არსებული სარდაფი მთელ პერიმეტრზე ვრცელდება. მისი სადგომები მეტ-ნაკლებად იმეორებს ზედა სართულების გეგმას. სარდაფის სათავსების ნაწილში კედლები შეულესავი აგურისაა, გადახურვის სისტემა ორგვარია: კამაროვანი და ბრტყელი. ამ სადგომებს შორის განსაკუთრებით საინტერესოა სადარბაზოს მონაკვეთის უკანა, ეზოს მხარეს არსებული ნაწილის სარდაფი, რომელსაც ქვედა დონის სადგომიც ახლავს. სავარაუდოა ასეთი, ქვედა დონის სარდაფები ვრცელდებოდეს შენობის სხვა მონაკვეთებშიც, რომლებიც ჩასასვლელების ამოქოლვის გამო, ამჟამად შეუღწევადია[1]",*** თავიდანვე ერთმნიშვნელოვნად ცხადი იყო, რომ შენობის ქრონოლოგიური ფენა მეტ დაზუსტებასა და დაამტებით კვლევას მოითხოვდა.

შენობის დემონტაჟის შემდეგ, ტერიტორია სამშენებლო მოედნად იქცა. ამ დროისთვის გუდიაშვილის მოედანზე კვლავაც გააქტიურდა საზოგადოებრივი მოძრაობა, რომელმაც აჩვენა, რომ პროცესებში სამოქალაქო საზოგადოება ჩაერთო. ქ. თბილისის განვითარების ფონდმა გამოაცხადა ლ. გუდიაშვილის მოედნის კონსერვაციის პროექტის მომზადება, რომელიც კონკურის შედეგად ICOMOS საქართველოს დაევალა. პროექტი 2015 წელს მარალკვალიფიცირებული გუნდის ერთობლივი მრავალდისციპლინარული კვლევის შედეგად მომზადდა, რომელიც ითვალისწინებს არამხოლოდ ზოგად მოდგომებს, არამედ კონკრეტულ შენობასა თუ ობიექტზე ზუსტ რეკომენდაციის გაცემას.

აღნიშნული პროექტის განხორციელების შემდეგ ფაზაში მოხდა შენობა-ნაგებობათა საფუძვლიანი შესწავლა, როგორც საარქივო ბიბლიოგრაფიულ მასალაზე დაყრდნობით, ასევე ნატურაში კვლევაც. შედეგად მივიღეთ ის, რომ არაერთ ნაგებობაზე უფრო მეტად ძველი სამშენებლო ფენა გამოვლინდა, რომელმაც ერთგვარად შეცვალა მიკროკვარტალის ისტორია.

უშუალოდ ჩვენ საკვლევ ობიექტზე, მიწის სამუშაოების დროს, აგურის წყობა გამოჩნდა. მიწის სამუშაოები სასწრაფოდ შეჩერდა და დაიწყო არქეოლოგიური

[1] აბესაძის ქ. №23/1-ის კვლევა. ხელოვნებათმცოდნეები: ც. ჩაჩხუნაშვილი, მ. სურამელაშვილი

გაწმენდითი სამუშაოები, რამაც არსებული მიწის ფენის ქვეშ რამდენიმე სათავსი გამოავლინა.



აბესაძის ქუჩა №23-ში გამოვლენილი ნაგებობა, ორი არათანაბარი სივრცისგან შედგება. სივრცეები ერთმანეთისგან საკმაოდ დამრეცი და ვიწყო კიბის უჯრედით გამოიყოფა. ჩრდილოეთ ნაგებობა წარმოადგენს თაღოვან სარდაფს და მასთან სამხრეთის მხრიდან დაკავშირებულ, ქართული აგურით ნაშენ შენობის ნაშთს.

არქეოლოგების პირველადი ვარაუდით, აღნიშნული ნაგებობა XVIII-XIX საუკუნებს შორის მოქცეულ შუალედს უნდა განეკუთვნებოდეს. ამავდროულად სარდაფს შეკეთების კვალიც ეტყობა: "თაღის ერთი ნაწილი (რუსული აგურით ნაშენი) ძველადვე არის დაზიანებული და ჩამონგრეული. სარდაფის თაღოვანი ნაწილი უფრო გვიანდელია, ვიდრე სამხრეთის მოცულობა, აქ კედლის წყობაში გამოყენებულია მხოლოდ ქართული აგური და კირი. გეგმაში სამკუთხა მოყვანილობის სათავსოს კედლებში ნახევარწრიული თაღებია გამოყვანილი. გვიანდელ, რუსული აგურით ნაშენ კედელზე კიბის საფეხურების ნაშთია"[2].

ვიზუალური დათვალირებით ჩანს, რომ შესაძლებელია სათავსი გ. აბესაძის ქუჩის ქვეშაც გრძელდებოდეს. ამის თქმის ვარაუდს გვაძლევს სამხრეთ სათავსის უკანა სივრცე, სადაც ჩანს რომ ბეტონია ჩასხმული. შესაძლებელია სივრცე ქუჩის ქვეშაც გრძელდებოდა ან სხვა სივრცეებთან ჰქონდა კავშირი. თუმცა აღნიშნული მოსაზრება სათანადო კვლევის გარეშე მხოლოდ დაუსაბუთებელი ვარაუდია.

[2] განმარტებითი ბარათი. არქიტექტორი მ. მაისურაძე

აღნიშნული სივრცეები სამეცნიერო კუთხით შესწავლილი არ არის. ვფიქრობთ რესტავრაცია-კონსერვაციის პროექტის დასრულების შემდეგ საჭიროა მოედანზე ახლად აღმოჩენილი გარემოებების შესწავლა და მათი ერთიან კონტექსტში გაანალიზება.






დასკვნა და რეკომენდაციები

ამდენად, როგორც ჩანს, აბესაძის ქ. №23/1-ში მდებარე ნაგებობა ისტორიული მეხსირებით არის დატვირთული, რომელიც მოედნისა და მიკროკვარტალის ერთმნიშვნელოვნად შესანარჩუნებელ ფასეულობას წარმოადგენს. ამავდროულად საპროექტო ტერიტორიის მნიშვნელოვანება შემდეგი მახასიათებლებით განისაზღვრება:

- ✓ ტერიტორიის მდებარება: ნაკვეთი გ. აბესაძისა და გუდიაშვილის მოედნისა და აბო თბილელის ქუჩათა შესაყარზე მდებარეობს. მისი არასწორი კონფიგურაცია სწორედ სამივე ქუჩიდან ერთმნიშვნელოვნად ჩნდება;



- ტერიტორიის ისტორიული მეხსიერება და მიმდებარე განაშენიანება: მოედანი და მასზე განთავსებული შენობები, ფაქტიურად ერთიან ისტორიულად ჩამოყალიბებულ ანსამბლს ქმნის. ამავდროულად მოედანზე განთასვებული ნაგებობების უმეტესობა კულტურული მემკვიდრეობის უძრავ ძეგლებს წარმოადგენენ;

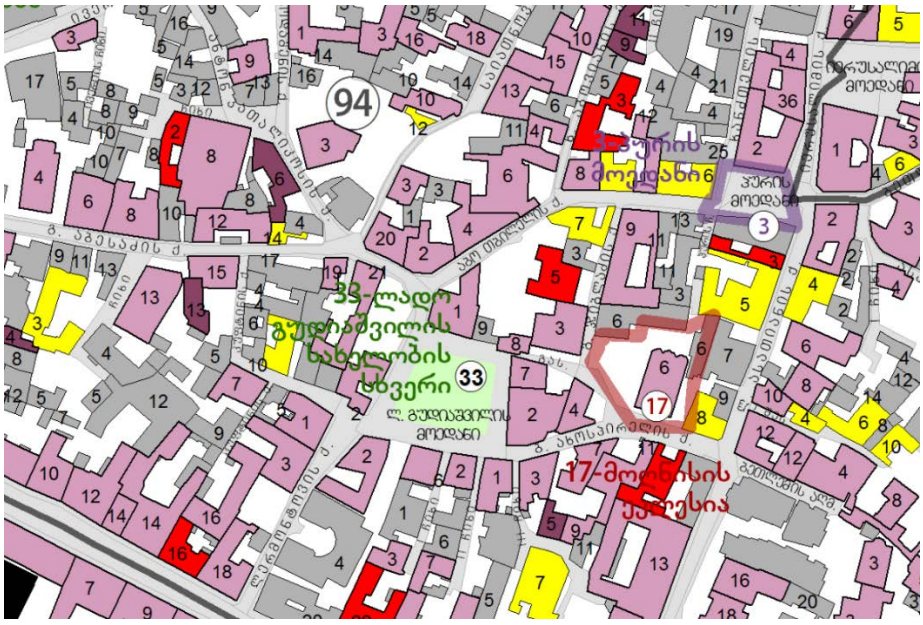

- ახალგამოვლენილი გარემოებები არქეოლოგიის სახით: ნაგებობები ერთმნიშვნელოვნად უნდა შენარუნდნენ. უნდა მოხდეს მათი კონსერვაცია.

როგორც უკვე აღვნიშნეთ, 2012 წელს, მოხდა შენობის დემონტაჟი, რის შემდეგად აღნიშნულ ტერიტორიაზე ახალი ნაგებობის განთავსება გადაწყდა. უნდა აღინიშნოს ის გარემოებაც, რომ არსებობს აღნიშნული შენობის დეტალური ანაზომიც, მომზადებული ICOMOS –ის მიერ. ლადო გუდიაშვილის მოედნის კონსერვაციის გეგმაში, სადაც თითოეულ ობოექტზე ჩასატარებელი სამუშაოებია განსაზღვრული, კონკრეტულ მიწის ნაკვეთზე შემდეგი სახის რეკომენდაციას ვხვდებით: ***"კონსერვაციის გეგმა (თემატური რუკა №15) აბესაძის ქ. №23/1-ის შემთხვევაში ორი ალტერნატიული მეთოდის გამოყენების საშუალებას უშვებს: თანამედროვე მოცულობის განვითარებას (infill design) და რეკონსტრუქციას. ამ ისტორიულ შენობაზე ამომწურავი პროფესიული დოკუმენტაცია არსებობს და მისი რეკონსტრუქცია ტექნიკურადაც შესაძლებელია. მეორეს მხრივ სწორი, მაღალი სტანდარტის infill design- ის განხორციელება უფრო ბუნებრივი პროცესი იქნებოდა, ვიდრე ორი ობიექტის, თუნდაც დასაბუთებული რეკონსტრუქცია ერთ მოედანზე[3]".***

წარმოდგენილი პროექტის მიხედვით, ტერიტორიაზე ახალი ნაგებობის განთავსებაა გათვალისწინებული, რაც ვფიქრობთ შესაძლებელია. თუმცა ნაგებობის ადგილმდებარეობიდან გამომდინარე, მასზე მუშაობისას პასუხისმგებლობა ერთიორად იზრდება, რადგან შენობა ისტორიული მეხსიერებით გაჯერებულ, მეტად სენსიტიურ ადგილას მდებარეობს. ამავე დროს გარდა იმისა, რომ საპროექტო შენობა ქ. თბილისის ისტორიული ნაწილის სახელმწიფო დაცვის ზონაშია, ის გარემოცულია კულტურული მემკვიდრეობის უძრავი ძეგლებითაც რომელთაც ინდივიდუალური დაცვის ზონები გააჩნიათ, მათ საზღვრებში კი ჩვენი შენობაც მოიაზრება.
ჩვენც ერთმნიშვნელოვნად ვეთანხმებით კონსერვაციის გეგმის პრინციპებს და ვფიქრობთ, რომ საპროექტო ტერიტორიაზე შესაძლებელია სწორედ თანამედროვე მოცულობის განთავსება, შემდეგი სახის ზოგადი და კონკრეტული რეკომენდაციების გათვალისწინებით:

- უმთავრესად გასათვალისწინებელია საპროექტო ტერიტორიის მდებარეობა. ქუჩათა შესაყარზე არსებული მიწის ნაკვეთი არასწორი კონფიგურაციის არის. მასზე განსათავსებელი შენობა უნდა დაპროექტეს ისე, რომ მან შეძლოს ქუჩათა კვანძის "შეკვრა" და ამავდროულად ქალაქგეგმარებიტი მნიშვნელობა შეიძინოს;
- სწორედ ამ თვალსაზრისით ვფქირობთ მნიშვნელოვანია შენობის გაბარიტი და მასშტაბი. საპროქტო ნაგებობა არსებულ განაშენიანებას უნდა მოერგოს ისე, რომ ლ. გუდიაშვილის მოედნის საერთო ანსამბლურობაში ჩაეწეროს. ამავდროულად გასააზრებელია მოედნისა თუ ქუჩათა საერთო სილუეტი;
- უმნიშვნელოვანესია ხედები საპროექტო ტერიტორიაზე, შესაბამისად მოცულობითი გადაწყვეტა უნდა იყოს, არამხოლოდ კონკრეტული განაშენიანების საერთო ხაზში ჩაწერილი, არამედ ხედვის სხვადასხვა რაკურსებსა და წერტილებზე მორგებული;
- ერთნაირად საპასუხისმგებლო გვეჩვენება ორივე ქუჩაზე გამომავალი ფასადი. ახალმა ნაგებობამ უნდა გაითვალისწინოს და ითანამშრომლოს ორივე ქუჩასთან;

[3] ლადო გუდიაშვილის მოედნის კონსერვაციის გეგმა. გვ 57

- პროექტირებიას დაუშვებელია მძლავრი არქიტექტურული ფორმების, ფერისა თუ ფაქტურების გამოყენება;
- საპროექტო ტერიტორია, არამხოლოდ ნაგებობა უნდა დაიგეგმოს ისე, რომ გათვალისწინებულ იქნას სივრცულ-არქიტექტურული აქცენტები მისსა და მომიჯნავედ არსებულ შენობების გარშემო. უმნიშვნელოვანესია საპროექტო ტერიტორიაზე ეზოს არსებობა. შესაბამისად დაუშვებელია მიწის ნაკვეთის სრულად ათვისება. მოცულობა და ეზო ჰარმონიული ურთიერთთანამშრომლობითი კომპონენტია. შესაბამისად შენარჩუნებულ უნდა იქნას განაშენიანებისათვის ისტორიულად დამახასაითებელი სტრუქტურა;
- ერთმნიშვნელოვნად შენარჩუნებულ უნდა იქნას ახლადაღმოჩენილი არქეოლოგია. ახალმა ნაგებობამ ჰარმონიული კავშირი უნდა მონახოს ძველ ისტორიულ ნაშთთან;
- რაც შეეხება შენობის საფსადო მხარეს, შენობა ერთმნიშვნელოვნად უნდა იყოს ფონური და არა აქტიური მძაფრი მხატვრული თუ არქიეტქტურული გამომსახველობის მქონე. დაუშვებელია, ფსევდო, ძველს მისადაგებული ბუტაფორიული პროექტის არსებობა.;
- სწორედ მისი ფონურობიდან გამომდინარე, ახალმა ნაგებობამ უნდა შეძლოს ჰარმონიული თანამშრომლობა მიმდებარე, ისტორიულად ჩამოყალიბებულ განაშენიანებასთან. გასათვალისწინებელია ის გარემოება, რომ შენობის მიმდებარედ საკმაოდ მაღალი მხატვრულ-არქიტექტურული ღირებულების ძეგლებია განთავსებული. შესაბამისად ნაგებობამ უნდა შეძლოს ძველთან კავშირი ისე, რომ არ "დათრგუნოს", "დაჩრდილოს" მათი როგორც სივრცული, ასევე მხატვრულ-არქიეტქტურული გამომსახველობა;
- და ბოლოს შენობა ძალზედ სენსიტიურ, ისტორიული მეხსიერებით დატვირთულ ადგილას მდებარეობს, რაც დახვეწილ გემოვნებასა და ფაქიზ არქიეტქტურულ ტაქტს მოითხოვს, რათა ახალი ნაგებობა უმტკივნეულოდ, ორგანულად ჩაეწეროს ისტორიულად ჩამოყალიბებულ სურათში.

ხელოვნებათმცოდნე: თ. ღვინერია

ნახაზების ჩამონათვალი

- ტოპოგრაფიული გეგმა - ტ1
- გენგეგმა -ა გ-1
- გეგმა -3.30 ნიშნულზე -ა-1
- გეგმა ± 0.00 ნიშნულზე -ა-2
- გეგმა +3.30 ნიშნულზე -ა-3
- გეგმა +6.60 ნიშნულზე -ა-4
- გეგმა +9.90 ნიშნულზე -ა-5
- გეგმა +13.00 ნიშნულზე -ა-6
- ჭრილი 1-1 -ა-7
- ჭრილი 2-2 -ა-8
- ფასადი „1-8" ღერძებში -ა-9
- ფასადი „8-1" ღერძებში -ა-10
- ფასადი „A-D" ღერძებში -ა-11
- ფასადი „D-A" ღერძებში -ა-12
- საძვაბე -ა-13

ნახაზების ჩამონათვალი

განმარტებითი ბარათი

საპროექტო ტერიტორია მდებარეობს ქ. თბილისის ერთ-ერთ ყველაზე სენსიტიურ ადგილას გუდიაშვილის მოედანზე. თავად მოედანი ერთ-ერთი უძველესია რომელიც დღემდე ინარჩუნებს ურბანულ სტრუქტურასა და მხატვრულ-არქიტექტურულ გამომსახველობას. მასზე განთავსებული ნაგებობები, მე 19-20 საუკუნის დასაწყისით თარიღდება, თუმცა ბოლოდროინდელმა სარესტავრაციო სამუშაოებმა, არაერთი ადრეული ფენა გამოავლინა, რითაც საპროექტო ტერიტორიის ისტორია უკან გადაწია.

უშუალოდ გ. აბესაძის ქ. #23-ში მდებარე შენობის ბედი რთულია. როგორც საარქივო მასალებიდან ირკვევა, მასზე მე 19 საუკუნის ბოლოს შენობა მდგარა, რომელიც დაიშალა და ტერიტორია წლების განმავლობაში სამშენებლო მოედნად იყო ქცეული. რამდენიმე წლის წინ დაპროექტდა ნაგებობა, თუმცა გუდიაშვილის მოედნის კონსერვაციის გეგმის ფარგლებში ჩატარებული არქეოლოგიური სამუშაოების დროს, მიწის ქვეშ შუა საუკუნეების სათავსი გამოვლინდა. აღნიშნული, ძალზედ მნიშვნელოვანი გარემოებების გათვალისწინებით, გადაწყდა ახალი პროექტის მომზადება, რომლის მთავარი ამოცანაც, სწორედ არსებული არქეოლოგიის შენარჩუნება გახდა.

წარმოდგენილი პროექტი, რთული კონფიგურაციის მიწის ნაკვეთზე ახალი მოცულობის განთავსებას გულისხმობს, ისე რომ ერთის მხრივ შეინარჩუნოს მიწის ქვეშ არსებული არქეოლოგია, ითანამშრომლოს მიმდებარე გარემოსთან და უმტკივნეულოდ ინტეგრირდეს მასში. საპროექტო ტერიტორია ქუჩათა გასაყარზეა, შესაბამისად მასზე განთავსებულ შენობას ქალაქგეგმარებითი როლი უნდა დაეკისროს. შენობა დაიგეგმა ისე, რომ მიმდებარე ქუჩებზე მოძრაობისას, ის აწესრიგებს, ორგანიზებას უკეთებს ურბანულ ქსოვილს. ამავდროულად მისი პროპორცია და მასშტაბი არის მიმდებარე განაშენიანებასთან ადექვატური. რაც შეეხება ნაგებობის საფასადო მხარეს, აქცენტი გაკეთდა ნეიტრალურ, ფონურ ნაგებობაზე, რომელიც შექმნის ისტორიული ძალზედ მნიშვნელოვანი განაშენიანების ფონს და არა აქტიურ მძლავრ აქცენტს. დელიკატურად იქნა შერჩეული სამშენებლო მასალაც, რომელიც თანამედროვე, მშვიდი და უაქცენტოა. ფაქტურები და ფერადოვნება კი ფასადის ფონურობას მეტად უზრუნველყოფს.

შენობის პროექტირებისას გააზრებულ იქნა კანონი კულტურული მემკვიდრეობის დაცვის შესახებ, ასევე ისტორიული ქალაქების დაცვის კონვენციები. ვფიქრობთ წარმოდგენილი პროექტი შექმნის დადებით პრეცენდენტს ქალაქის ძალზედ სენსიტიურ ადგილას ახალი მოცულობის ჰარმონიული ინტეგრირების.

ტექნიკური მაჩვენებლები

მიწის ნაკვეთის ფართი - 606.00 კვ.მ

კ1 - კოეფიციენტის საანგარიშო ფართი - 328.3 კვ.მ
კ1=328.3/606=0.54=0.5
კ2 - კოეფიციენტის საანგარიშო ფართი - 1300 კვ.მ
კ2 =1340.5/606= 2.1

შპს სებო დიტო პარტნიორები

ფენეცია		სასტუმრო		
დამკვეთი		თბილისის განვითარების ფონდი		
მისამართი		ქ. თბილისი, ქუჩა გ. აბესაძე №23 ს/კ: 01.18.03.041.008		
თანამდებობა		გვარი, სახელი		ხელმოწერა
მმართველი პარტნიორი		მ. პეპლიაში		
პროექტის ა ვტორი		ნ. სებისკვერაძე		
პროექტის ა ვტორი		დ. ელიავიშვილი		
შემსრულა				
ცვლ. ფურც	ფურც №-	სტადია	ფორმატი	თარიღი
		პროექტი	A-3	17.03.2020

პირობითი აღნიშვნები

გამოყენებული პირობითი აღნიშვნები

	საკადასტრო საზღვარი
+6.60	ნიშნული გეგმაზე
2 — 2	ჭრილის ხაზი
	კედლის ცეცხლმედეგობის ხარისხი 1 საათი
	კედლის ცეცხლმედეგობის ხარისხი 2 საათი
	გასასვლელამდე სავალი მანძილი
	მისაწვდომი სვლაგეზი
+6.60	ნიშნული ჭრილზე, ფასადზე
	გაძლიერებული ბეტონის სტრუქტურული ელემენტები 2 სთ-იანი ხანძარმედეგობით (სვეტი, კოჭი, დიაფრაგმა, იატაკისა და სახურავის ანაწყობი)
	ბეტონის ბლოკის კედელი
	თაბაშირ-მუყაოს კედელი
	აკუსტიკური კედელი
1	ღერძის ხაზი
	საცხოვრებელი დაკავებულობა (სც-1)
	საძმიანი დაკავებულობა (სძ)
	დამხმარე დაკავებულობა (დს)

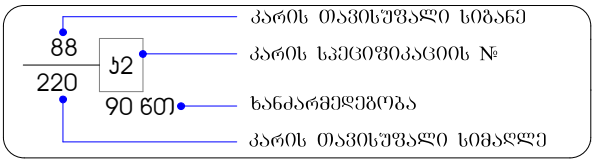

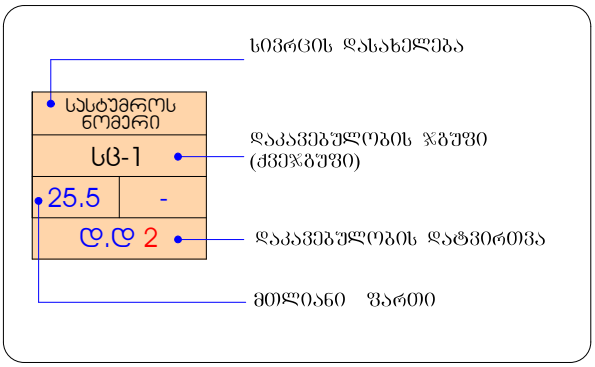

სიმბოლოს სახელწოდება

	სახანძრო მილგაყვანი
	სახანძრო-სამაშველო სამსახურის მიერ გამოსაყენებელი მისაერთებელი
	ხელის ცეცხლსაქრობი
	სახანძრო განბაშის ღილაკი
	კვამლის ავტომატური აღმომჩენი
	კვამლზე მოქმედი მაუწყებელი
	ავტოსაშხეფი
	სახანძრო სიგნალიზაცია
	საევაკუაციო გასასვლელის მაჩვენებელი
	სასმელი წყლის ავარატი

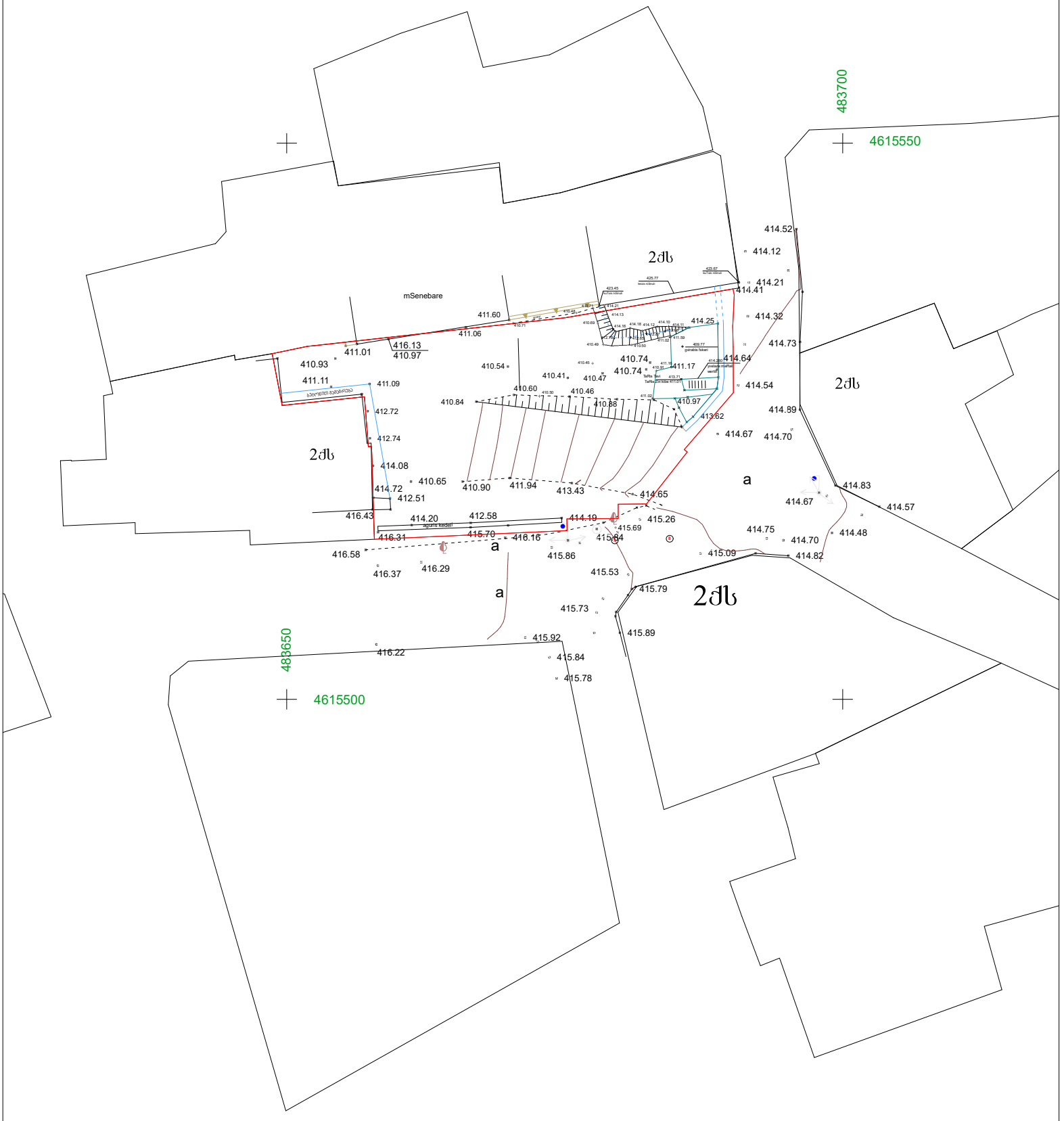

მისამართი: ბ.აბესაძის ქ 23

არასაცხოვრებელი შენობა	ბორდიური	რეზერვუარი
საცხოვრებელი შენობა	ღობე	სატრანსფორმატორო ჯიხური
შენებადი ნაგებობა	კედელი	რელიეფი
ფარდული	რკინიგზა	
	მაღალი ძაბვის ელექტრო გადამცემი ხაზი	
	ხეები	
	სამეთვალყურეო ჭები	
	UTM (საერთაშორისო) სისტემის კოორდინატები	

შ.პ.ს. „თამაზი 51“		
დირექტორი		თ. მამულაშვილი
შესრულა		თ. მამულაშვილი
მასშტაბი 1:500	გაიცა:	28.10.2019

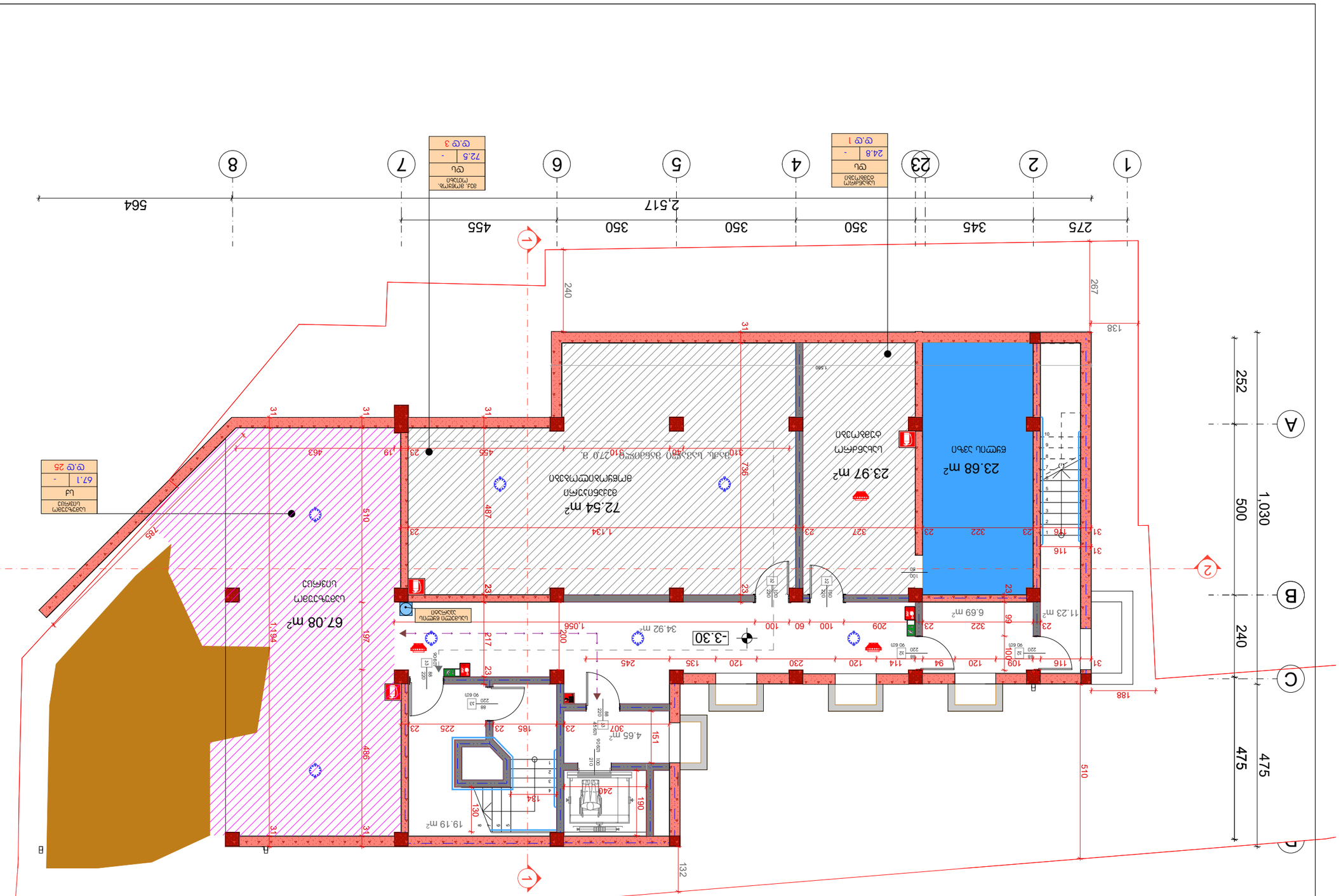

ნახაზის დასახელება	1-ლი სართული	A-3	ივლისი	17.03.2020
ობიექტის დასახელება	ასაფრენი ბილიკის მოწყობა -3.30 ნიშნულზე			

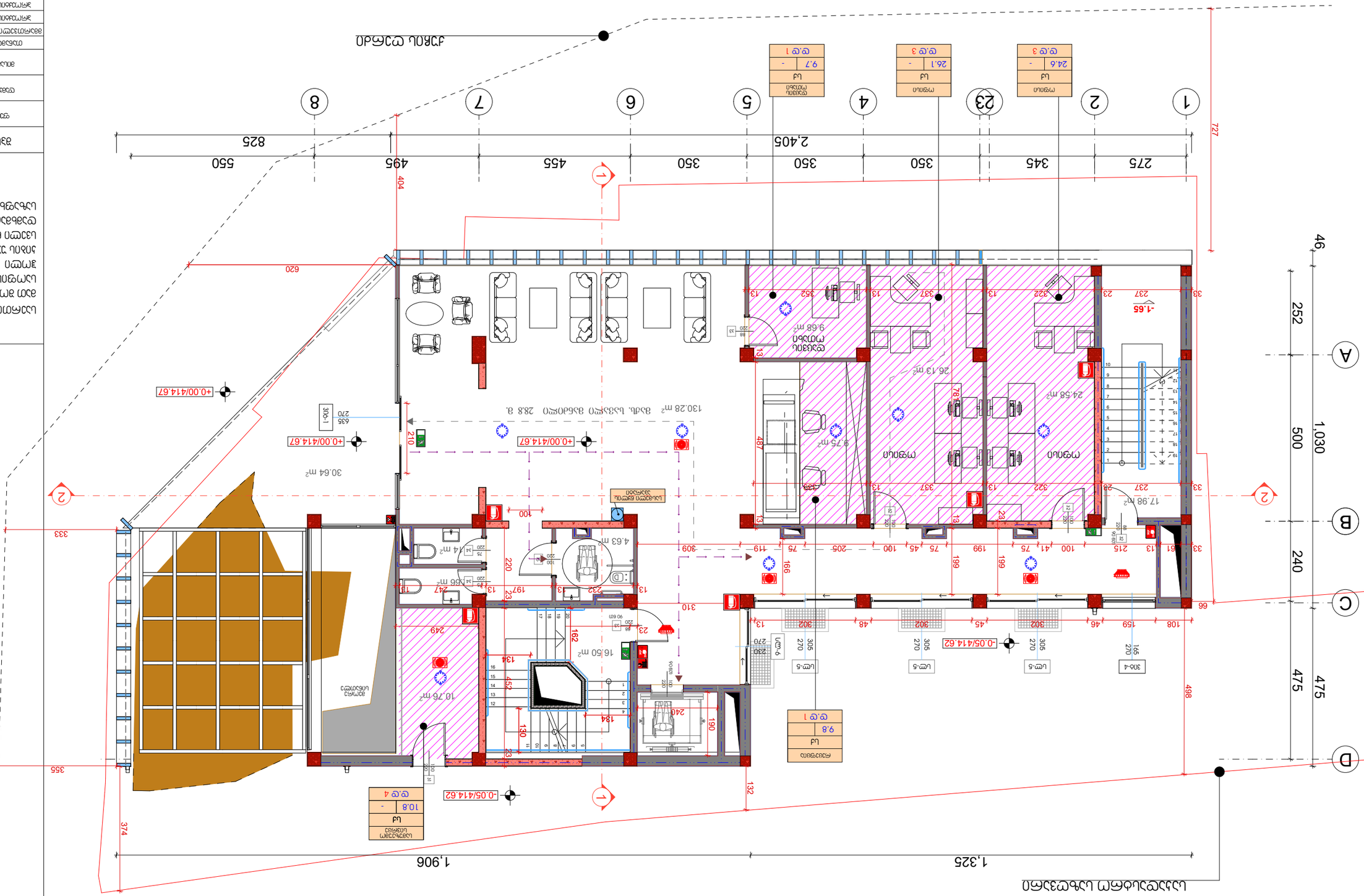
1,906
1,325
374
355
498
132
310
190
240
162
249
233
452
134
130
220
197
247
66 m²
4.63 m²
16.50 m²
10.76 m²
30.64 m²
130.28 m² שטח בנוי מעל פני הקרקע 28.8 מ.
+0.00/414.67
-0.05/414.62
26.13 m²
24.58 m²
9.75 m²
9.68 m²
17.98 m²
מעלית
מחסן
מחסן
מחסן

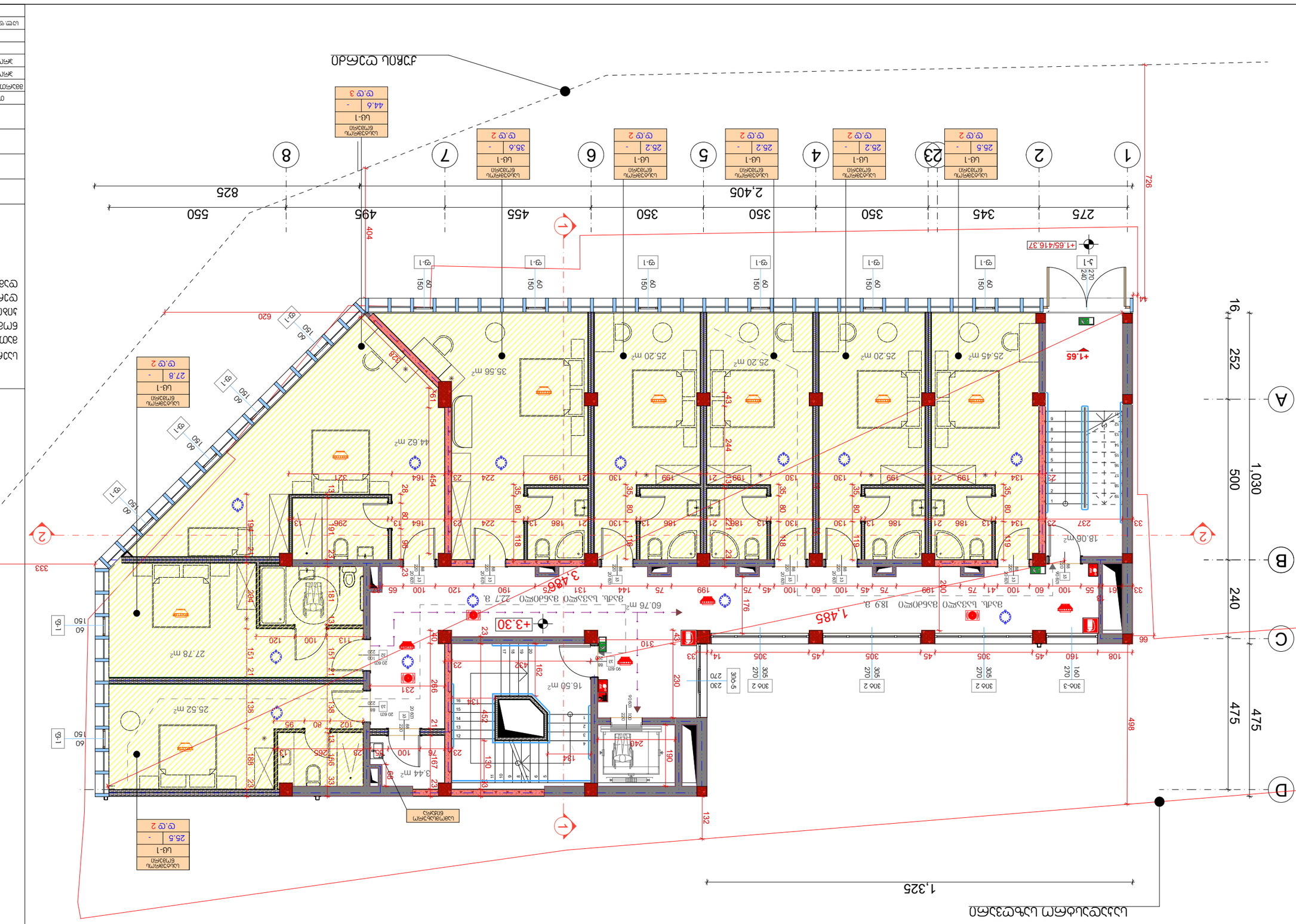

17.03.2020	תוכנית	מהנדס	מהנדס	שינוי מס.
			3.3	שינוי מס' 4 תוכנית
	3. מדמה מהנדסים בע"מ			כתובת
	מתכננים, יועצים,			
	03-6121212 :טל. 6.			מתכנן
	03-6121213 :פקס.			
	מדמה מהנדסים בע"מ			מתכנן
	03-6121212 :טל. 6.			
	מדמה מהנדסים בע"מ

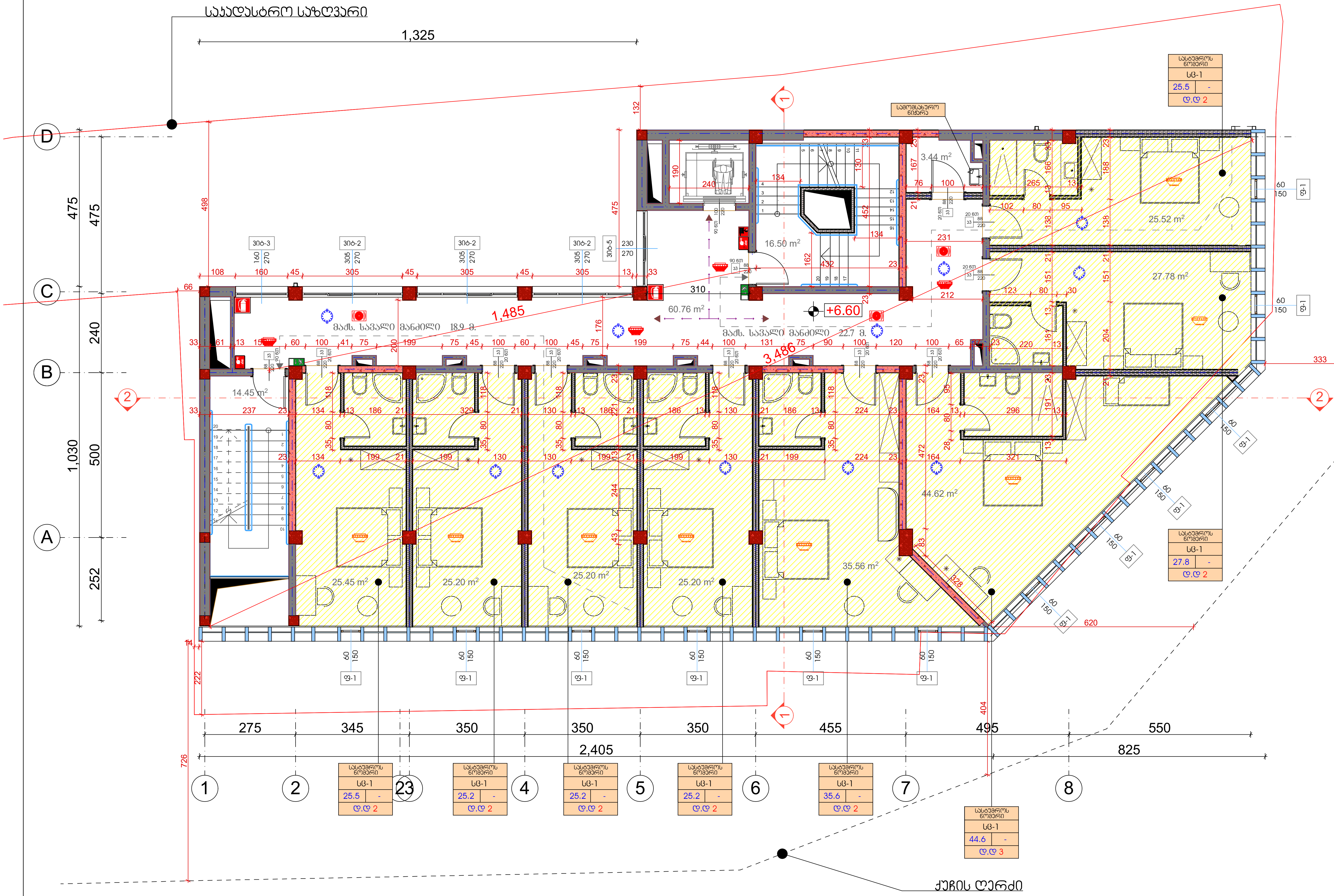

სართულის გეგმა +6.60 ნიშნულზე

ექსპლიკაცია

ტექნიკური მაჩვენებლები

საერთო ფართი - 329.80 კვ.მ

მათ შორის:
ნომრების ფართი -234.60 კვ.მ
კიბის უჯრედი - 31.00 კვ.მ
დერეფანი - 60.80 კვ.მ
დამხმარე - 3.40 კვ.მ

შპს სებო დიტო პარტნიორები

ფუნქცია	სასტუმრო	
დამკვეთი	თბილისის განვითარების ფონდი	
მისამართი	ქ. თბილისი, ქუჩა გ. აბესაძე №23 ს/კ: 01.18.03.041.008	
თანამდებობა	გვარი, სახელი	ხელმოწერა
მმართველი პარტნიორი	მ. კვალიანი	
პროექტის ავტორი	ნ. სებისკვერაძე	
პროექტის ავტორი	დ. ელიკაშვილი	
შეასრულა	ა. გოგიჩაიშვილი	

სალ. ფურც	ფურც №	სტადია	ფორმატი	თარიღი
	ა-4	პროექტი	A-3	17.03.2020

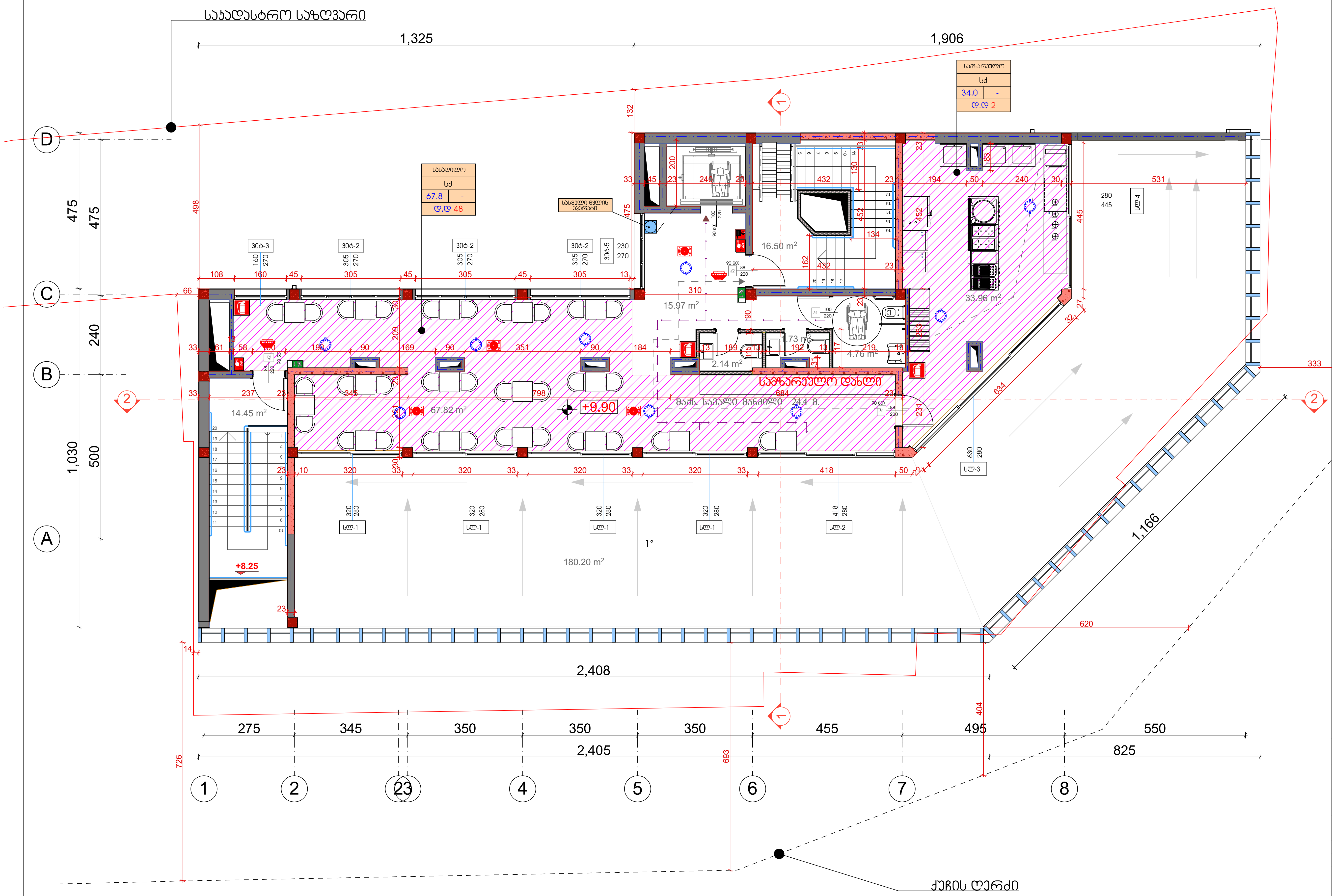

სართულის გეგმა +9.90 ნიშნულზე

ექსპლიკაცია

ტექნიკური მაჩვენებლები

საერთო ფართი - 337.60 კვ.მ
მათ შორის:
სასადილო დარბაზი - 67.80 კვ.მ
კიბის უჯრედი - 31.00 კვ.მ
დერეფანი - 16.00 კვ.მ
სველი წერტილი - 8.60 კვ.მ
სამზარეულო - 34.00 კვ.მ
ტერასა - 180.20 კვ.მ

შპს საბო დიტო პარტნიორები

ფუნქცია	სასტუმრო	
დამკვეთი	თბილისის განვითარების ფონდი	
მისამართი	ქ. თბილისი, ქუჩა გ. აბესაძე №23 ს/ კ: 01.18.03.041.008	
თანამდებობა	გვარი, სახელი	ხელმოწერა
მმართველი პარტნიორი	მ. აბალიანი	
პროექტის ავტორი	ნ. საბისკვერაძე	
პროექტის ავტორი	დ. ელიაშვილი	
შეასრულა	ა. გოგიჩაიშვილი	

სალ. ფურც	ფურც №	სტადია	ფორმატი	თარიღი
	ა-5	პროექტი	A-3	17.03.2020

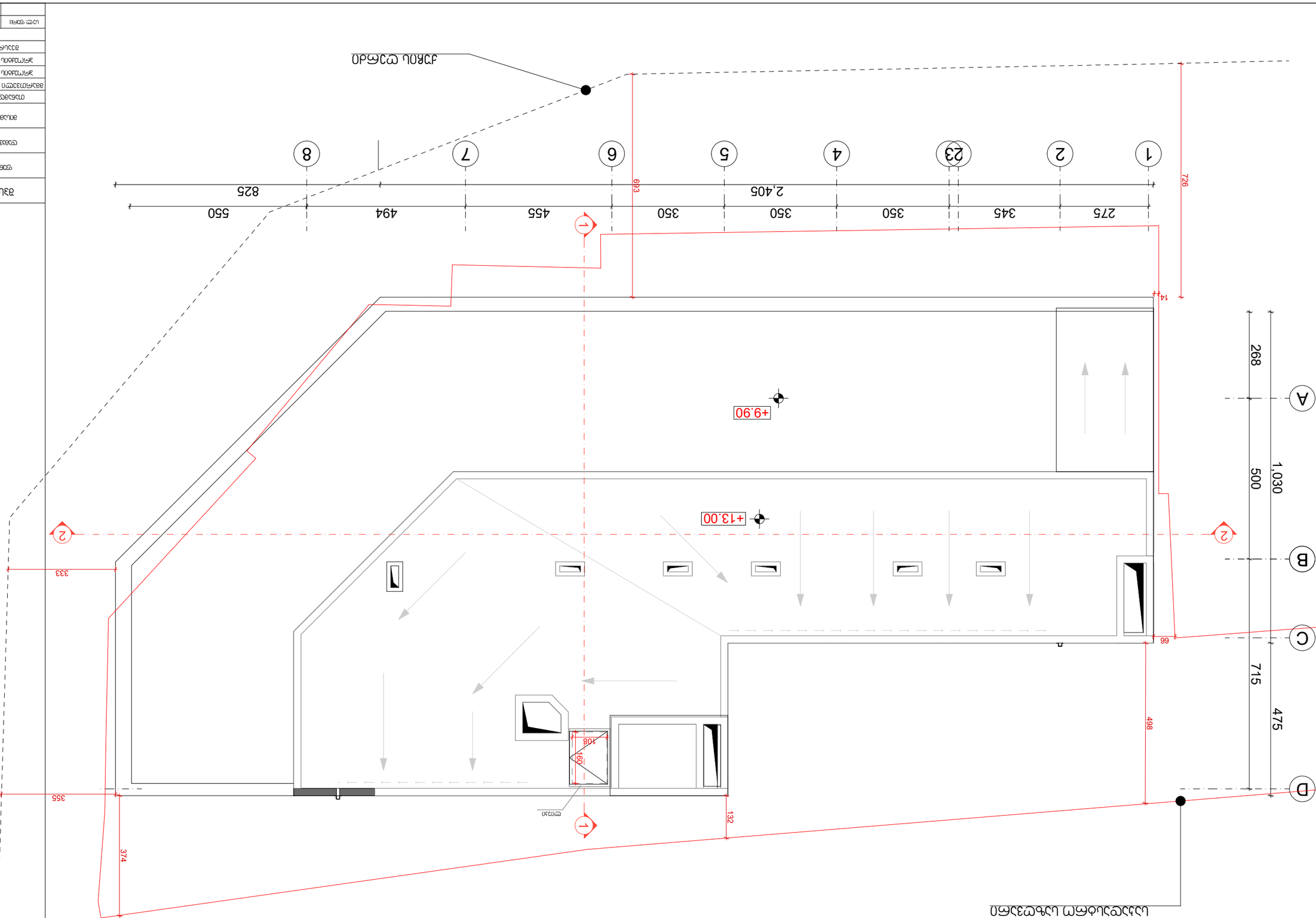

שטחים בס"מ	יחידות	מספר יחידות	מספר יחידות	
תאריך	17.03.2020	A-3	A-4	

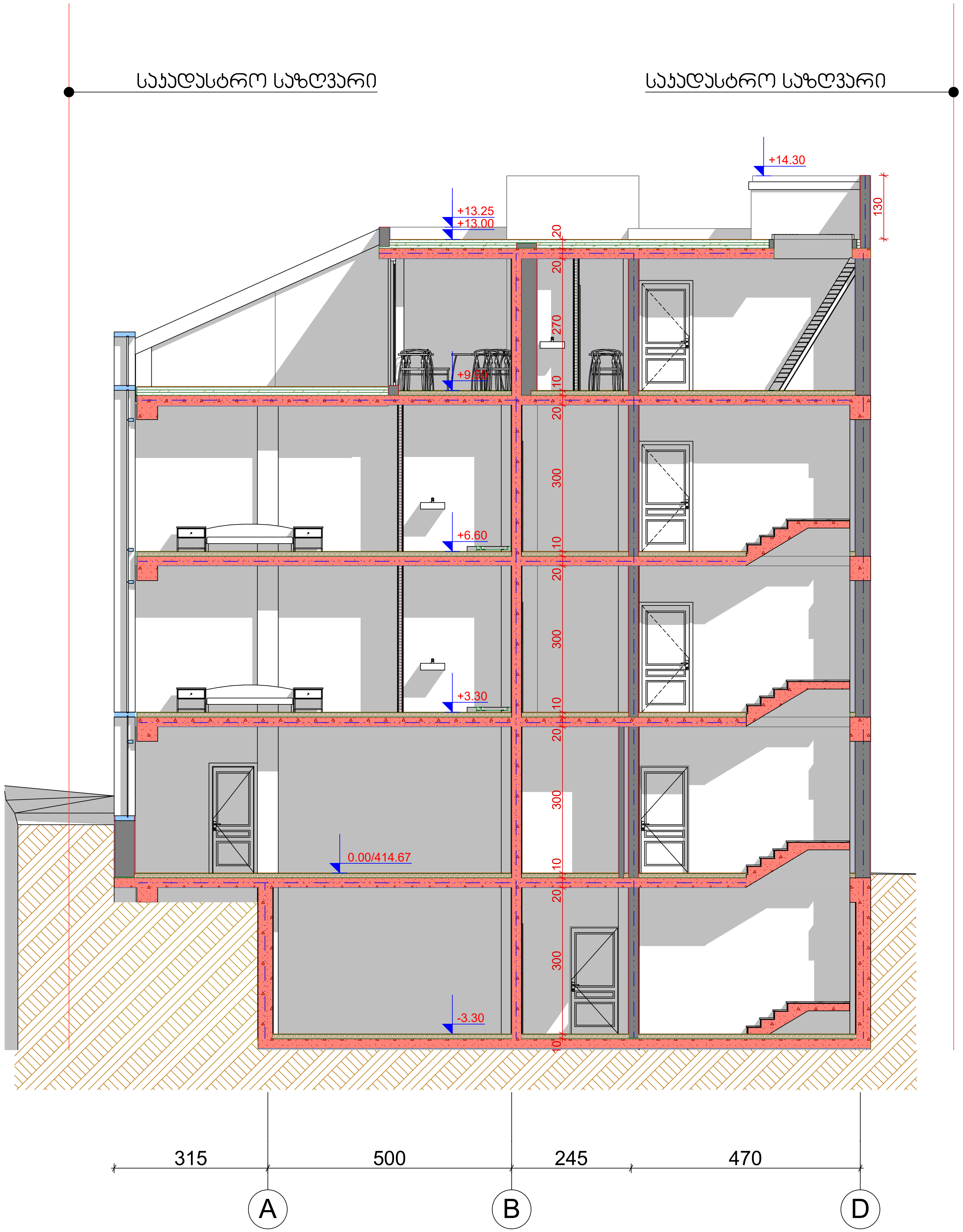

ჭრილი 1-1

შპს სებო დიტო პარტნიორები		
ფუნქცია	სასტუმრო	
დამკვეთი	თბილისის განვითარების ფონდი	
მისამართი	ქ. თბილისი, ქუჩა გ. აბესაძე №23 ს/ კ: 01.18.03.041.008	
თანამდებობა	გვარი, სახელი	ხელმოწერა
მმართველი პარტნიორი	მ. ავალიანი	
პროექტის ავტორი	ნ. სებისკვერაძე	
პროექტის ავტორი	დ. ელიკაშვილი	
შეასრულა	ა. გოგიჩაიშვილი	

სულ. ფურც	ფურც №	სტადია	ფორმატი	თარიღი
	ა-7	პროექტი	A-3	17.03.2020

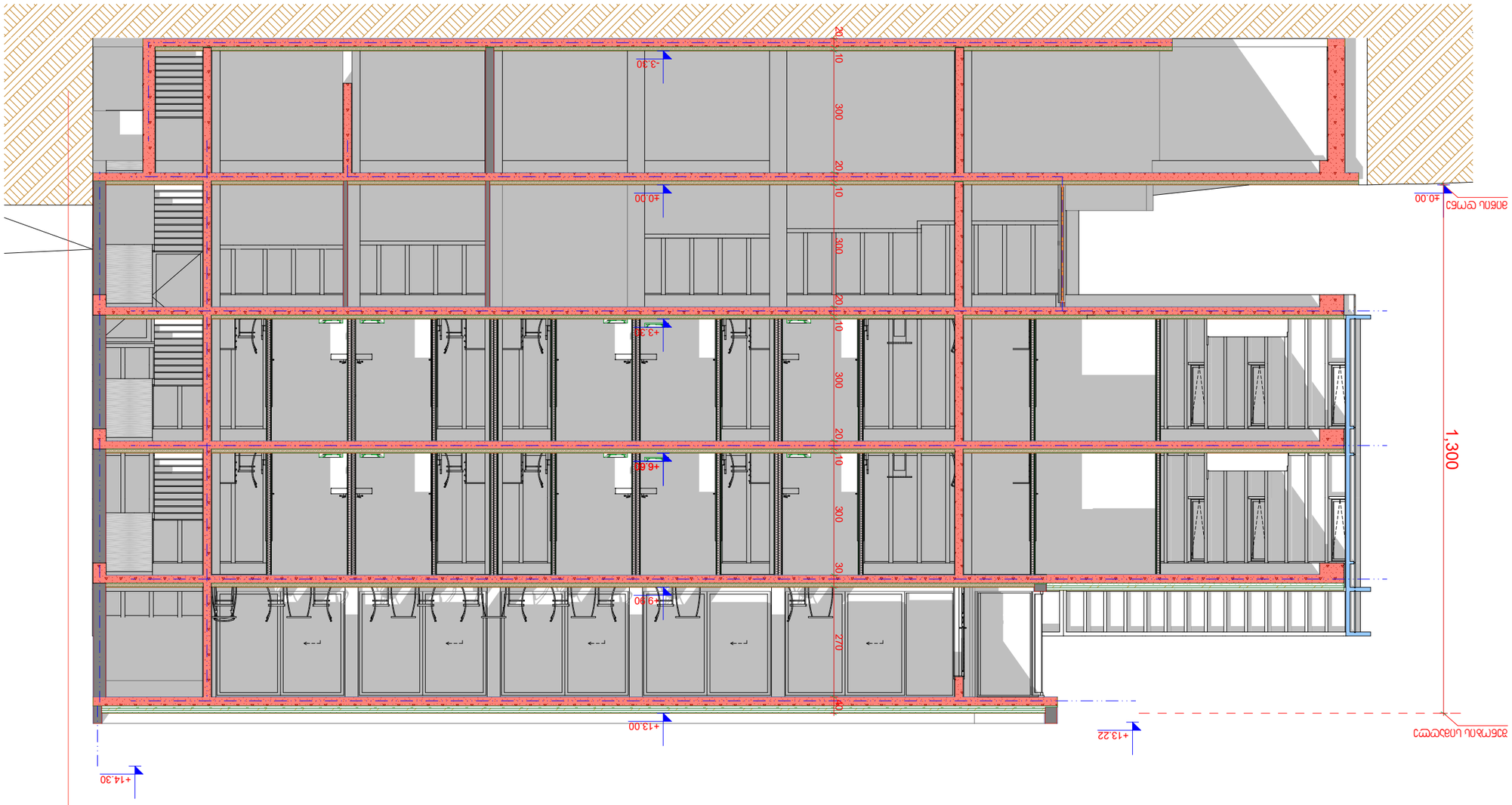

שטחים בס"מ	אין תיקונים	תוכנית	תאריכים	
			דגשים לביצוע	
			תאום אינסטלציה	
			תאום חשמל	
			תאום קונסטרוקציה	

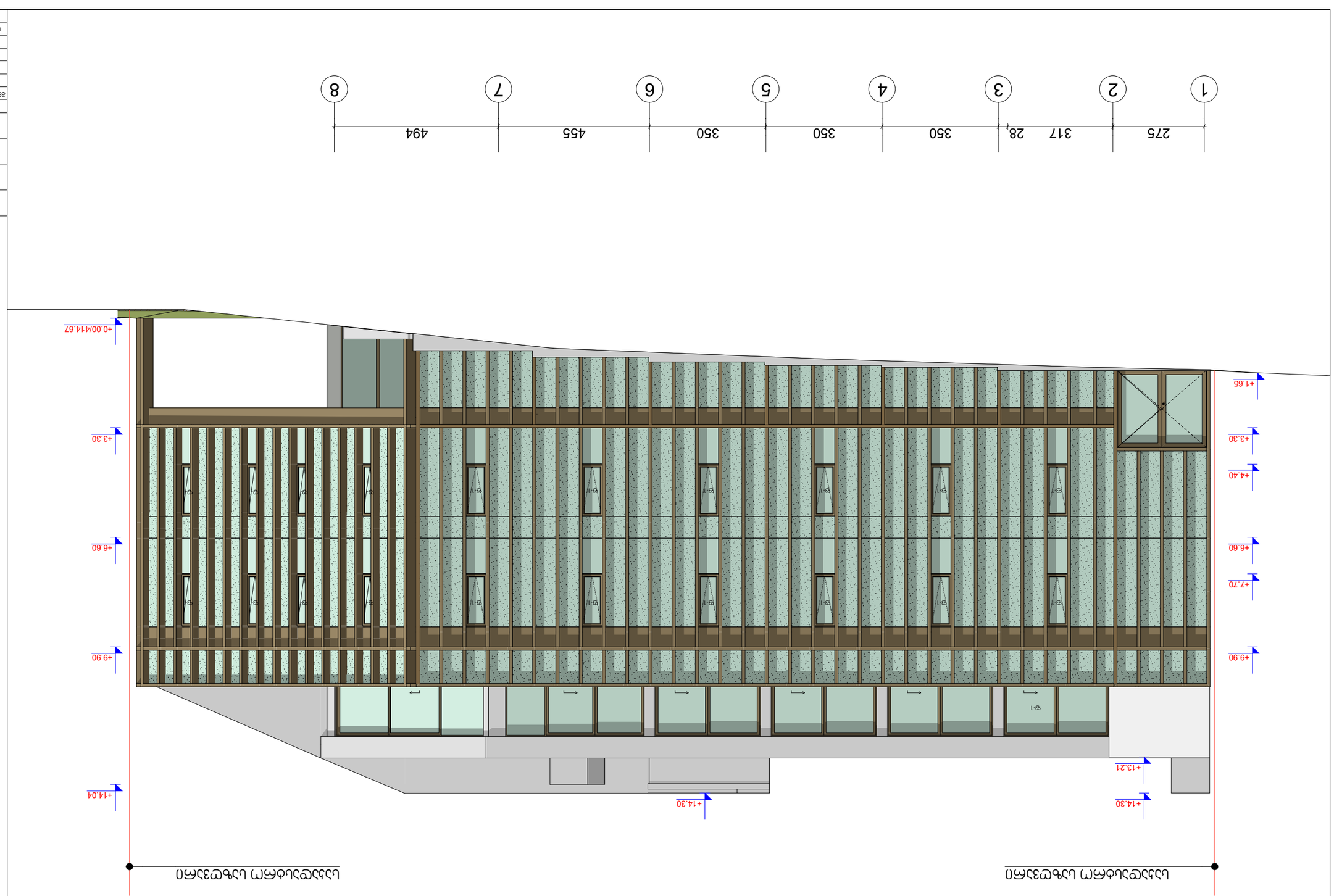
1
2
3
4
5
6
7
8
275
317
28
350
350
350
455
494
+0.00/414.67
+1.65
+3.30
+4.40
+3.30
+6.60
+7.70
+9.90
+9.90
+13.21
+14.30
+14.30
+14.04
ף-1
חזית צפונית
חזית מערבית



מספר שכבה	שם שכבה	עובי	
	בניה חדשה		

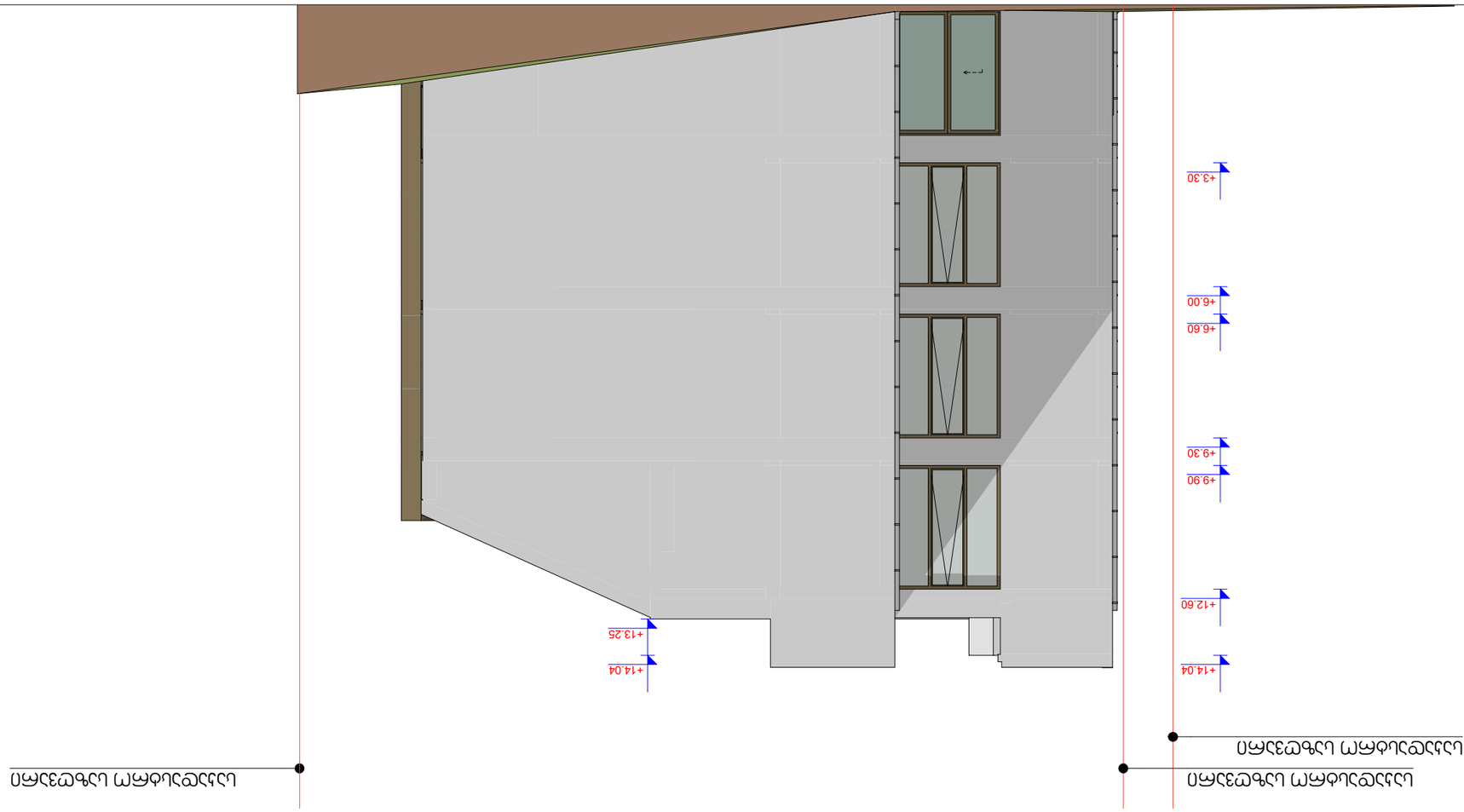

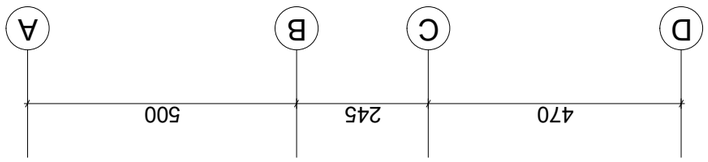

חזיתות מערבית ודרומית מזרחית

מהנדס: שם מלא	עורך הפרויקט: שם מלא
שלב: היתר	מספר: 11
קנה מידה: 1:100	תאריך: 01.08.2041
מספר תכנית: A-201	גרסה: 3
מספר פרויקט: 2026-014	
שם הפרויקט: מגדל המשרדים הצפוני	
כתובת הפרויקט: רחוב הברזל 12, תל אביב	
שם הלקוח: חברת אופק נדל"ן בע"מ	
מספר תכנית: 2026-014-A-201	
מהדורה: 3	
שם המתכנן: אדר' יעל נחמיאס	
מספר רישיון: 41872

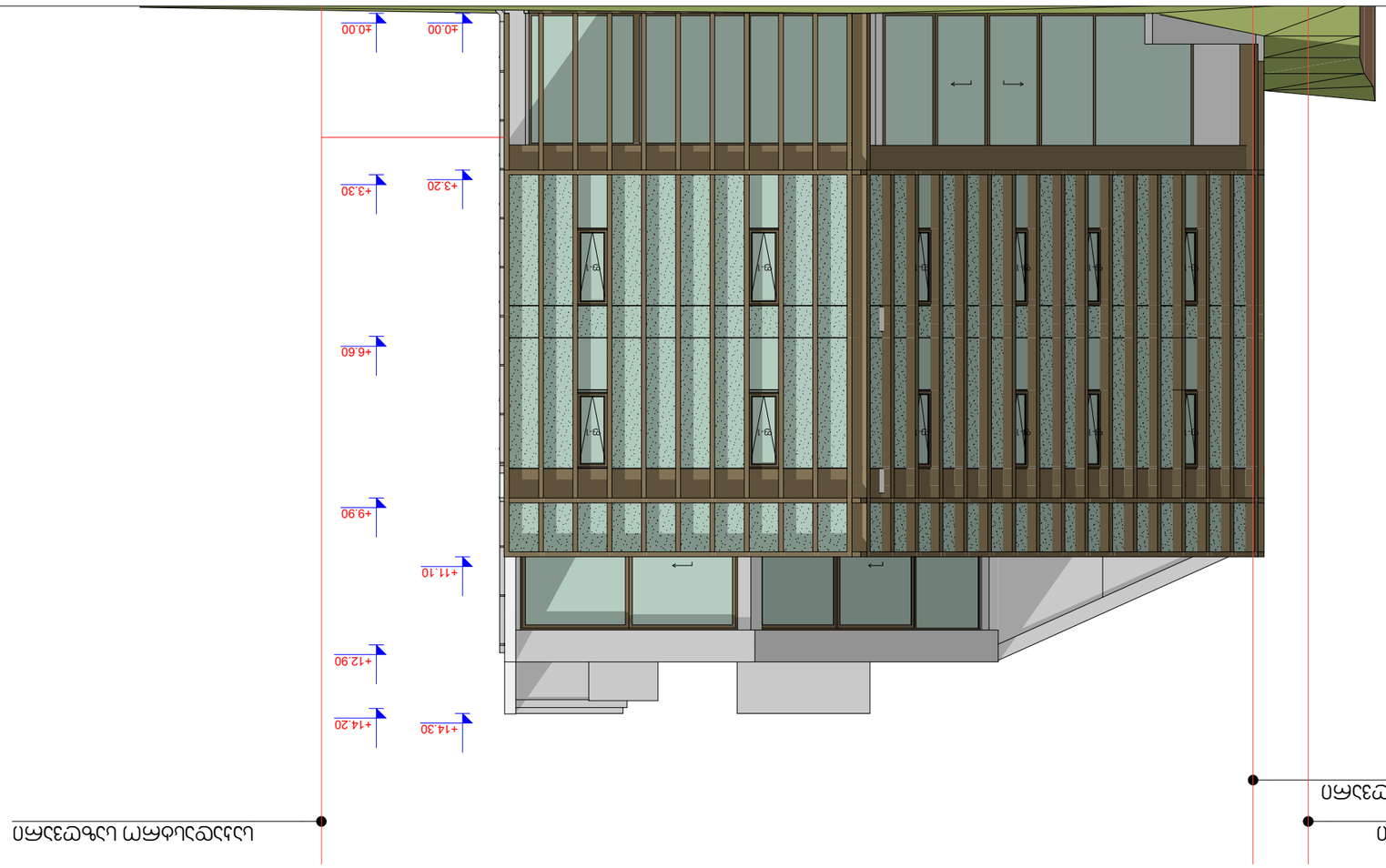

חזיתות "A-D" רחבות

מקנה בע"מ	מגורים
אדריכלים ומתכננים	רחבות
רחבות 3, ת"ת 3838/03, ת"ר 3.	
מגורים ב' 32 יח"ד, 6.	
מגורים ב' 40 יח"ד, 10.	
מגורים ב' 48 יח"ד, 14.	
קומת קרקע, קומה א', קומה ב', קומה ג', קומת גג חלקית	
1:100	
01.03.18 ,01.04.008	

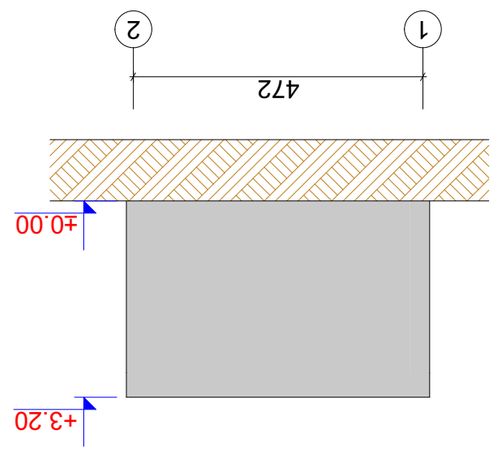

חתך 1-1
בקנה מידה 1:100

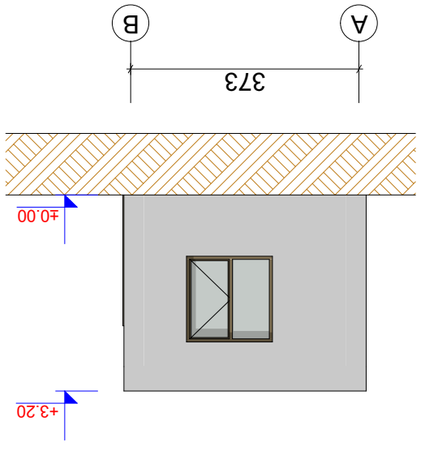

חתך A-B
בקנה מידה 1:100

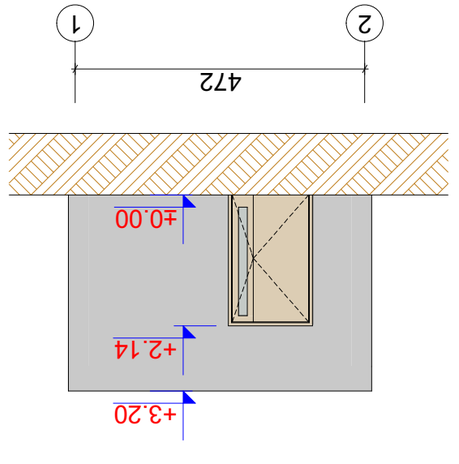

חתך 2-1
בקנה מידה 1:100

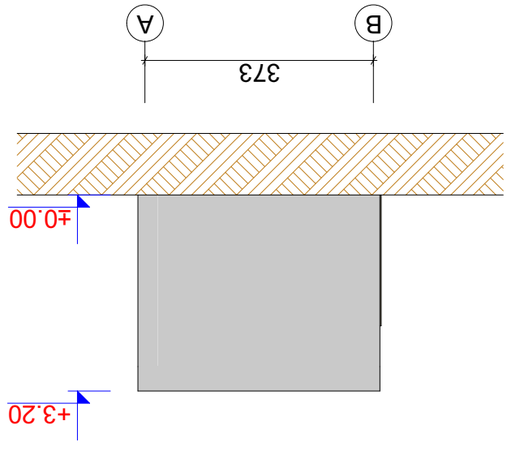

חתך B-A
בקנה מידה 1:100

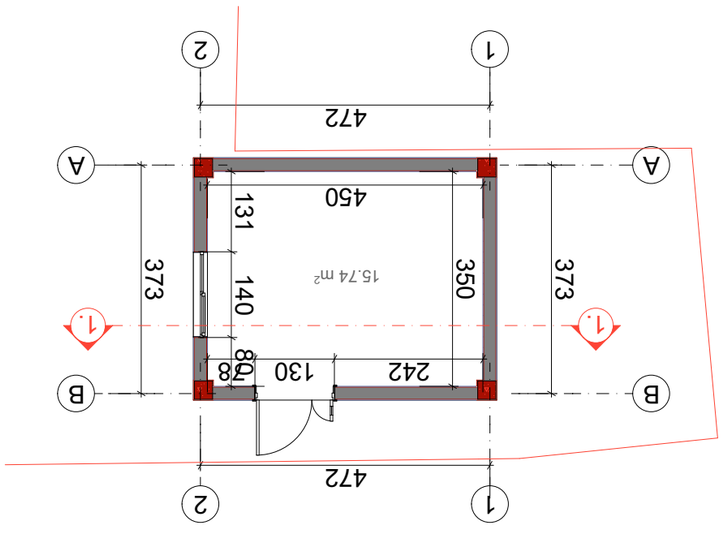

תוכנית גג
בקנה מידה 1:100

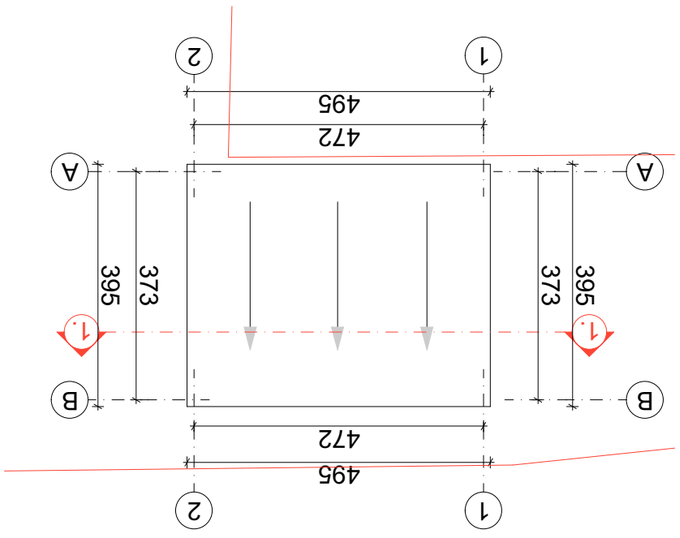

תוכנית קורות עץ
בקנה מידה 1:100

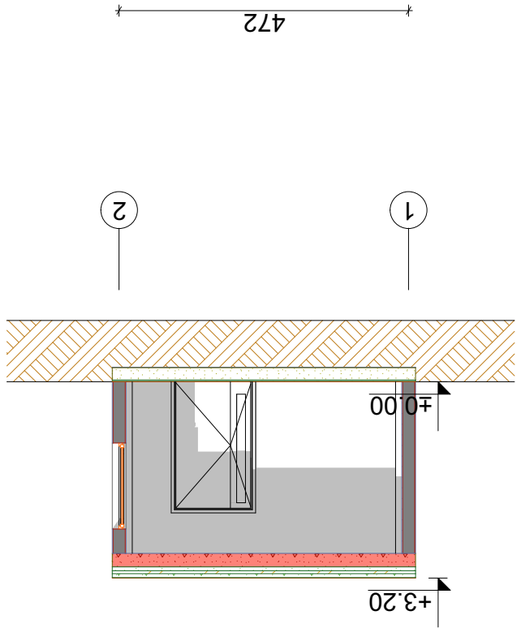

חתך 1-1
בקנה מידה 1:100

בתי ספר לבנות ע"ש מרים ברנשטיין

מנהלת הפרויקט	משרד האדריכלים
מיקום בית הספר	רח' הגפן 3, כפר הגפן, ת.ד. 123 גוש: 07118, חלקה: 0408
מהנדס הקונסטרוקציה	מ. ברנשטיין ובניו בע"מ, רח' הגפן 3, כפר הגפן, ת.ד. 123
מתכנן מערכות אינסטלציה	ד. לוי ושות' בע"מ, רח' הגפן 3, כפר הגפן, ת.ד. 123
מתכנן מערכות חשמל	א. כהן ובניו בע"מ, רח' הגפן 3, כפר הגפן, ת.ד. 123
מתכנן מערכות מיזוג אוויר	ש. ברנשטיין ובניו בע"מ, רח' הגפן 3, כפר הגפן, ת.ד. 123
מתכנן מערכות כיבוי אש	ש. ברנשטיין ובניו בע"מ, רח' הגפן 3, כפר הגפן, ת.ד. 123
מתכנן נגישות	ר. אבני, רח' הגפן 3, כפר הגפן, ת.ד. 123
יועץ בטיחות	ב. שמיר, רח' הגפן 3, כפר הגפן, ת.ד. 123
יועץ אקוסטיקה	א. רוזן ובניו בע"מ, רח' הגפן 3, כפר הגפן, ת.ד. 123

מהדורה	תאריך	מס' תכנית	שינוי	
1	12.03.2024	A-3		
2	18.06.2024	A-3		

תוכנית גג וחתכים

קנ"מ	1:100
תאריך	12.03.2024
מספר תכנית	A-3
גרסה	2

გენგეგმა

გენგეგმა

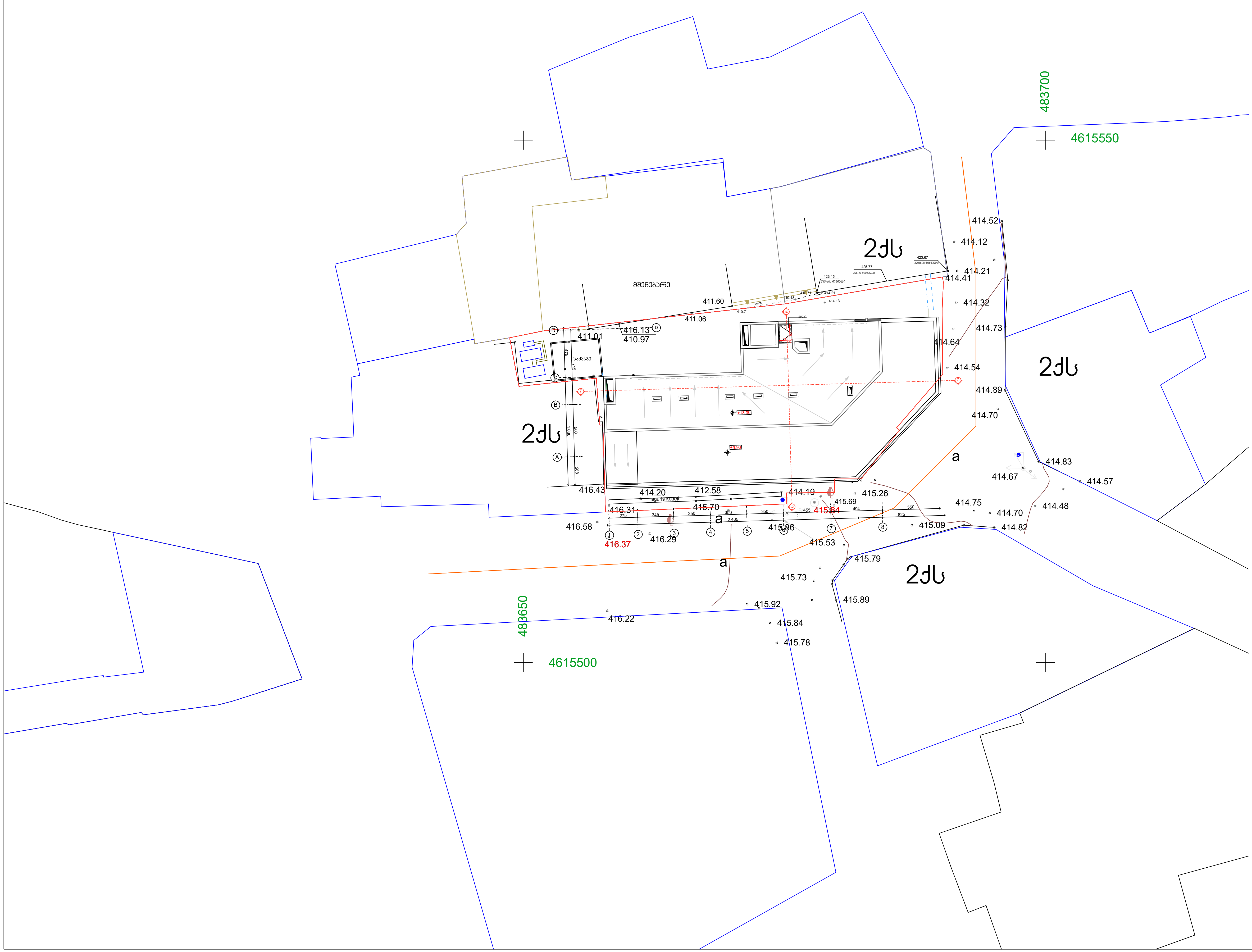

ტექნიკური მაჩვენებლები

მიწის ნაკვეთის ფართი - 606.00 კვ.მ

კ1 - კოეფიციენტის საანგარიშო ფართი - 328.30 კვ.მ

კ1=328.3/606=0.54=0.5

კ2 - კოეფიციენტის საანგარიშო ფართი - 1340,5 კვ.მ

კ2 =1340.5/606= 2.2

შპს სებო დიტო პარტნიორები

ფუნქცია	სასტუმრო	
დამკვეთი	თბილისის განვითარების ფონდი	
მისამართი	ქ. თბილისი, ქუჩა გ. აბესაძე №23 ს/ კ: 01.18.03.041.008	
თანამდებობა	გვარი, სახელი	ხელმოწერა
მმართველი პარტნიორი	მ. ავალიანი	
პროექტის ავტორი	ნ. სებისკვერაძე	
პროექტის ავტორი	დ. ელიკაშვილი	
შეასრულა	ა. გოგიჩაიშვილი	

სულ. ფურც	ფურც №	სტადია	ფორმატი	თარიღი
	აგ-1	პროექტი	A-3	17.03.2020

ტიხარი კნაუფის ფილების ორფენიანი შემოსვით
ლითონის ერთმაგ კარკასზე

W 112

ბარათი

საინფ. ფურცელი W11

ტექ. ფურცელი W11

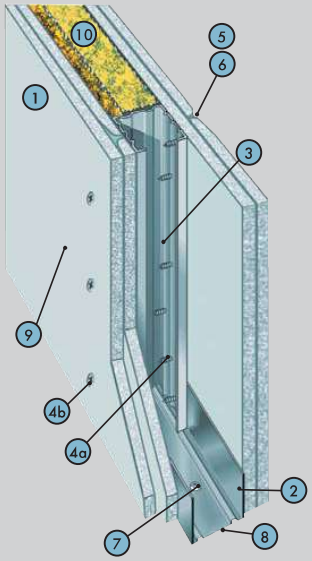

მახასიათებლები

გამოიყენება სხვადასხვა ტიპის სათავსოებში შიდა გამყოფი კონსტრუქციების სახით. უნივერსალური კონსტრუქცია, უზრუნველყოფს მაღალ მახასიათებლებს, მათ შორის ცეცხლმედეგობის და ხმის იზოლაციის სპეციალურ მოთხოვნებს. გამოიყენება როგორც რეკონსტრუქციისას, ასევე ახალ მშენებლობაზე. ზედაპირი ითვალისწინებს შემდგომ საბოლოო მოპირკეთებას, მაგალითად: შპალერის გაკვრას, შელებვას, კერამიკული ფილებით მოპირკეთებას და ა.შ.

1 კვმ წონა – 49 კგ.

ტიხრის მაქსიმალური სიმაღლე 9 მ-მდე*.

ტიხრის სისქე – 100-150 მმ*.

ხმის იზოლაციის ინდექსი, Rw 58 დბ-მდე.

ცეცხლმედეგობის ზღვარი – EI 90.

პოზ.	დასახელება	ზომის ერთ.	რაოდენობა მ²-ზე
1	კნაუფის ფილა (თმფ,. თმფნ, თმფც)	მ²	4,0
2	კნაუფის პროფილი UW 50/40 (75/40, 100/40)	გრძ.მ	0,7
3	კნაუფის პროფილი CW 50/50 (75/50, 100/50)	გრძ.მ	2,0
4a	შურუპი TN 25	ც	13 [14]
4b	შურუპი TN 35	ც	29 [30]
5	ფითხი Knauf Fugenfuller	კგ	1,0 [1,5]
6	არმირების ლენტი	გრძ.მ	1,5 [2,2]
7	გამჭედი დუბელი K 6/35	ც	1,5
8	საიზოლაციო ლენტი	გრძ.მ	1,2
9	გრუნტი Knauf Tiefengrund	ლ	0,2
10	მინერალური ბამბის ფილა	მ²	1,0
11	კნაუფის დამცავი კუთხოვანა	ც	**

* დამოკიდებულია პროფილების ტიპზე, ზომაზე და დგარებს შორის მანძილზე.

** დამკვეთის მოთხოვნის შესაბამისად

[ ] მოცემულია იმ შემთხვევებისთვის, როდესაც ტიხრის სიმაღლე აღემატება თაბაშირ-მუყაოს ფილის სიგრძეს.

შპს სებო დიტო პარტნიორები			
ფუნქცია		სასტუმრო	
დამკვეთი		თბილისის განვითარების ფონდი	
მისამართი		ქ. თბილისი, ჯიჩა გ. აბესაძე №23 ს/კ: 01.18.03.041.008	
თანამდებობა		გვარი, სახელი	ხელმოწერა
მმართველი პარტნიორი		მ. პაპლიანი	
პროექტის ავტორი		ნ. სებისკვერაძე	
პროექტის ავტორი		დ. ელიაშვილი	
შეასრულა		ა. გოგიჩაიშვილი	
სულ. ფურც	ფურც №	სტადია	ფორმატი	თარიღი
		პროექტი	A-4	17.03.2020

ტიხარი W112

კედელზე დამაგრების კვანძი №1

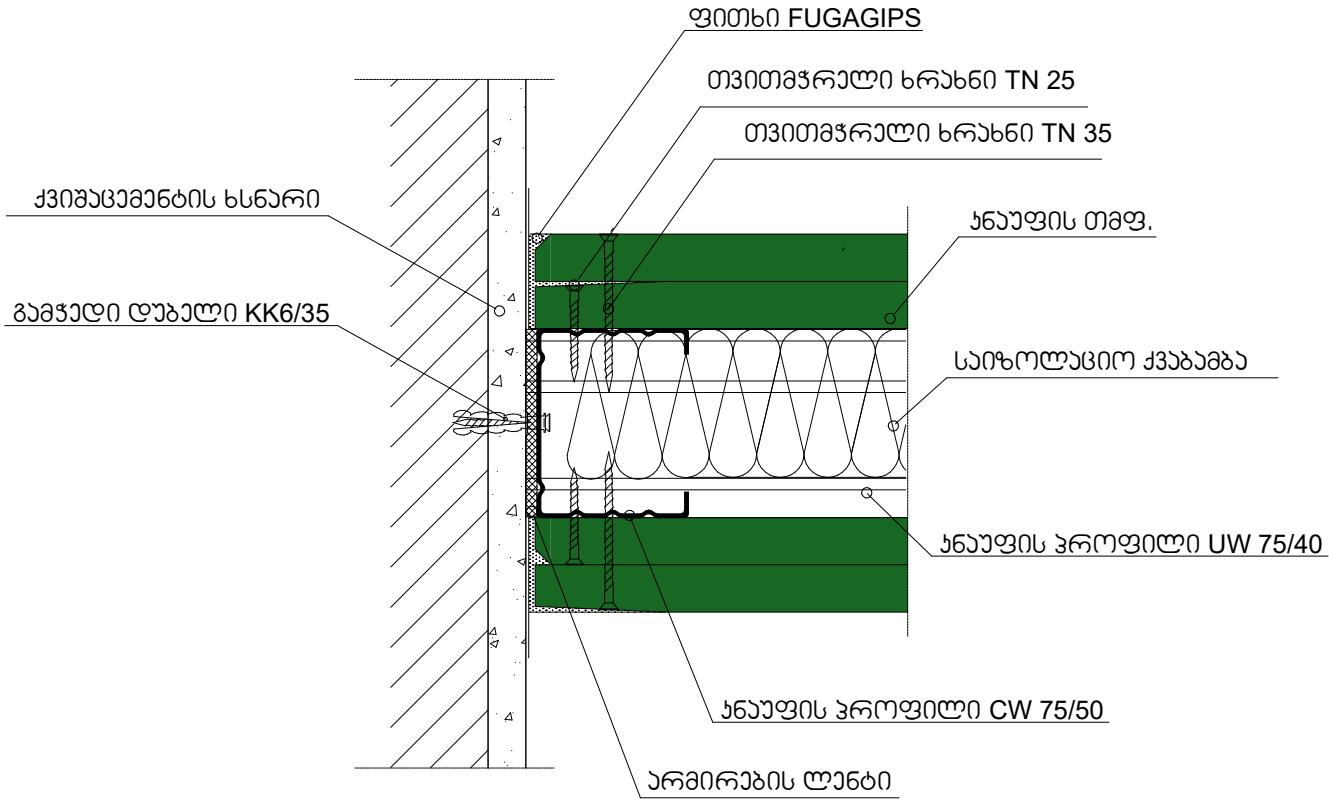

იატაკზე დამაგრების კვანძი №2

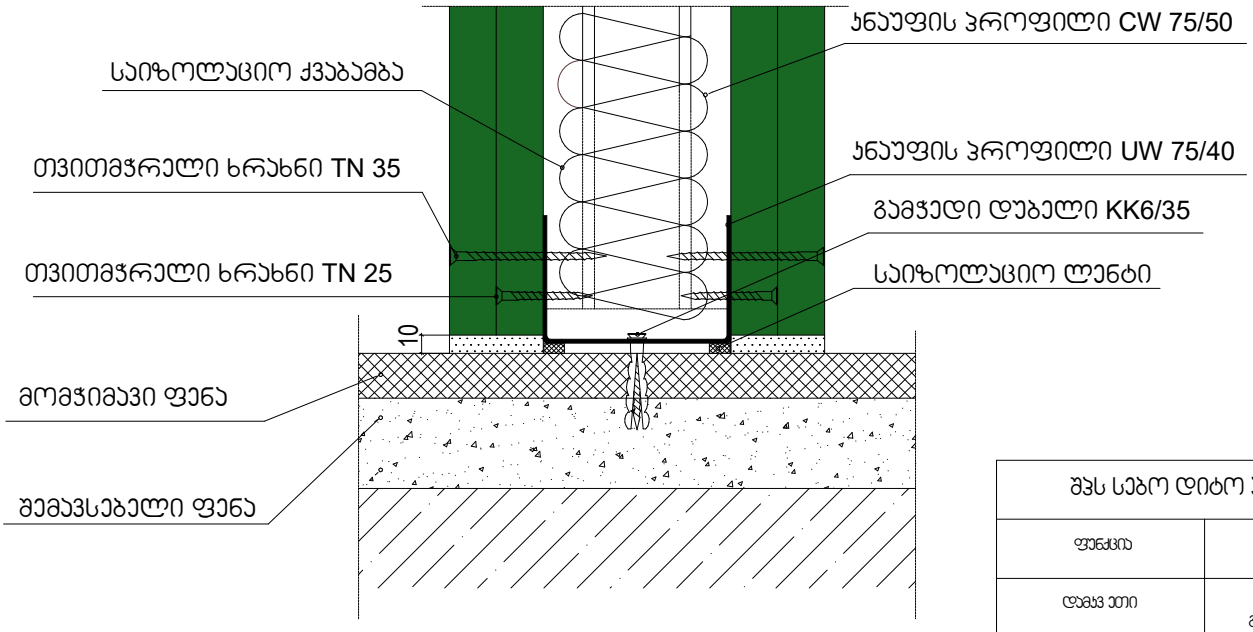

შპს სებო დიტო პარტნიორები			
ფუნქცია		სასტუმრო	
დამკვეთი		თბილისის განვითარების ფონდი	
მისამართი		ქ. თბილისი, ქუჩა გ. აბესაძე №23 ს/კ: 01.18.03.041.008	
თანამდებობა		გვარი, სახელი	ხელმოწერა
მმართველი პარტნიორი		მ. პაპალიანი	
პროექტის ა ვტორი		ნ. სებისკვერაძე	
პროექტის ა ვტორი		დ. ელიკაშვილი	
შეასრულა		ა. გოგიჩაიშვილი	
სულ. ფურც	ფურც №	სტადია	ფორმატი	თარიღი
		პროექტი	A-4	17.03.2020

ტიხარი W112

ჭერზე დამაგრების კვანძი №3

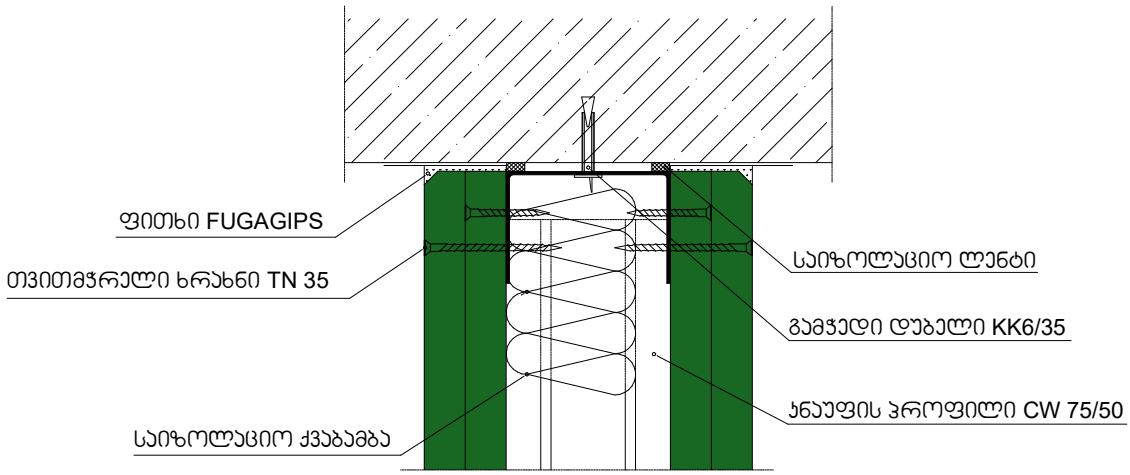

შუალედური დგარის მონტაჟის კვანძი №4

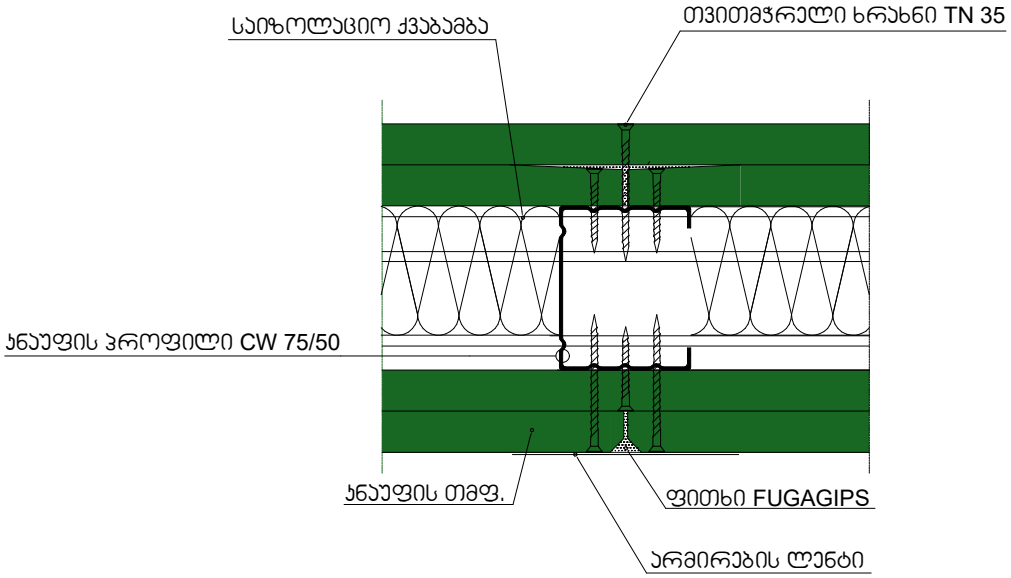

შპს სებრო დიტო პარტნიორები			
ფუნქცია		სახელმწიფო	
დამკვეთი		თბილისის მერიის განვითარების ფონდი	
მისამართი		ქ. თბილისი, ჯიქია გ. აბესაძე №23 ს/კ: 01.18.03.041.008	
თანამდებობა		გვარი, სახელი	ხელმოწერა
მმართველი პარტნიორი		მ. პაპალიანი	
პროექტის ა ხორი		ნ. სებისკვერაძე	
პროექტის ა ხორი		დ. ელიკაშვილი	
შეასრულა		ა. გოგიჩაიშვილი	
სულ. ფურც	ფურც №	სტადია	ფორმატი	თარიღი
		პროექტი	A-4	17.03.2020

ტიხარი W112

ღიობის მოწყობის კვანძი №5

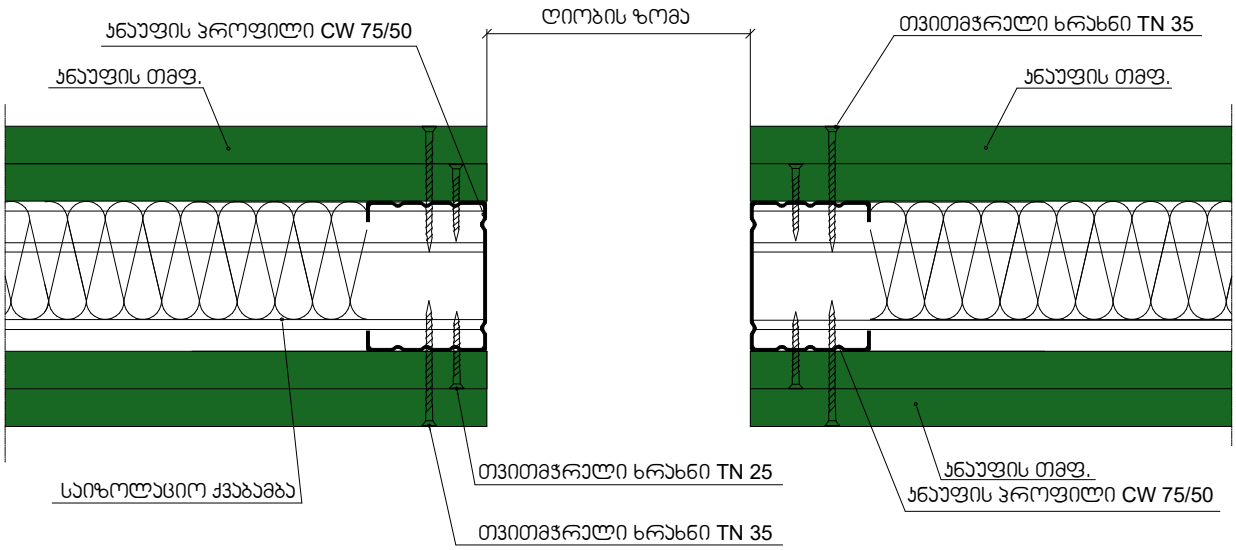

ტიხრების 90 ^{0} კუთხით მიერთების კვანძი №6

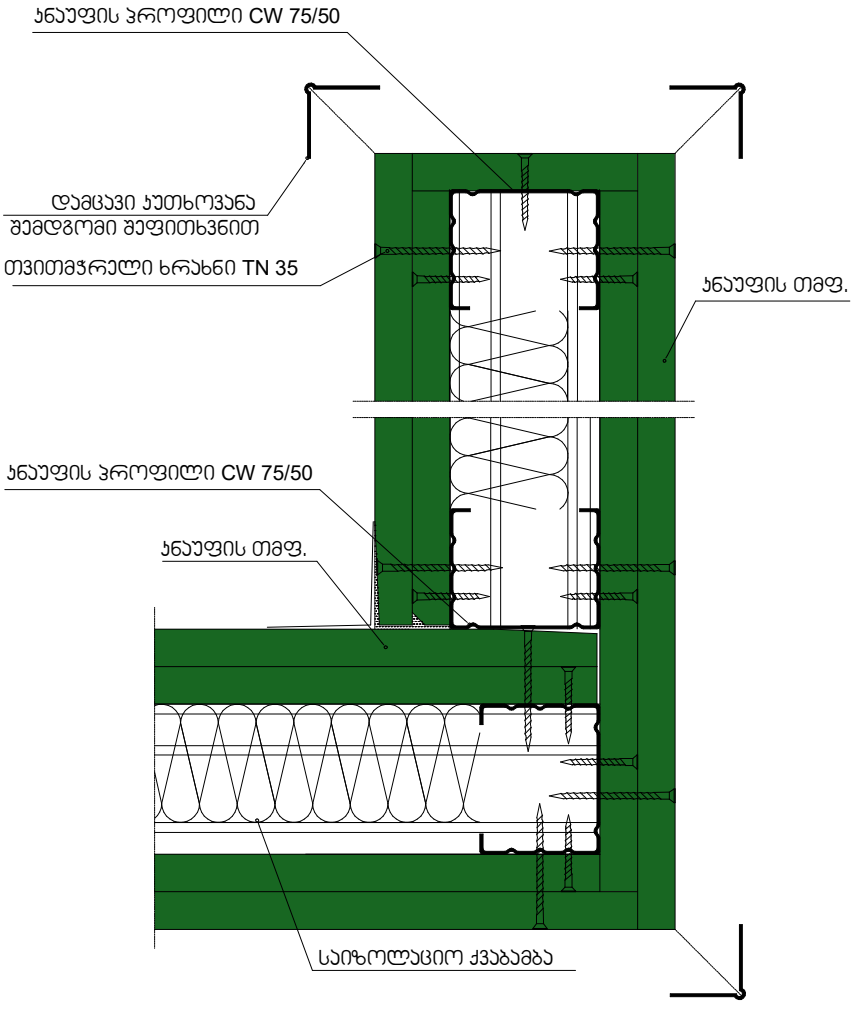

შპს სებრო დიტო პარტნიორები			
ფუნქცია		სახელმწიფო	
დამკვეთი		თბილისის განვითარების ფონდი	
მისამართი		ქ. თბილისი, ჯიჩა გ. აბესაძე №23 ს/კ: 01.18.03.041.008	
თანამდებობა		გვარი, სახელი	ხელმოწერა
მმართველი პარტნიორი		მ. პაპალიანი	
პროექტის ა ხორი		ნ. სებისკვერაძე	
პროექტის ა ხორი		დ. ელიკაშვილი	
შეასრულა		ა. გოგიჩაიშვილი	
სულ. ფურც	ფურც №	სტადია	ფორმატი	თარიღი
		პროექტი	A-4	17.03.2020

ტიხარი W112

ტიხრების შეერთების კვანძი №7

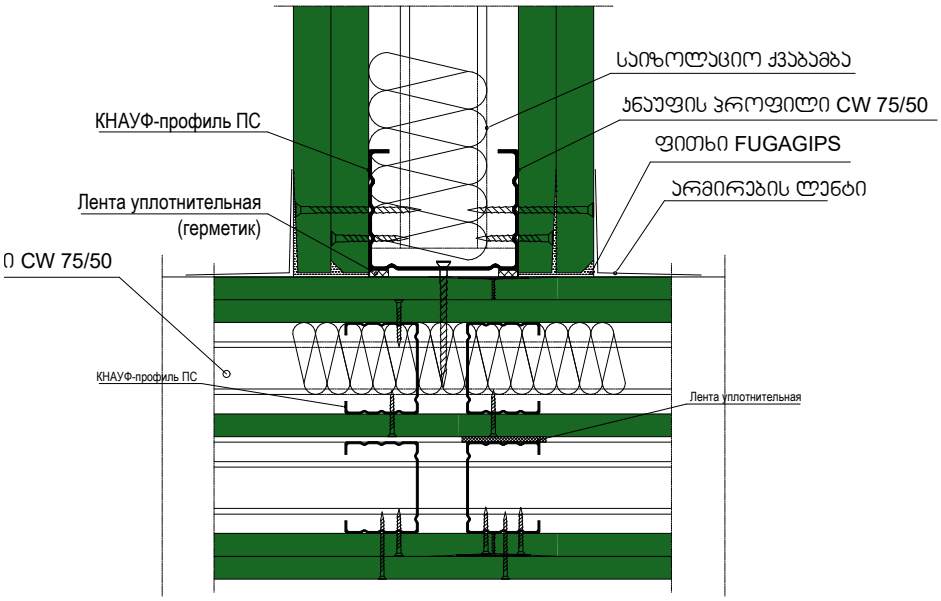

ტიხრების შეერთების კვანძი №8

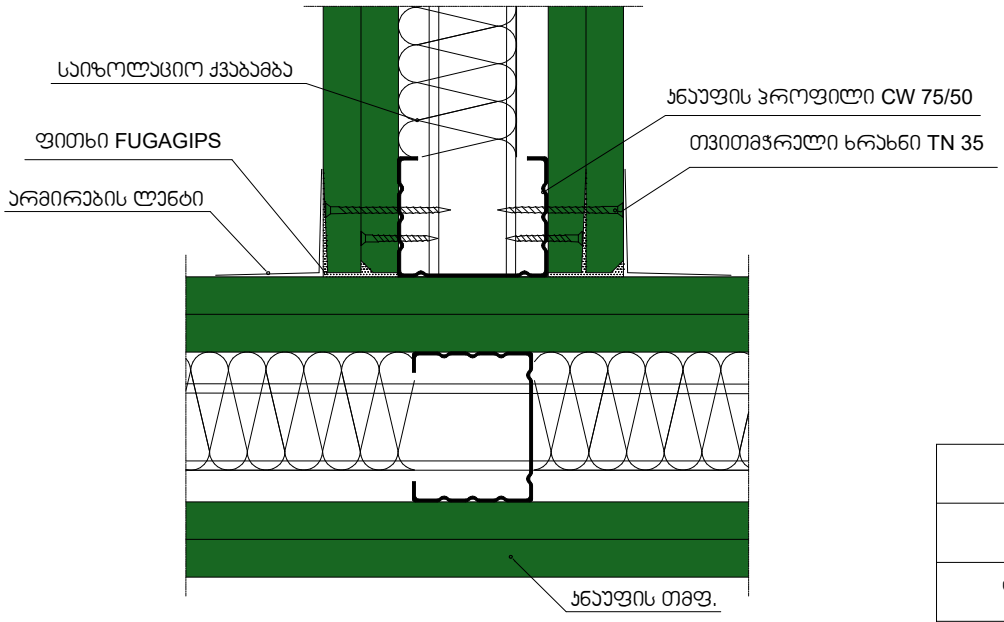

შპს სებო დიტო პარტნიორები				
ფუნქცია		სახელმწიფო		
დამკვეთი		თბილისის მუნიციპალიტეტის განვითარების ფონდი		
მისამართი		ქ. თბილისი, ქუჩა გ. აბესაძე №23 ს/კ: 01.18.03.041.008		
თანამდებობა		გვარი, სახელი		ხელმოწერა
მმართველი პარტნიორი		მ. პაპალიანი		
პროექტის ა ხელმძღვანელი		ნ. სებისკვერაძე		
პროექტის ა ხელმძღვანელი		დ. ელიავაშვილი		
შემსრულებელი		ა. გოგიჩაიშვილი		
სერტ. ფურც	ფურც №	სტადია	ფორმატი	თარიღი
		პროექტი	A-4	17.03.2020

ტიხარი W112

ტიხრის მოწყობის ვერტიკალური ჭრილი

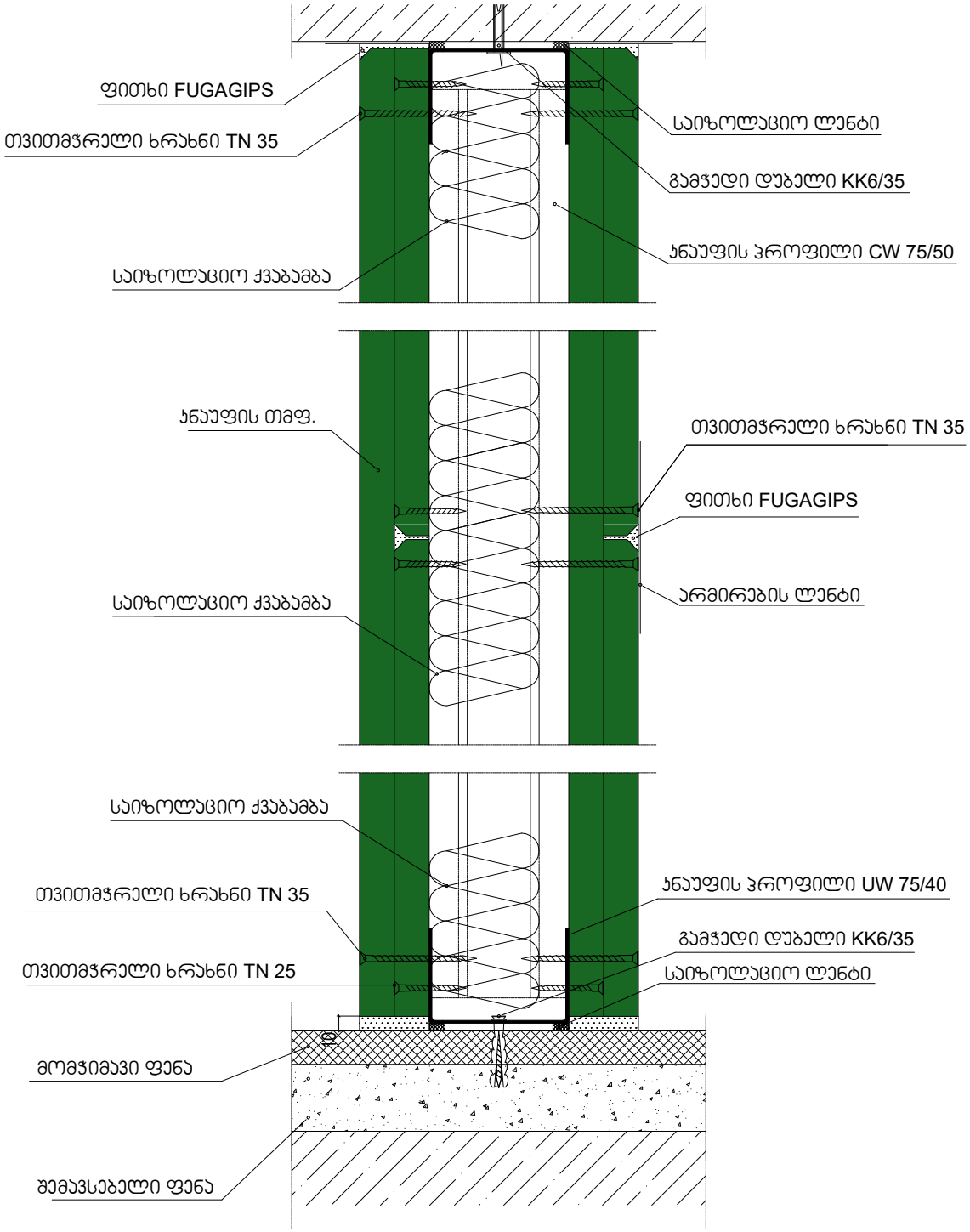

შპს სებრო დიტო პარტნიორები			
ფუნქცია		სახელმწიფო	
დამკვეთი		თბილისის მუნიციპალიტეტის განვითარების ფონდი	
მისამართი		ქ. თბილისი, ქუჩა გ. აბესაძე №23 ს/კ: 01.18.03.041.008	
თანამდებობა		გვარი, სახელი	ხელმოწერა
მმართველი პარტნიორი		მ. პაპალიანი	
პროექტის ავტორი		ნ. სებისკვერაძე	
პროექტის ავტორი		დ. ელიკაშვილი	
შემსრულა		ა. გოგიჩაიშვილი	
სულ. ფურც	ფურც №	სტადია	ფორმატი	თარიღი
		პროექტი	A-4	17.03.2020

ტიხარი კნაუფის ფილების ორფენიანი შემოსვით ლითონის ორმაგ კარკასზე

W 115.2

ბარათი

საინფ. ფურცელი W11

ტექ. ფურცელი W11

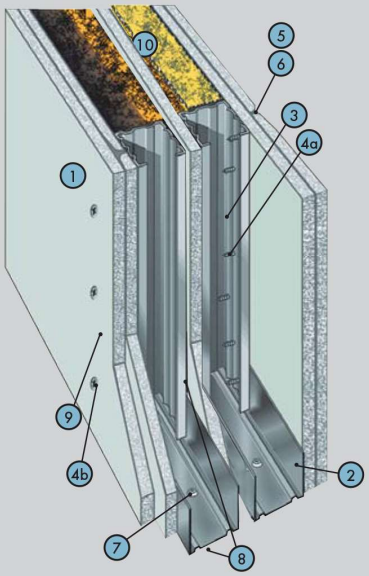

მახასიათებლები

გამოიყენება სხვადასხვა ტიპის სათავსოებში შიდა გამყოფი კონსტრუქციების სახით. კონსტრუქცია მაღალი გამძლეობის ხარისხისა და ცეცხლმედეგობის მაჩვენებლების გარდა უზრუნველყოფს ხმის იზოლაციის უმაღლეს მახასიათებლებს. გამოიყენება როგორც რეკონსტრუქციისას, ასევე ახალ მშენებლობაზე ხმის იზოლაციის გაუმჯობესების მიზნით. ზედაპირი ითვალისწინებს შემდგომ საბოლოო მოპირკეთებას, მაგალითად: შპალერის გაკვრას, შეღებვას, კერამიკული ფილებით მოპირკეთებას და ა.შ.

1 კვმ წონა – 50 კგ.

ტიხრის მაქსიმალური სიმაღლე: 6.5 მ*

ტიხრის სისქე: 155-255 მმ*

ხმის იზოლაციის ინდექსი Rw 58 დბ-მდე.

ცეცხლმედეგობის ზღვარი – EI 90.

პოზ.	დასახელება	ზომის ერთ.	რაოდენობა მ²-ზე
1	კნაუფის ფილა (თმფ,. თმფნ, თმფც)	მ²	5,0
2	კნაუფის პროფილი UW 50/40 (75/40, 100/40)	გრძ.მ	1,4
3	კნაუფის პროფილი CW 50/50 (75/50, 100/50)	გრძ.მ	4,0
4ა	შურუპი TN 25	ც	13 [14]
4ბ	შურუპი TN 35	ც	29 [30]
5	ფითხი Knauf Fugenfuller	კგ	1,0 [1,5]
6	არმირების ლენტი	გრძ.მ	1,5 [2,2]
7	გამჭედი დუბელი K 6/35	ც	3,0
8	საიზოლაციო ლენტი	გრძ.მ	2,4+0,5
9	გრუნტი Knauf Tiefengrund	ლ	0,2
10	მინერალური ბამბის ფილა	მ²	2 ,0
11	კნაუფის კუთხოვანა	ც	**

* დამოკიდებულია პროფილების ტიპზე, ზომაზე და დგარებს შორის მანძილზე.

** დამკვეთის მოთხოვნის შესაბამისად

[ ] მოცემულია იმ შემთხვევებისთვის, როდესაც ტიხრის სიმაღლე აღემატება თაბაშირ-მუყაოს ფილის სიგრძეს

ტიხარი W115

კედელზე დამაგრების კვანძი №1

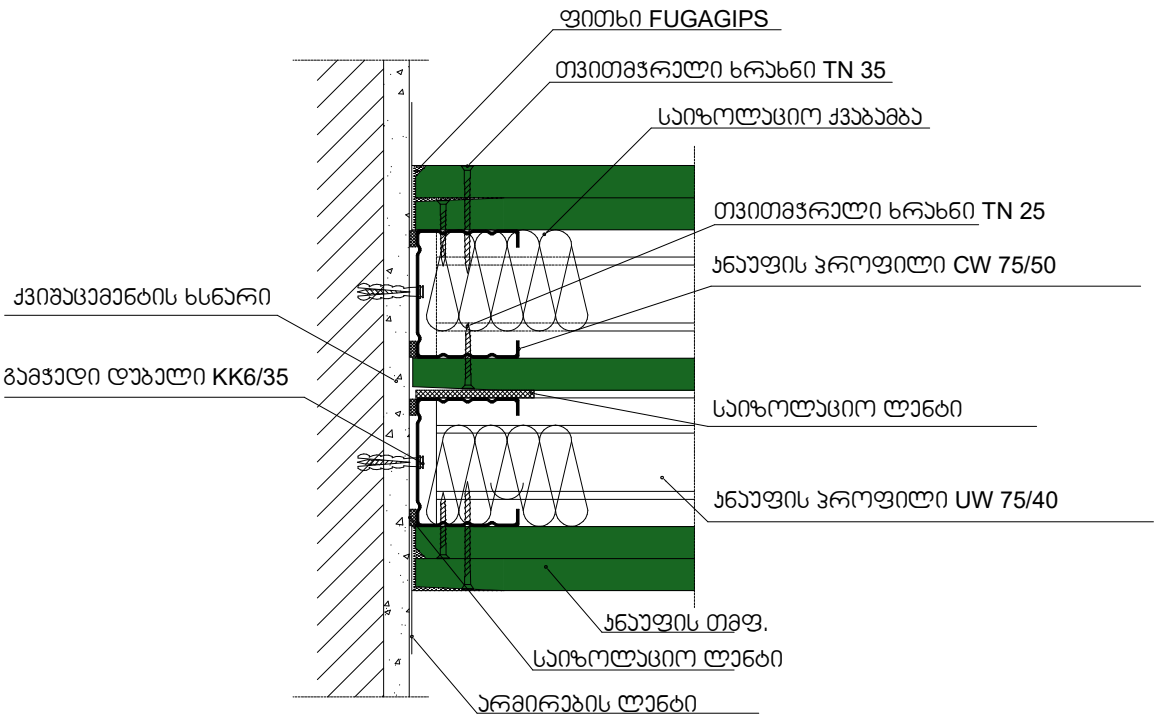

შპს სებო დიტო პარტნიორები				
ფუნქცია		სასტუმრო		
დამკვეთი		თბილისის განვითარების ფონდი		
მისამართი		ქ. თბილისი, ქუჩა გ. აბესაძე №23 ს/კ: 01.18.03.041.008		
თანამდებობა		გვარი, სახელი		ხელმოწერა
მმართველი პარტნიორი		მ. პაპალიანი		
პროექტის ა ვტორი		ნ. სებისკვერაძე		
პროექტის ა ვტორი		დ. ელიკაშვილი		
შეასრულა		ა. გოგიჩაიშვილი		
სულ. ფურც	ფურც №	სტადია	ფორმატი	თარიღი
		პროექტი	A-4	17.03.2020

ტიხარი W115

იატაკზე დამაგრების კვანძი №2

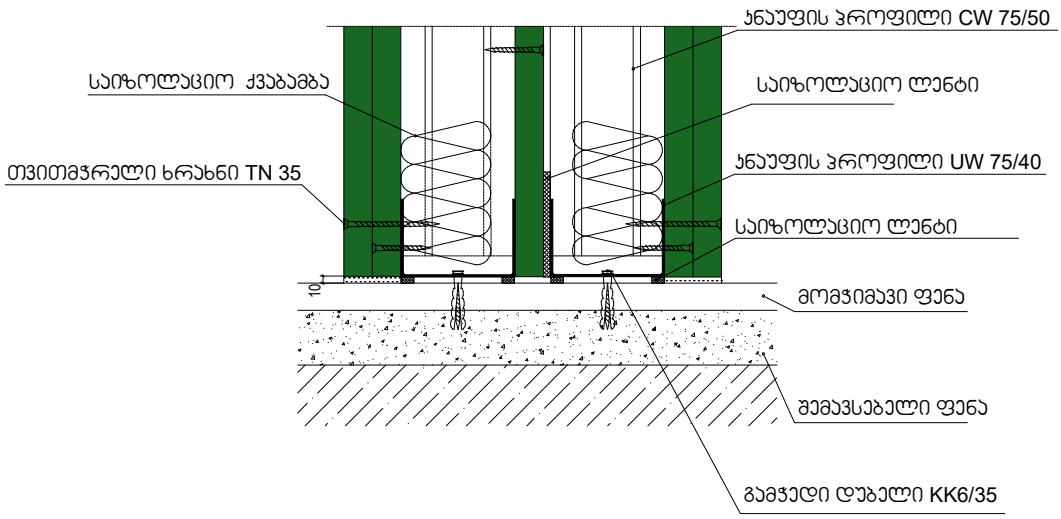

შპს სებრო დიტო პარტნიორები				
ფუნქცია		სახურავი		
დამკვეთი		თბილისის განვითარების ფონდი		
მისამართი		ქ. თბილისი, ჯიქია გ. აბესაძე №23 ს/კ: 01.18.03.041.008		
თანამდებობა		გვარი, სახელი		ხელმოწერა
მმართველი პარტნიორი		მ. პაპალიანი		
პროექტის ა ვტორი		ნ. სებისკვერაძე		
პროექტის ა ვტორი		დ. ელიკაშვილი		
შესრულა		ა. გოგიჩაიშვილი		
სულ. ფურც	ფურც №	სტადია	ფორმატი	თარიღი
		პროექტი	A-4	17.03.2020

ჯედლის ტიპი	მასალა	სიმაღლე მ.	ფართობი	
W 115.2	თაბაშირ მუყაო	3 მ.	116.00 კვ.მ	
W 112	თაბაშირ მუყაო	3 მ.	121.5 კვ.მ	
10	ბლოკი	3 მ.	145 კვ.მ	
20	ბლოკი	3 მ.	415. კვ.მ	
30	ბლოკი	3 მ.	240. კვ.მ	


HOTEL IN TBILISI




HOTEL IN TBILISI








HOTEL IN TBILISI




სასტუმრო თბილისში