სახანძრო უსაფრთხოება

არქ.პროექტი: მრავალფუნქციური კომპლექსი/შენობა
საინჟინრო ნაწილი

ავტომატური ხანძარქრობა

საპროექტო ობიექტის მისამართი:

ქ. თბილისი, ბერი გაბრიელ სალოსის გამზირი №122 ს/კ 01.17.11.029.074

დამკვეთი:
გ.ბასიაშვილი

შემსრულებელი
შ.პ.ს. ჯეტექსი

თბილისი 2020 წ.

ձեռնարկ ձեռքբերումների

ձեռնարկը նախատեսված է ինչպես ներքին, այնպես էլ արտաքին օգտագործողների համար, ովքեր ցանկանում են ձեռք բերել ինչ-որ բան կամ ծառայություն։ Ձեռնարկում ներկայացված են ձեռքբերումների տարբեր տեսակներ, ինչպես նաև դրանց իրականացման կարգը։ Ձեռնարկը կազմված է այնպես, որ հեշտությամբ կարելի լինի գտնել անհրաժեշտ տեղեկատվությունը։ Ձեռնարկի վերջում տրված են հղումներ և կապի տվյալներ, որոնց միջոցով կարող եք ստանալ լրացուցիչ պարզաբանումներ։

1. Ընդհանուր դրույթներ

1.1 Սույն ձեռնարկը սահմանում է ձեռքբերումների կազմակերպման, իրականացման և վերահսկման ընթացակարգերը։

1.2 Ձեռնարկի դրույթները պարտադիր են բոլոր այն աշխատակիցների համար, ովքեր ներգրավված են ձեռքբերումների գործընթացում։

1.3 Ձեռնարկը կարող է փոփոխվել կամ լրացվել՝ ելնելով օրենսդրության փոփոխություններից կամ կազմակերպության կարիքներից։

1.4 Ձեռնարկի կիրառման նկատմամբ հսկողությունն իրականացնում է ներքին աուդիտի ստորաբաժանումը։

2. Ձեռքբերումների պլանավորում

2.1 Ձեռքբերումների պլանավորումը սկսվում է յուրաքանչյուր տարվա հոկտեմբերի 1-ից մինչև հաջորդ տարվա հունվարի 31-ը։

2.2 Պլանավորման ընթացքում հաշվի են առնվում՝

- նախորդ տարվա ձեռքբերումների վերլուծությունը,
- ստորաբաժանումների ներկայացրած պահանջները,
- ֆինանսական հնարավորությունները,
- շուկայական գների կանխատեսումները։

2.3 Պլանավորման համար պատասխանատու է ֆինանսական բաժինը՝ ստորաբաժանումների ղեկավարների հետ համատեղ։

2.4 Պլանավորման արդյունքում կազմվում է տարեկան ձեռքբերումների ցանկ, որը հաստատվում է տնօրենի կողմից։

3. Ձեռքբերման եղանակներ

3.1 Ձեռքբերումները կարող են իրականացվել հետևյալ եղանակներով՝

- բաց մրցույթ,
- փակ մրցույթ,
- գնումների հարցում,
- ուղղակի պայմանագիր,
- էլեկտրոնային աճուրդ։

3.2 Եղանակի ընտրությունը կախված է ձեռքբերման առարկայի արժեքից և բնույթից՝ համաձայն սույն ձեռնարկի 4-րդ բաժնի։

4. Մրցույթների կազմակերպում

4.1 Մրցույթի հայտարարությունը տեղադրվում է կայքում և հրապարակվում է տեղական մամուլում՝ առնվազն 10 օր մինչև հայտերի ներկայացման վերջնաժամկետը։

4.2 Հայտերը ներկայացվում են փակ ծրարներով՝ նշված ժամկետում և կարգով։

4.3 Հայտերի բացումը կատարվում է հանձնաժողովի կողմից՝ հրավիրված մասնակիցների ներկայությամբ։

4.4 Հանձնաժողովը գնահատում է հայտերը՝ հիմք ընդունելով նախապես հայտարարված չափանիշները։

4.5 Հաղթող է ճանաչվում այն մասնակիցը, որի հայտը համապատասխանում է պահանջներին և ունի ամենաբարձր միավորը։

5. Պայմանագրերի կնքում

5.1 Պայմանագիրը կնքվում է հաղթող մասնակցի հետ՝ հայտարարության օրվանից ոչ ուշ, քան 20 օրացուցային օրվա ընթացքում։

5.2 Պայմանագրի պայմանները չեն կարող էականորեն տարբերվել հայտում ներկայացված պայմաններից։

5.3 Պայմանագրի կատարման երաշխիքը կազմում է պայմանագրի գնի 10%-ը։

6. Ընդունում և վճարում

6.1 Ապրանքների կամ ծառայությունների ընդունումը կատարվում է հանձնաժողովի կողմից՝ կազմելով ընդունման-հանձնման ակտ։

6.2 Վճարումը կատարվում է ակտի ստորագրման օրվանից 30 օրվա ընթացքում՝ անկանխիկ եղանակով։

6.3 Կանխավճարը չի կարող գերազանցել պայմանագրի գնի 30%-ը։

7. Բողոքարկում

7.1 Ձեռնարկի դրույթների խախտման դեպքում շահագրգիռ անձը կարող է բողոքարկել ներքին աուդիտի ստորաբաժանում՝ 5 աշխատանքային օրվա ընթացքում։

7.2 Բողոքը քննվում է 10 աշխատանքային օրվա ընթացքում։

8. Վերջնական դրույթներ

8.1 Ձեռնարկի փոփոխությունները հաստատվում են տնօրենի հրամանով։

8.2 Ձեռնարկի կատարման նկատմամբ հսկողությունն իրականացնում է ֆինանսական տնօրենը։

8.3 Ձեռնարկն ուժի մեջ է մտնում հաստատման օրվանից։

ՀՀ ԱՐԱՐԱՏԻ ՄԱՐԶԻ ՎԱՂԱՐՇԱՊԱՏ ՀԱՄԱՅՆՔԻ ԱՎԱԳԱՆՈՒ ՈՐՈՇՄԱՄԲ ԹԻՎ 07.11.2019 Թ. N 1122-Ա

ՀԱՄԱՅՆՔԱՊԵՏԱՐԱՆ ԱՇԽԱՏԱԿԱԶՄԻ ԿԱՌՈՒՑՎԱԾՔԻ ԵՎ ԱՇԽԱՏԱԿԱԶՄԻ ՄԻՋԵՆԱԿԱՆ ՀԱՍՏԻՔԱՑԱԿԱԶՄԻ ՄԱՍԻՆ ԿԱՆՈՆԱԿԱՐԳԸ ՀԱՍՏԱՏԵԼՈՒ ՄԱՍԻՆ

ՀՀ ԱՐԱՐԱՏԻ ՄԱՐԶԻ ՎԱՂԱՐՇԱՊԱՏ ՀԱՄԱՅՆՔԻ ԱՎԱԳԱՆՈՒ ՈՐՈՇՄԱՄԲ ԹԻՎ 07.11.2019 Թ. N 1122-Ա

ՀԱՄԱՅՆՔԱՊԵՏԱՐԱՆ ԱՇԽԱՏԱԿԱԶՄԻ ԿԱՌՈՒՑՎԱԾՔԻ ԵՎ ԱՇԽԱՏԱԿԱԶՄԻ ՄԻՋԵՆԱԿԱՆ ՀԱՍՏԻՔԱՑԱԿԱԶՄԻ ՄԱՍԻՆ ԿԱՆՈՆԱԿԱՐԳԸ ՀԱՍՏԱՏԵԼՈՒ ՄԱՍԻՆ

ՀՀ ԱՐԱՐԱՏԻ ՄԱՐԶԻ ՎԱՂԱՐՇԱՊԱՏ ՀԱՄԱՅՆՔԻ ԱՎԱԳԱՆՈՒ ՈՐՈՇՄԱՄԲ ԹԻՎ 07.11.2019 Թ. N 1122-Ա

ՀԱՄԱՅՆՔԱՊԵՏԱՐԱՆ ԱՇԽԱՏԱԿԱԶՄԻ ԿԱՌՈՒՑՎԱԾՔԻ ԵՎ ԱՇԽԱՏԱԿԱԶՄԻ ՄԻՋԵՆԱԿԱՆ ՀԱՍՏԻՔԱՑԱԿԱԶՄԻ ՄԱՍԻՆ ԿԱՆՈՆԱԿԱՐԳԸ ՀԱՍՏԱՏԵԼՈՒ ՄԱՍԻՆ

PDF-XChange Editor
Click to BUY NOW!
www.tracker-software.com

ჰიდრანტის მოწყობის სიტუაციური გეგმა

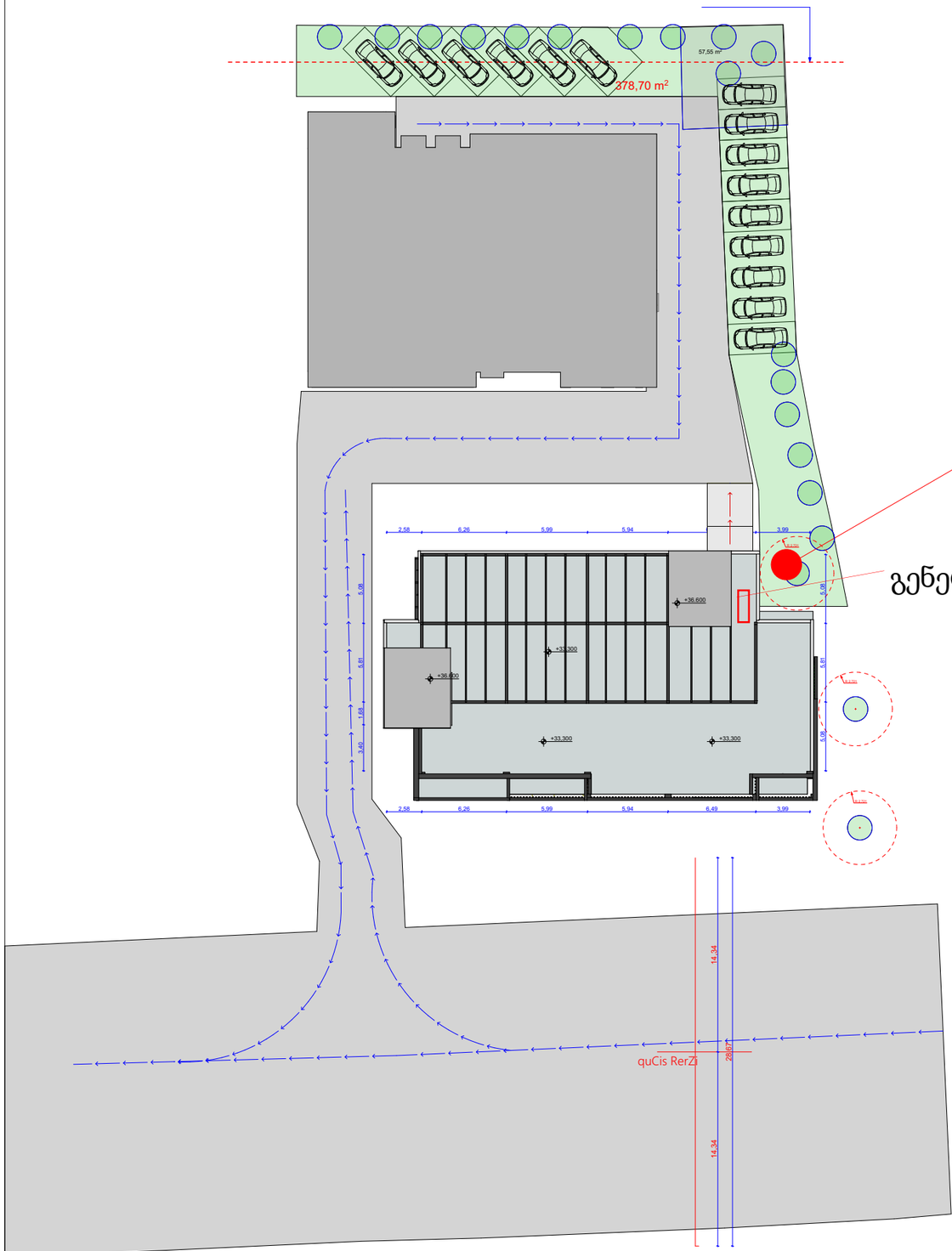

გენერატორი

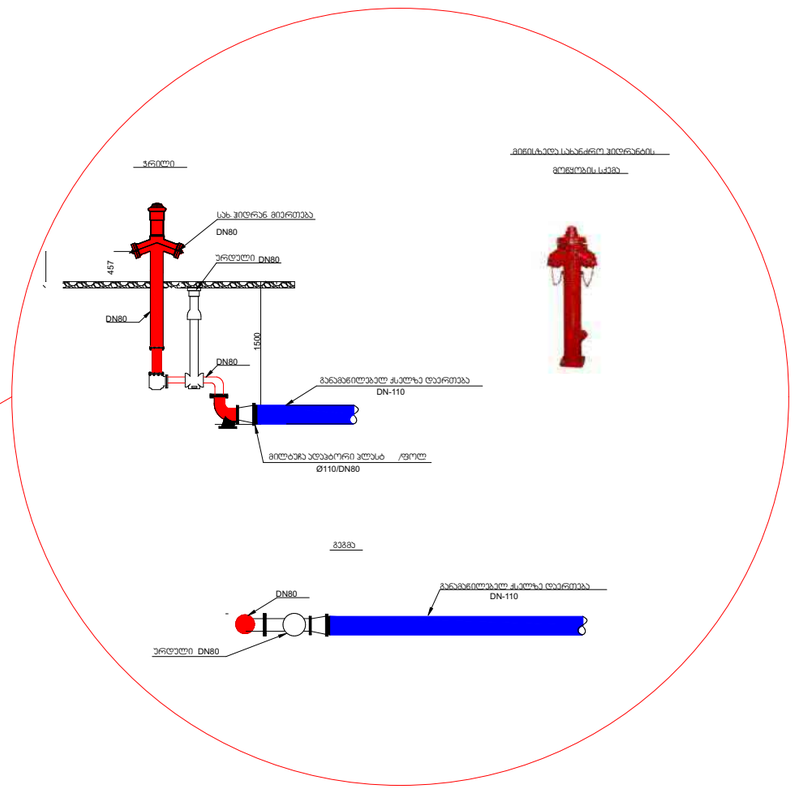



ექსპლიკაცია

ჰიდრანტი

ჰროექტის დასახელება:

მრავალფუნქციური
კომპლექსი/მშენობა

საინჟინრო ნაწილი

ავტომატური ხანძარქრობა

საჰროექტო ობიექტის
მისამართი:

ქ. თბილისი, ბერი გაბრიელ
სალოსის გამზირი №122
ს/კ 01.17.11.029.074

თანამდებობა	გვარი	ხელმოწერა
დირექტორი	ვ.მესხი	
არქიტექტორი		
დაამუშავა	მ.ბაქარაშვილი	
დამკვეთი	გ.ბასილაშვილი	

ჯეტექსი
სახანძრო უსაფრთხოების სისტემები და ელექტრომონტაჟი

შ.პ.ს. "JETEX"
/ 405268491
მის: ქ.თბილისი ი.ჭავჭავაძის გამზ. 55
ტელ: 221 4848 ელ.ფოსტა
INFO@JETEX.GE WWW.JETEX.GE

მასშტაბი:	1:100
თარიღი:	04.05.2020
ფურცელი:	15

თბილისი 2020 წ. | ფორმატი A3

ანოტაციები

გეგმა -3.00 ნიშნულზე

ა-ბლოკი

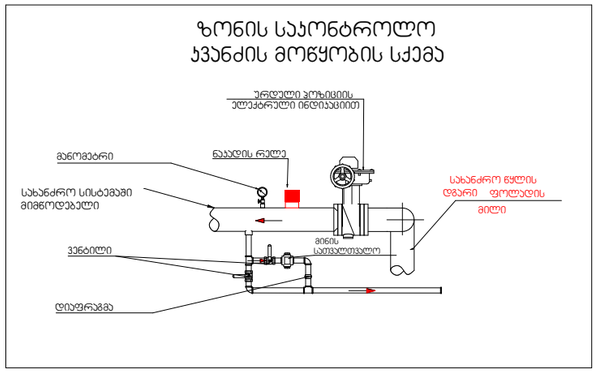

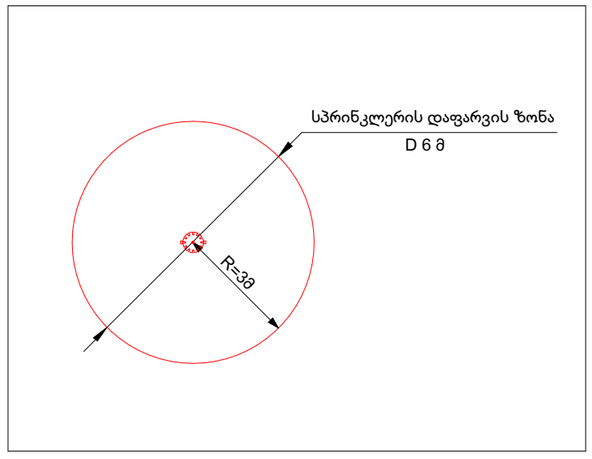

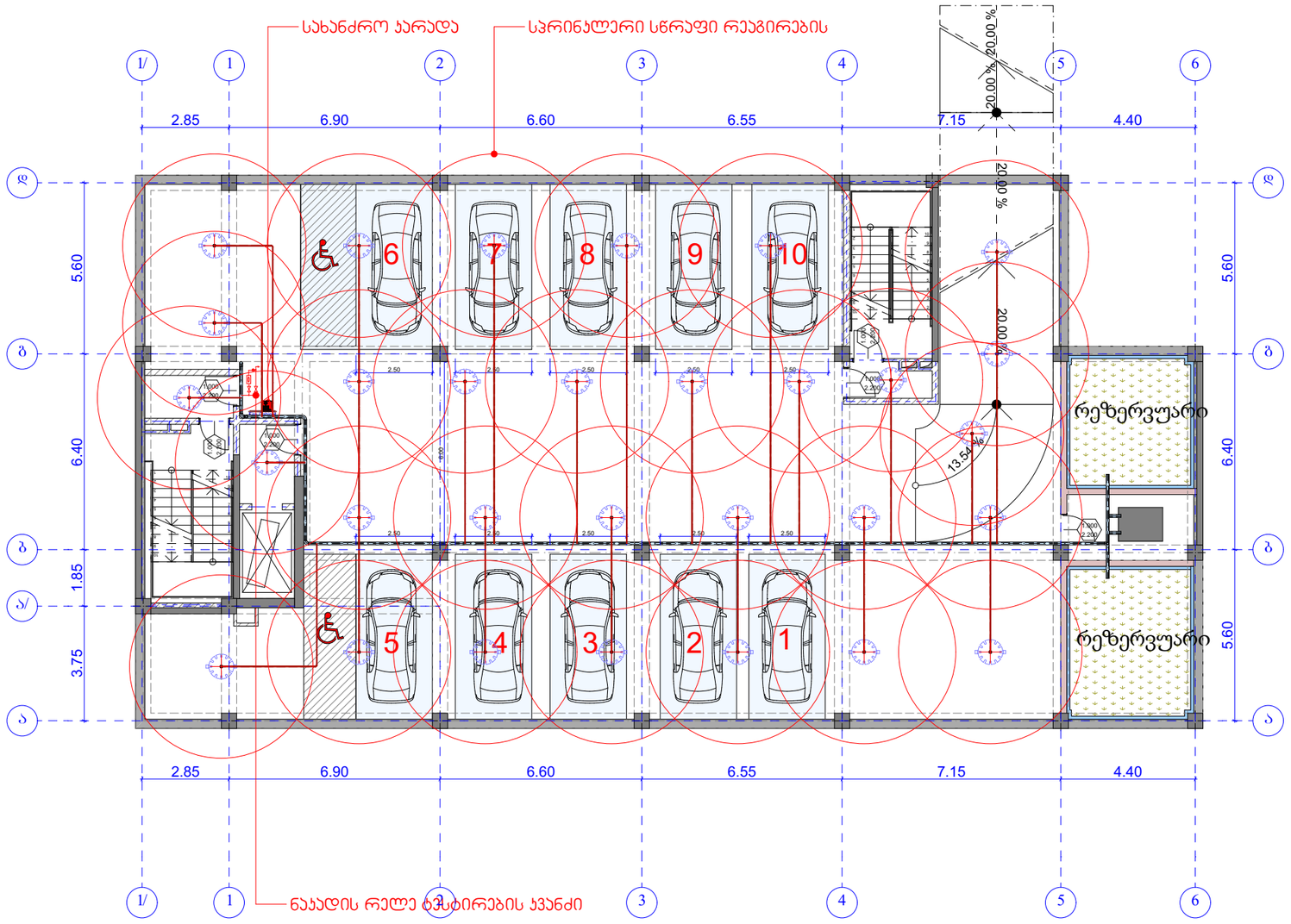

თბილისი 2020 წ.	ფორმატი A3

პირობითი აღნიშვნები

	საკადასტრო ნიშნული ხაზი
+0,000	ნიშნული გეგმაზე
3-3	ჭრილის ხაზი
	ეზღუდული ცენტრალიზებული ხარისხი 1ლმ
	ეზღუდული ცენტრალიზებული ხარისხი 2ლმ
	გასასვლელებს შორის მანძილი
	გასასვლელამდე სავალი მანძილი
	მისანვდომი სცლა გეზი
12 სან. (0.9.6 + 36.00) (0.%.6 + 35.90)	ნიშნული ჭრილზე /ფასადზე
	გაძლიერებული ბეტონის კარკასი ეზღ ცენტრალიზებით
	ბეტონის ბლოკის ეზღელი
	შახტის აღნიშვნელი
1	ღერძის ხაზი
8%	ჰანდუსის დახრის აღნიშვნელი
	სახანძრო მილდგარი
	სახანძრო-სამანველო სამსახურის მიერ გამოსაყენებელი მისაერთებელი - ჰიდრანტი
	ხელის ცეცხლსაქრობი
	სახანძრო განგების ხელით სამართავი პოლოფი
	ჯვამლის ავტომატური აღმოჩენი
	სპრინკლერი (სწრაფი რეაგირების ,
	საევაკუაციო გასაელის მაჩვენებელი
	სახანძრო ჭყლმომარაგების მილსადენი
	ნაკადის რელე
	სპრინკლერის სისტემის დამცველი მილი
	სპრინკლერების ტესტირების ჯვანძი
	ნაკადის რელე ტესტირების ჯვანძი

პროექტის დასახელება:

მრავალფუნქციური კომპლექსი/შენობა

საინჭინრო ნაწილი

ავტომატური ხანძარქრობა

საპროექტო ობიექტის მისამართი:

ქ. თბილისი, ბერი გაბრიელ სალოსის გამზირი №122
ს/ნ 01.17.11.029.074

თანამდებობა	გვარი	ხელმოწერა
დირექტორი	ვ.მესხი	
არქიტექტორი		
დამპროექტებელი	მ.ბაქარაშვილი	
დამკვეთი	გ.ბასილაშვილი	

შ.პ.ს. "JETEX"
ს/კ 405268491
მის: ქ.თბილისი ი.ჭავჭავაძის გამზ. 55
ტელ: 221 4848 ელ.ფოსტა
INFO@JETEX.GE WWW.JETEX.GE

მასშტაბი:	1:100
თარიღი:	04.05.2020
ფურცელი:	3

გეგმა 0.00 ნიშნულზე

ა-ბლოკი

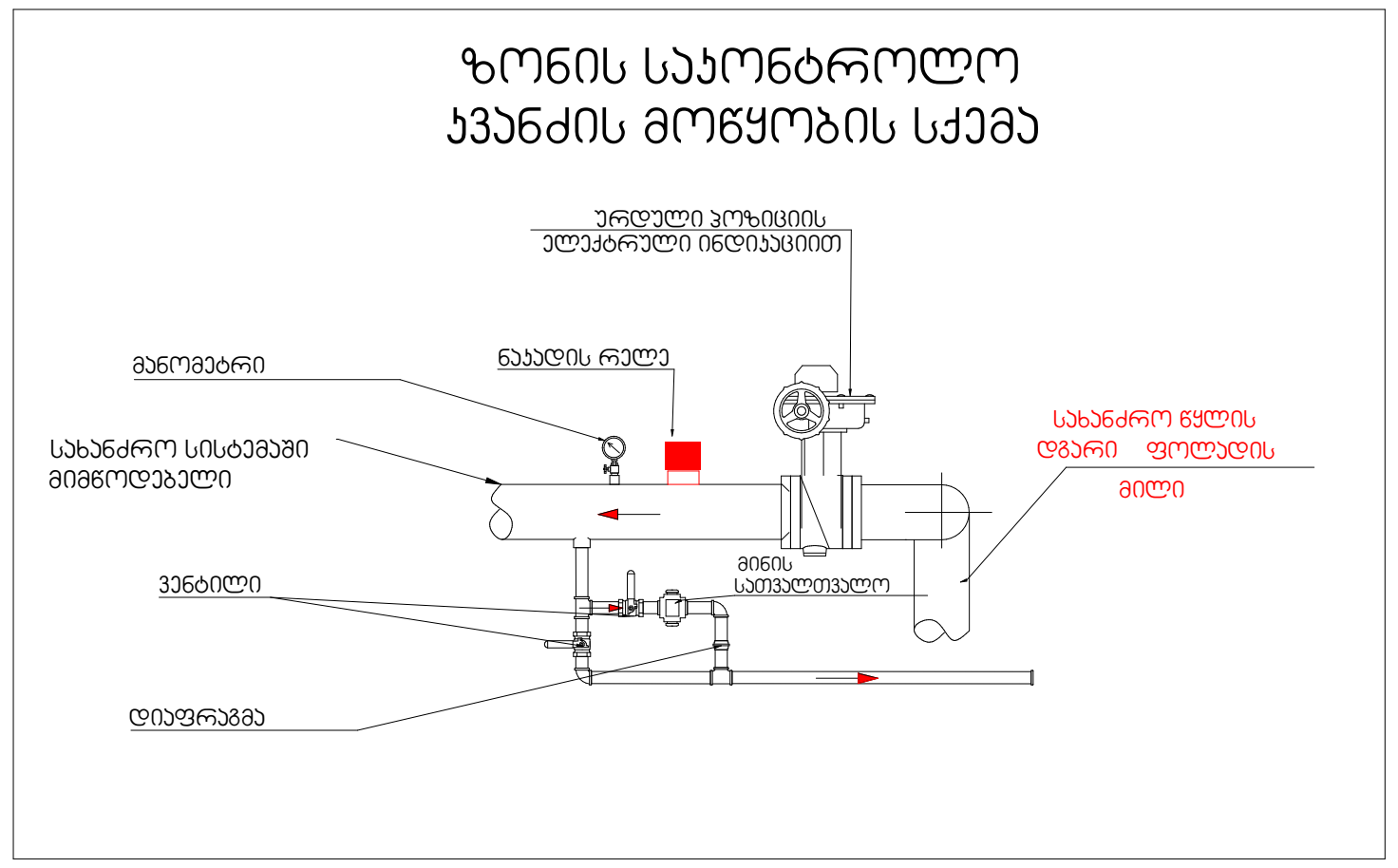

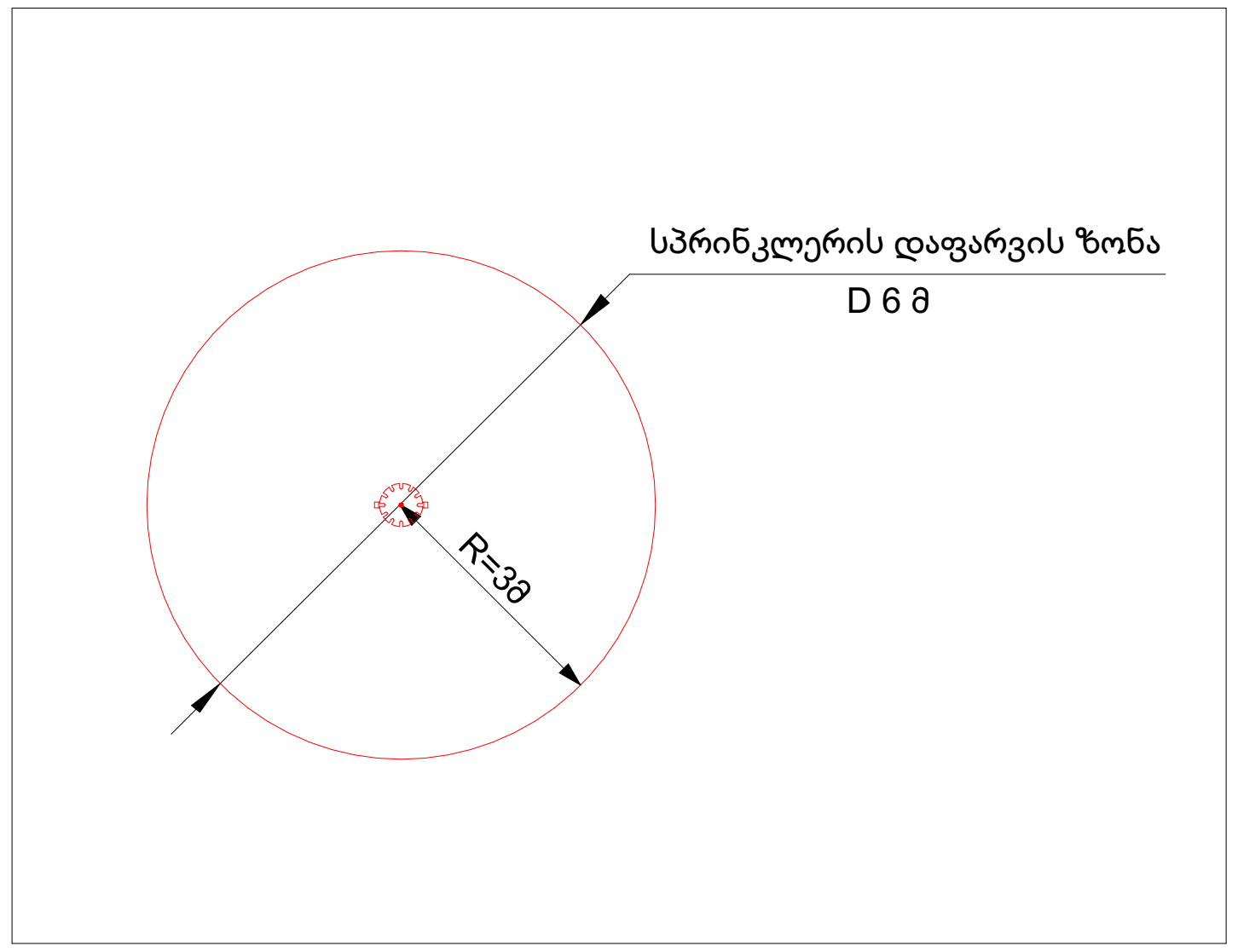

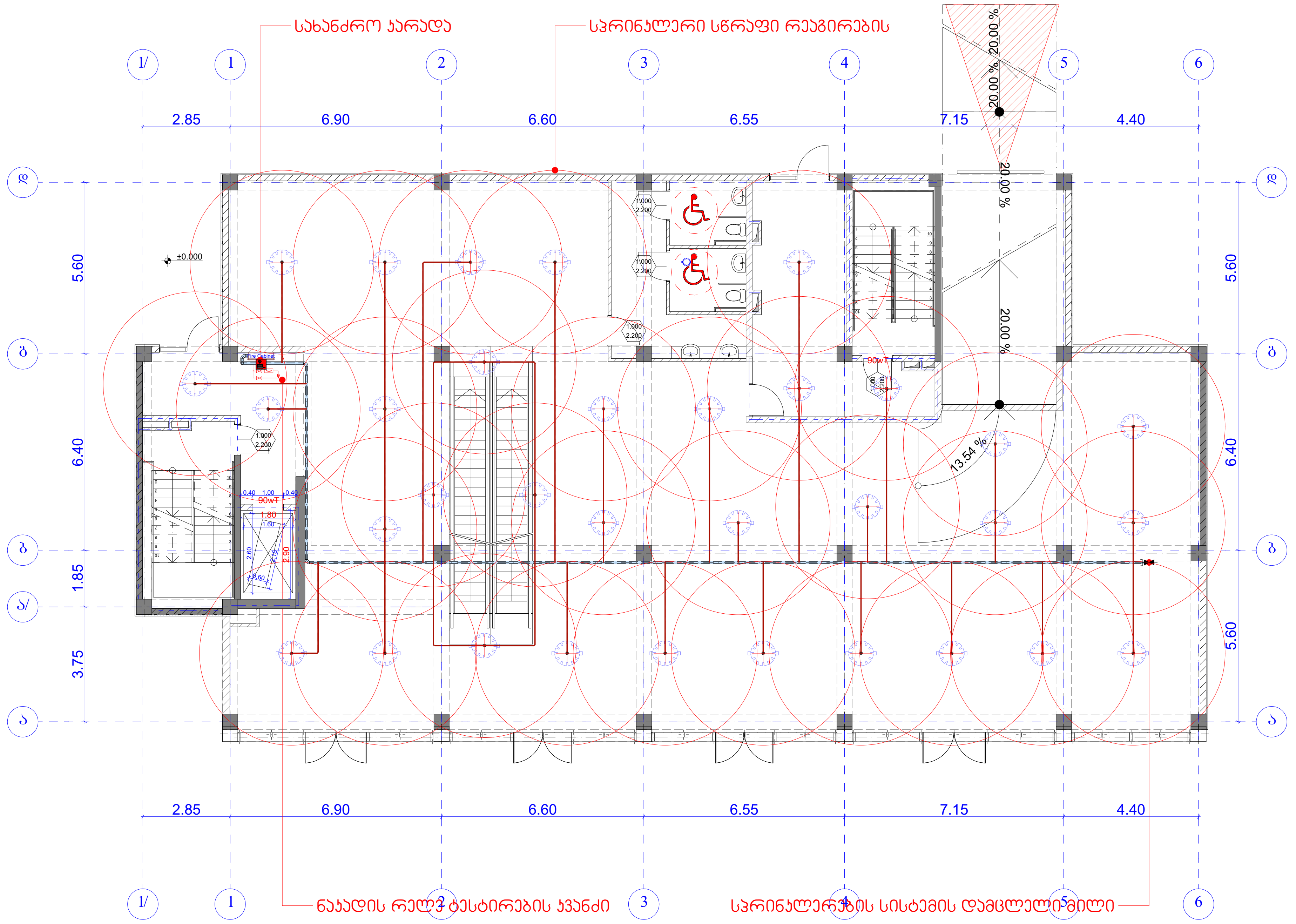

თბილისი 2020 წ.	ფორმატი A3

პირობითი აღნიშვნები

	საკადასტრო წითელი ხაზი
+0,000	ნიშნული გეგმაზე
3-3	ჭრილის ხაზი
	კედლის ცეცხლმედეგობის ხარისხი 1სთ
	კედლის ცეცხლმედეგობის ხარისხი 2სთ
	გასასვლელებს შორის მანძილი
	გასასვლელამდე სავალი მანძილი
	მისაწვდომი სვლა გეზი
12 სარ. (ი.მ.6+36,00) (ს.ზ.6 +35,90)	ნიშნული ჭრილზე /ფასადზე
	გაძლიერებული ბეტონის კარკასი 2სთ ცეცხლმედეგობით
	ბეტონის ბლოკის კედელი
	შახტის აღმნიშვნელი
1	ღერძის ხაზი
8%	პანდუსის დახრის აღმნიშვნელი
	სახანძრო მილდგარი
	სახანძრო-სამაშველო სამსახურის მიერ გამოსაყენებელი მისაერთებელი - ჰიდრანტი
	ხელის ცეცხლსაქრობი
	სახანძრო განგაშის ხელით სამართავი კოლოფი
	კვამლის ავტომატური აღმომჩენი
	სპრინკლერი (სწრაფი რეაგირების ,
	საევაკუაციო გასასვლელის მაჩვენებელი
	სახანძრო წყალმომარაგების მილსადენი
	ნაკადის რელე
	სპრინკლერების სისტემის დამცლელი მილი
	სპრინკლერების ტესტირების კვანძი
	ნაკადის რელე ტესტირების კვანძი

პროექტის დასახელება:

მრავალფუნქციური კომპლექსი/შენობა

საინჟინრო ნაწილი

ავტომატური ხანძარქრობა

საპროექტო ობიექტის მისამართი:

ქ. თბილისი, ბერი გაბრიელ სალოსის გამზირი №122
ს/კ 01.17.11.029.074

თანამდებობა	გვარი	ხელმოწერა
დირექტორი	ვ.მესხი	
არქიტექტორი		
დაამუშავა	მ.ბაქარაშვილი	
დამკვეთი	გ.ბასიაშვილი	

ჯეტექსი
სახანძრო უსაფრთხოების სისტემები და აღჭურვილობა

შ.პ.ს. "JETEX"
ს/კ 405268491
მის: ქ.თბილისი ი.ჭავჭავაძის გამზ. 55
ტელ: 221 4848 ელ.ფოსტა
INFO@JETEX.GE WWW.JETEX.GE

მასშტაბი:	1:100
თარიღი:	04.05.2020
ფურცელი:	3

გეგმა +4.20 ნიშნულზე

ა-ბლოკი

ზონის საკონტროლო კვანძის მოწყობის სქემა

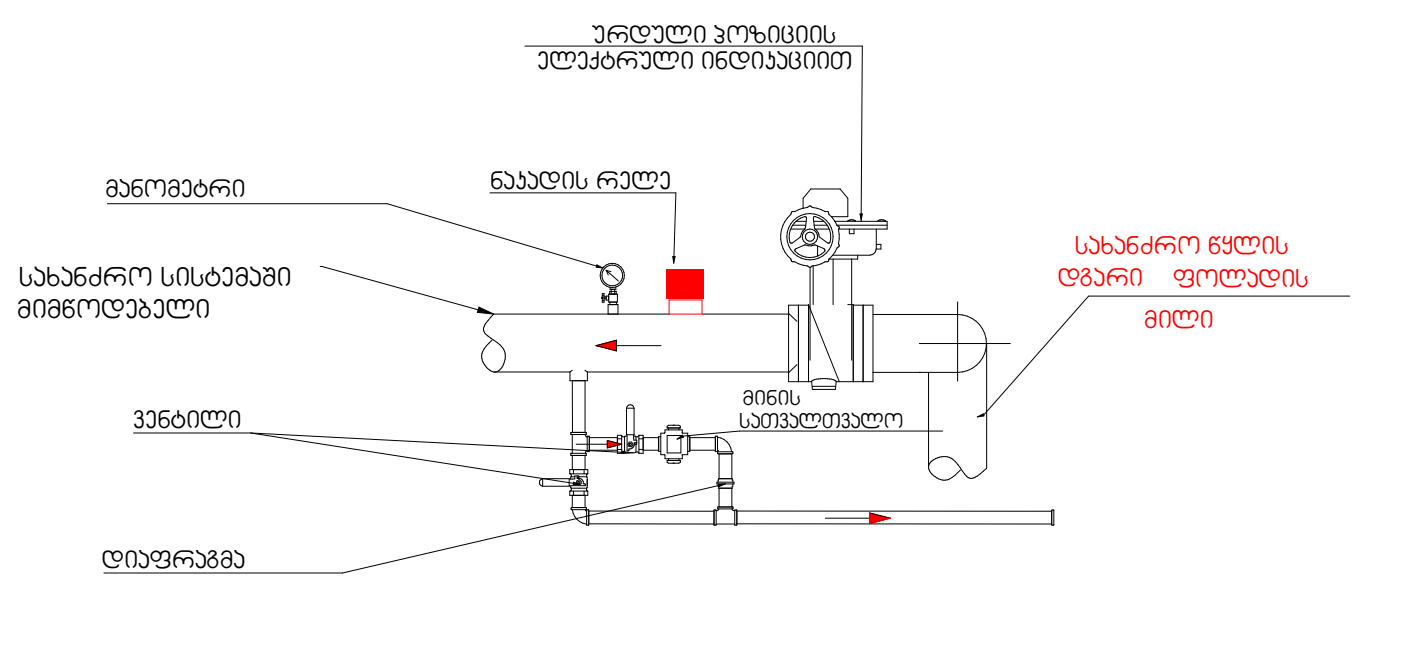

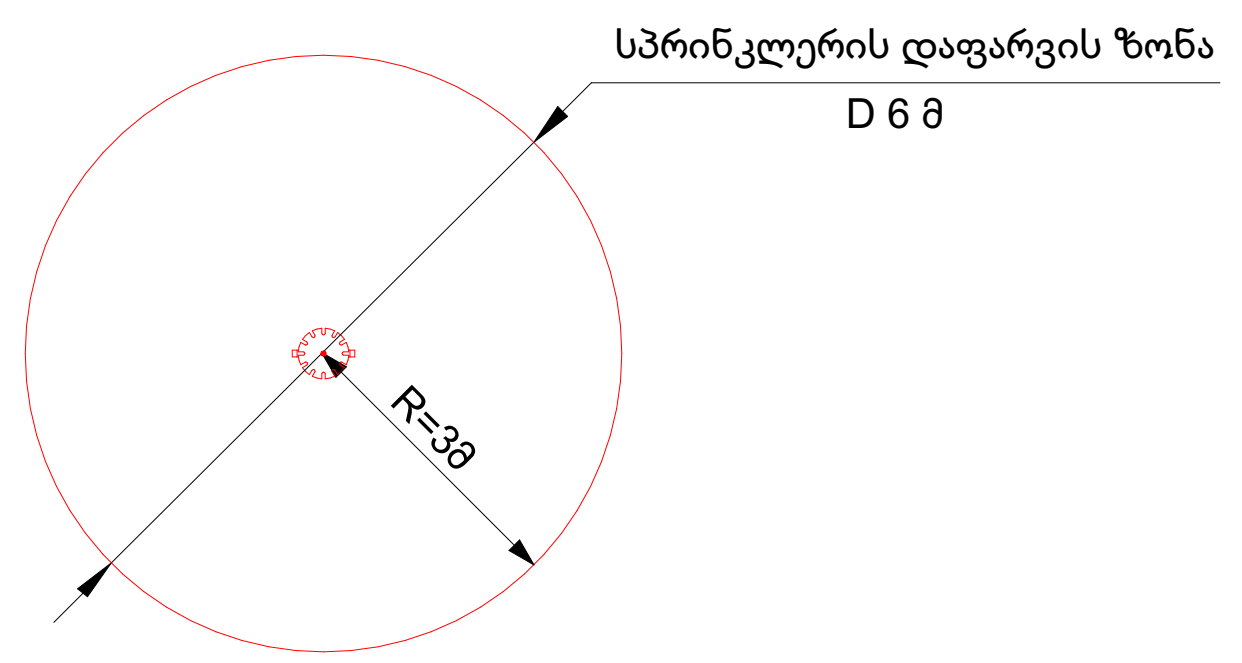

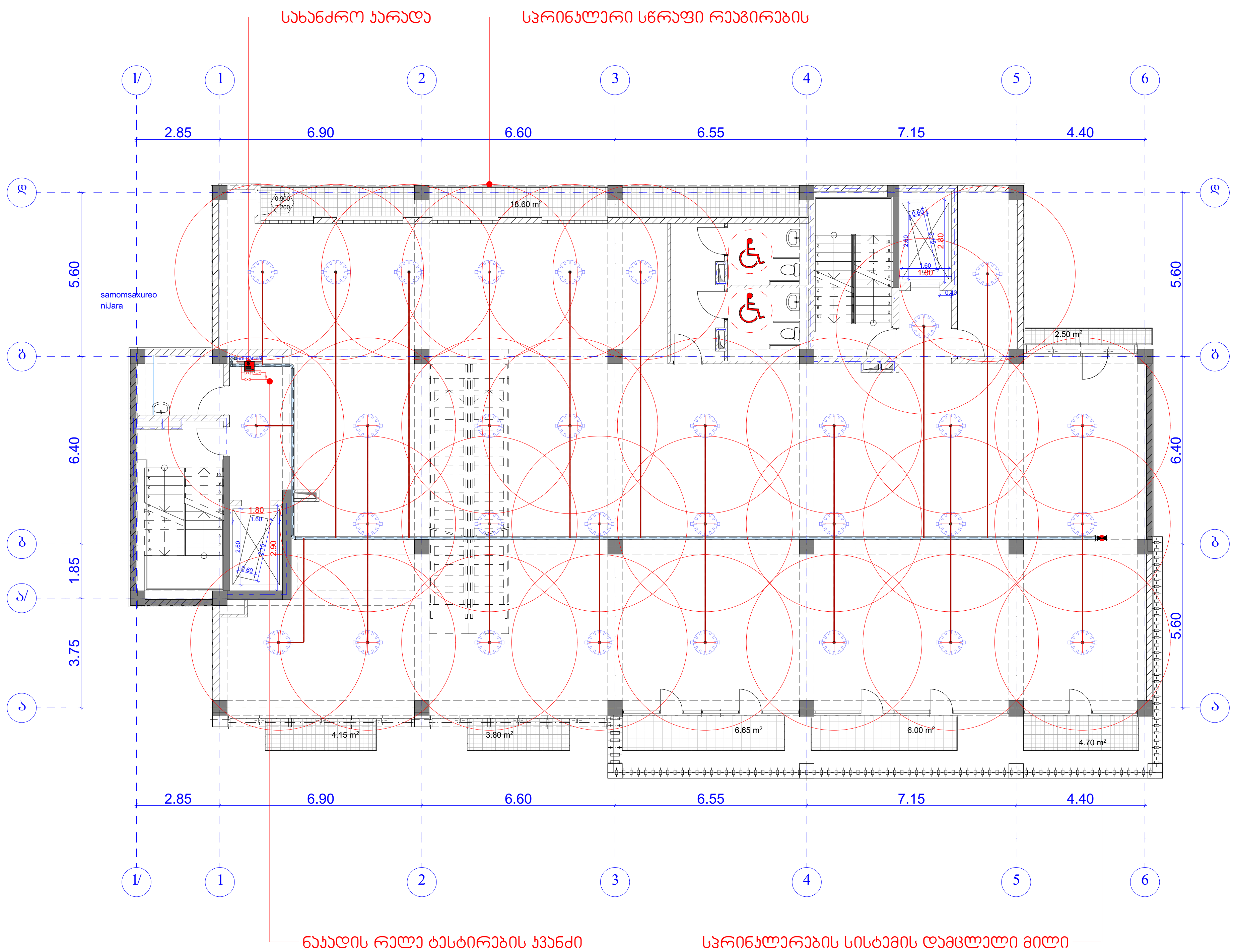

თბილისი 2020 წ.	ფორმატი A3

პირობითი აღნიშვნები

	საკადასტრო წითელი ხაზი
+0,000	ნიშნული გეგმაზე
3-3	ჭრილის ხაზი
	კედლის ცეცხლმედეგობის ხარისხი 1სთ
	კედლის ცეცხლმედეგობის ხარისხი 2სთ
	გასასვლელებს შორის მანძილი
	გასასვლელამდე სავალი მანძილი
	მისაწვდომი სვლა გეზი
12 სარ. (ი.მ.6+36,00) (ს.ზ.6 +35,90)	ნიშნული ჭრილზე /ფასადზე
	გაძლიერებული ბეტონის კარკასი 2სთ ცეცხლმედეგობით
	ბეტონის ბლოკის კედელი
	შახტის აღმნიშვნელი
1	ღერძის ხაზი
8%	პანდუსის დახრის აღმნიშვნელი
	სახანძრო მილდგარი
	სახანძრო-სამაშველო სამსახურის მიერ გამოსაყენებელი მისაერთებელი - ჰიდრანტი
	ხელის ცეცხლსაქრობი
	სახანძრო განგაშის ხელით სამართავი კოლოფი
	კვამლის ავტომატური აღმომჩენი
	სპრინკლერი (სწრაფი რეაგირების ,
	საევაკუაციო გასავლელის მაჩვენებელი
	სახანძრო წყალმომარაგების მილსადენი
	ნაკადის რელე
	სპრინკლერების სისტემის დამცლელი მილი
	სპრინკლერების ტესტირების კვანძი
	ნაკადის რელე ტესტირების კვანძი

პროექტის დასახელება:

მრავალფუნქციური კომპლექსი/შენობა

საინჟინრო ნაწილი

ავტომატური ხანძარქრობა

საპროექტო ობიექტის მისამართი:

ქ. თბილისი, ბერი გაბრიელ სალოსის გამზირი №122
ს/კ 01.17.11.029.074

თანამდებობა	გვარი	ხელმოწერა
დირექტორი	ვ.მესხი	
არქიტექტორი		
დაამუშავა	მ.ბაქარაშვილი	
დამკვეთი	გ.ბასიაშვილი	

ჯეტექსი
სახანძრო უსაფრთხოების სისტემები და აღჭურვილობა

შ.პ.ს. "JETEX"
ს/კ 405268491
მის: ქ.თბილისი ი.ჯავჯავაძის გამზ. 55
ტელ: 221 4848 ელ.ფოსტა
INFO@JETEX.GE WWW.JETEX.GE

მასშტაბი:	1:100
თარიღი:	04.05.2020
ფურცელი:	3

გეგმა +8.40 ნიშნულზე

ა-ბლოკი

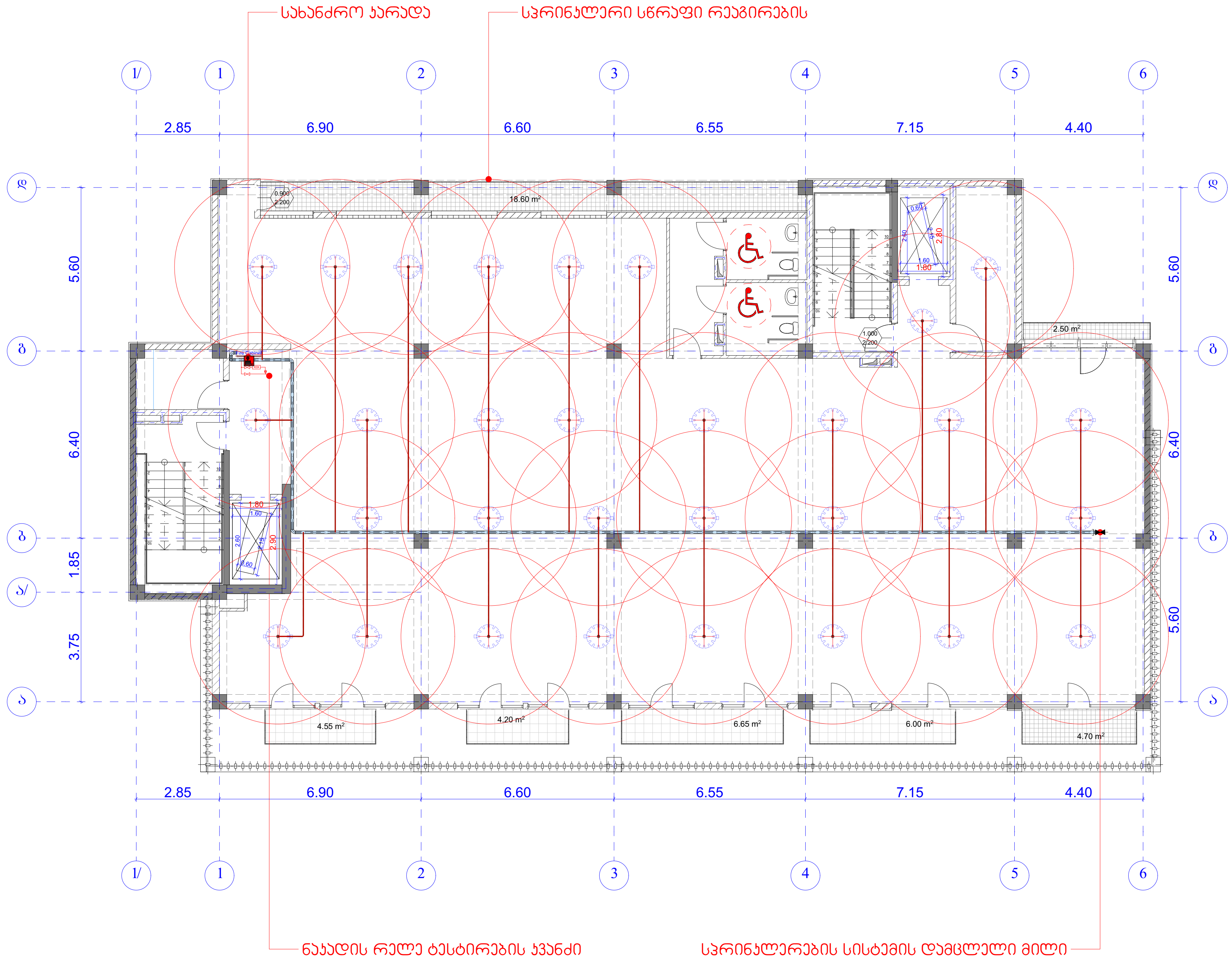

ზონის საკონტროლო კვანძის მოწყობის სქემა

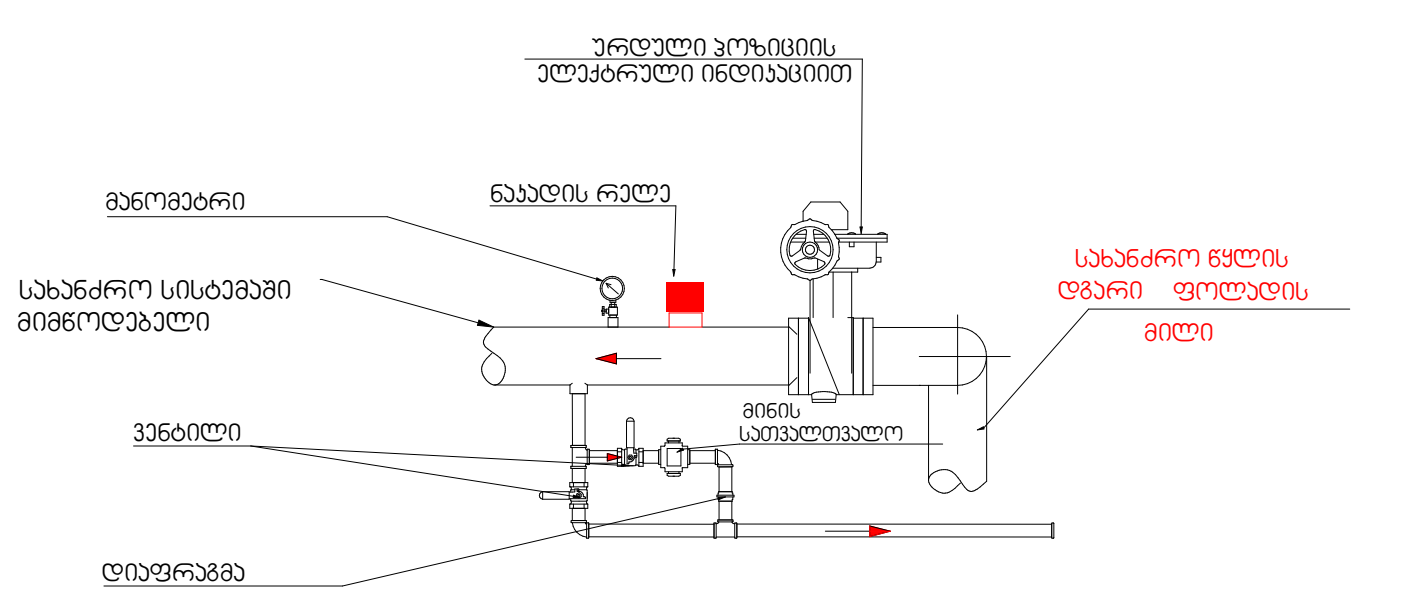

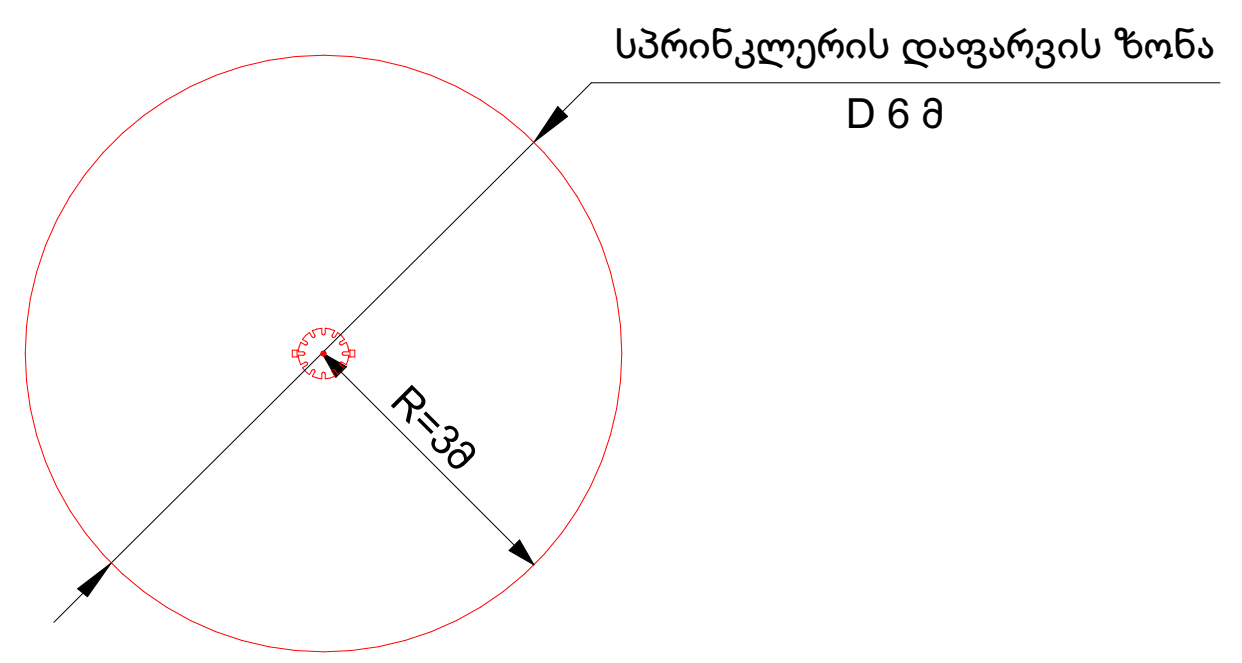

თბილისი 2020 წ.	ფორმატი A3

პირობითი აღნიშვნები

	საკადასტრო წითელი ხაზი
+0,000	ნიშნული გეგმაზე
3-3	ჭრილის ხაზი
	კედლის ცეცხლმედეგობის ხარისხი 1სთ
	კედლის ცეცხლმედეგობის ხარისხი 2სთ
	გასასვლელებს შორის მანძილი
	გასასვლელამდე სავალი მანძილი
	მისაწვდომი სვლა გეზი
12 სარ. (ი.მ.6+36,00) (ს.ზ.6 +35,90)	ნიშნული ჭრილზე /ფასადზე
	გაძლიერებული ბეტონის კარკასი 2სთ ცეცხლმედეგობით
	ბეტონის ბლოკის კედელი
	შახტის აღმნიშვნელი
1	ღერძის ხაზი
8%	პანდუსის დახრის აღმნიშვნელი
	სახანძრო მილდგარი
	სახანძრო-სამაშველო სამსახურის მიერ გამოსაყენებელი მისაერთებელი - ჰიდრანტი
	ხელის ცეცხლსაქრობი
	სახანძრო განგაშის ხელით სამართავი კოლოფი
	კვამლის ავტომატური აღმომჩენი
	სპრინკლერი (სწრაფი რეაგირების ,
	საევაკუაციო გასასვლელის მაჩვენებელი
	სახანძრო წყალმომარაგების მილსადენი
	ნაკადის რელე
	სპრინკლერების სისტემის დამცლელი მილი
	სპრინკლერების ტესტირების კვანძი
	ნაკადის რელე ტესტირების კვანძი

პროექტის დასახელება:

მრავალფუნქციური კომპლექსი/შენობა

საინჟინრო ნაწილი

ავტომატური ხანძარქრობა

საპროექტო ობიექტის მისამართი:

ქ. თბილისი, ბერი გაბრიელ სალოსის გამზირი №122
ს/კ 01.17.11.029.074

თანამდებობა	გვარი	ხელმოწერა
დირექტორი	ვ.მესხი	
არქიტექტორი		
დაამუშავა	მ.ბაქარაშვილი	
დამკვეთი	გ.ბასიაშვილი	

ჯეტექსი
სახანძრო უსაფრთხოების სისტემები და აღჭურვილობა

შ.პ.ს. "JETEX"
ს/კ 405268491
მის: ქ.თბილისი ი.ჭავჭავაძის გამზ. 55
ტელ: 221 4848 ელ.ფოსტა
INFO@JETEX.GE WWW.JETEX.GE

მასშტაბი:	1:100
თარიღი:	04.05.2020
ფურცელი:	3

გეგმა +12.30 ნიშნულზე

ა-ბლოკი

ზონის საკონტროლო კვანძის მოწყობის სქემა

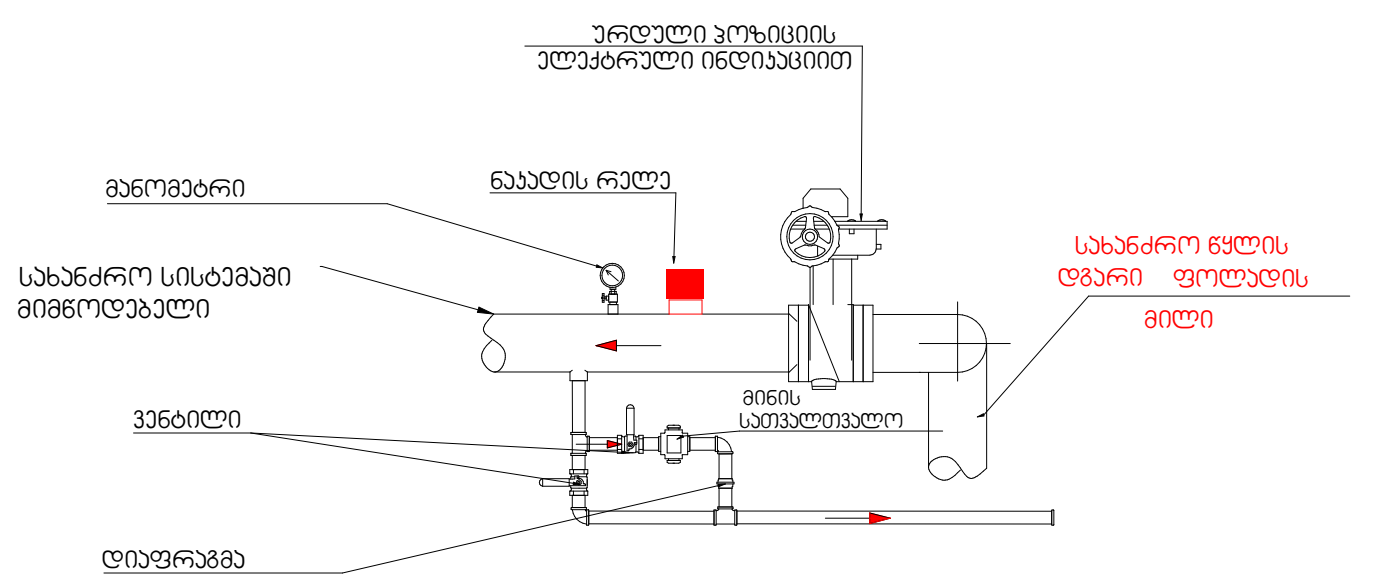

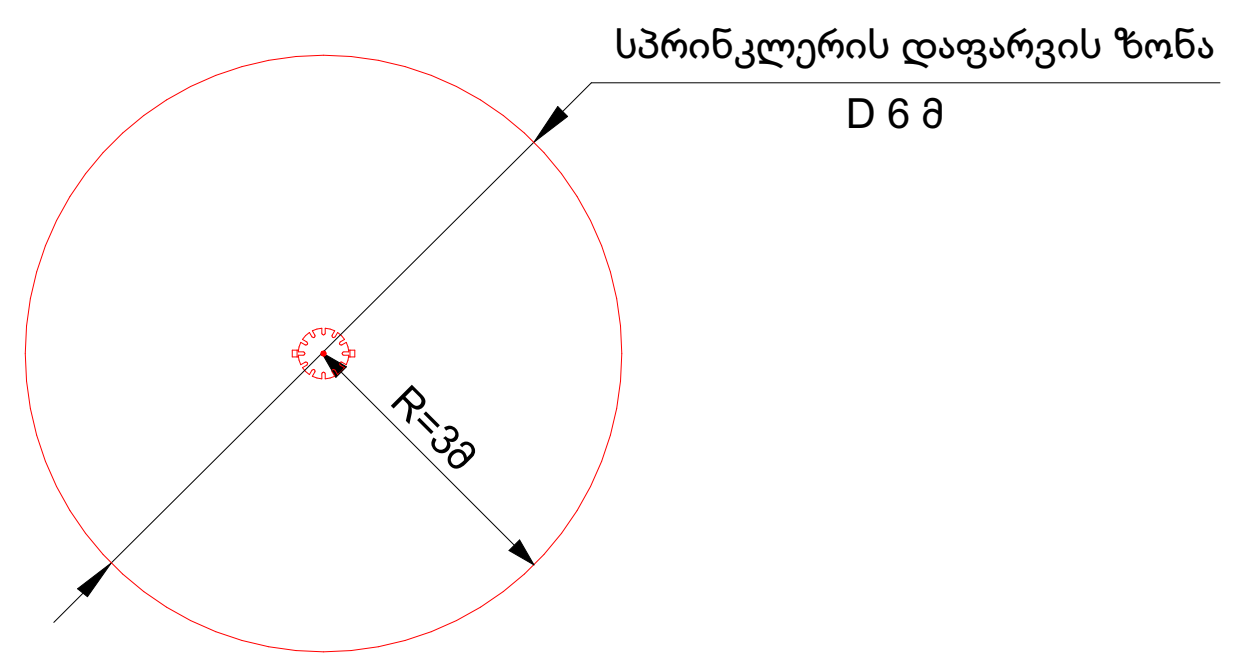

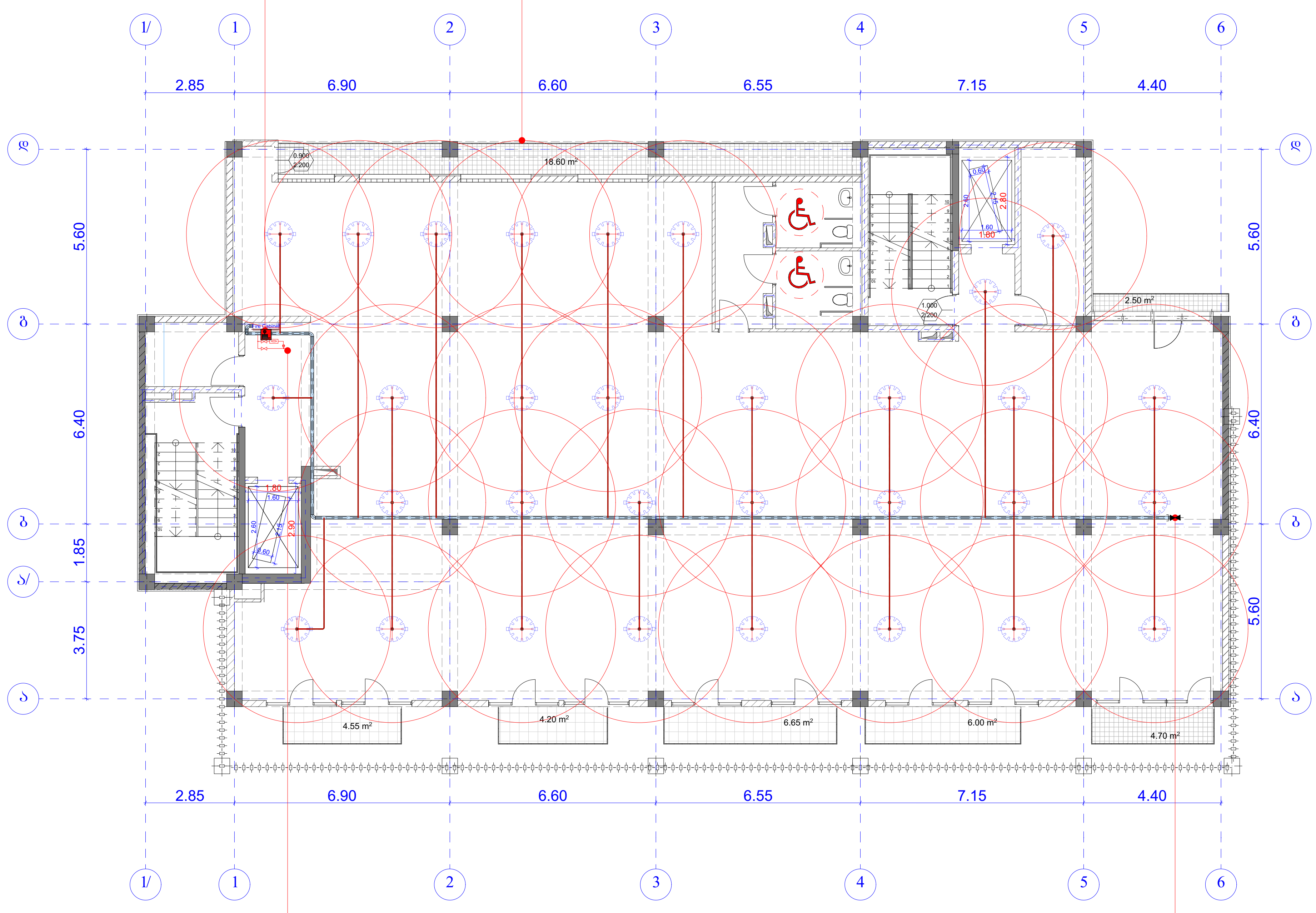

თბილისი 2020 წ.	ფორმატი A3

პირობითი აღნიშვნები

	საკადასტრო წითელი ხაზი
+0,000	ნიშნული გეგმაზე
3-3	ჭრილის ხაზი
	კედლის ცეცხლმედეგობის ხარისხი 1სთ
	კედლის ცეცხლმედეგობის ხარისხი 2სთ
	გასასვლელებს შორის მანძილი
	გასასვლელამდე სავალი მანძილი
	მისაწვდომი სვლა გეზი
12 სარ. (ი.მ.6+36,00) (ს.ზ.6 +35,90)	ნიშნული ჭრილზე /ფასადზე
	გაძლიერებული ბეტონის კარკასი 2სთ ცეცხლმედეგობით
	ბეტონის ბლოკის კედელი
	შახტის აღმნიშვნელი
1	ღერძის ხაზი
8%	პანდუსის დახრის აღმნიშვნელი
	სახანძრო მილდგარი
	სახანძრო-სამაშველო სამსახურის მიერ გამოსაყენებელი მისაერთებელი - ჰიდრანტი
	ხელის ცეცხლსაქრობი
	სახანძრო განგაშის ხელით სამართავი კოლოფი
	კვამლის ავტომატური აღმომჩენი
	სპრინკლერი (სწრაფი რეაგირების ,
	საევაკუაციო გასასვლელის მაჩვენებელი
	სახანძრო წყალმომარაგების მილსადენი
	ნაკადის რელე
	სპრინკლერების სისტემის დამცლელი მილი
	სპრინკლერების ტესტირების კვანძი
	ნაკადის რელე ტესტირების კვანძი

პროექტის დასახელება:

მრავალფუნქციური კომპლექსი/შენობა

საინჟინრო ნაწილი

ავტომატური ხანძარქრობა

საპროექტო ობიექტის მისამართი:

ქ. თბილისი, ბერი გაბრიელ სალოსის გამზირი №122
ს/კ 01.17.11.029.074

თანამდებობა	გვარი	ხელმოწერა
დირექტორი	ვ.მესხი	
არქიტექტორი		
დაამუშავა	მ.ბაქარაშვილი	
დამკვეთი	გ.ბასიაშვილი	

ჯეტექსი
სახანძრო უსაფრთხოების სისტემები და აღჭურვილობა

შ.პ.ს. "JETEX"
ს/კ 405268491
მის: ქ.თბილისი ი.ჯავახიშვილის გამზ. 55
ტელ: 221 4848 ელ.ფოსტა
INFO@JETEX.GE WWW.JETEX.GE

მასშტაბი:	1:100
თარიღი:	04.05.2020
ფურცელი:	3

გეგმა +16.20 ნიშნულზე

ა-ბლოკი

ზონის საკონტროლო კვანძის მოწყობის სქემა

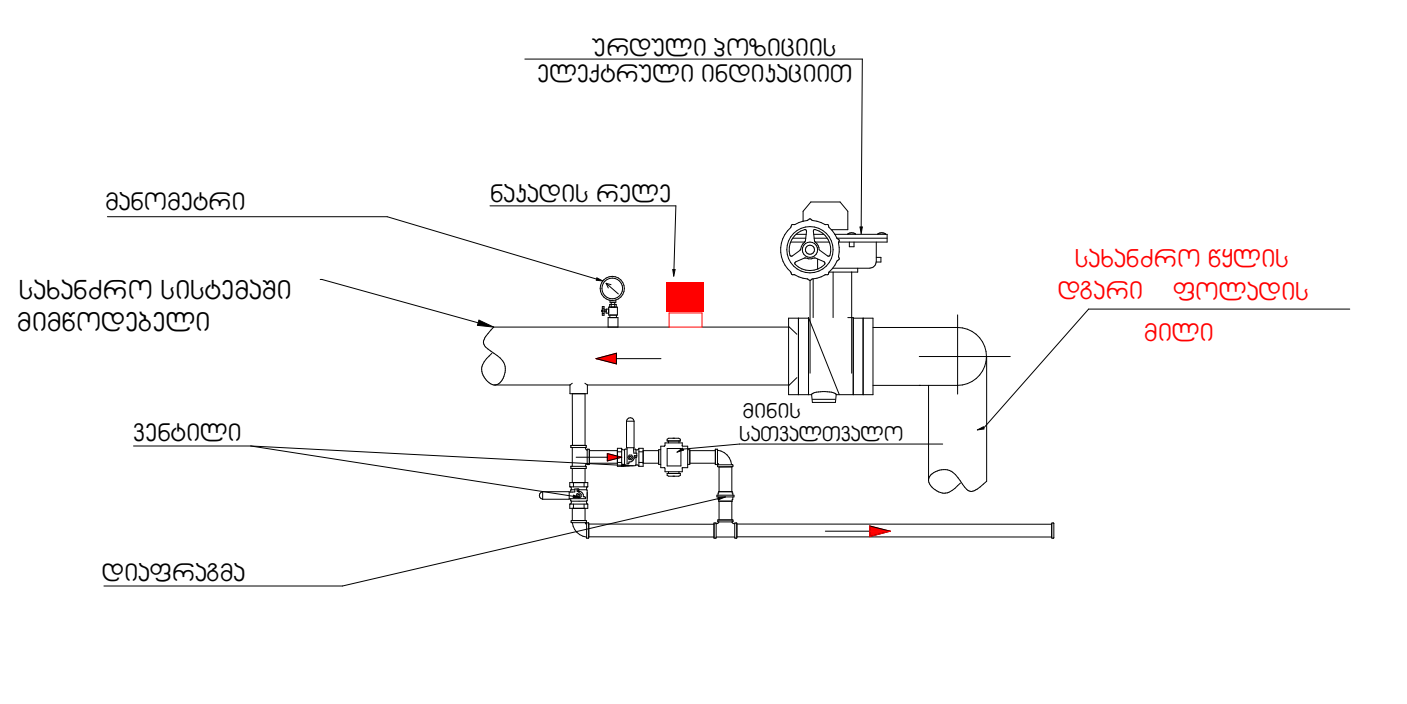

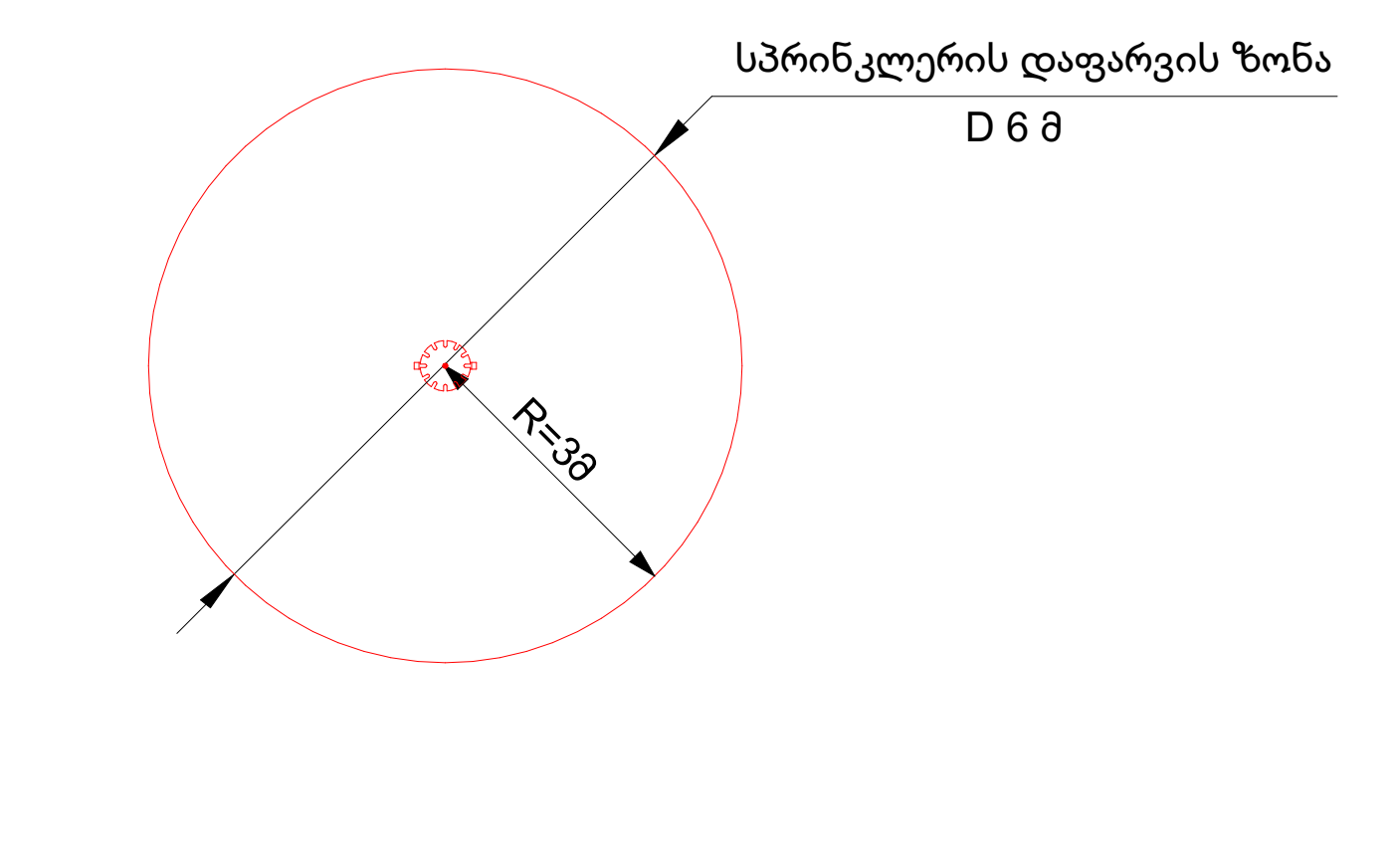

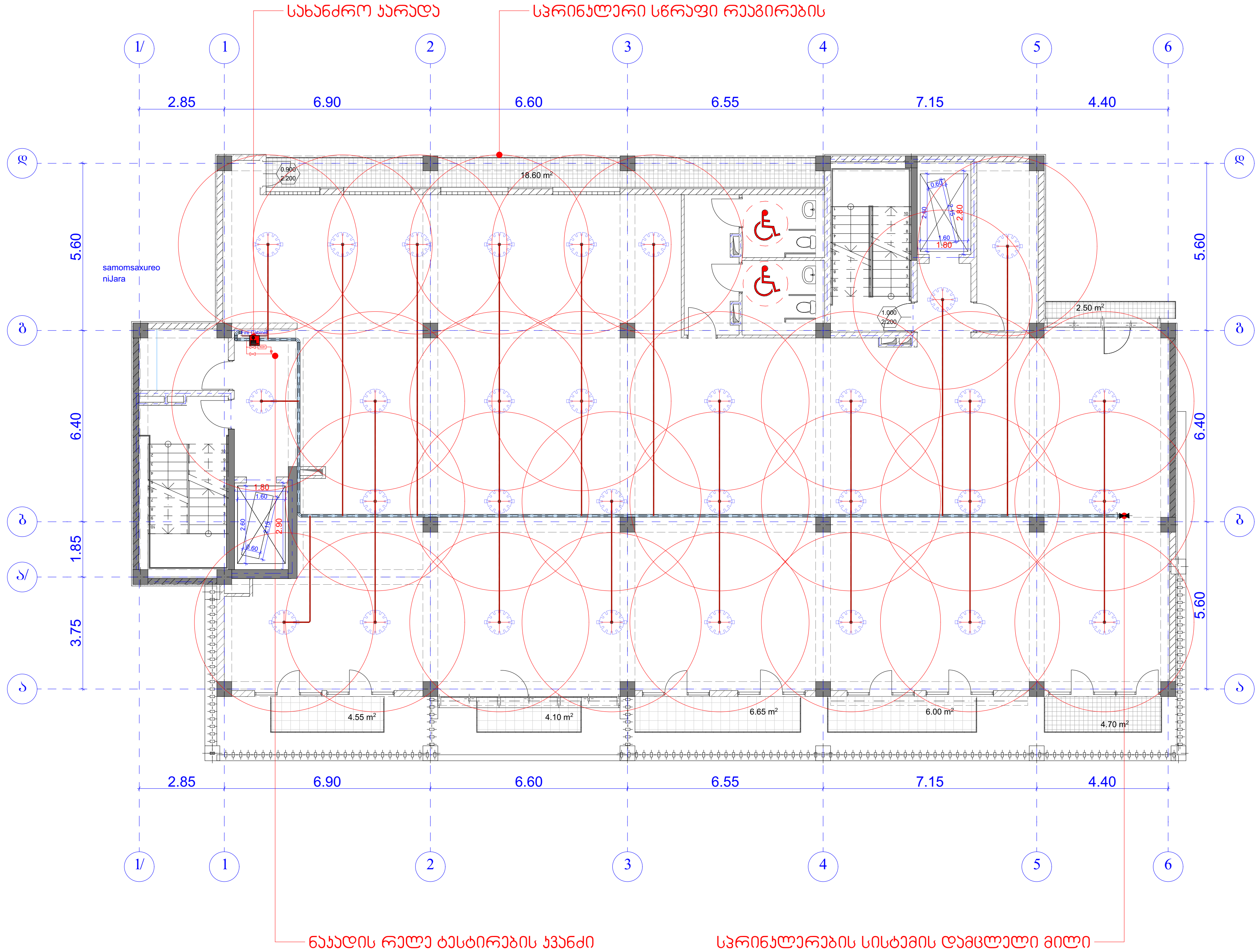

თბილისი 2020 წ.	ფორმატი A3

პირობითი აღნიშვნები

	საკადასტრო წითელი ხაზი
+0,000	ნიშნული გეგმაზე
3-3	ჭრილის ხაზი
	კედლის ცეცხლმედეგობის ხარისხი 1სთ
	კედლის ცეცხლმედეგობის ხარისხი 2სთ
	გასასვლელებს შორის მანძილი
	გასასვლელამდე სავალი მანძილი
	მისაწვდომი სვლა გეზი
12 სარ. (ი.მ.6+36,00) (ს.ზ.6 +35,90)	ნიშნული ჭრილზე /ფასადზე
	გაძლიერებული ბეტონის კარკასი 2სთ ცეცხლმედეგობით
	ბეტონის ბლოკის კედელი
	შახტის აღმნიშვნელი
1	ღერძის ხაზი
8%	პანდუსის დახრის აღმნიშვნელი
	სახანძრო მილდგარი
	სახანძრო-სამაშველო სამსახურის მიერ გამოსაყენებელი მისაერთებელი - ჰიდრანტი
	ხელის ცეცხლსაქრობი
	სახანძრო განგაშის ხელით სამართავი კოლოფი
	კვამლის ავტომატური აღმომჩენი
	სპრინკლერი (სწრაფი რეაგირების ,
	საევაკუაციო გასასვლელის მაჩვენებელი
	სახანძრო წყალმომარაგების მილსადენი
	ნაკადის რელე
	სპრინკლერების სისტემის დამცლელი მილი
	სპრინკლერების ტესტირების კვანძი
	ნაკადის რელე ტესტირების კვანძი

პროექტის დასახელება:

მრავალფუნქციური კომპლექსი/შენობა

საინჟინრო ნაწილი

ავტომატური ხანძარქრობა

საპროექტო ობიექტის მისამართი:

ქ. თბილისი, ბერი გაბრიელ სალოსის გამზირი №122
ს/კ 01.17.11.029.074

თანამდებობა	გვარი	ხელმოწერა
დირექტორი	ვ.მესხი	
არქიტექტორი		
დაამუშავა	მ.ბაქარაშვილი	
დამკვეთი	გ.ბასიაშვილი	

ჯეტექსი
სახანძრო უსაფრთხოების სისტემები და აღჭურვილობა

შ.პ.ს. "JETEX"
ს/კ 405268491
მის: ქ.თბილისი ი.ჯავახიშვილის ქუჩ. 55
ტელ: 221 4848 ელ.ფოსტა
INFO@JETEX.GE WWW.JETEX.GE

მასშტაბი:	1:100
თარიღი:	04.05.2020
ფურცელი:	3

გეგმა +20.10 ნიშნულზე

ა-ბლოკი

ზონის საკონტროლო კვანძის მოწყობის სქემა

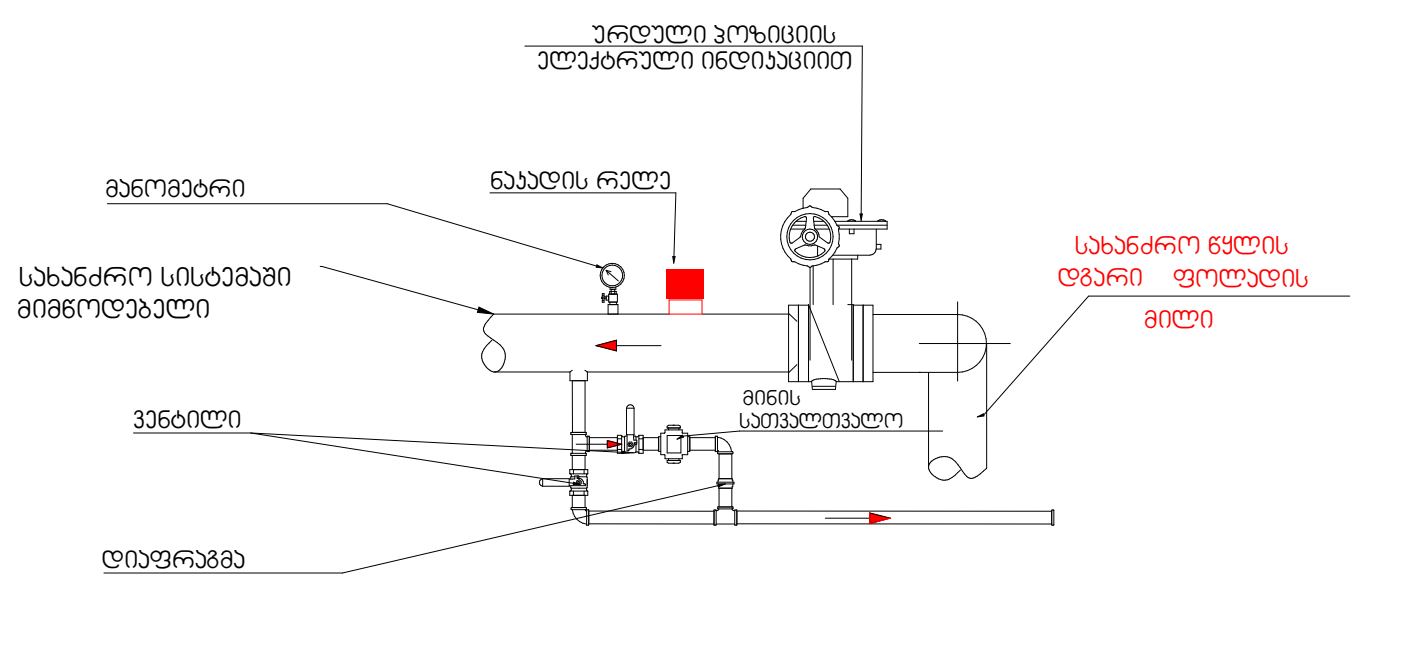

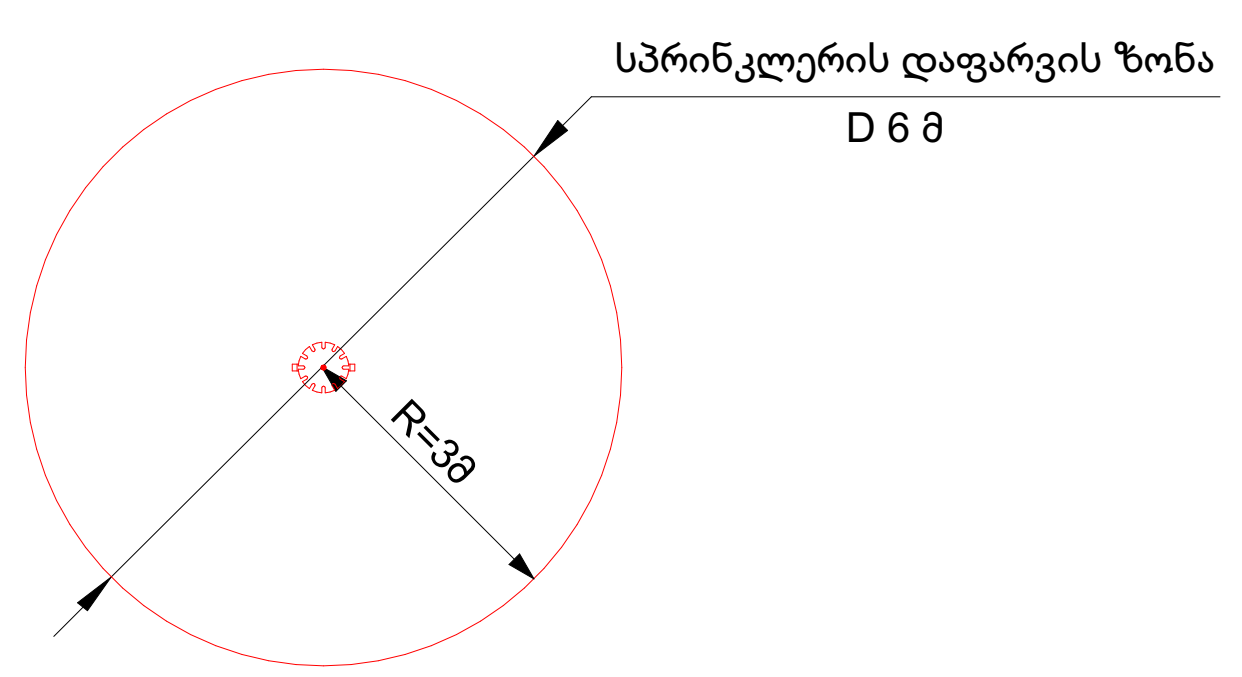

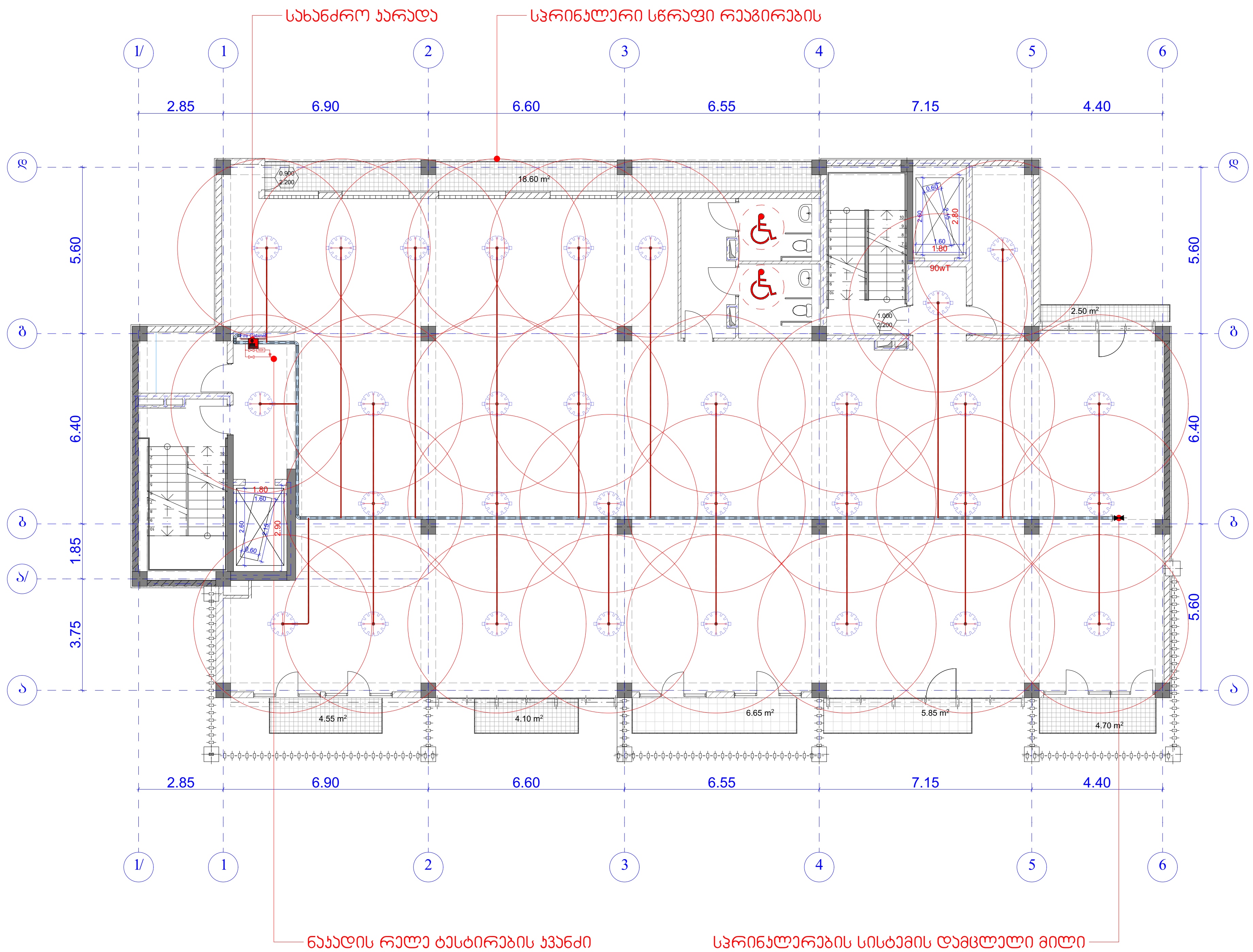

თბილისი 2020 წ.	ფორმატი A3

პირობითი აღნიშვნები

	საკადასტრო წითელი ხაზი
+0,000	ნიშნული გეგმაზე
3-3	ჭრილის ხაზი
	კედლის ცეცხლმედეგობის ხარისხი 1სთ
	კედლის ცეცხლმედეგობის ხარისხი 2სთ
	გასასვლელებს შორის მანძილი
	გასასვლელამდე სავალი მანძილი
	მისაწვდომი სვლა გეზი
12 სარ. (ი.მ.6+36,00) (ს.ზ.6 +35,90)	ნიშნული ჭრილზე /ფასადზე
	გაძლიერებული ბეტონის კარკასი 2სთ ცეცხლმედეგობით
	ბეტონის ბლოკის კედელი
	შახტის აღმნიშვნელი
1	ღერძის ხაზი
8%	პანდუსის დახრის აღმნიშვნელი
	სახანძრო მილდგარი
	სახანძრო-სამაშველო სამსახურის მიერ გამოსაყენებელი მისაერთებელი - ჰიდრანტი
	ხელის ცეცხლსაქრობი
	სახანძრო განგაშის ხელით სამართავი კოლოფი
	კვამლის ავტომატური აღმომჩენი
	სპრინკლერი (სწრაფი რეაგირების ,
	საევაკუაციო გასასვლელის მაჩვენებელი
	სახანძრო წყალმომარაგების მილსადენი
	ნაკადის რელე
	სპრინკლერების სისტემის დამცლელი მილი
	სპრინკლერების ტესტირების კვანძი
	ნაკადის რელე ტესტირების კვანძი

პროექტის დასახელება:

მრავალფუნქციური კომპლექსი/შენობა

საინჟინრო ნაწილი

ავტომატური ხანძარქრობა

საპროექტო ობიექტის მისამართი:

ქ. თბილისი, ბერი გაბრიელ სალოსის გამზირი №122
ს/კ 01.17.11.029.074

თანამდებობა	გვარი	ხელმოწერა
დირექტორი	ვ.მესხი	
არქიტექტორი		
დაამუშავა	მ.ბაქარაშვილი	
დამკვეთი	გ.ბასიაშვილი	

ჯეტექსი
სახანძრო უსაფრთხოების სისტემები და აღჭურვილობა

შ.პ.ს. "JETEX"
ს/კ 405268491
მის: ქ.თბილისი ი.ჭავჭავაძის გამზ. 55
ტელ: 221 4848 ელ.ფოსტა
INFO@JETEX.GE WWW.JETEX.GE

მასშტაბი:	1:100
თარიღი:	04.05.2020
ფურცელი:	3

გეგმა +23.40 ნიშნულზე

ა-ბლოკი

ზონის საკონტროლო კვანძის მოწყობის სქემა

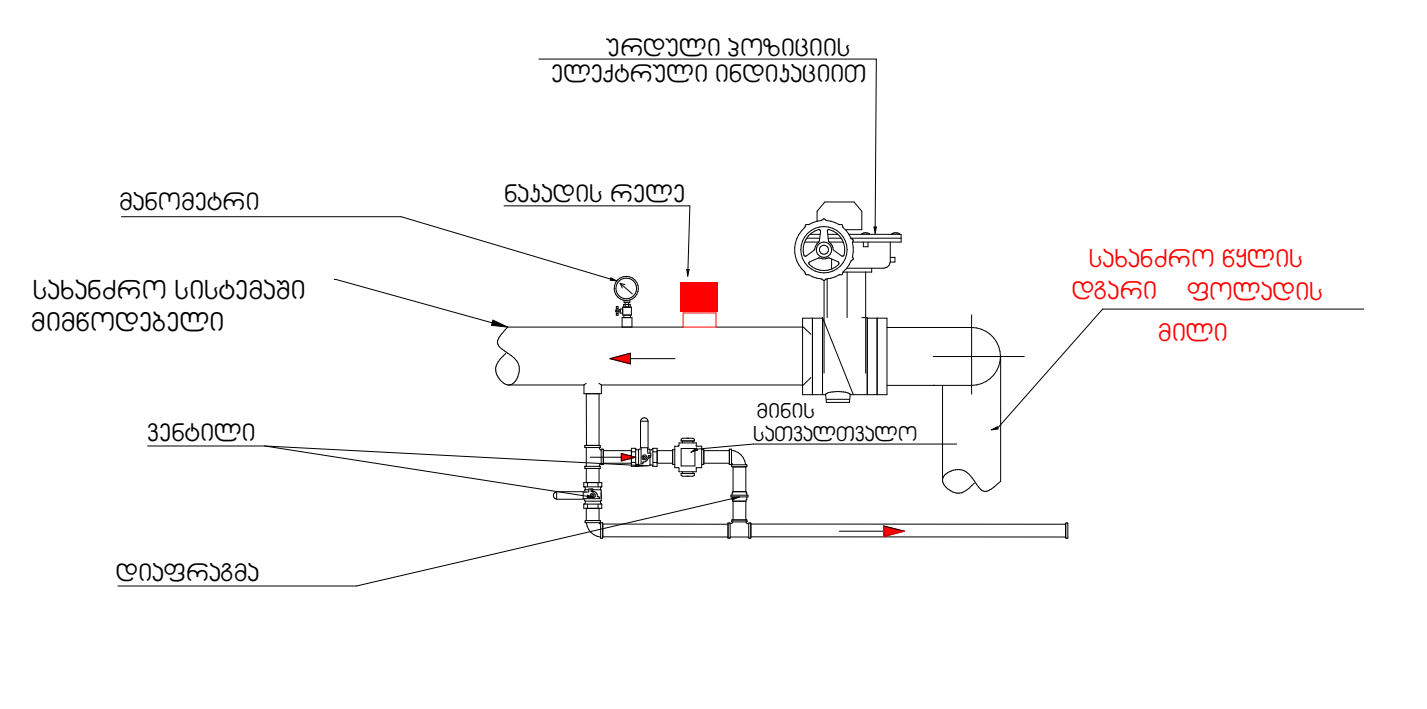

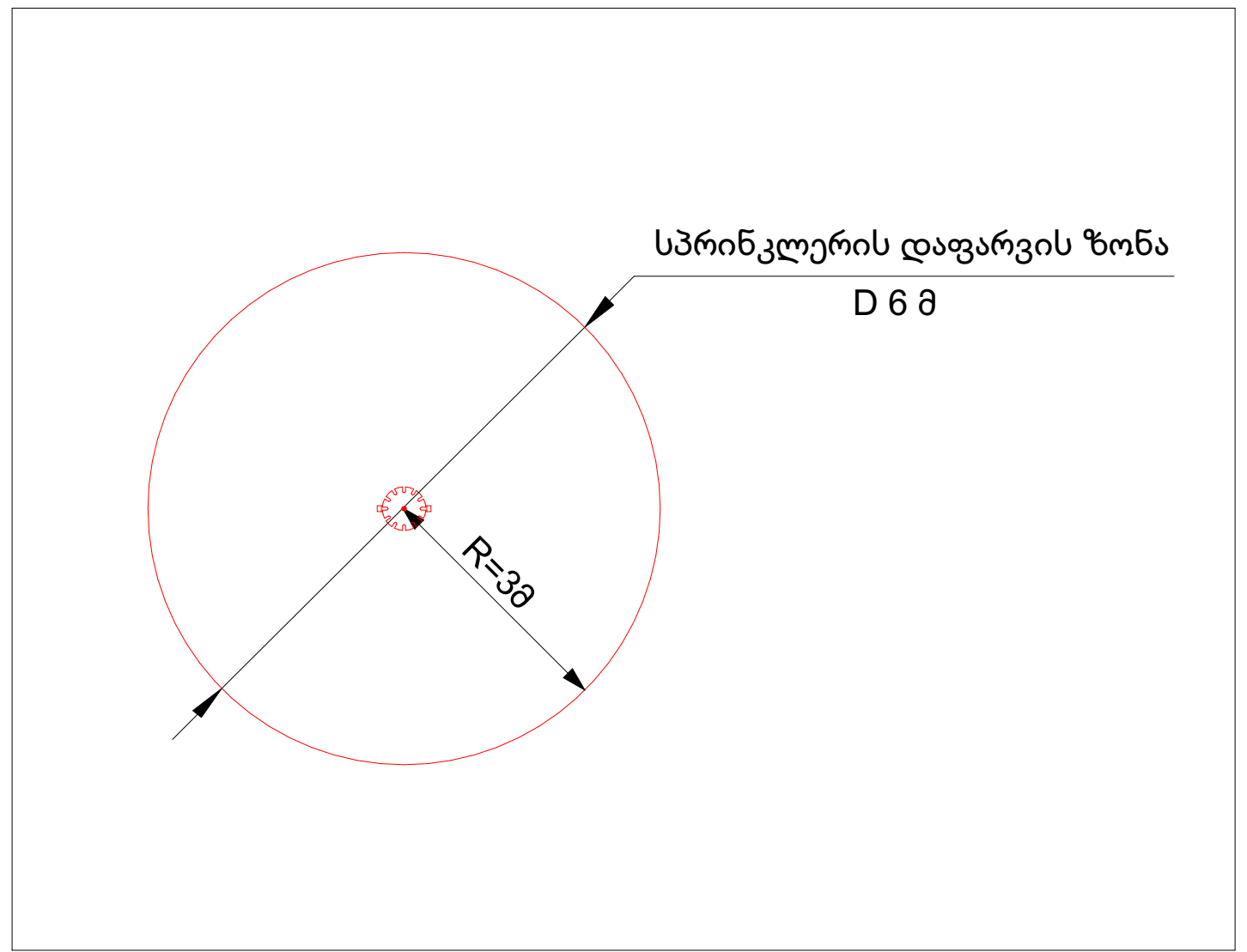

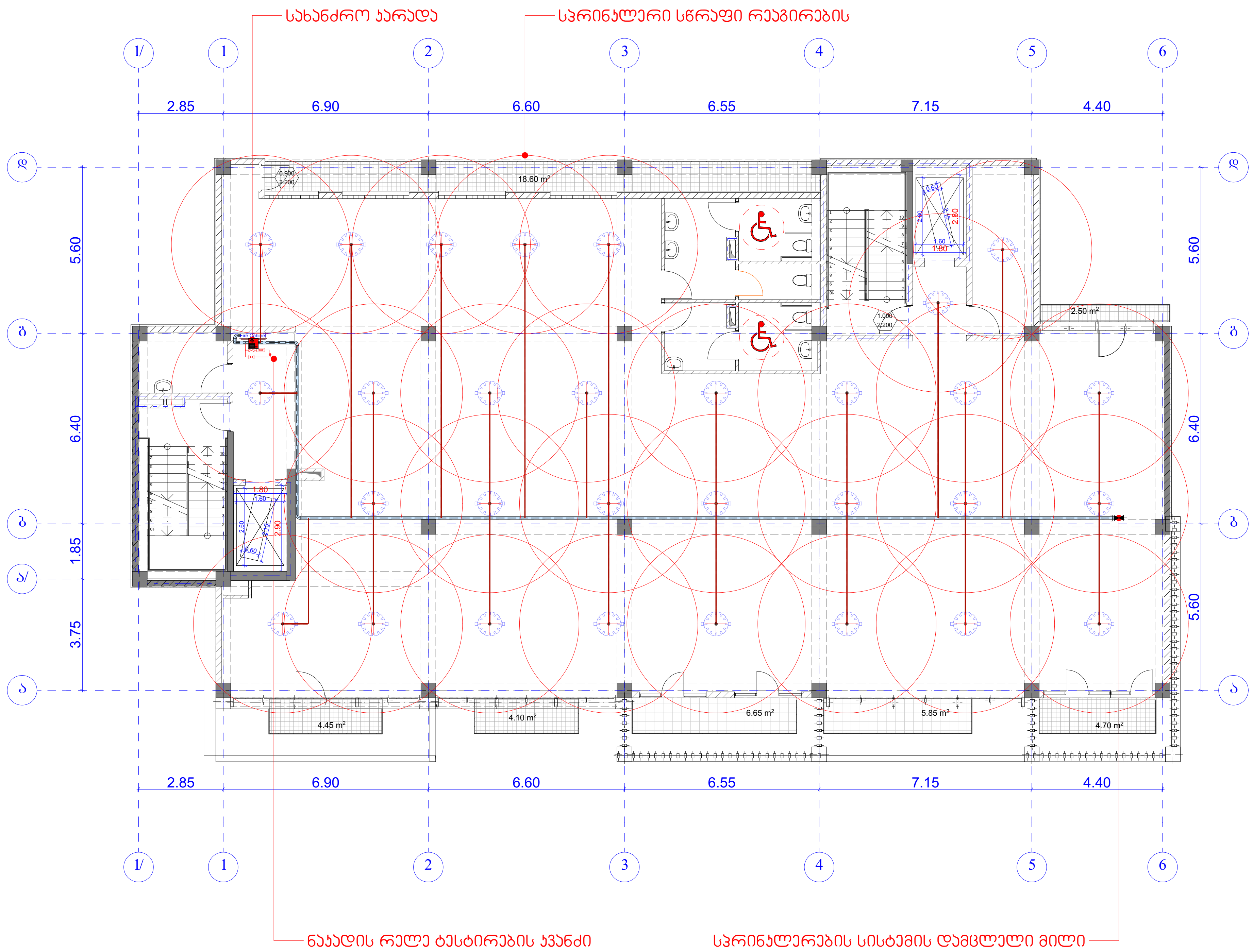

თბილისი 2020 წ.	ფორმატი A3

პირობითი აღნიშვნები

	საკადასტრო წითელი ხაზი
+0,000	ნიშნული გეგმაზე
3-3	ჭრილის ხაზი
	კედლის ცეცხლმედეგობის ხარისხი 1სთ
	კედლის ცეცხლმედეგობის ხარისხი 2სთ
	გასასვლელებს შორის მანძილი
	გასასვლელამდე სავალი მანძილი
	მისაწვდომი სვლა გეზი
12 სარ. (ი.მ.6+36,00) (ს.ზ.6 +35,90)	ნიშნული ჭრილზე /ფასადზე
	გაძლიერებული ბეტონის კარკასი 2სთ ცეცხლმედეგობით
	ბეტონის ბლოკის კედელი
	შახტის აღმნიშვნელი
1	ღერძის ხაზი
8%	პანდუსის დახრის აღმნიშვნელი
	სახანძრო მილდგარი
	სახანძრო-სამაშველო სამსახურის მიერ გამოსაყენებელი მისაერთებელი - ჰიდრანტი
	ხელის ცეცხლსაქრობი
	სახანძრო განგაშის ხელით სამართავი კოლოფი
	კვამლის ავტომატური აღმომჩენი
	სპრინკლერი (სწრაფი რეაგირების ,
	საევაკუაციო გასავლელის მაჩვენებელი
	სახანძრო წყალმომარაგების მილსადენი
	ნაკადის რელე
	სპრინკლერების სისტემის დამცლელი მილი
	სპრინკლერების ტესტირების კვანძი
	ნაკადის რელე ტესტირების კვანძი

პროექტის დასახელება:

მრავალფუნქციური კომპლექსი/შენობა

საინჟინრო ნაწილი

ავტომატური ხანძარქრობა

საპროექტო ობიექტის მისამართი:

ქ. თბილისი, ბერი გაბრიელ სალოსის გამზირი №122
ს/კ 01.17.11.029.074

თანამდებობა	გვარი	ხელმოწერა
დირექტორი	ვ.მესხი	
არქიტექტორი		
დაამუშავა	მ.ბაქარაშვილი	
დამკვეთი	გ.ბასიაშვილი	

ჯეტექსი
სახანძრო უსაფრთხოების სისტემები და აღჭურვილობა

შ.პ.ს. "JETEX"
ს/კ 405268491
მის: ქ.თბილისი ი.ჭავჭავაძის გამზ. 55
ტელ: 221 4848 ელ.ფოსტა
INFO@JETEX.GE WWW.JETEX.GE

მასშტაბი:	1:100
თარიღი:	04.05.2020
ფურცელი:	3

გეგმა +26.70 ნიშნულზე

ა-ბლოკი

ზონის საკონტროლო კვანძის მოწყობის სქემა

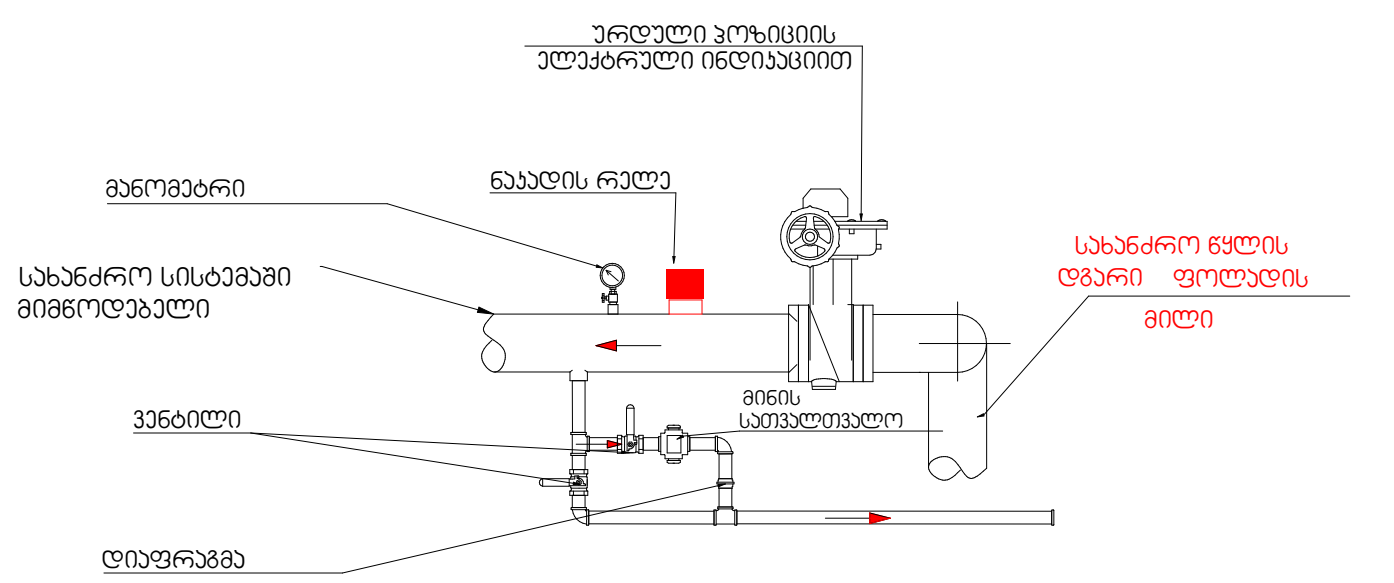

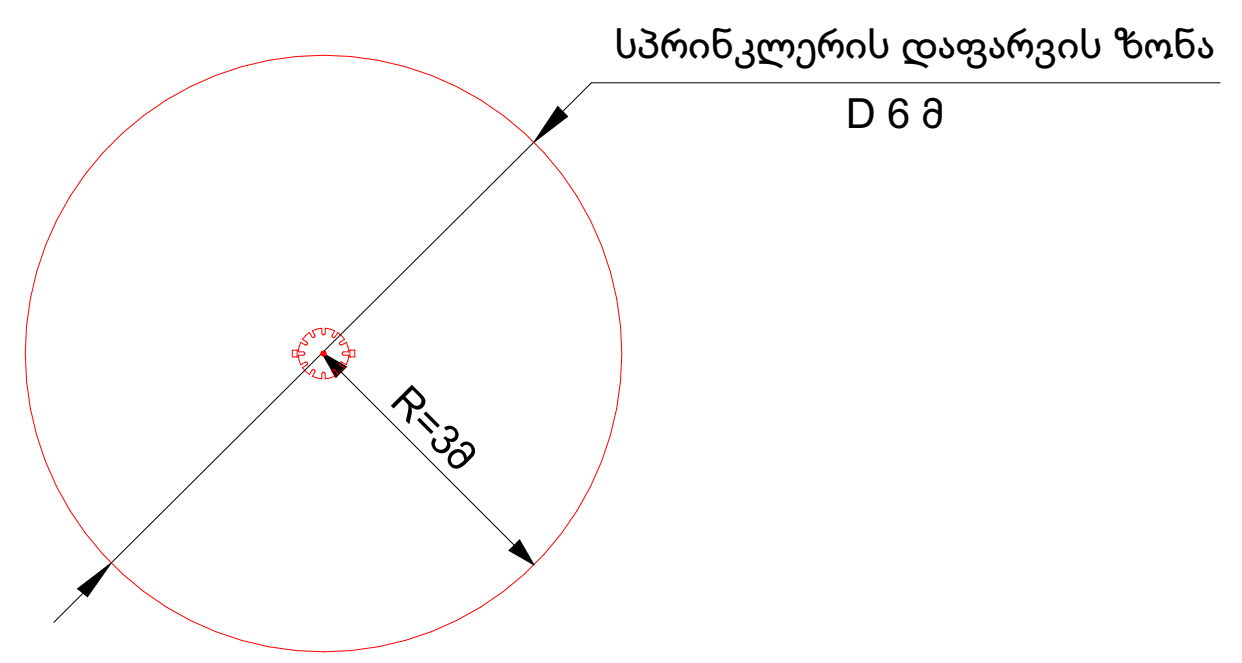

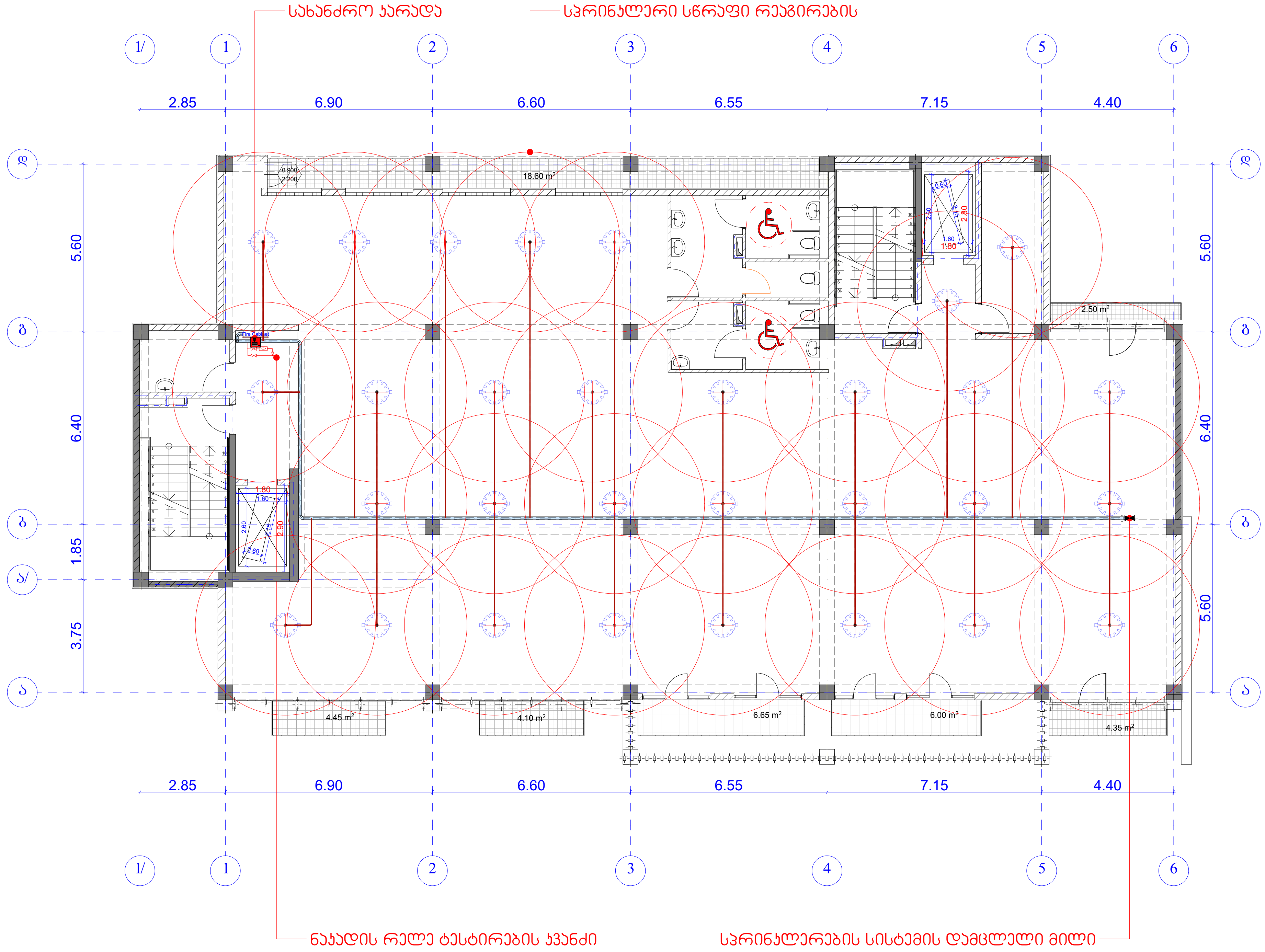

თბილისი 2020 წ.	ფორმატი A3
პირობითი აღნიშვნები	
	საკადასტრო წითელი ხაზი
+0,000	ნიშნული გეგმაზე
3-3	ჭრილის ხაზი
	კედლის ცეცხლმედეგობის ხარისხი 1სთ
	კედლის ცეცხლმედეგობის ხარისხი 2სთ
	გასასვლელებს შორის მანძილი
	გასასვლელამდე სავალი მანძილი
	მისაწვდომი სვლა გეზი
12 სარ. (ი.მ.6+36,00) (ს.ზ.6 +35,90)	ნიშნული ჭრილზე /ფასადზე
	გაძლიერებული ბეტონის კარკასი 2სთ ცეცხლმედეგობით
	ბეტონის ბლოკის კედელი
	შახტის აღმნიშვნელი
1	ღერძის ხაზი
8%	პანდუსის დახრის აღმნიშვნელი
	სახანძრო მილდგარი
	სახანძრო-სამაშველო სამსახურის მიერ გამოსაყენებელი მისაერთებელი - ჰიდრანტი
	ხელის ცეცხლსაქრობი
	სახანძრო განგაშის ხელით სამართავი კოლოფი
	კვამლის ავტომატური აღმომჩენი
	სპრინკლერი (სწრაფი რეაგირების ,
	საევაკუაციო გასავლელის მაჩვენებელი
	სახანძრო წყალმომარაგების მილსადენი
	ნაკადის რელე
	სპრინკლერების სისტემის დამცლელი მილი
	სპრინკლერების ტესტირების კვანძი
	ნაკადის რელე ტესტირების კვანძი

პროექტის დასახელება:

მრავალფუნქციური კომპლექსი/შენობა

საინჟინრო ნაწილი

ავტომატური ხანძარქრობა

საპროექტო ობიექტის მისამართი:

ქ. თბილისი, ბერი გაბრიელ სალოსის გამზირი №122
ს/კ 01.17.11.029.074

თანამდებობა	გვარი	ხელმოწერა
დირექტორი	ვ.მესხი	
არქიტექტორი		
დაამუშავა	მ.ბაქარაშვილი	
დამკვეთი	გ.ბასიაშვილი	

ჯეტექსი
სახანძრო უსაფრთხოების სისტემები და აღჭურვილობა

შ.პ.ს. "JETEX"
ს/კ 405268491
მის: ქ.თბილისი ი.ჭავჭავაძის გამზ. 55
ტელ: 221 4848 ელ.ფოსტა
INFO@JETEX.GE WWW.JETEX.GE

მასშტაბი:	1:100
თარიღი:	04.05.2020
ფურცელი:	3

გეგმა +30.00 ნიშნულზე ა-ბლოკი

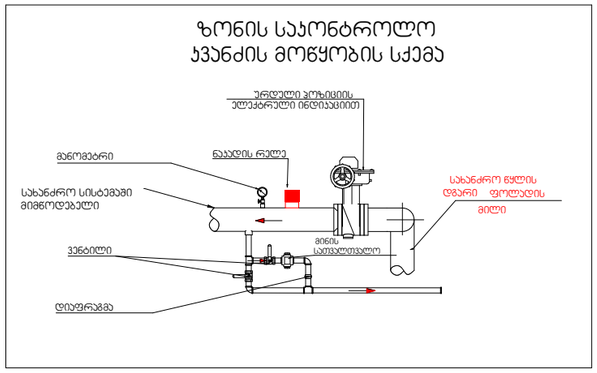

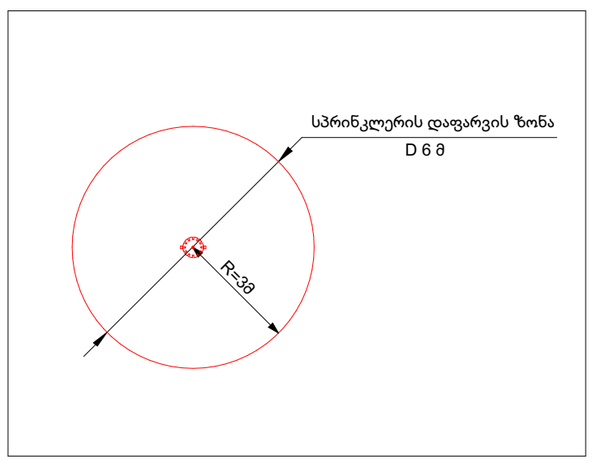

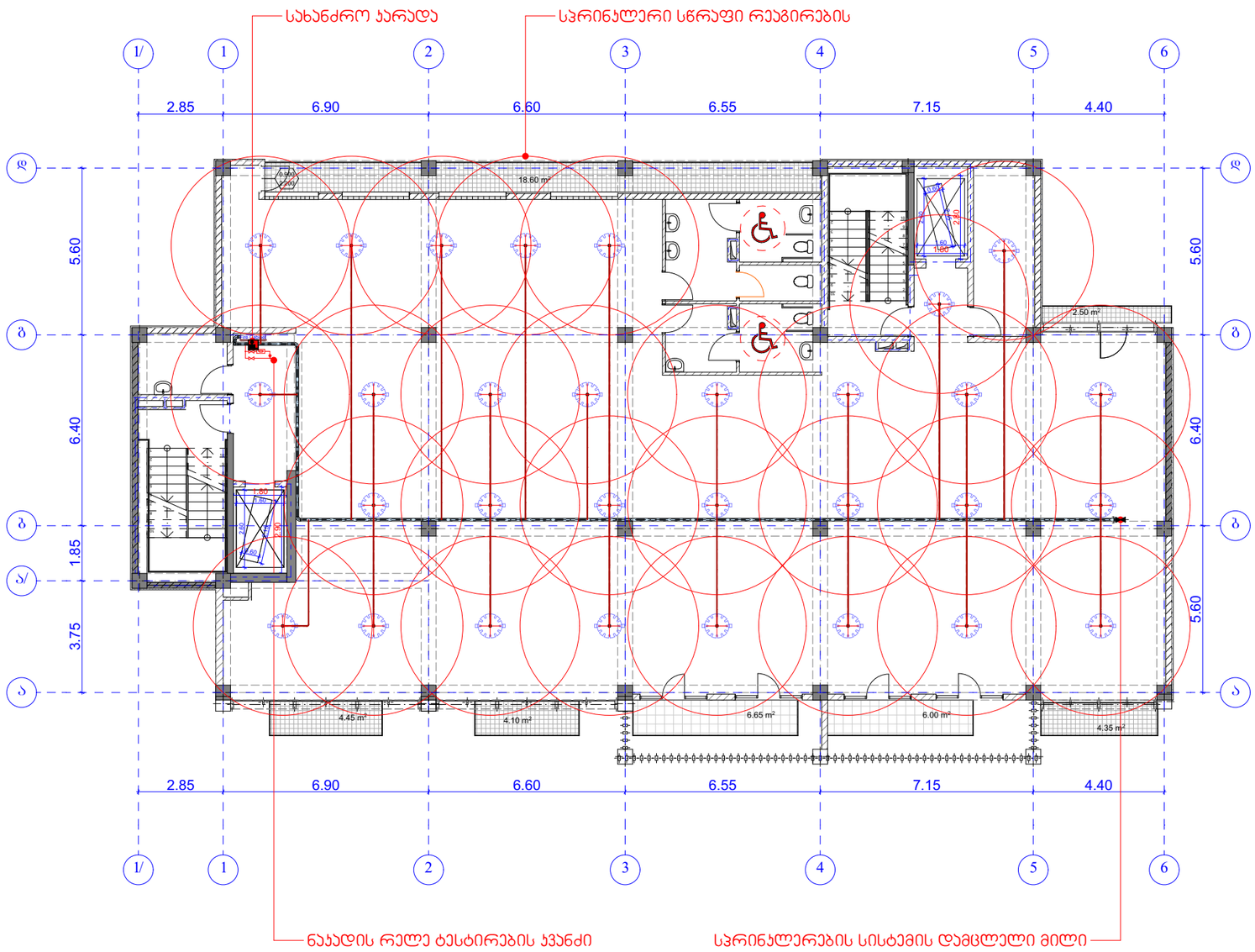

თბილისი 2020 წ.	ფორმატი A3

პირობითი აღნიშვნები

	საკადასტრო ნითელი ხაზი
+0,000	ნიშნული გეგმაზე
3-3	ჭრილის ხაზი
	ხედლის ცეცხლმედეგობის ხარისხი 1სთ
	ხედლის ცეცხლმედეგობის ხარისხი 2სთ
	გასასვლელებს შორის მანძილი
	გასასვლელამდე სავალი მანძილი
	მისანვდომი სქლა გზა
12 სარ. (ს.ზ.6 +36,00) (ს.ზ.6 +35,90)	ნიშნული ჭრილზე /ფასადზე
	გაძლიერებული ბეტონის ჯარასი 2სთ ცეცხლმედეგობით
	ბეტონის ბლოკის ხედელი
	შახტის აღმნიშვნელი
1	ღერძის ხაზი
8%	ხანდუსის დახრის აღმნიშვნელი
	სახანძრო მილდგარი
	სახანძრო-სამანველო სამასახურის მიერ გამოსაყენებელი მისაერთებელი - ჰიდრანტი
	ხელის ცეცხლსაქრობი
	სახანძრო გაზგამის ხელით სამართავი პოლოფი
	ჯვამლის ავტომატური აღმოჩენი
	სპრინკლერი (სწრაფი რეაგირების ,
	საევაკუაციო გასაქლელის მაჩვენებელი
	სახანძრო ჭყლტომარგების მილსადენი
	ნაკადის რელე
	სპრინკლერების სისტემის დამცლელი მილი
	სპრინკლერების ტესტირების ჯვანძი
	ნაკადის რელე ტესტირების ჯვანძი

პროექტის დასახელება:

მრავალფუნქციური კომპლექსი/შენობა

საინჟინრო ნაწილი

ავტომატური ხანძარქრობა

საპროექტო ობიექტის მისამართი:

ქ. თბილისი, ბერი გაბრიელ სალოსის გამზირი №122
ს/კ 01.17.11.029.074

თანამდებობა	გვარი	ხელმოწერა
დირექტორი	ვ.მესხი	
არქიტექტორი		
დამეხმარა	მ.ბაქარაშვილი	
დამკვეთი	გ.ბასიაშვილი	

შ.პ.ს. "JETEX"
ს/კ 405268491
მის: ქ.თბილისი ი.ჭავჭავაძის გამზ. 55
ტელ: 221 4848 ელ.ფოსტა
INFO@JETEX.GE WWW.JETEX.GE

მასშტაბი:	1:100
თარიღი:	04.05.2020
ფურცელი:	3

გეგმა +33.30 ნიშნულზე ა-ბლოკი

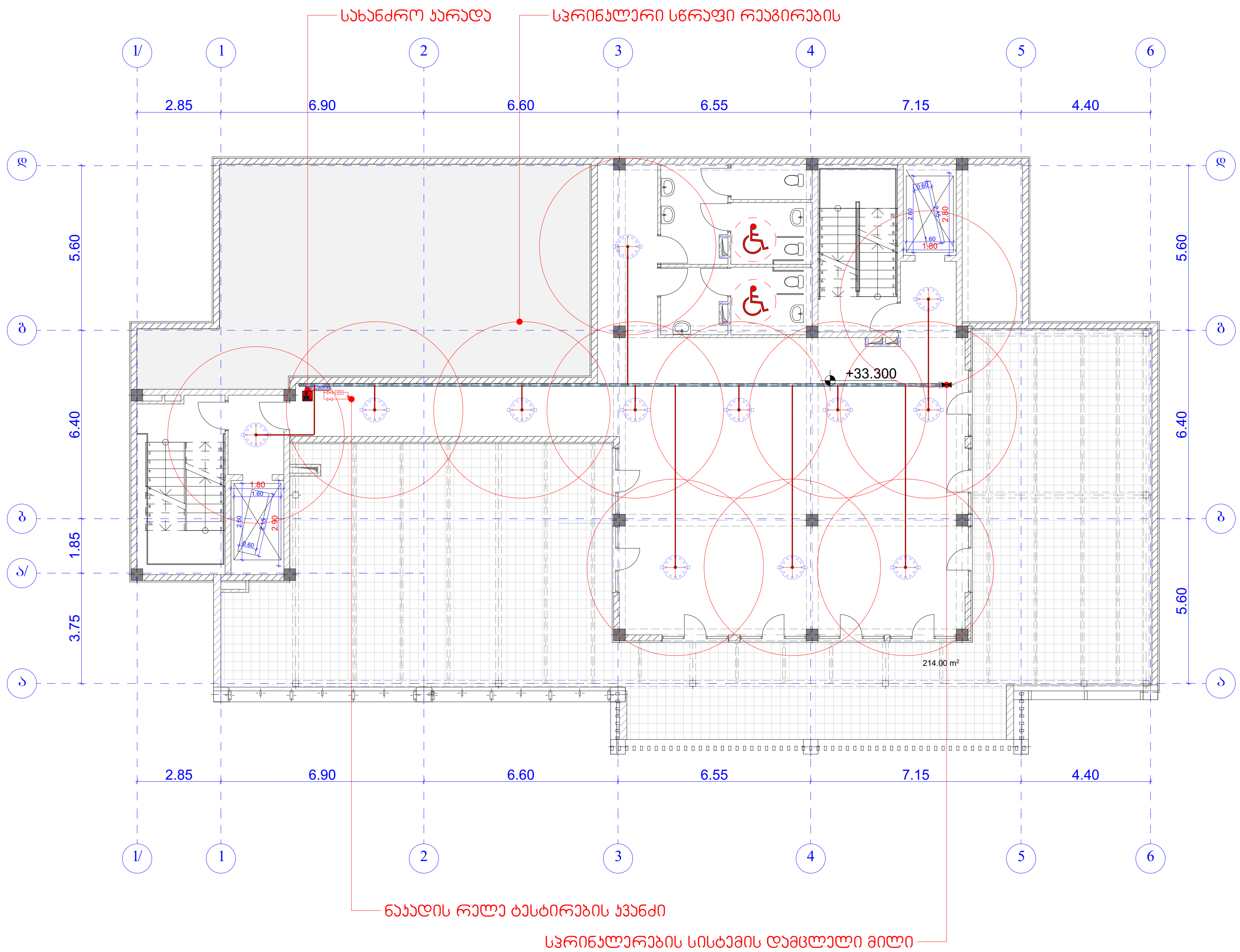

ზონის საკონტროლო კვანძის მოწყობის სქემა

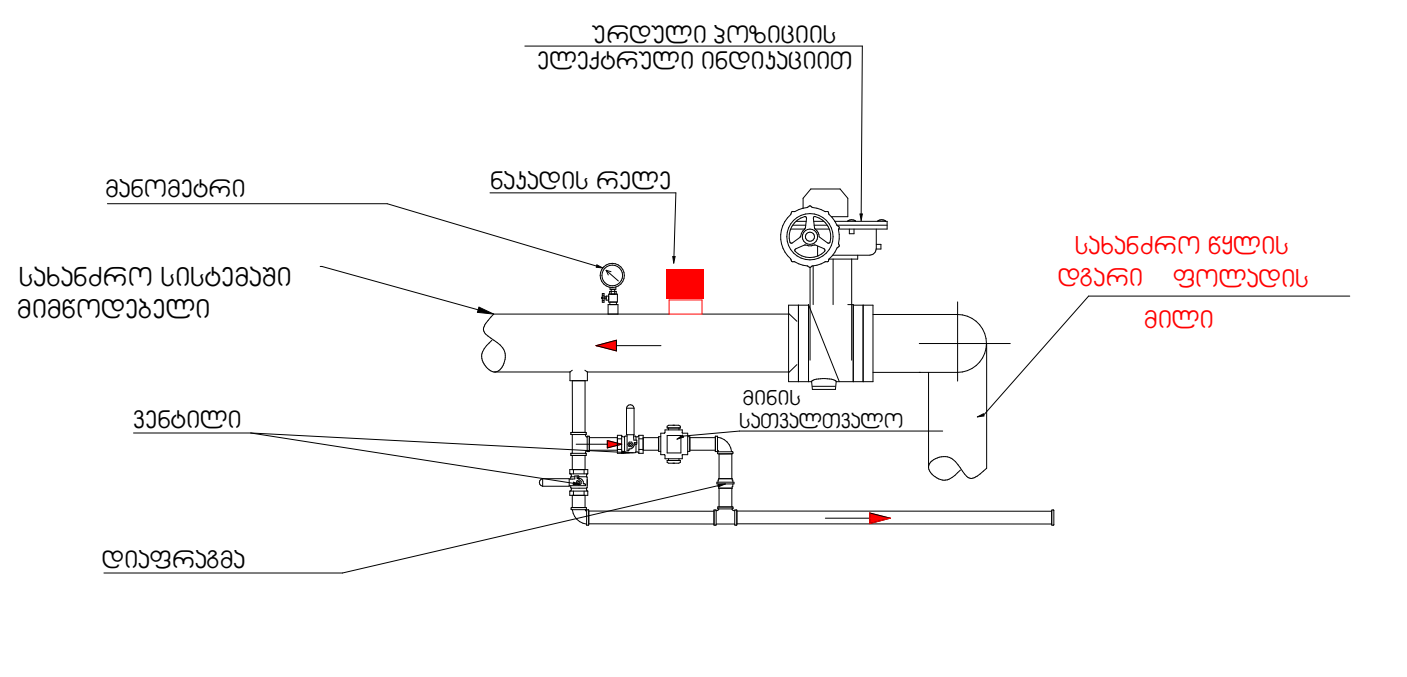

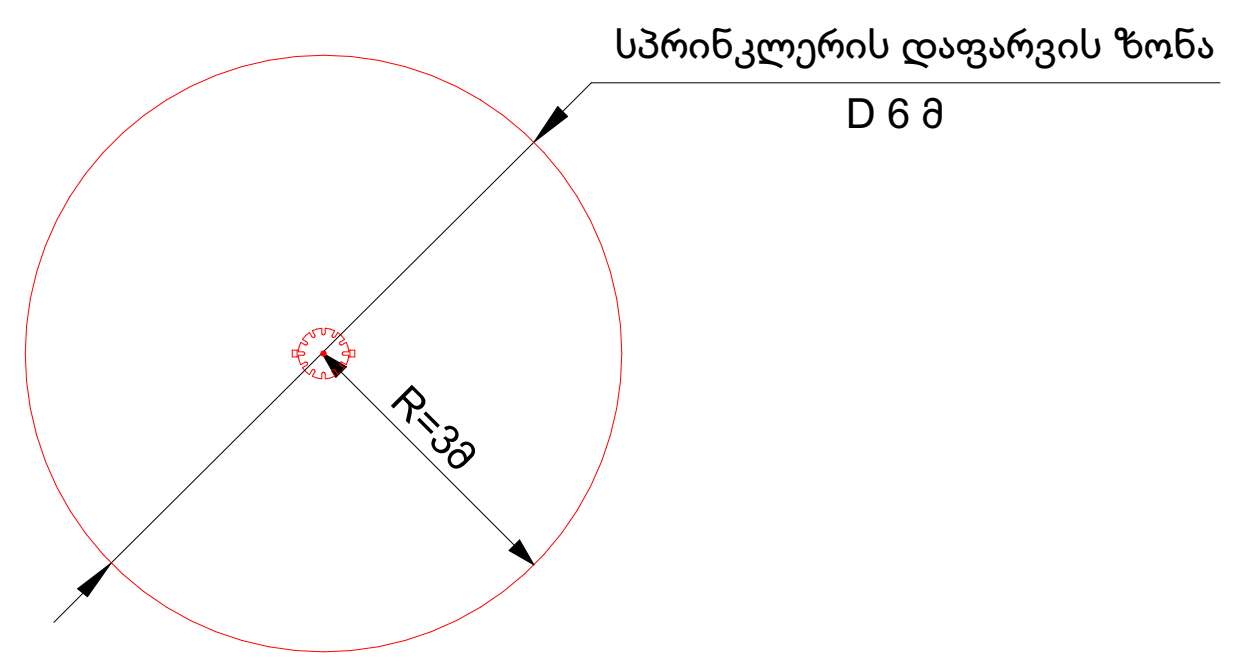

თბილისი 2020 წ.	ფორმატი A3
პირობითი აღნიშვნები	
	საკადასტრო წითელი ხაზი
+0,000	ნიშნული გეგმაზე
3-3	ჭრილის ხაზი
	კედლის ცეცხლმედეგობის ხარისხი 1სთ
	კედლის ცეცხლმედეგობის ხარისხი 2სთ
	გასასვლელებს შორის მანძილი
	გასასვლელამდე სავალი მანძილი
	მისაწვდომი სვლა გეზი
12 სარ. (ი.მ.6+36,00) (ს.ზ.6 +35,90)	ნიშნული ჭრილზე /ფასადზე
	გაძლიერებული ბეტონის კარკასი 2სთ ცეცხლმედეგობით
	ბეტონის ბლოკის კედელი
	შახტის აღმნიშვნელი
1	ღერძის ხაზი
8%	პანდუსის დახრის აღმნიშვნელი
	სახანძრო მილდგარი
	სახანძრო-სამაშველო სამსახურის მიერ გამოსაყენებელი მისაერთებელი - ჰიდრანტი
	ხელის ცეცხლსაქრობი
	სახანძრო განგაშის ხელით სამართავი კოლოფი
	კვამლის ავტომატური აღმომჩენი
	სპრინკლერი (სწრაფი რეაგირების ,
	საევაკუაციო გასასვლელის მაჩვენებელი
	სახანძრო წყალმომარაგების მილსადენი
	ნაკადის რელე
	სპრინკლერების სისტემის დამცლელი მილი
	სპრინკლერების ტესტირების კვანძი
	ნაკადის რელე ტესტირების კვანძი

პროექტის დასახელება:

მრავალფუნქციური კომპლექსი/შენობა

საინჟინრო ნაწილი

ავტომატური ხანძარქრობა

საპროექტო ობიექტის მისამართი:

ქ. თბილისი, ბერი გაბრიელ სალოსის გამზირი №122
ს/კ 01.17.11.029.074

თანამდებობა	გვარი	ხელმოწერა
დირექტორი	ვ.მესხი	
არქიტექტორი		
დაამუშავა	მ.ბაქარაშვილი	
დამკვეთი	გ.ბასიაშვილი	

ჯეტექსი
სახანძრო უსაფრთხოების სისტემები და აღჭურვილობა

შ.პ.ს. "JETEX"
ს/კ 405268491
მის: ქ.თბილისი ი.ჯავჯავაძის გამზ. 55
ტელ: 221 4848 ელ.ფოსტა
INFO@JETEX.GE WWW.JETEX.GE

მასშტაბი:	1:100
თარიღი:	04.05.2020
ფურცელი:	3

PDF-XChange Editor
Click to BUY NOW!
www.tracker-software.com

სახანძრო სისტემის აქსონომეტრია

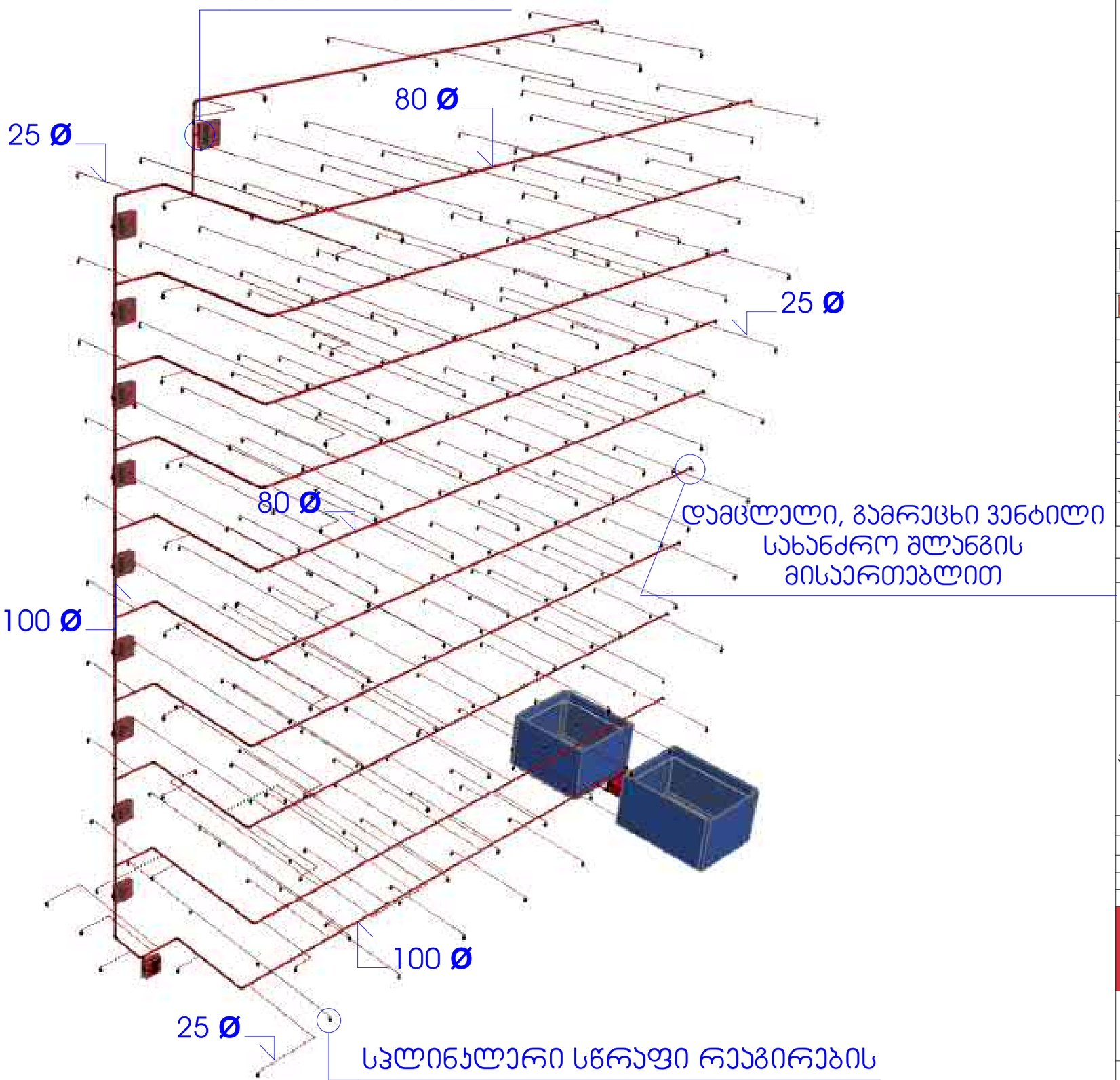

თბილისი 2020 წ. | ფორმატი A3

სქემატური გეგმ

პირობითი აღნიშვნები

	სიმბოლოს სახელწოდება
	სახანძრო მილდგარი
	სახანძრო-სამაშველო სამსახურის მიერ გამოსაყენებელი მისაერთებელი - ჰიდრანტი
	ხელის ცეცხლსაქრობი
	სახანძრო გაგზების ხელით სამართავი პოლოფი
	ჯვამლის ავტომატური აღმოამჩენი
	სპრინკლერი (სწრაფი რეაგირების ,
	საევაკუაციო გასასვლელის მაჩვენებელი
	სახანძრო წყლმომარაგების მილსადენი
	ნაკადის რელე
	სპრინკლერების სისტემის დამცლელი მილი
	სპრინკლერების ტესტირების ჯვანძი
	ნაკადის რელეს ტესტირების ჯვანძი

პროექტის დასახელება:

მრავალფუნქციური კომპლექსი/შენობა

საინჟინრო ნაწილი

ავტომატური ხანძარქრობა

საპროექტო ობიექტის მისამართი:

ქ. თბილისი, ბერი გაბრიელ სალოსის გამზირი №122
ს/კ 01.17.11.029.074

თანამდებობა	გვარი	ხელმოწერა
დირექტორი	ვ.მესხი	
არქიტექტორი		
დამუშავა	მ.ბაქარაშვილი	
დამკვეთი	გ.ბასიაშვილი	

ჯეტექსი
სახანძრო უსაფრთხოების სისტემები და ელექტრომონტაჟი
შ.პ.ს. "JETEX"
/ 405268491
მის: ქ.თბილისი ი.ჭავჭავაძის გამზ. 55 ტელ: 221 4848 ელ.ფოსტა
INFO@JETEX.GE WWW.JETEX.GE

მასშტაბი:	1:100
თარიღი:	04.05.2020
ფურცელი:	12

PDF-XChange Editor
Click to BUY NOW!
www.tracker-software.com

აქსონომეტრიული სქემა

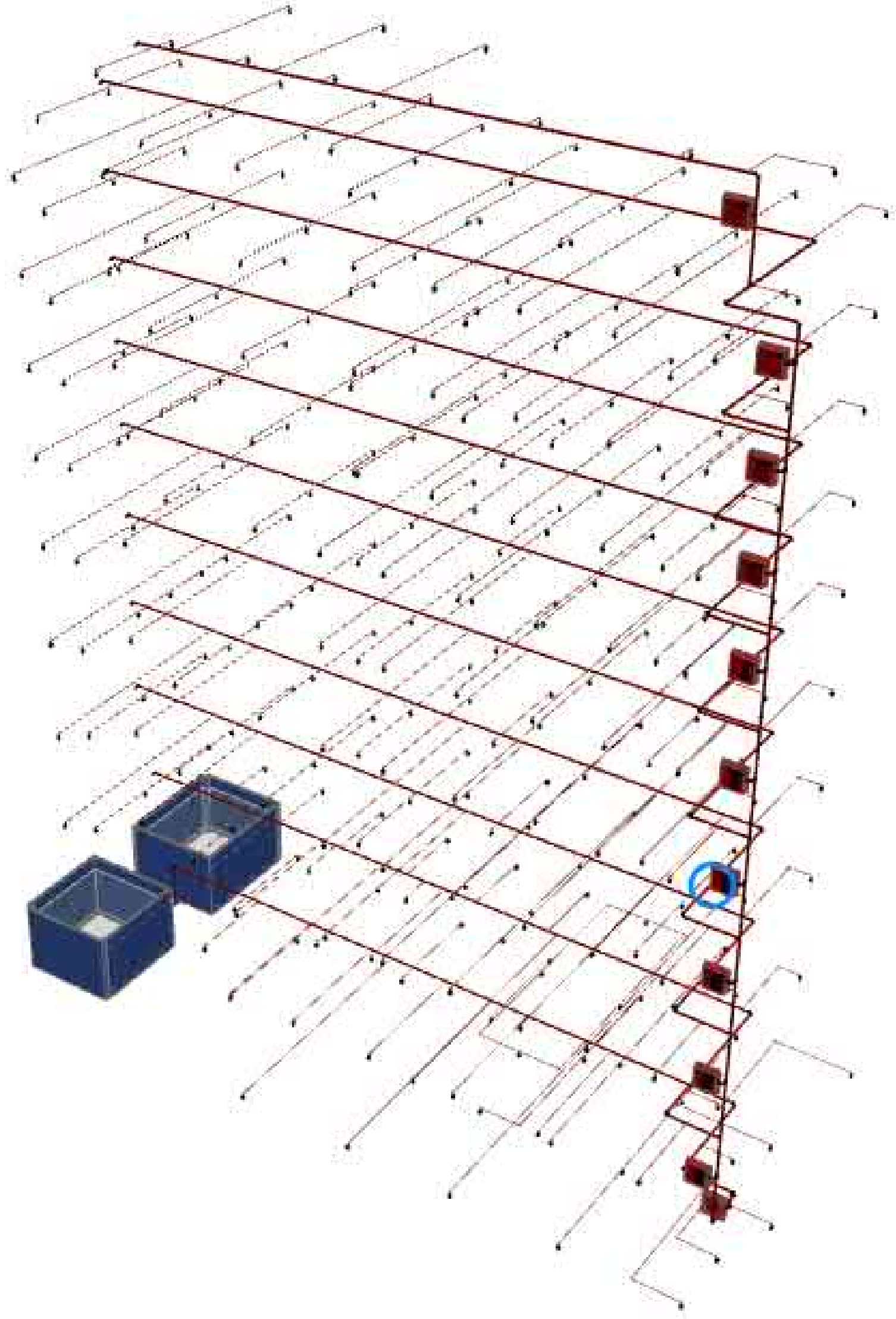

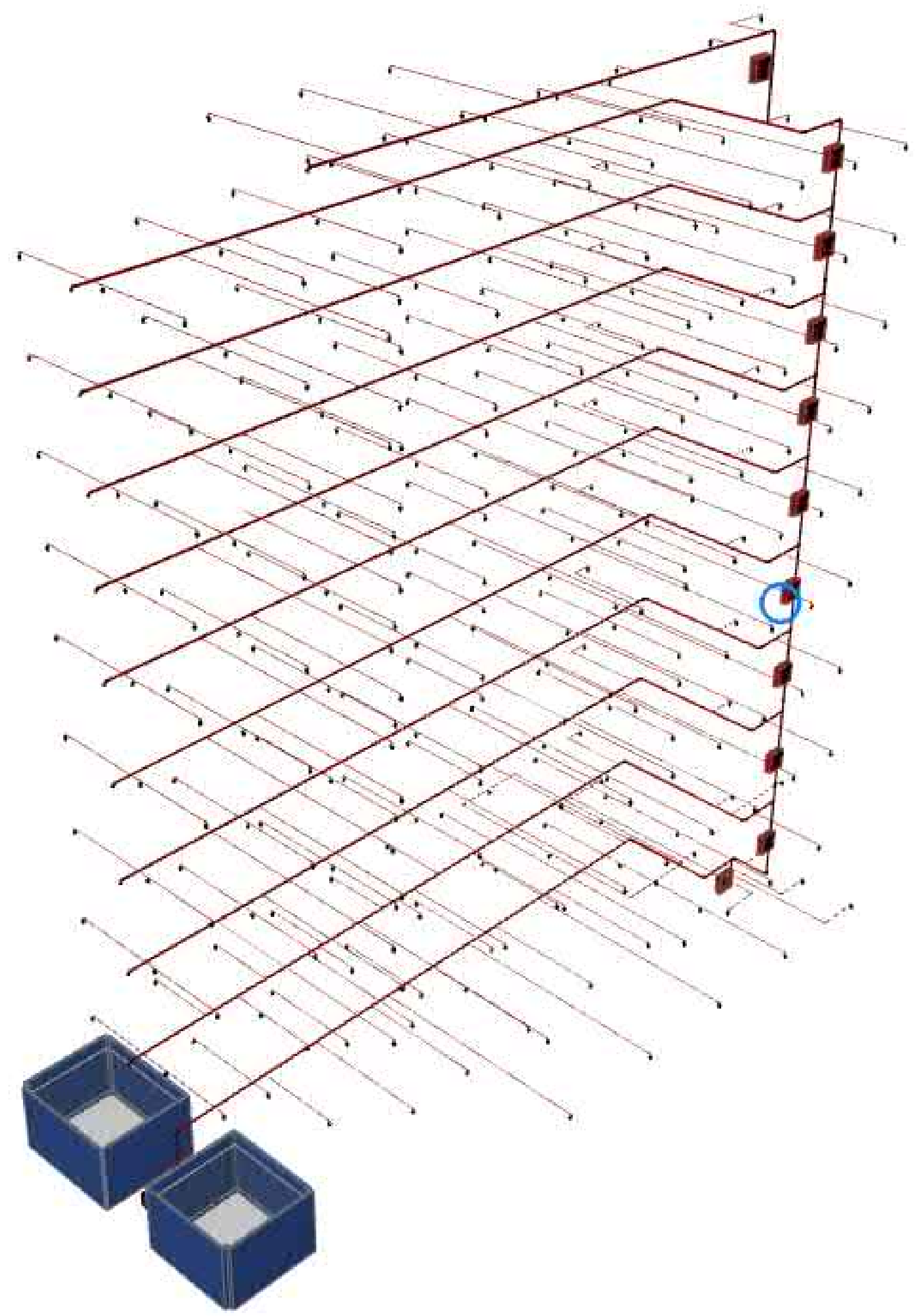

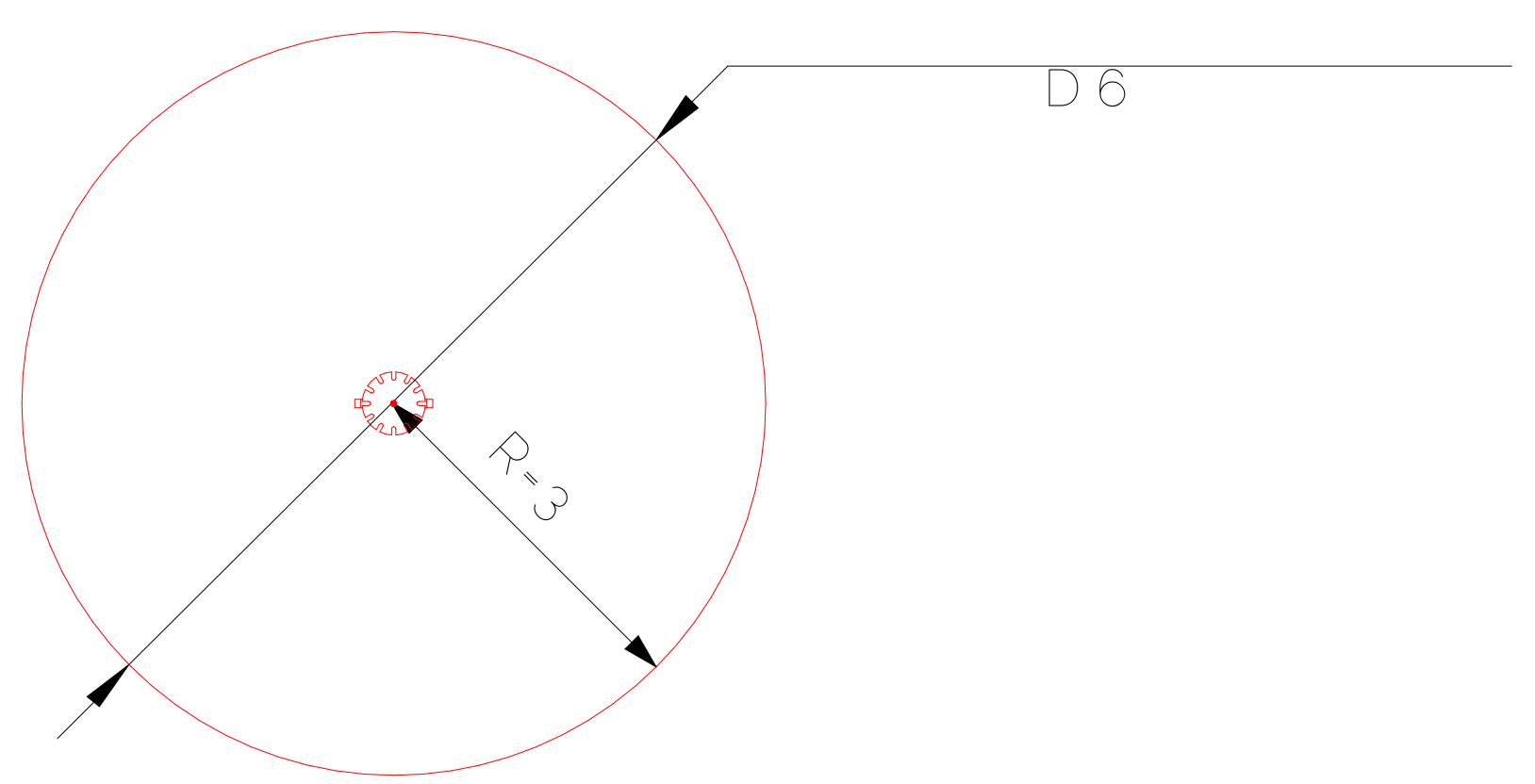

ზონის საკონტროლო კვანძის მოწყობის სქემა

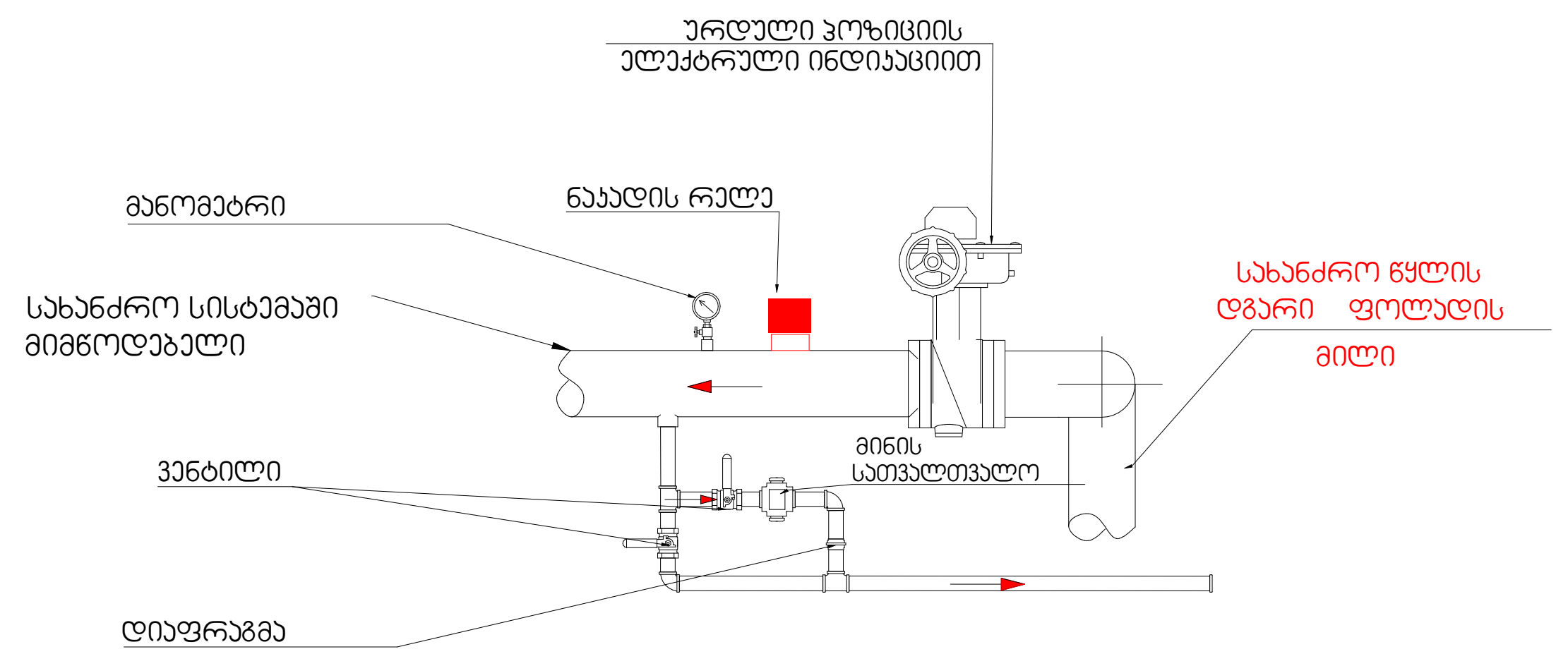

თბილისი 2020 წ.	ფორ[illegible]ი A3
სქემატური გეგ[illegible]	

პირობითი აღნიშვნები

	სიმბოლოს სახელწოდება
	სახანძრო მილდგარი
	სახანძრო-სამაშველო სამსახურის მიერ გამოსაყენებელი მისაერთებელი - ჰიდრანტი
	ხელის ცეცხლსაქრობი
	სახანძრო განგაშის ხელით სამართავი კოლოფი
	კვამლის ავტომატური აღმომჩენი
	სპრინკლერი (სწრაფი რეაგირების ,
	საევაკუაციო გასასვლელის მაჩვენებელი
	სახანძრო წყალმომარაგების მილსადენი
	ნაკადის რელე
	სპრინკლერების სისტემის დამცლელი მილი
	სპრინკლერების ტესტირების კვანძი
	ნაკადის რელეს ტესტირების კვანძი

პროექტის დასახელება:

მრავალფუნქციური კომპლექსი/შენობა

საინჟინრო ნაწილი

ავტომატური ხანძარქრობა

საპროექტო ობიექტის მისამართი:

ქ. თბილისი, ბერი გაბრიელ სალოსის გამზირი №122
ს/კ 01.17.11.029.074

თანამდებობა	გვარი	ხელმოწერა
დირექტორი	ვ.მესხი	
არქიტექტორი		
დაამუშავა	მ.ბაქარაშვილი	
დამკვეთი	გ.ბასიაშვილი	

ჯეტექსი
სახანძრო უსაფრთხოების სისტემები და აღჭურვილობა

შ.პ.ს. "JETEX"
/ 405268491
მის: ქ.თბილისი ი.ჯავჯავაძის გამზ. 55
ტელ: 221 4848 ელ.ფოსტა
INFO@JETEX.GE WWW.JETEX.GE

მასშტაბი:	1:100
თარიღი:	30.03.2020
ფურცელი:	13

PDF-XChange Editor
Click to BUY NOW!
www.tracker-software.com

სახანძრო სისტემის ჯვანძები

სახანძრო მილის კედელზე მიმაგრების ჯვანძო

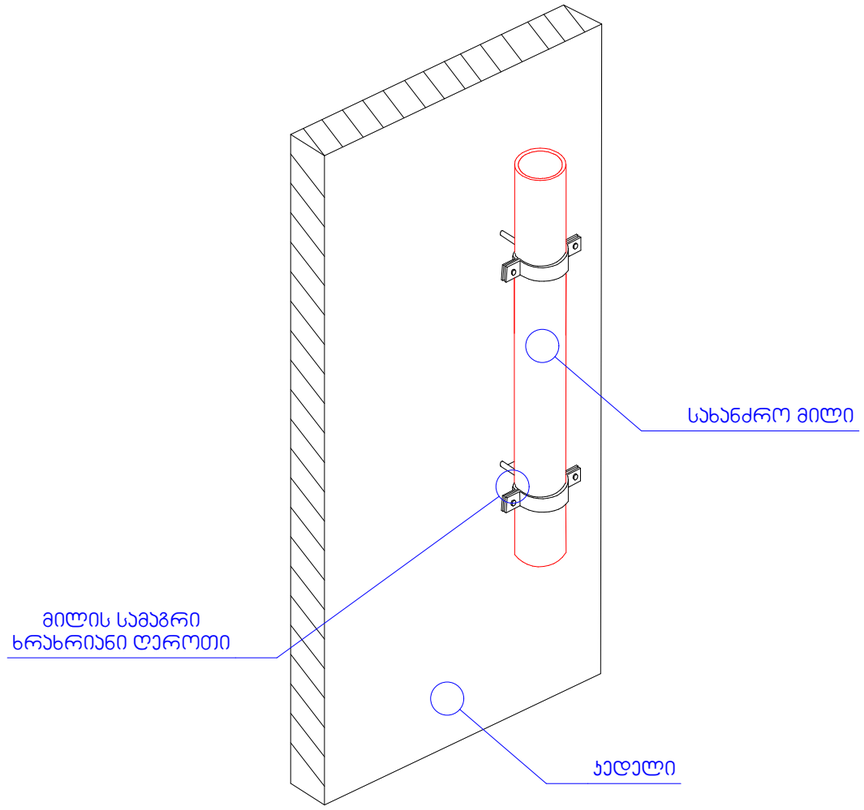

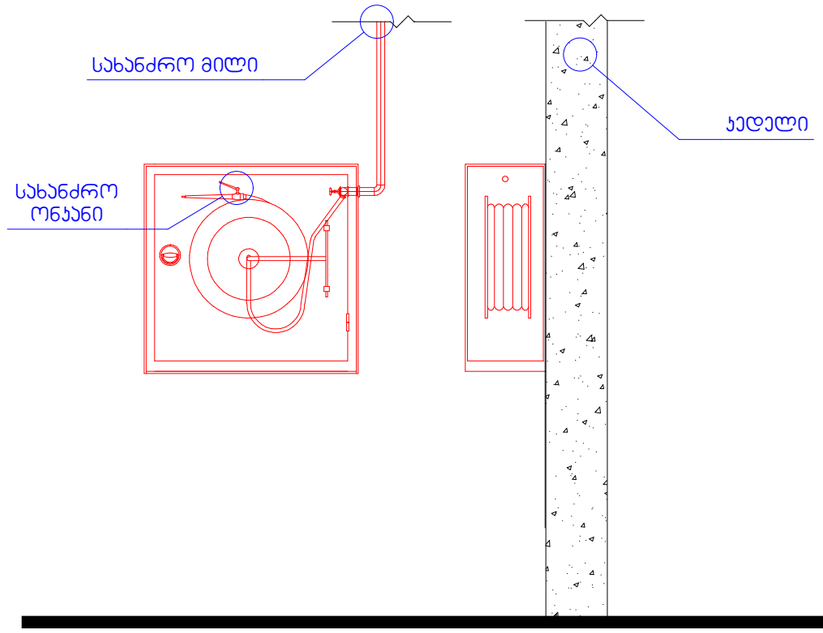

სახანძრო მილის კედელზე მიმაგრების ჯვანძო

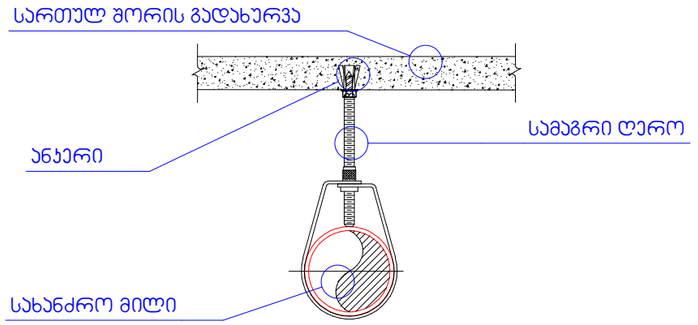

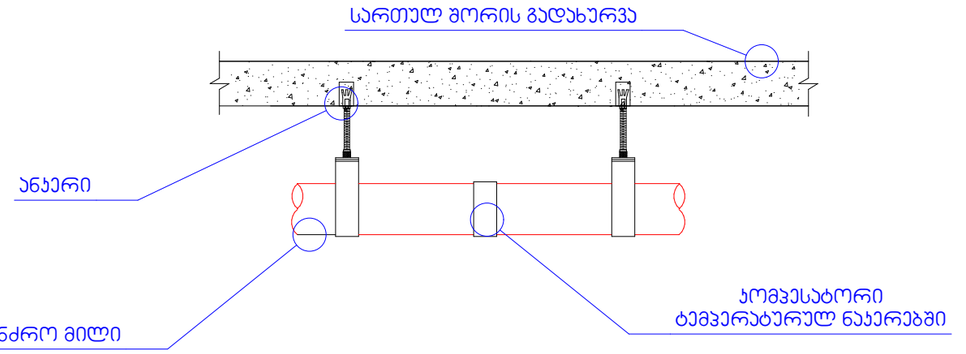

სპრინკლერების მიმაგრების ჯრინცივი

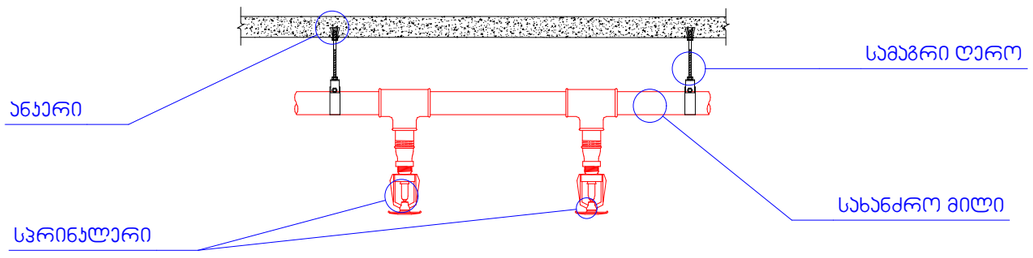

რეგულარული სამაგრები

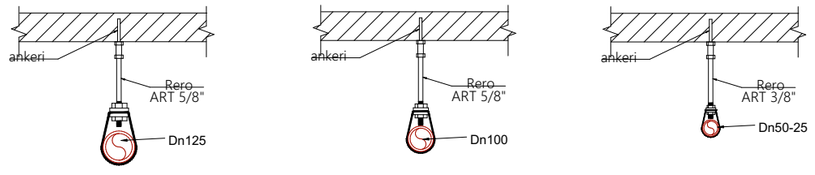

თბილისი 2020 წ. | ფორ[illegible] A3

სქემატური გეგ[illegible]

პირობითი აღნიშვნები

	სიმბოლოს სახელწოდება
	სახანძრო მილდგარი
	სახანძრო-სამაშველო სამსახურის მიერ გამოსაყენებელი მისაერთებელი - ჰიდრანტი
	ხელის ცეცხლსაქრობი
	სახანძრო განგმის ხელით სამართავი პოლოფი
	ჯვამლის ავტომატური აღმომჩენი
	სპრინკლერი (სწრაფი რეაგირების ,
	საევაკუაციო გასაყვლის მაჩვენებელი
	სახანძრო წყალმომარაგების მილსადენი
	ნაკადის რელე
	სპრინკლერების სისტემის დამცლელი მილი
	სპრინკლერების ტესტირების ჯვანძი
	ნაკადის რელეს ტესტირების ჯვანძი

პროექტის დასახელება:

მრავალფუნქციური კომპლექსი/შენობა

საინჟინრო ნაწილი

ავტომატური ხანძარქრობა

საპროექტო ობიექტის მისამართი:

ქ. თბილისი, ბერი გაბრიელ სალოსის გამზირი №122
ს/კ 01.17.11.029.074

თანამდებობა	გვარი	ხელმოწერა
დირექტორი	ვ.მესხი	
არქიტექტორი		
დამამუშავა	მ.ბაქარაშვილი	
დამკვეთი	გ.ბასიაშვილი	

ჯეტექსი
სახანძრო უსაფრთხოების სისტემები და აღჭურვილობა

შ.პ.ს. "JETEX"
/ 405268491
მის: ქ.თბილისი ი.ჭავჭავაძის გამზ. 55
ტელ: 221 4848 ელ.ფოსტა
INFO@JETEX.GE WWW.JETEX.GE

მასშტაბი:	1:100
თარიღი:	04.05.2020
ფურცელი:	14

ჯეტექსი

სახანძრო უსაფრთხოება

არქ.პროექტი: მრავალფუნქციური კომპლექსი/შენობა

საინჟინრო ნაწილი

სახანძრო სიგნალიზაცია

ქ. თბილისი, ბერი გაბრიელ სალოსის გამზირი №122 ს/კ 01.17.11.029.074

დამკვეთი:
გ.ბასიაშვილი

შემსრულებელი
შ.პ.ს. ჯეტექსი

თბილისი 2020 წ.

გეგმა -3.00 ნიშნულზე

ა-ბლოკი

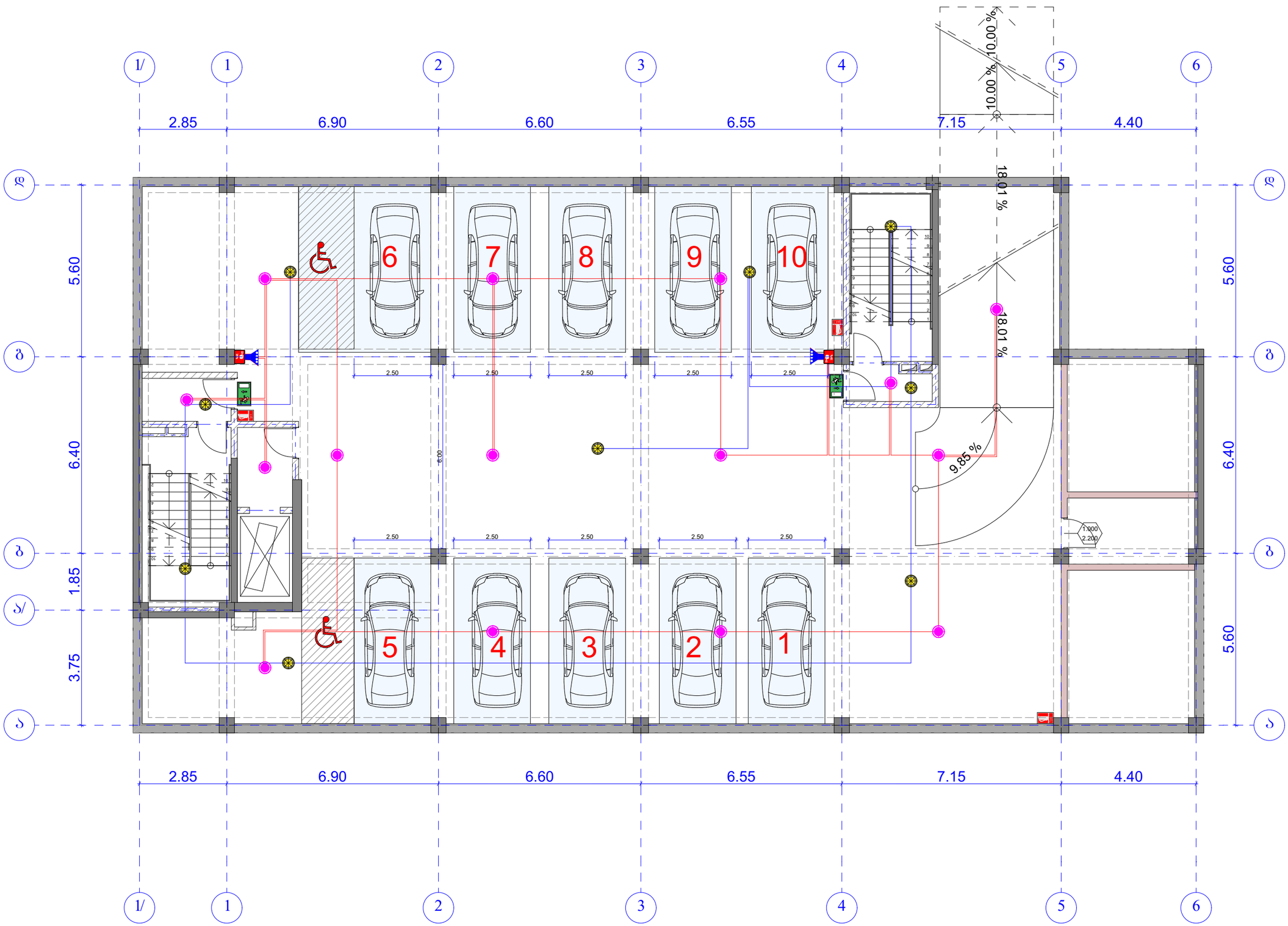

თბილისი 2020 წ. | ფორმატი A3

სქემატური გეგმა

პირობითი აღნიშვნები

სიმბოლოს სახელწოდება

- ჯომბინირებული დეტექტორი
- თბერი დეტექტორი
- ავტონომიური საკვამლო ტიპის მაუწყებელი
- კვამლის დეტექტორი
- გახმოვანება
- EXIT — გასასვლელის მაჩვენებელი სანათი
- ცეცხლმაქრი
- სამართავი პულტი
- სახანძრო სიგნალიზაციის მაგისტრალი გახმოვანების მაგისტრალი
- სახანძრო განგაშის ღილაკი
- საკვამრიო განათება

პროექტის დასახელება:

მრავალფუნქციური კომპლექსი/შენობა

საინჟინრო ნაწილი

სახანძრო სიგნალიზაცია

საპროექტო ობიექტის მისამართი:

ქ. თბილისი, ბერი გაბრიელ სალოსის გამზირი №122
ს/კ 01.17.11.029.074

თანამდებობა	გვარი	ხელმოწერა
დირექტორი	ვ.მესხი	
არქიტექტორი		
დაამუშავა	მ.ბაქარაშვილი	
დამკვეთი	გ.ბასიაშვილი	

შ.პ.ს. "JETEX"
ს/კ 405268491
მის: ქ.თბილისი, ჯავჯავაძე ქ.55
ტელ: 2214848; ელ.ფოსტა: INFO@JETEX.GE
WWW.JETEX.GE

მასშტაბი:	1:100
თარიღი:	30.04.2020
ფურცელი:	02

გეგმა 0.00 ნიშნულზე

ა-ბლოკი

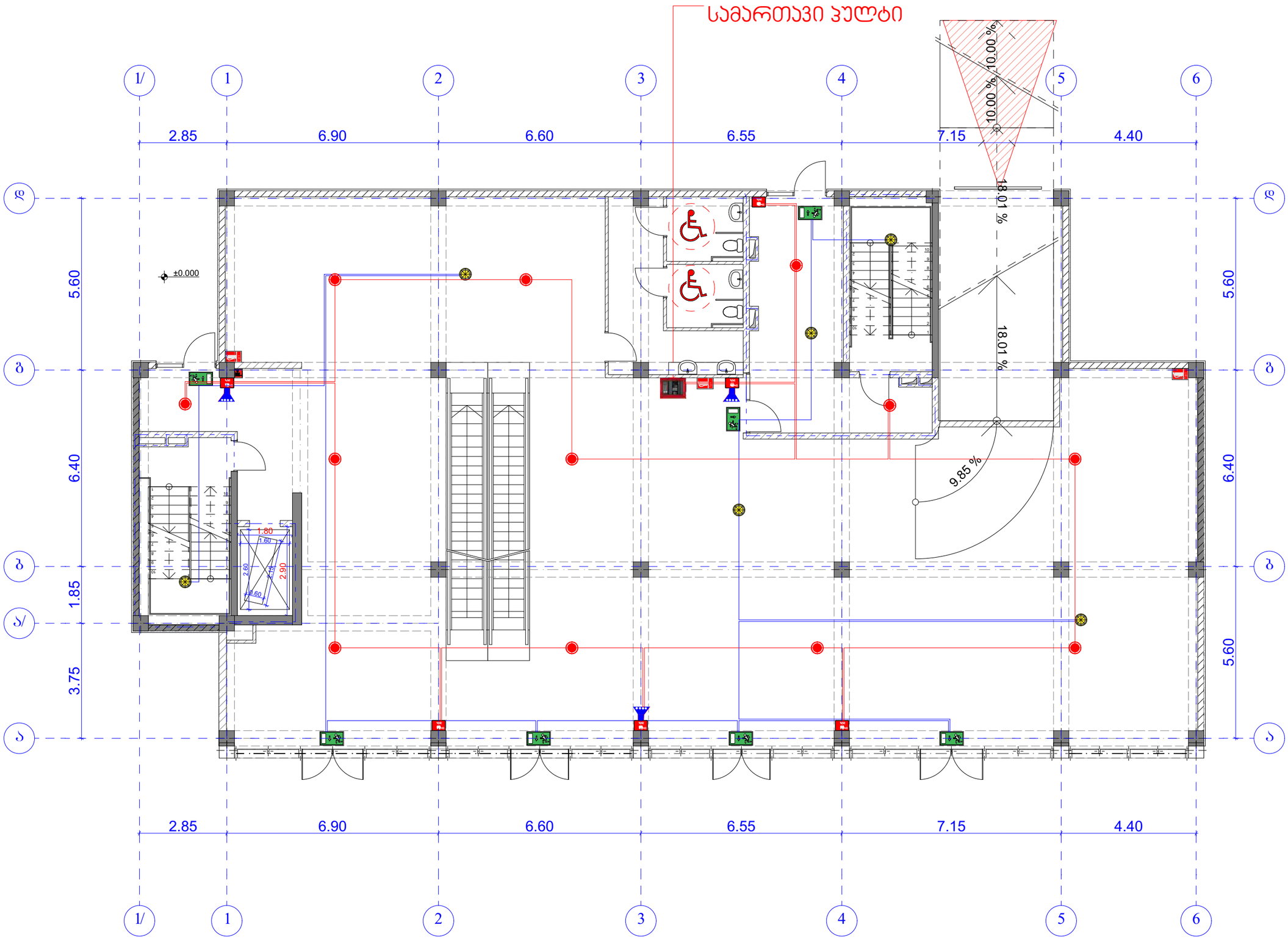

თბილისი 2020 წ.	ფორმატი A3

სქემატური გეგმა

პირობითი აღნიშვნები

სიმბოლოს სახელწოდება	
	ჯომბინირებული დეტექტორი
	თბერი დეტექტორი
	ავტონომიური საკვამლო ტიპის მაუწყებელი
	კვამლის დეტექტორი
	გახმოვანება
EXIT	გასასვლელის მაჩვენებელი სანათი
	ცეცხლმაქრი
	სამართავი პულტი
	სახანძრო სიგნალიზაციის მაგისტრალი გახმოვანების მაგისტრალი
	სახანძრო განგაშის ღილაკი
	საკვარიო განათება

პროექტის დასახელება:

მრავალფუნქციური ჯომპლექსი/შენობა

საინჟინრო ნაწილი

სახანძრო სიგნალიზაცია

საპროექტო ობიექტის მისამართი:

ქ. თბილისი, ბერი გაბრიელ სალოსის გამზირი №122
ს/კ 01.17.11.029.074

თანამდებობა	გვარი	ხელმოწერა
დირექტორი	ვ.მესხი	
არქიტექტორი		
დამეშვა	მ.ბაქარაშვილი	
დამკვეთი	გ.ბასიაშვილი	

ჯეტექსი
სახანძრო უსაფრთხოების სისტემები და ელექტრონიკა

შ.პ.ს. "JETEX"
ს/კ 405268491
მის: ქ.თბილისი, ჯავახიშვილის ქ.55
ტელ: 2214848; ელ.ფოსტა: INFO@JETEX.GE
WWW.JETEX.GE

მასშტაბი:	1:100
თარიღი:	30.04.2020
ფურცელი:	02

გეგმა +4.20 ნიშნულზე

ა-ბლოკი

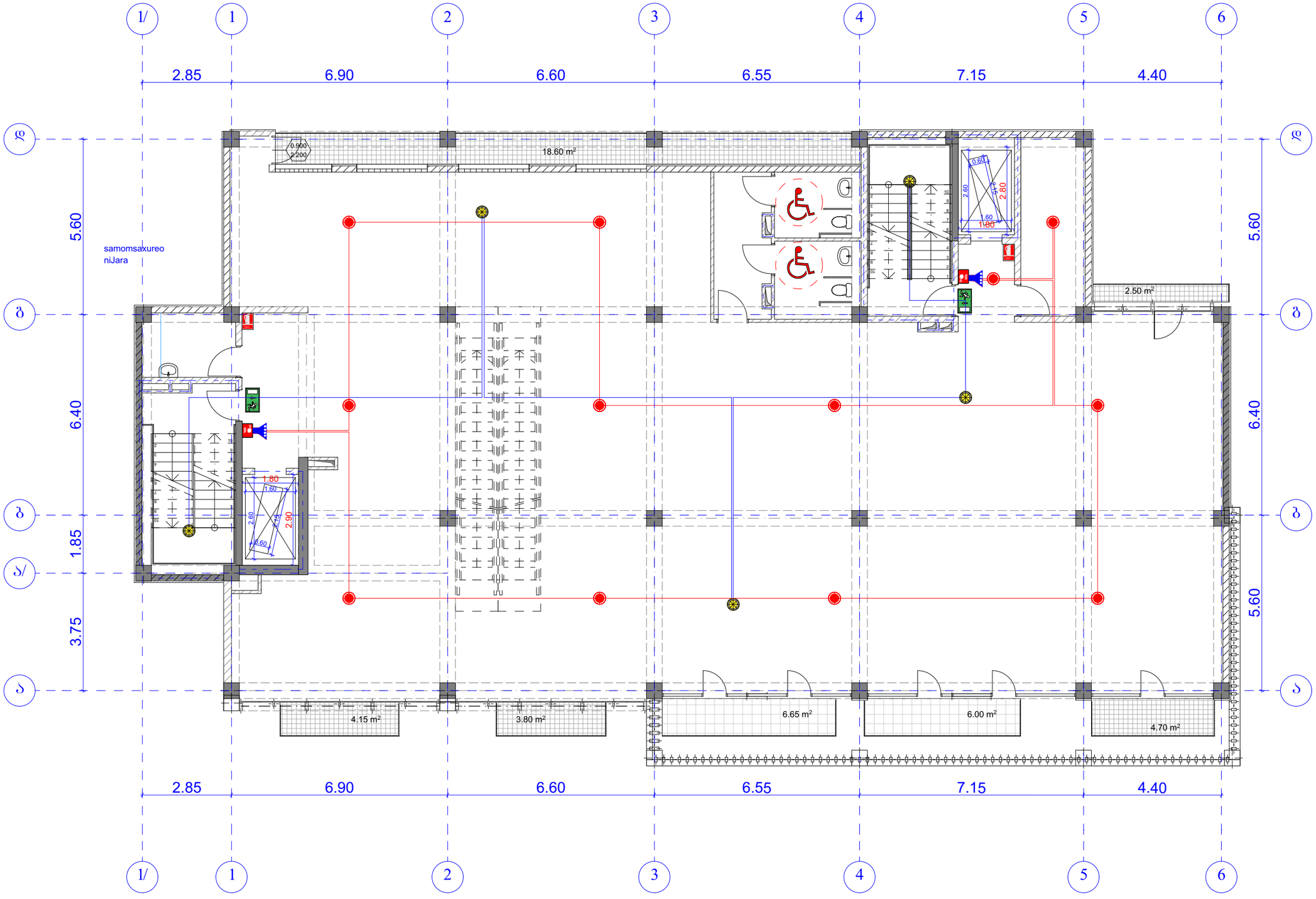

თბილისი 2020 წ. | ფორმატი A3

სქემატური გეგმა

პირობითი აღნიშვნები

სიმბოლოს სახელწოდება

- პომპინირებული დეტექტორი
- თბური დეტექტორი
- ავტონომიური სახანძრო ტიპის მაუწყებელი
- ხმამლის დეტექტორი
- გახმოვანება
- EXIT — გასასვლელის მაჩვენებელი სანათი
- ცეცხლმაქრი
- სამართავი პულტი
- სახანძრო სიგნალიზაციის მაგისტრალი / გახმოვანების მაგისტრალი
- სახანძრო განგაშის ღილაკი
- საევარიო განათება

პროექტის დასახელება:

მრავალფუნქციური პომპლექსი/შენობა

საინჟინრო ნაწილი

სახანძრო სიგნალიზაცია

საპროექტო ობიექტის მისამართი:

ქ. თბილისი, ბერი გაბრიელ სალოსის გამზირი №122
ს/კ 01.17.11.029.074

თანამდებობა	გვარი	ხელმოწერა
დირექტორი	ვ.მესხი	
არქიტექტორი		
დაამუშავა	მ.ბაკარაშვილი	
დამოწმა	გ.ბასიაშვილი	

შ.პ.ს. "JETEX"
ს/კ 405268491
მის: ქ.თბილისი, ჯავჯავაძე ქ.55
ტელ: 2214848; ელ.ფოსტა: INFO@JETEX.GE
WWW.JETEX.GE

მასშტაბი:	1:100
თარიღი:	30.04.2020
ფურცელი:	02

გეგმა +8.40 ნიშნულზე

ა-ბლოკი

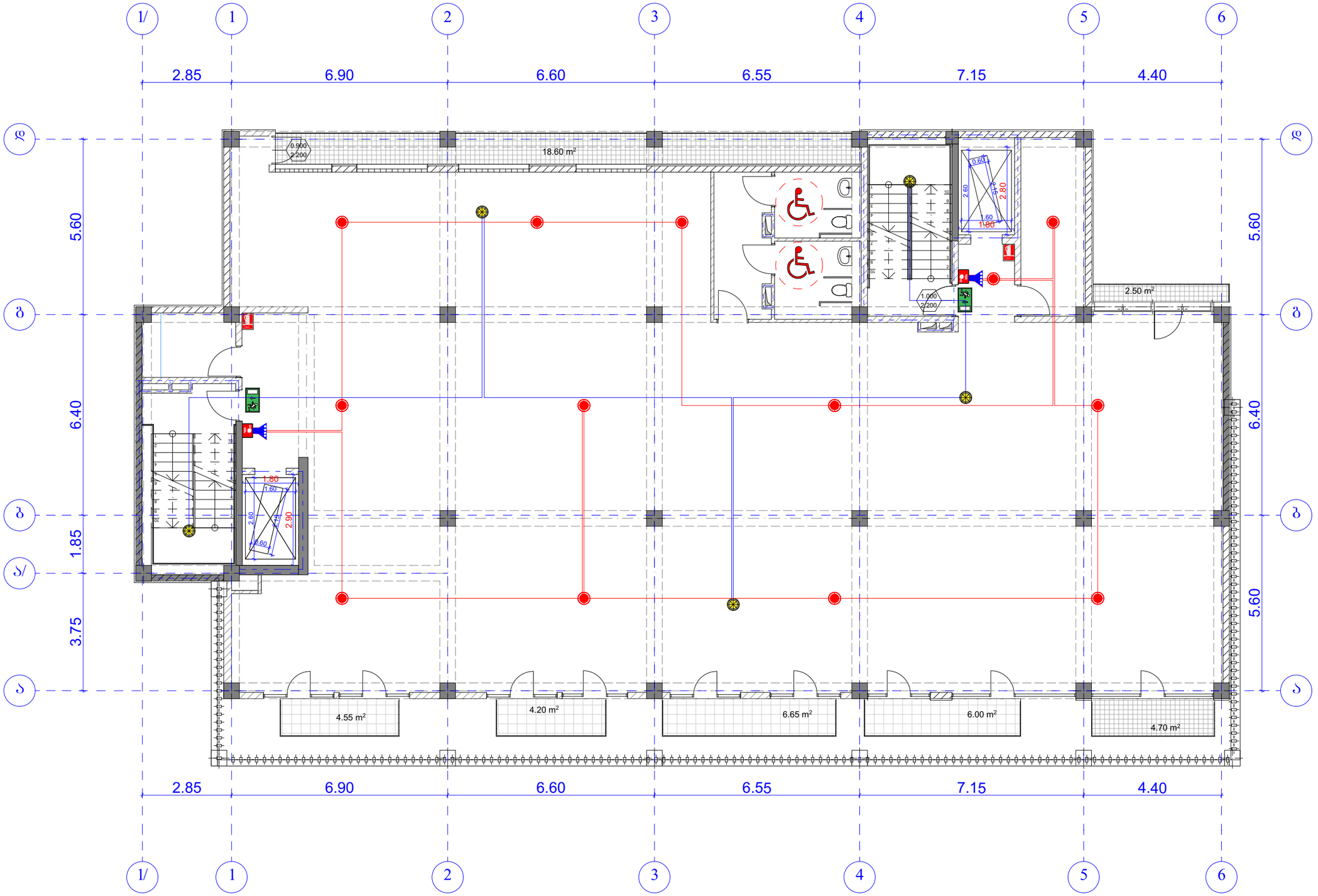

თბილისი 2020 წ.	ფორმატი A3

სქემატური გეგმა

პირობითი აღნიშვნები

სიმბოლოს სახელწოდება

- ჯომბინირებული დეტექტორი
- თბური დეტექტორი
- ავტონომიური საკვამლო ტიპის მაუწყებელი
- კვამლის დეტექტორი
- გახმოვანება
- EXIT — გასასვლელის მაჩვენებელი სანათი
- ცეცხლმაქრი
- სამართავი პულტი
- სახანძრო სიგნალიზაციის მაგისტრალი / გახმოვანების მაგისტრალი
- სახანძრო განგაშის ღილაკი
- საკვარიო განათება

პროექტის დასახელება:

მრავალფუნქციური კომპლექსი/შენობა

საინჟინრო ნაწილი

სახანძრო სიგნალიზაცია

საპროექტო ობიექტის მისამართი:

ქ. თბილისი, ბერი გაბრიელ სალოსის გამზირი №122
ს/კ 01.17.11.029.074

თანამდებობა	გვარი	ხელმოწერა
დირექტორი	ვ.მესხი	
არქიტექტორი		
დაამუშავა	მ.ბაკარაშვილი	
დამკვეთი	გ.ბასიაშვილი	

შ.პ.ს. "JETEX"
ს/კ 405268491
მის: ქ.თბილისი, ჯავჯავაძე ქ.55
ტელ: 2214848; ელ.ფოსტა: INFO@JETEX.GE
WWW.JETEX.GE

მასშტაბი:	1:100
თარიღი:	30.04.2020
ფურცელი:	02

გეგმა +12.30 ნიშნულზე

ა-ბლოკი

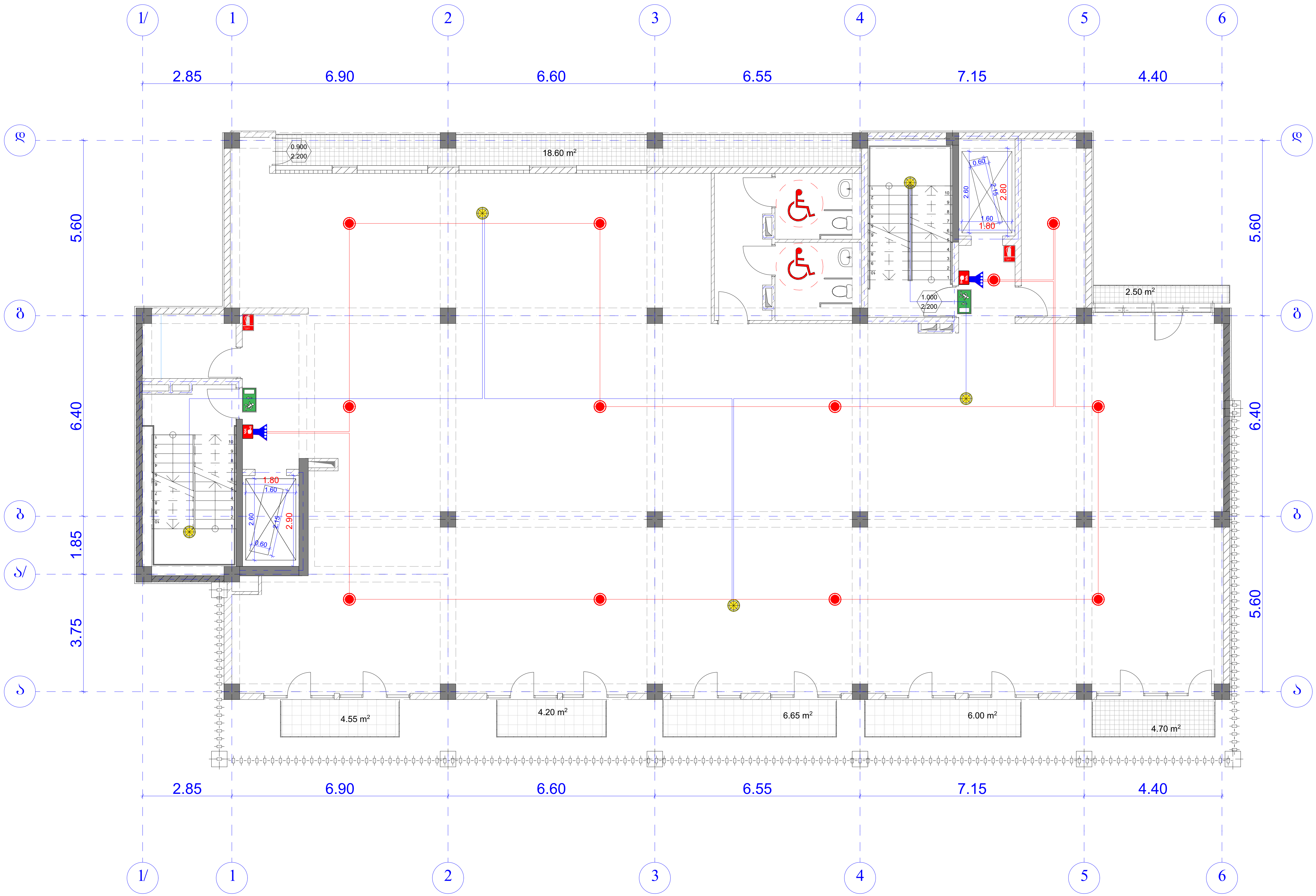

თბილისი 2020 წ.	ფორმატი A3

სქემატური გეგმა

პირობითი აღნიშვნები

სიმბოლოს სახელწოდება	
	კომბინირებული დეტექტორი
	თბური დეტექტორი
	ავტონომიური საკვამლო ტიპის მაუწყებელი
	კვამლის დეტექტორი
	გახმოვანება
EXIT	გასასვლელის მაჩვენებელი სანათი
	ცეცხლმაქრი
	სამართავი პულტი
	სახანძრო სიგნალიზაციის მაგისტრალი გახმოვანების მაგისტრალი
	სახანძრო განგაშის ღილაკი
	საავარიო განათება

პროექტის დასახელება:

მრავალფუნქციური კომპლექსი/შენობა

საინჟინრო ნაწილი
სახანძრო სიგნალიზაცია

საპროექტო ობიექტის მისამართი:

ქ. თბილისი, ბერი გაბრიელ სალოსის გამზირი №122
ს/კ 01.17.11.029.074

თანამდებობა	გვარი	ხელმოწერა
დირექტორი	ვ.მესხი	
არქიტექტორი		
დაამუშავა	მ.ბაქარაშვილი	
დამკვეთი	გ.ბასიაშვილი	

ჯეტექსი
სახანძრო უსაფრთხოების სისტემები და აღჭურვილობა

შ.პ.ს. "JETEX"
ს/კ 405268491
მის: ქ.თბილისი, ჯავჯავაძე ქ.55
ტელ: 2214848; ელ.ფოსტა: INFO@JETEX.GE
WWW.JETEX.GE

მასშტაბი:	1:100
თარიღი:	30.04.2020
ფურცელი:	02

გეგმა +16.20 ნიშნულზე

ა-ბლოკი

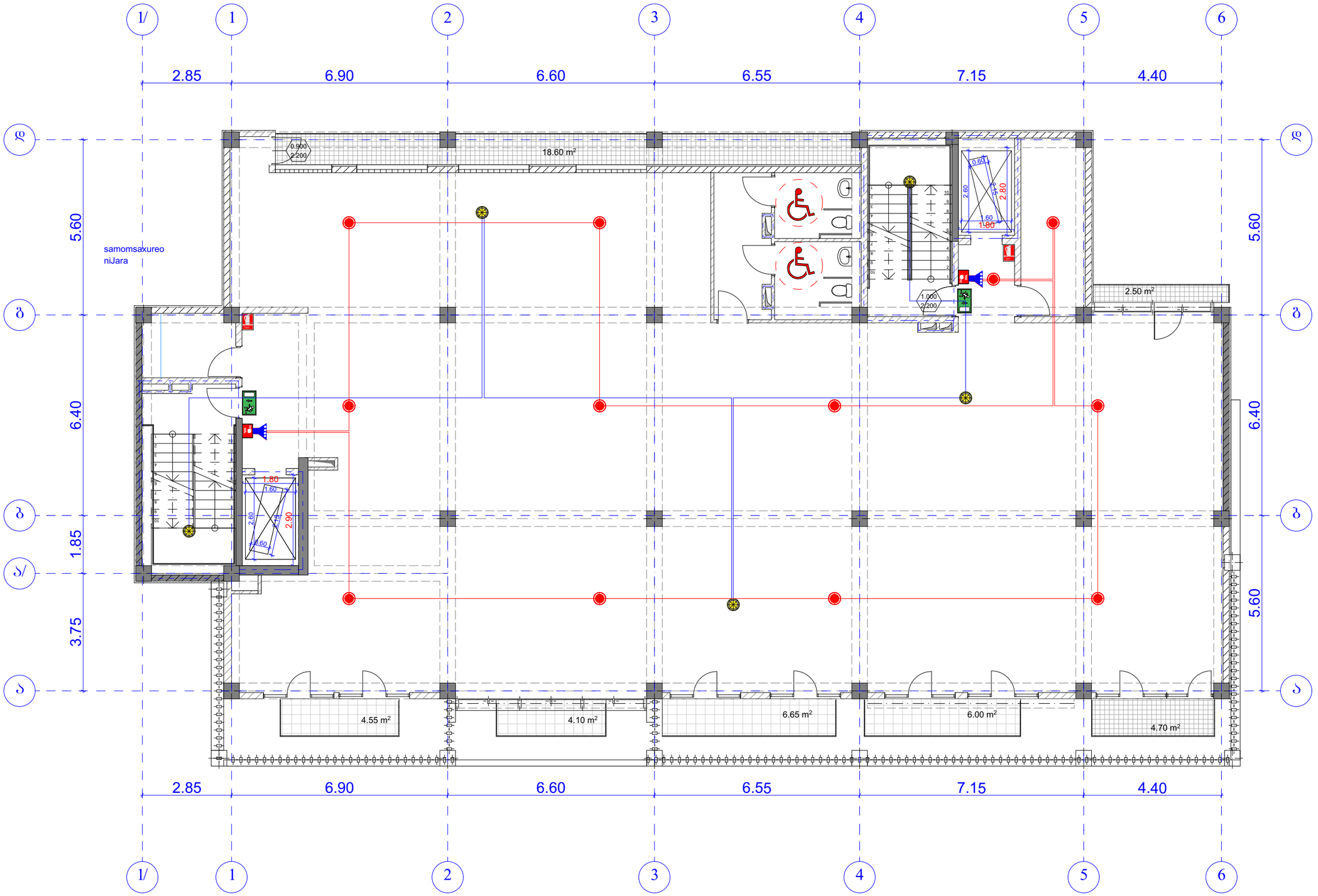

თბილისი 2020 წ.	ფორმატი A3

სქემატური გეგმა

პირობითი აღნიშვნები

სიმბოლოს სახელწოდება

	პრომპინირებული დეტექტორი
	თბური დეტექტორი
	ავტონომიური სპეციალური ტიპის მაუწყებელი
	ჯვამლის დეტექტორი
	გახმოვანება
EXIT	გასასვლელის მაჩვენებელი სანათი
	ცეცხლმაქრი
	სამართავი პულტი
	სახანძრო სიგნალიზაციის მაგისტრალი გახმოვანების მაგისტრალი
	სახანძრო განგაშის ღილაკი
	საევარიო განათება

პროექტის დასახელება:

მრავალფუნქციური კომპლექსი/შენობა

საინჟინრო ნაწილი

სახანძრო სიგნალიზაცია

საპროექტო ობიექტის მისამართი:

ქ. თბილისი, ბერი გაბრიელ სალოსის გამზირი №122
ს/კ 01.17.11.029.074

თანამდებობა	გვარი	ხელმოწერა
დირექტორი	ვ.მესხი	
არქიტექტორი		
დაამუშავა	მ.ბაკარაშვილი	
დამჯვეთი	გ.ბასიაშვილი	

ჯეტექსი
სახანძრო უსაფრთხოების სისტემები და ალტერნატივა

შ.პ.ს. "JETEX"
ს/კ 405268491
მის: ქ.თბილისი, ჯავახიშვილის ქ.55
ტელ: 2214848; ელ.ფოსტა: INFO@JETEX.GE
WWW.JETEX.GE

მასშტაბი:	1:100
თარიღი:	30.04.2020
ფურცელი:	02

გეგმა +20.10 ნიშნულზე

ა-ბლოკი

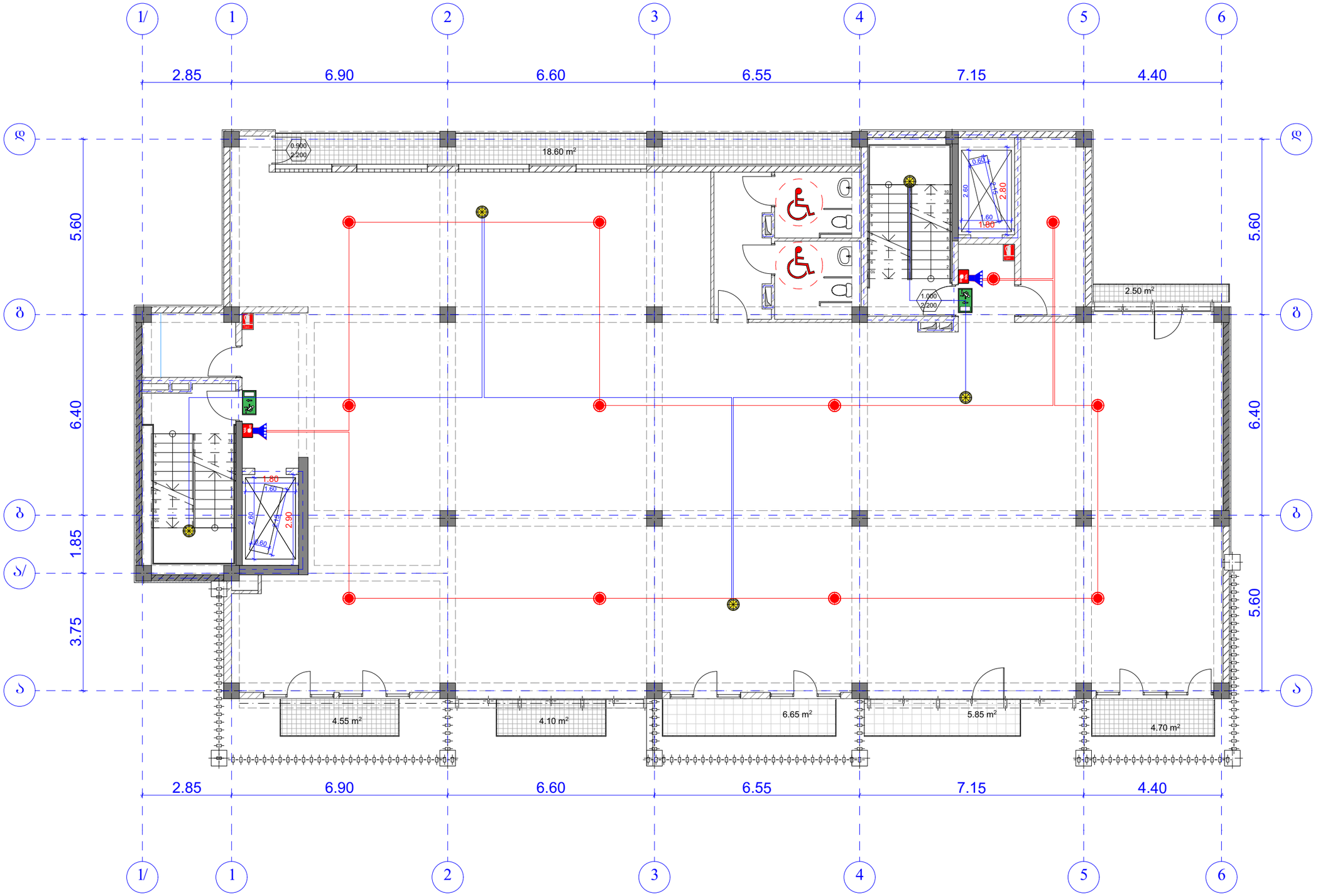

თბილისი 2020 წ. | ფორმატი A3

სქემატური გეგმა

პირობითი აღნიშვნები

სიმბოლოს სახელწოდება

- პრომპინირებული დეტექტორი
- თბური დეტექტორი
- ავტონომიური სპეციალური ტიპის მაუწყებელი
- ხმამლის დეტექტორი
- მახმოვანება
- EXIT — გასასვლელის მაჩვენებელი სანათი
- ცეცხლმაქრი
- სამართავი პულტი
- სახანძრო სიგნალიზაციის მაგისტრალი მახმოვანების მაგისტრალი
- სახანძრო განგაშის ღილაკი
- საევარიო განათება

პროექტის დასახელება:

მრავალფუნქციური კომპლექსი/შენობა

საინჟინრო ნაწილი

სახანძრო სიგნალიზაცია

საპროექტო ობიექტის მისამართი:

ქ. თბილისი, ბერი გაბრიელ სალოსის გამზირი №122
ს/კ 01.17.11.029.074

თანამდებობა	გვარი	ხელმოწერა
დირექტორი	ვ.მესხი	
არქიტექტორი		
დაამუშავა	მ.ბაკარაშვილი	
დამჯეთი	გ.ბასიაშვილი	

ჯეტექსი
სახანძრო უსაფრთხოების სისტემები და ალჟერვილობა

შ.პ.ს. "JETEX"
ს/კ 405268491
მის: ქ.თბილისი, ჯავახიშვილის ქ.55
ტელ: 2214848; ელ.ფოსტა: INFO@JETEX.GE
WWW.JETEX.GE

მასშტაბი:	1:100
თარიღი:	30.04.2020
ფურცელი:	02

გეგმა +23.40 ნიშნულზე

ა-ბლოკი

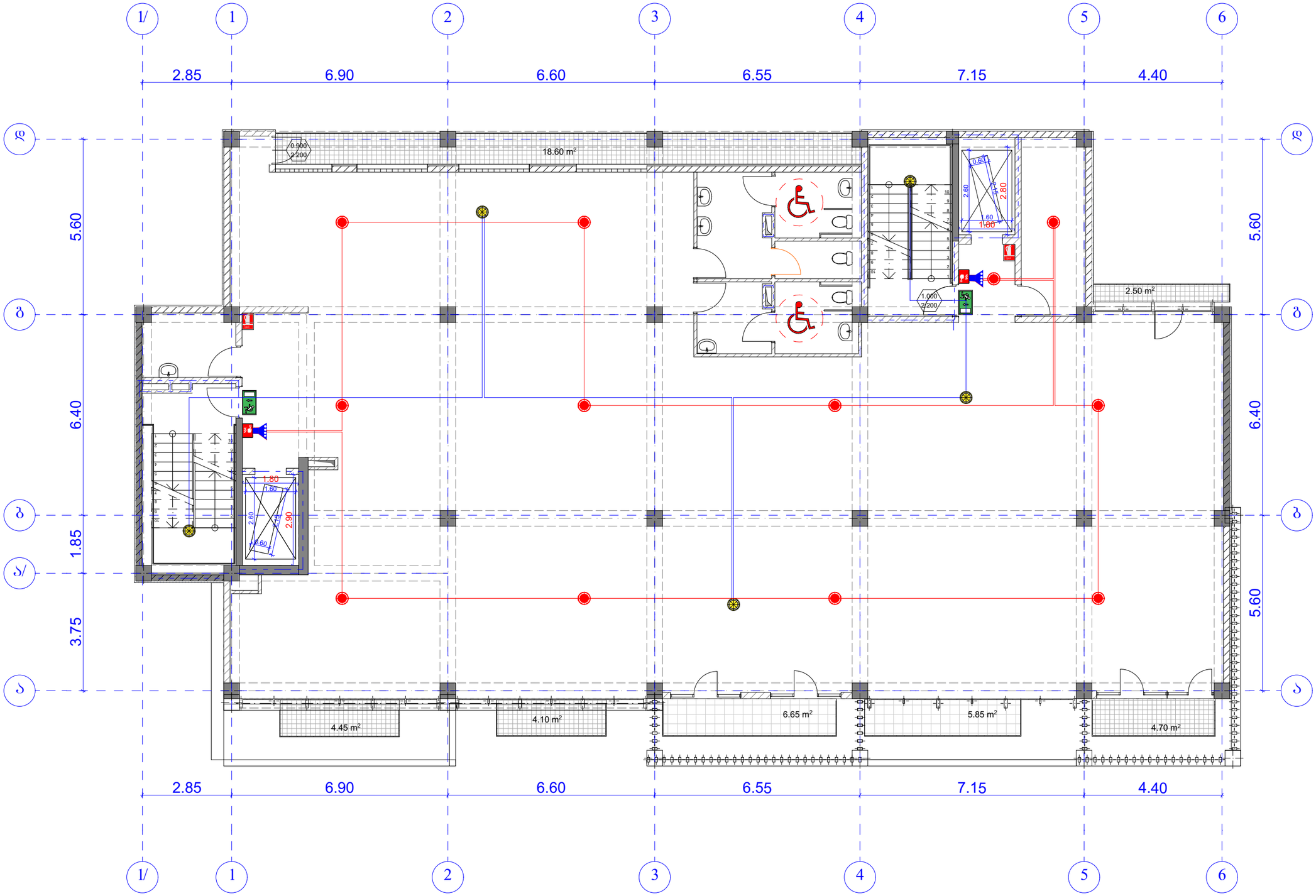

თბილისი 2020 წ. | ფორმატი A3

სქემატური გეგმა

პირობითი აღნიშვნები

სიმბოლოს სახელწოდება

- პრომპინირებული დეტექტორი
- თბური დეტექტორი
- ავტონომიური საკვამლო ტიპის მაუწყებელი
- კვამლის დეტექტორი
- გახმოვანება
- EXIT — გასასვლელის მაჩვენებელი სანათი
- ცეცხლმაქრი
- სამართავი პულტი
- სახანძრო სიგნალიზაციის მაგისტრალი / გახმოვანების მაგისტრალი
- სახანძრო გაწმაგის ღილაკი
- საკვარიო განათება

პროექტის დასახელება:

მრავალფუნქციური კომპლექსი/შენობა

საინჟინრო ნაწილი

სახანძრო სიგნალიზაცია

საპროექტო ობიექტის მისამართი:

ქ. თბილისი, ბერი გაბრიელ სალოსის გამზირი №122
ს/კ 01.17.11.029.074

თანამდებობა	გვარი	ხელმოწერა
დირექტორი	ვ.მესხი	
არქიტექტორი		
დაამუშავა	მ.ბაკარაშვილი	
დამკვეთი	გ.ბასიაშვილი	

ჯეტექსი
სახანძრო უსაფრთხოების სისტემები და ალტერნატივა

შ.პ.ს. "JETEX"
ს/კ 405268491
მის: ქ.თბილისი, ჯავახიშვილის ქ.55
ტელ: 2214848; ელ.ფოსტა: INFO@JETEX.GE
WWW.JETEX.GE

მასშტაბი:	1:100
თარიღი:	30.04.2020
ფურცელი:	02

გეგმა +26.70 ნიშნულზე

ა-ბლოკი

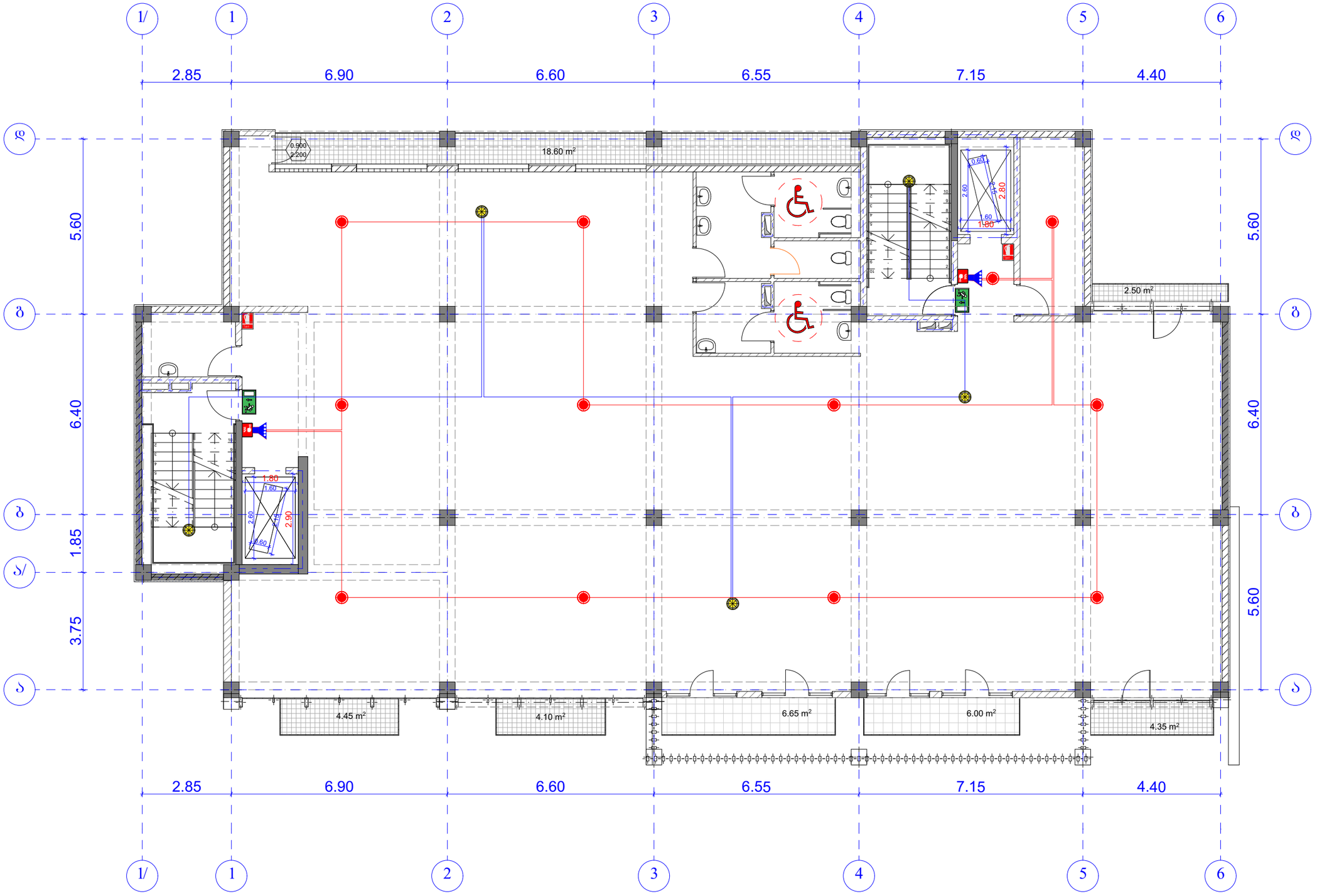

თბილისი 2020 წ.	ფორმატი A3

სქემატური გეგმა

პირობითი აღნიშვნები

სიმბოლოს სახელწოდება

- პომპინირებული დეტექტორი
- თბური დეტექტორი
- ავტონომიური სპეციალური ტიპის მაუწყებელი
- ხმამლის დეტექტორი
- მახმოვანება
- EXIT გასასვლელის მაჩვენებელი სანათი
- ცეცხლმაქრი
- სამართავი პულტი
- სახანძრო სიგნალიზაციის მაგისტრალი მახმოვანების მაგისტრალი
- სახანძრო გაწმაგის ღილაკი
- საევარიო განათება

პროექტის დასახელება:

მრავალფუნქციური პომპლექსი/შენობა

საინჟინრო ნაწილი

სახანძრო სიგნალიზაცია

საპროექტო ობიექტის მისამართი:

ქ. თბილისი, ბერი გაბრიელ სალოსის გამზირი №122
ს/კ 01.17.11.029.074

თანამდებობა	გვარი	ხელმოწერა
დირექტორი	ვ.მესხი	
არქიტექტორი		
დამოუკიდებელი	მ.ბაკარაშვილი	
დამკვეთი	გ.ბასიაშვილი	

ჯეტექსი
სახანძრო უსაფრთხოების სისტემები და ალტერნატივა

შ.პ.ს. "JETEX"
ს/კ 405268491
მის: ქ.თბილისი, ჯავახიშვილის ქ.55
ტელ: 2214848; ელ.ფოსტა: INFO@JETEX.GE
WWW.JETEX.GE

მასშტაბი:	1:100
თარიღი:	30.04.2020
ფურცელი:	02

გეგმა +30.00 ნიშნულზე

ა-ბლოკი

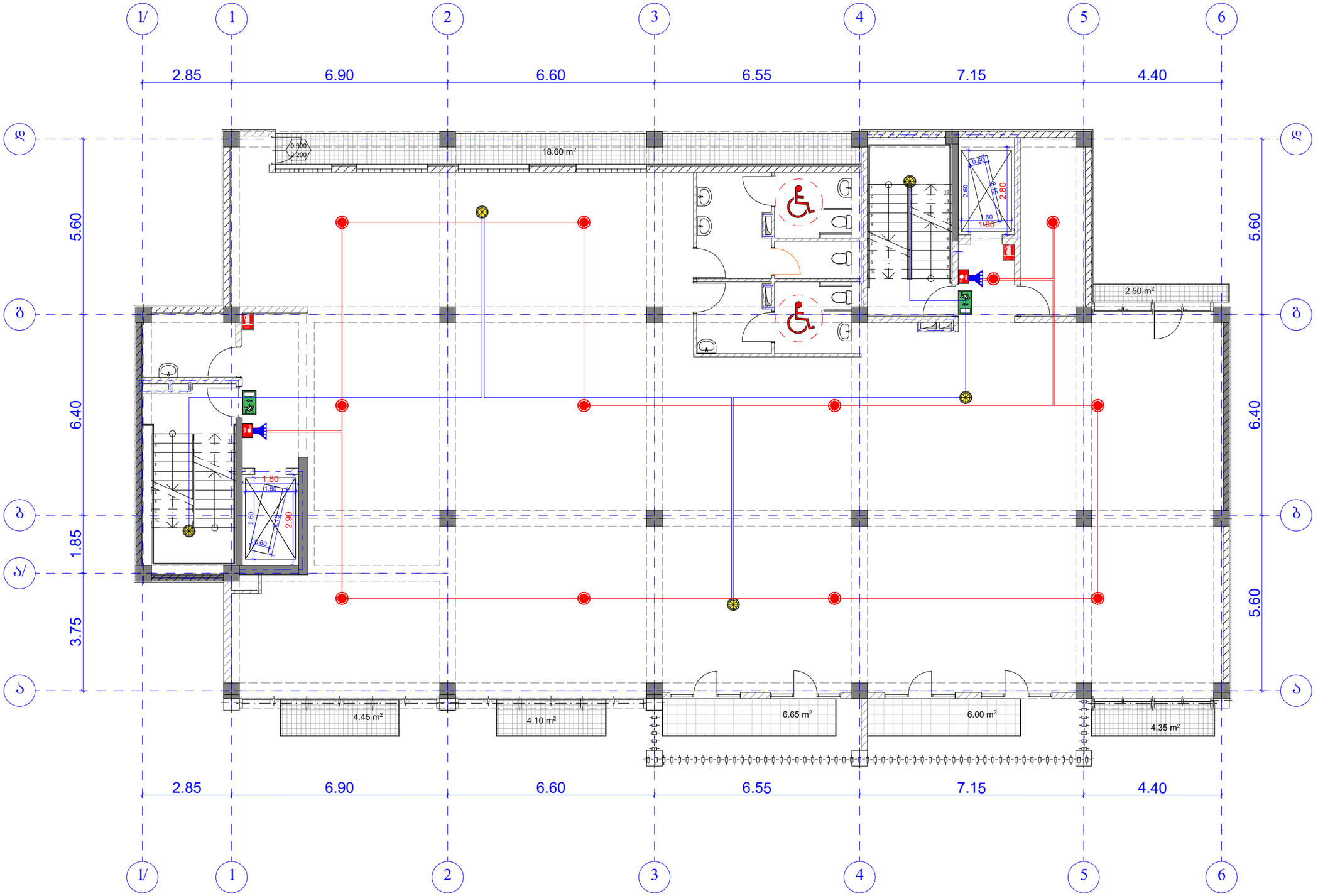

თბილისი 2020 წ.	ფორმატი A3

სქემატური გეგმა

პირობითი აღნიშვნები

სიმბოლოს სახელწოდება

	პრომპინირებული დეტექტორი
	თბური დეტექტორი
	ავტონომიური სპეციალური ტიპის მაუწყებელი
	ჯვამლის დეტექტორი
	გახმოვანება
EXIT	გასასვლელის მაჩვენებელი სანათი
	ცეცხლმაქრი
	სამართავი პულტი
	სახანძრო სიგნალიზაციის მაგისტრალი გახმოვანების მაგისტრალი
	სახანძრო განგაშის ღილაკი
	საკვარიო განათება

პროექტის დასახელება:

მრავალფუნქციური კომპლექსი/შენობა

საინჟინრო ნაწილი

სახანძრო სიგნალიზაცია

საპროექტო ობიექტის მისამართი:

ქ. თბილისი, ბერი გაბრიელ სალოსის გამზირი №122
ს/კ 01.17.11.029.074

თანამდებობა	გვარი	ხელმოწერა
დირექტორი	ვ.მესხი	
არქიტექტორი		
დაამუშავა	მ.ბაკარაშვილი	
დამკვეთი	გ.ბასიაშვილი	

ჯეტექსი
სახანძრო უსაფრთხოების სისტემები და ალტერნატივა

შ.პ.ს. "JETEX"
ს/კ 405268491
მის: ქ.თბილისი, ჯავახიშვილის ქ.55
ტელ: 2214848; ელ.ფოსტა: INFO@JETEX.GE
WWW.JETEX.GE

მასშტაბი:	1:100
თარიღი:	30.04.2020
ფურცელი:	02

გეგმა +33.30 ნიშნულზე

ა-ბლოკი

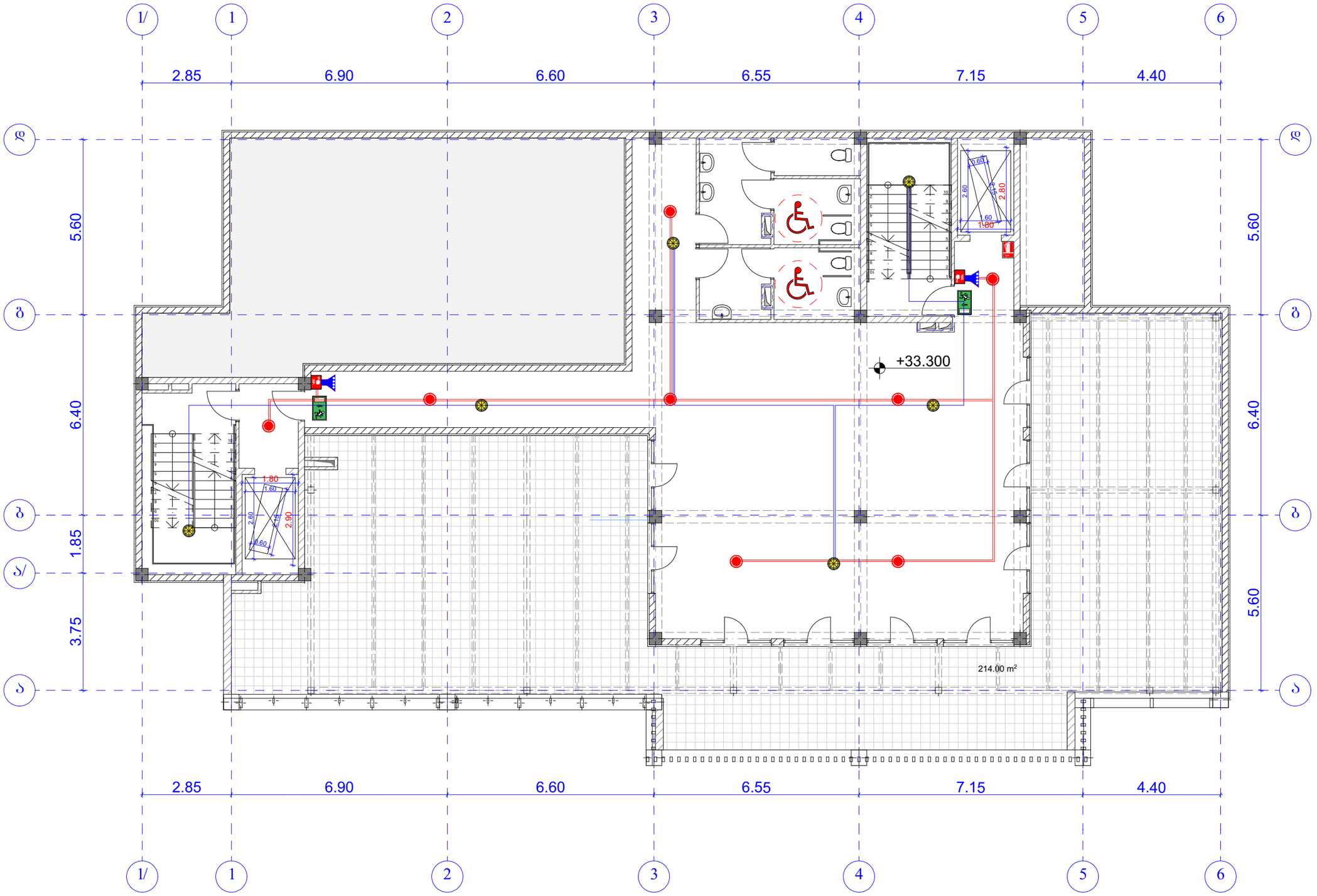

თბილისი 2020 წ. | ფორმატი A3

სქემატური გეგმა

პირობითი აღნიშვნები

სიმბოლოს სახელწოდება

- პროგრამირებული დეტექტორი
- თბური დეტექტორი
- ავტონომიური სახანძრო ტიპის მაუწყებელი
- ხანძრის დეტექტორი
- გახმოვანება
- EXIT — გასასვლელის მაჩვენებელი სანათი
- ცეცხლმაქრი
- სამართავი პულტი
- სახანძრო სიგნალიზაციის მაგისტრალი / გახმოვანების მაგისტრალი
- სახანძრო განგაშის ღილაკი
- საავარიო განათება

პროექტის დასახელება:

მრავალფუნქციური კომპლექსი/შენობა

საინჟინრო ნაწილი

სახანძრო სიგნალიზაცია

საპროექტო ობიექტის მისამართი:

ქ. თბილისი, ბერი გაბრიელ სალოსის გამზირი №122
ს/კ 01.17.11.029.074

თანამდებობა	გვარი	ხელმოწერა
დირექტორი	ვ.მესხი	
არქიტექტორი		
დაამოწმა	მ.ბაქარაშვილი	
დამკვეთი	გ.ბასიაშვილი	

შ.პ.ს. "JETEX"
ს/კ 405268491
მის: ქ.თბილისი, ჯავჯავაძე ქ.55
ტელ: 2214848; ელ.ფოსტა: INFO@JETEX.GE
WWW.JETEX.GE

მასშტაბი:	1:100
თარიღი:	30.04.2020
ფურცელი:	02

ა-ბლოკი

სისტემის სქემატური განშლა

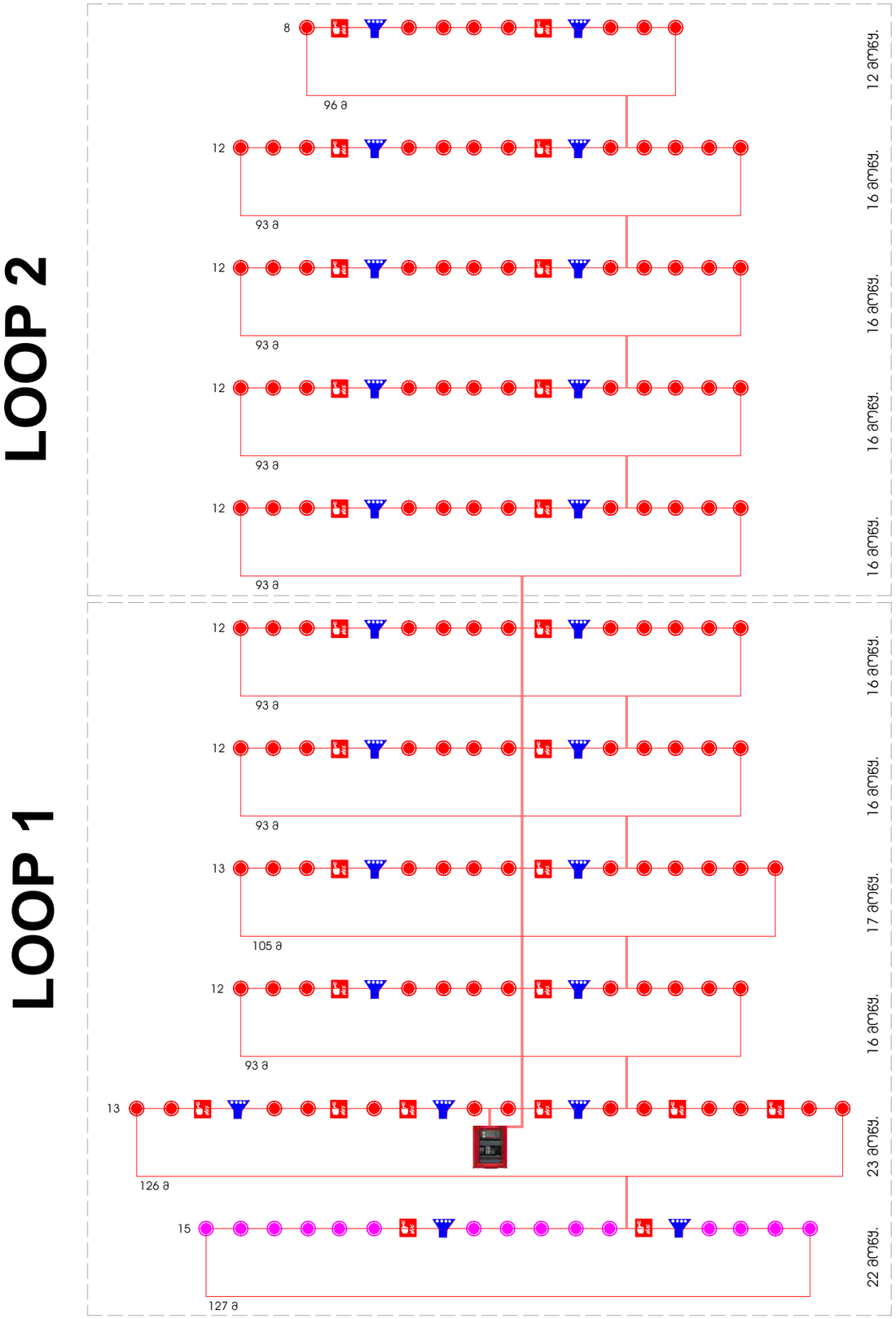

თბილისი 2020 წ. | ფორმატი A3

სქემატური გეგმა

პირობითი აღნიშვნები

სიმბოლოს სახელწოდება

	პროგრამირებადი დეტექტორი
	თბური დეტექტორი
	ავტონომიური საკვამლო ტიპის მაუწყებელი
	კვამლის დეტექტორი
	გახმოვანება
EXIT	გასასვლელის მაჩვენებელი სანათი
	ცეცხლმაქრი
	სამართავი პულტი
	სახანძრო სიგნალიზაციის მაგისტრალი გახმოვანების მაგისტრალი
	სახანძრო განგაშის ღილაკი
	საკვარიო განათება

პროექტის დასახელება:

მრავალფუნქციური კომპლექსი/შენობა

საინჟინრო ნაწილი

სახანძრო სიგნალიზაცია

საპროექტო ობიექტის მისამართი:

ქ. თბილისი, ბერი გაბრიელ სალოსის გამზირი №122
ს/ს 01.17.11.029.074

თანამდებობა	გვარი	ხელმოწერა
დირექტორი	ვ.მესხი	
არქიტექტორი		
დაამუშავა	მ.ბაკარაშვილი	
დამკვეთი	გ.ბასიაშვილი	

ჯეტექსი
სახანძრო უსაფრთხოების სისტემები და აპარატურა

შ.პ.ს. "JETEX"
ს/კ 405268491
მის: ქ.თბილისი, ჯავახიშვილი ქ.55
ტელ: 2214848; ელ.ფოსტა: INFO@JETEX.GE
WWW.JETEX.GE

მასშტაბი:	1:100
თარიღი:	30.04.2020
ფურცელი:	02

ა-ბლოკი

ავარიული სისტემის სქემა

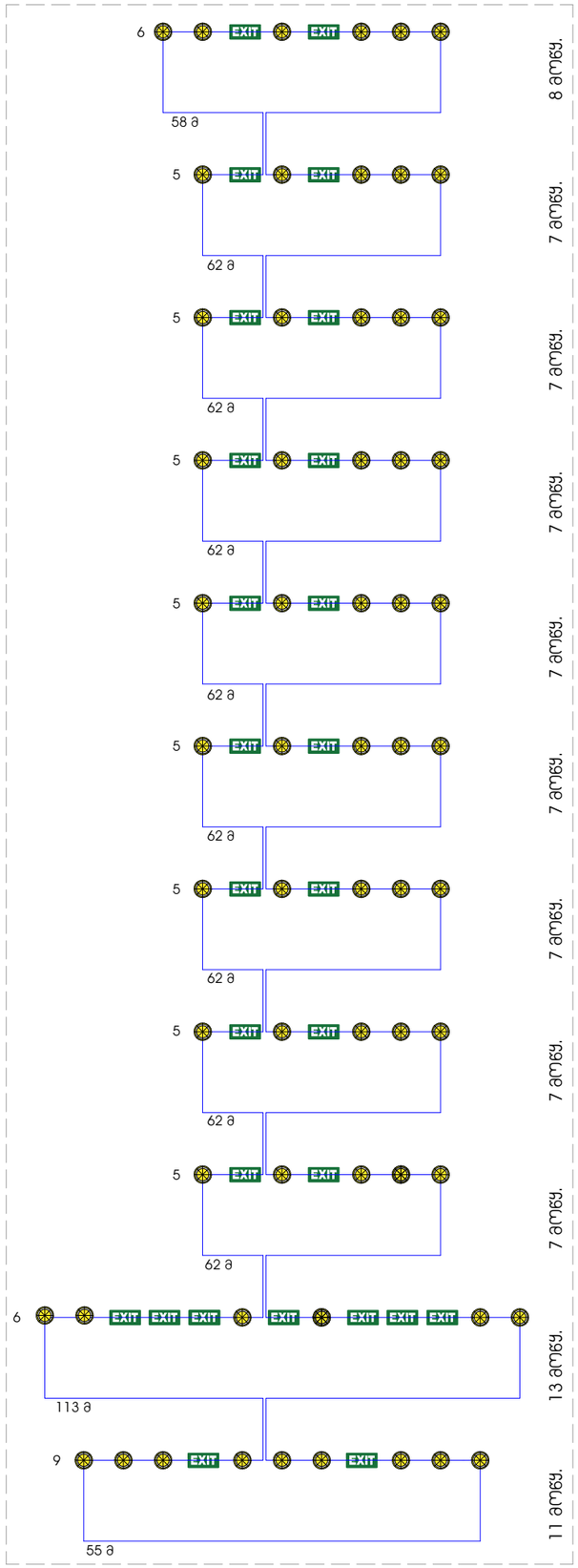

თბილისი 2020 წ.	ფორმატი A3

სქემატური გეგმა

პირობითი აღნიშვნები

სიმბოლოს სახელწოდება	
	ჯომბინირებული დეტექტორი
	თბური დეტექტორი
	ავტონომიური საკვამლო ტიპის მაუწყებელი
	კვამლის დეტექტორი
	გახმოვანება
EXIT	გასასვლელის მაჩვენებელი სანათი
	ცეცხლმაქრი
	სამართავი პულტი
	სახანძრო სიგნალიზაციის მაგისტრალი გახმოვანების მაგისტრალი
	სახანძრო განგაშის ღილაკი
	საკვარიო განათება

პროექტის დასახელება:

მრავალფუნქციური კომპლექსი/შენობა

საინჟინრო ნაწილი

სახანძრო სიგნალიზაცია

საპროექტო ობიექტის მისამართი:

ქ. თბილისი, ბერი გაბრიელ სალოსის გამზირი №122
ს/კ 01.17.11.029.074

თანამდებობა	გვარი	ხელმოწერა
დირექტორი	ვ.მესხი	
არქიტექტორი		
დაამუშავა	მ.ბაქარაშვილი	
დამკვეთი	გ.ბასიაშვილი	

შ.პ.ს. "JETEX"
ს/კ 405268491
მის: ქ.თბილისი, ჯავჯავაძე ქ.55
ტელ: 2214848; ელ.ფოსტა: INFO@JETEX.GE
WWW.JETEX.GE

მასშტაბი:	1:100
თარიღი:	30.04.2020
ფურცელი:	02

ჯეტექსი

სახანძრო უსაფრთხოება

არქ.პროექტი: მრავალფუნქციური კომპლექსი/შენობა

საინჟინრო ნაწილი

სახანძრო ვენტილაცია

ქ. თბილისი, ბერი გაბრიელ სალოსის გამზირი №122 ს/კ 01.17.11.029.074

დამკვეთი:
გ.ბასიაშვილი

შემსრულებელი
შ.პ.ს. ჯეტექსი

თბილისი 2020 წ.

გეგმა -3.00 ნიშნულზე

ა-ბლოკი

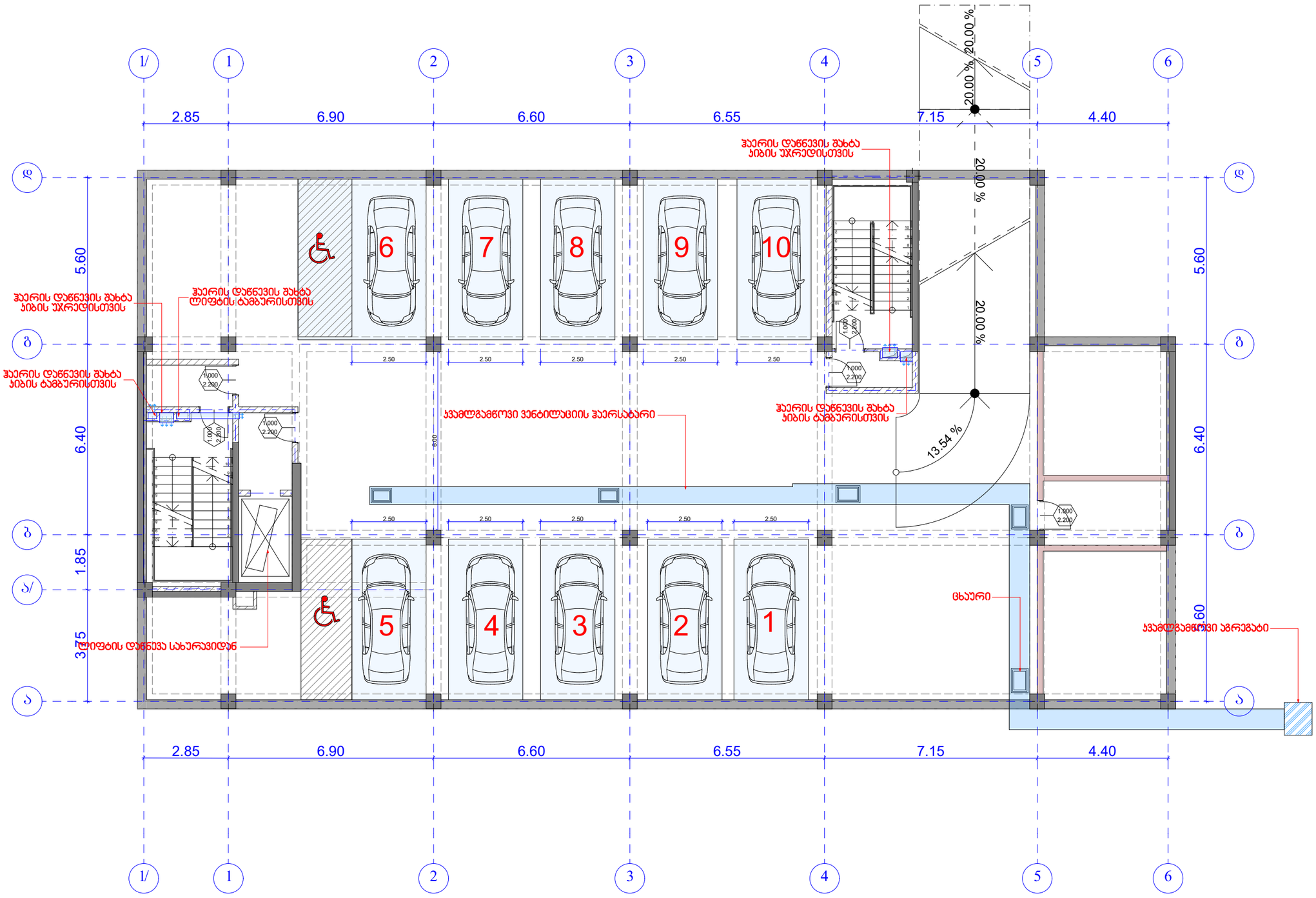

თბილისი 2020 წ.	ფორმატი A3
სქემატური გეგმა	

პროექტის დასახელება:

მრავალფუნქციური კომპლექსი/შენობა

საინჟინრო ნაწილი

ჯვამლსაწინააღმდეგო ვენტილაცია

საპროექტო ობიექტის მისამართი:

ქ. თბილისი, ბერი გაბრიელ სალოსის გამზირი №122 ს/კ 01.17.11.029.074

თანამდებობა	გვარი	ხელმოწერა
დირექტორი	ვ.მესხი	
არქიტექტორი		
დაამოწმა	მ.ბაქარაშვილი	
დამკვეთი	გ.ბასიაშვილი	

შ.პ.ს. **"JETEX"**
ს/კ 405268491
მის: ქ.თბილისი, ჯავჯავაძე ქ.55
ტელ: 2214848; ელ.ფოსტა: INFO@JETEX.GE
WWW.JETEX.GE

მასშტაბი:	1:100
თარიღი:	30.04.2020
ფურცელი:	02

გეგმა 0.00 ნიშნულზე

ა-ბლოკი

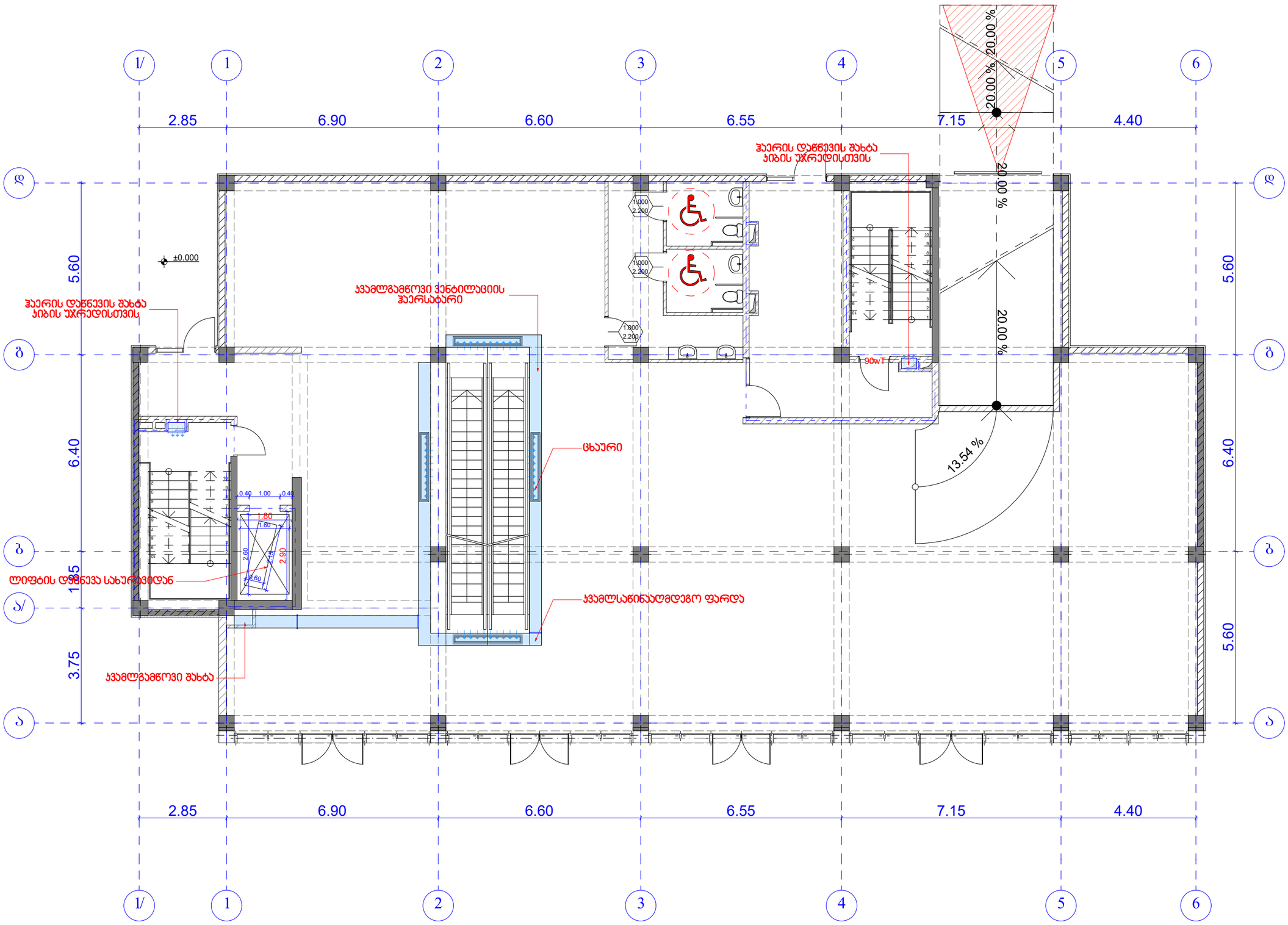

თბილისი 2020 წ.	ფორმატი A3
სქემატური გეგმა	

პროექტის დასახელება:

მრავალფუნქციური კომპლექსი/შენობა

საინჟინრო ნაწილი

ჯვამლსაწინააღმდეგო ვენტილაცია

საპროექტო ობიექტის მისამართი:

ქ. თბილისი, ბერი გაბრიელ სალოსის გამზირი №122
ს/კ 01.17.11.029.074

თანამდებობა	გვარი	ხელმოწერა
დირექტორი	ვ.მესხი	
არქიტექტორი		
დაამუშავა	გ.ბაჟარაშვილი	
დამკვეთი	გ.ბასილაშვილი	

ჯეტექსი
სახანძრო უსაფრთხოების სისტემები და ელექტრონიკა

შ.პ.ს. "JETEX"
ს/კ 405268491
მის: ქ.თბილისი, ჯავახიშვილის ქ.55
ტელ: 2214848; ელ.ფოსტა: INFO@JETEX.GE
WWW.JETEX.GE

მასშტაბი:	1:100
თარიღი:	30.04.2020
ფურცელი:	02

გეგმა +4.20 ნიშნულზე

ა-ბლოკი

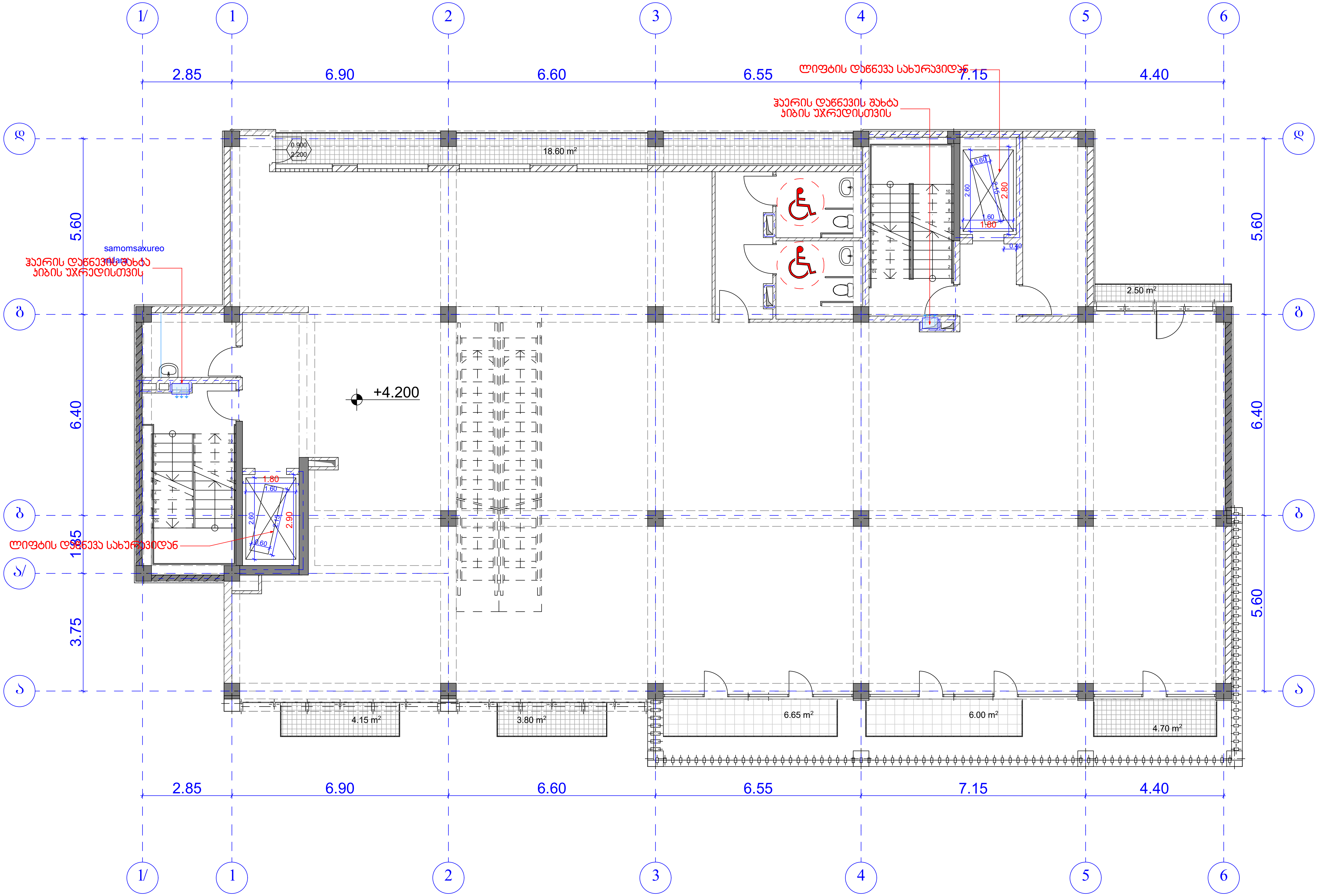

თბილისი 2020 წ.	ფორმატი A3
სქემატური გეგმა	

პროექტის დასახელება:

მრავალფუნქციური კომპლექსი/შენობა

საინჟინრო ნაწილი

კვამლსაწინააღმდეგო ვენტილაცია

საპროექტო ობიექტის მისამართი:

ქ. თბილისი, ბერი გაბრიელ სალოსის გამზირი №122
ს/კ 01.17.11.029.074

თანამდებობა	გვარი	ხელმოწერა
დირექტორი	ვ.მესხი	
არქიტექტორი		
დაამუშავა	მ.ბაქარაშვილი	
დამკვეთი	გ.ბასიაშვილი	

ჯეტექსი
სახანძრო უსაფრთხოების სისტემები და აღჭურვილობა

შ.პ.ს. "JETEX"
ს/კ 405268491
მის: ქ.თბილისი, ჯავჯავაძე ქ.55
ტელ: 2214848; ელ.ფოსტა: INFO@JETEX.GE
WWW.JETEX.GE

მასშტაბი:	1:100
თარიღი:	30.04.2020
ფურცელი:	02

გეგმა +8.40 ნიშნულზე

ა-ბლოკი

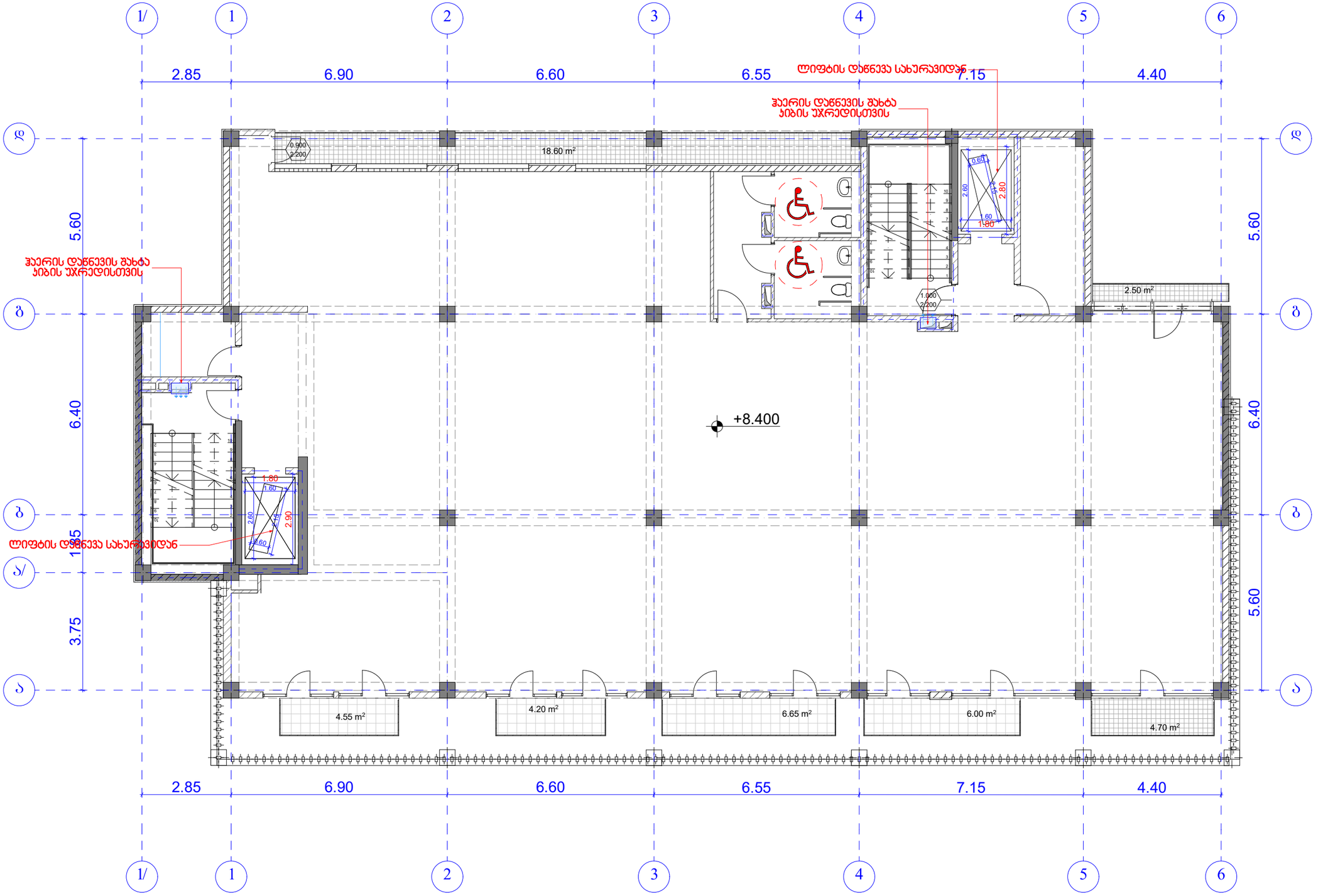

თბილისი 2020 წ.	ფორმატი A3
სქემატური გეგმა	

პროექტის დასახელება:

მრავალფუნქციური კომპლექსი/შენობა

საინჟინრო ნაწილი

ჯამლსაწინააღმდეგო ვენტილაცია

საპროექტო ობიექტის მისამართი:

ქ. თბილისი, ბერი გაბრიელ სალოსის გამზირი №122 ს/კ 01.17.11.029.074

თანამდებობა	გვარი	ხელმოწერა
დირექტორი	ვ.მესხი	
არქიტექტორი		
დამშვება	გ.ბაქარაშვილი	
დამკვეთი	გ.ბასიაშვილი	

შ.პ.ს. **"JETEX"**
ს/კ 405268491
მის: ქ.თბილისი, ჯავჯავაძე ქ.55
ტელ: 2214848; ელ.ფოსტა: INFO@JETEX.GE
WWW.JETEX.GE

მასშტაბი:	1:100
თარიღი:	30.04.2020
ფურცელი:	02

გეგმა +12.30 ნიშნულზე

ა-ბლოკი

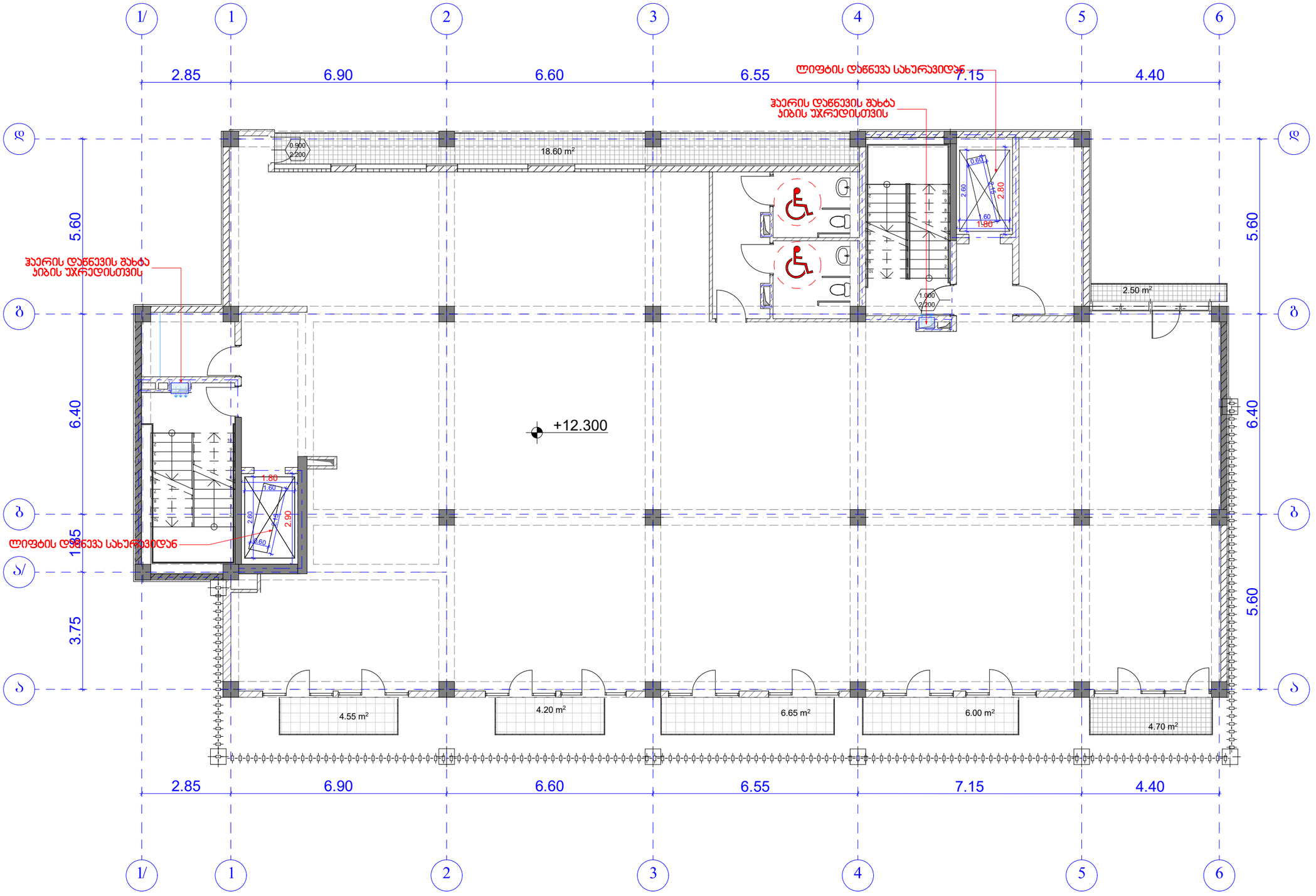

თბილისი 2020 წ.	ფორმატი A3

სქემატური გეგმა

პროექტის დასახელება:

მრავალფუნქციური კომპლექსი/შენობა

საინჟინრო ნაწილი

პვამლსაწინააღმდეგო ვენტილაცია

საპროექტო ობიექტის მისამართი:

ქ. თბილისი, ბერი გაბრიელ სალოსის გამზირი №122 ს/კ 01.17.11.029.074

თანამდებობა	გვარი	ხელმოწერა
დირექტორი	ვ.მესხი	
არქიტექტორი		
დაამუშავა	გ.ბაქარაშვილი	
დამხვეთი	გ.ბასიაშვილი	

შ.პ.ს. **"JETEX"**
ს/კ 405268491
მის: ქ.თბილისი, ჯავჯავაძე ქ.55
ტელ: 2214848; ელ.ფოსტა: INFO@JETEX.GE
WWW.JETEX.GE

მასშტაბი:	1:100
თარიღი:	30.04.2020
ფურცელი:	02

გეგმა +16.20 ნიშნულზე

ა-ბლოკი

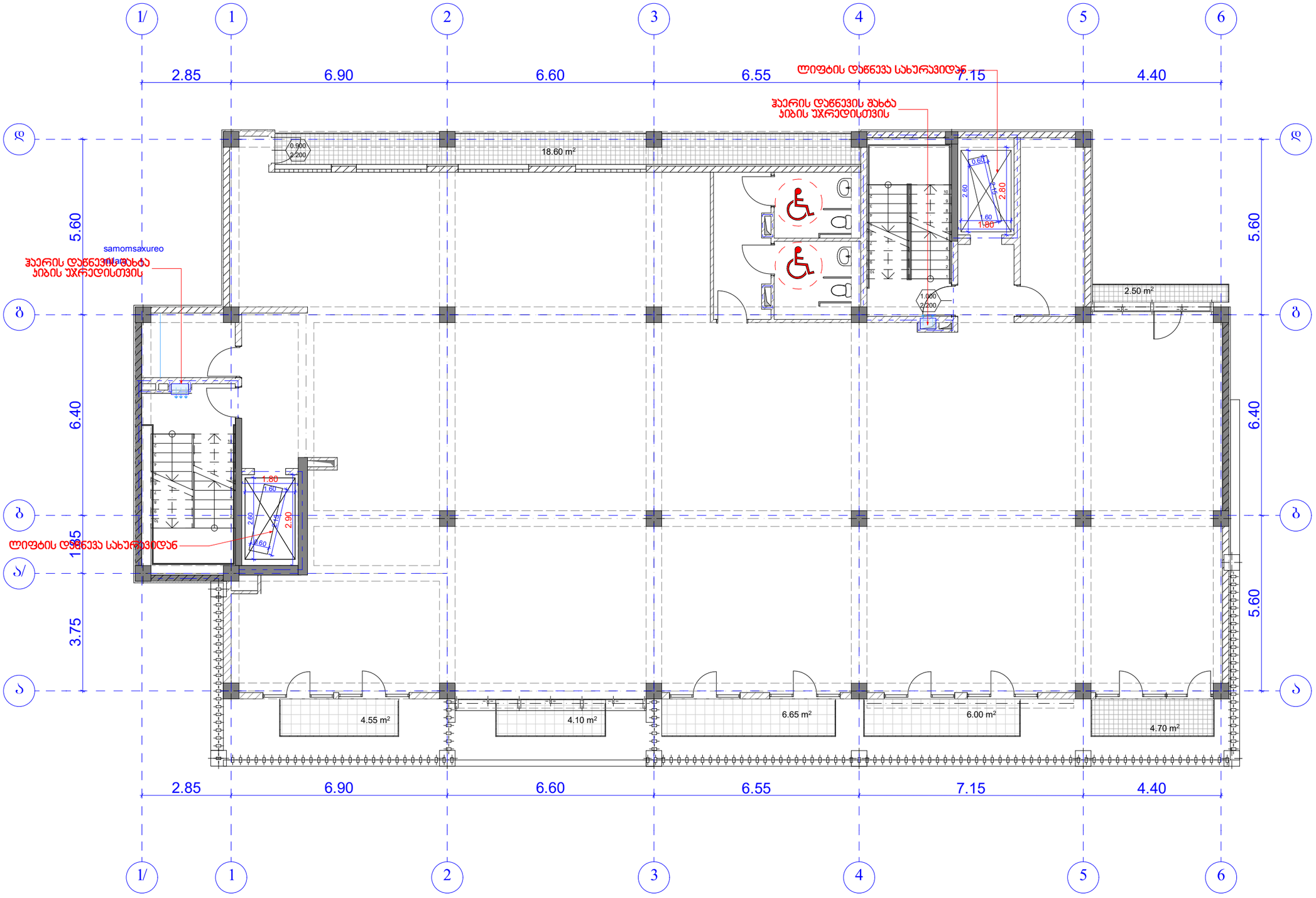

თბილისი 2020 წ.	ფორმატი A3
სქემატური გეგმა	

პროექტის დასახელება:

მრავალფუნქციური კომპლექსი/შენობა

საინჟინრო ნაწილი

ავამლსაწინააღმდეგო ვენტილაცია

საპროექტო ობიექტის მისამართი:

ქ. თბილისი, ბერი გაბრიელ სალოსის გამზირი №122 ს/ა 01.17.11.029.074

თანამდებობა	გვარი	ხელმოწერა
დირექტორი	ვ.მესხი	
არქიტექტორი		
დაამუშავა	გ.ბაქარაშვილი	
დამხვეთი	გ.ბასიაშვილი	

ჯეტექსი
სახანძრო უსაფრთხოების სისტემები და ალჭურვილობა

შ.პ.ს. **"JETEX"**
ს/ა 405268491
მის: ქ.თბილისი, ჯავჯავაძე ქ.55
ტელ: 2214848; ელ.ფოსტა: INFO@JETEX.GE
WWW.JETEX.GE

მასშტაბი:	1:100
თარიღი:	30.04.2020
ფურცელი:	02

გეგმა +20.10 ნიშნულზე

ა-ბლოკი

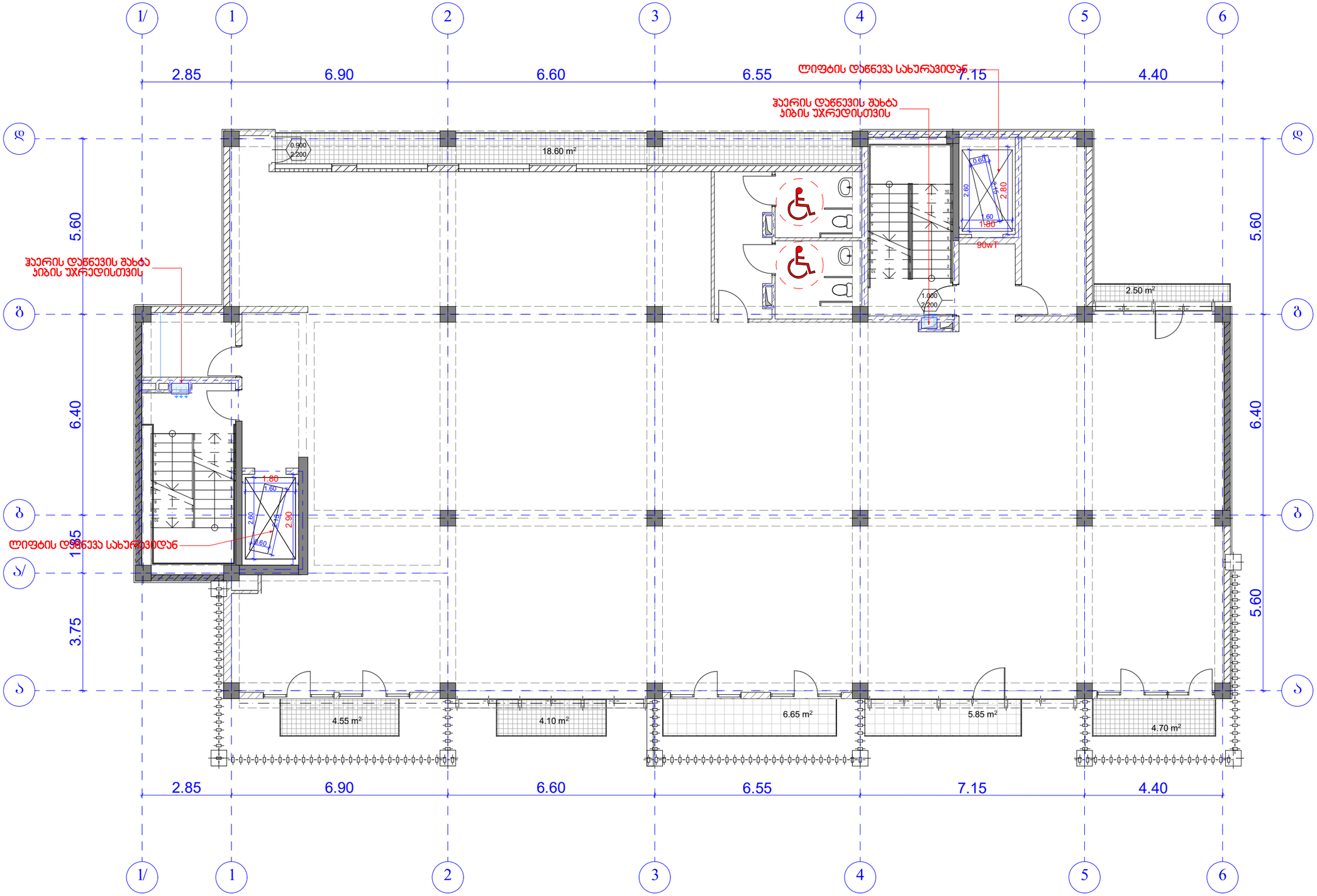

თბილისი 2020 წ.	ფორმატი A3
სქემატური გეგმა	

პროექტის დასახელება:

მრავალფუნქციური კომპლექსი/შენობა

საინჟინრო ნაწილი

ჯამლსაწინააღმდეგო ვენტილაცია

საპროექტო ობიექტის მისამართი:

ქ. თბილისი, ბერი გაბრიელ სალოსის გამზირი №122 ს/კ 01.17.11.029.074

თანამდებობა	გვარი	ხელმოწერა
დირექტორი	ვ.მესხი	
არქიტექტორი		
დამრეცვა	გ.ბაქარაშვილი	
დამკვეთი	გ.ბასილაშვილი	

შ.პ.ს. **"JETEX"**
ს/კ 405268491
მის: ქ.თბილისი, ჯავჯავაძე ქ.55
ტელ: 2214848; ელ.ფოსტა: INFO@JETEX.GE
WWW.JETEX.GE

მასშტაბი:	1:100
თარიღი:	30.04.2020
ფურცელი:	02

გეგმა +23.40 ნიშნულზე

ა-ბლოკი

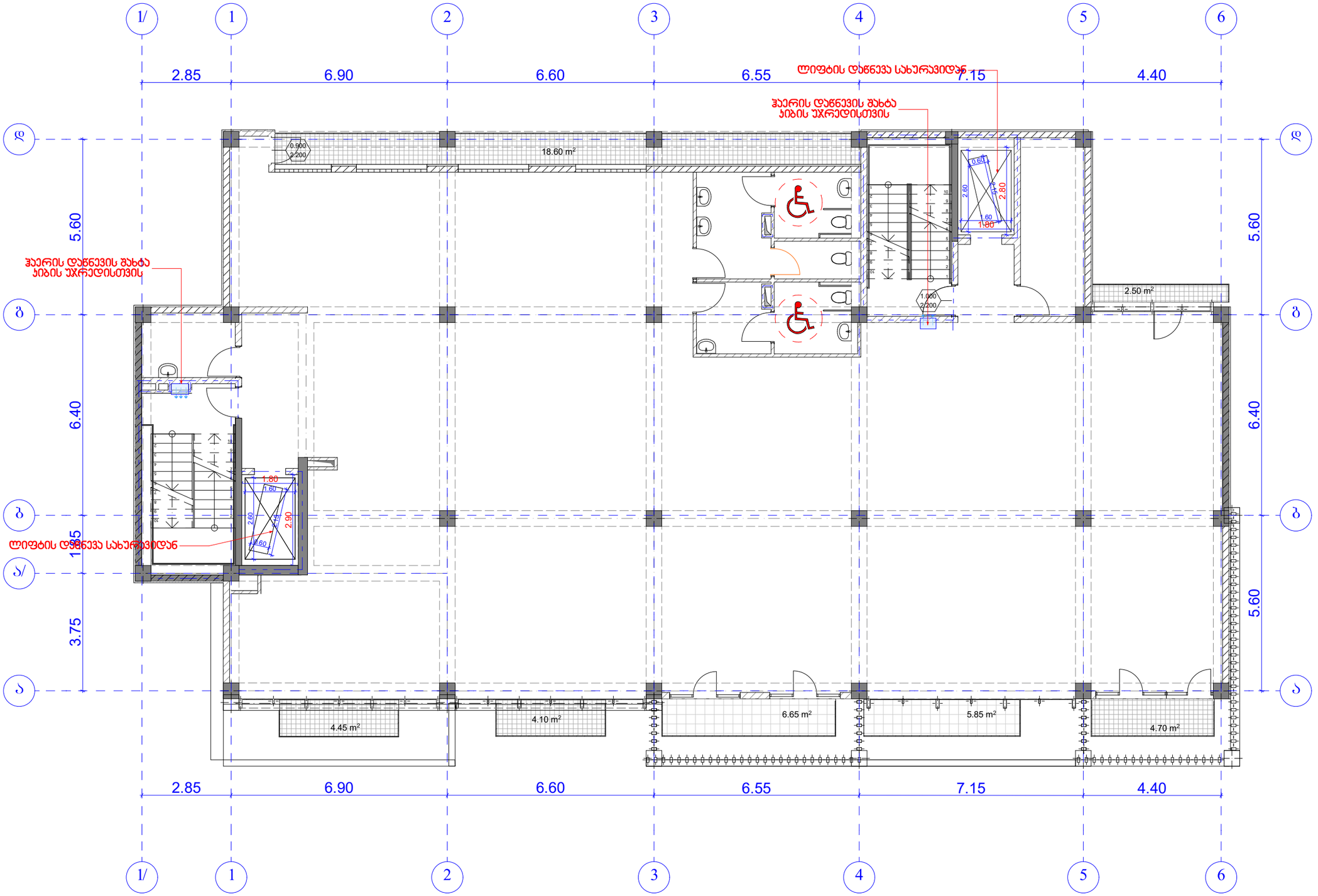

თბილისი 2020 წ.	ფორმატი A3
სქემატური გეგმა	

პროექტის დასახელება:

მრავალფუნქციური კომპლექსი/შენობა

საინჟინრო ნაწილი

ჯვამლსაწინააღმდეგო ვენტილაცია

საპროექტო ობიექტის მისამართი:

ქ. თბილისი, ბერი გაბრიელ სალოსის გამზირი №122 ს/კ 01.17.11.029.074

თანამდებობა	გვარი	ხელმოწერა
დირექტორი	ვ.მესხი	
არქიტექტორი		
დაამუშავა	მ.ბაქარაშვილი	
დამკვეთი	გ.ბასიაშვილი	

ჯეტექსი
სახანძრო უსაფრთხოების სისტემები და აღჭურვილობა

შ.პ.ს. **"JETEX"**
ს/კ 405268491
მის: ქ.თბილისი, ჯავჯავაძე ქ.55
ტელ: 2214848; ელ.ფოსტა: INFO@JETEX.GE
WWW.JETEX.GE

მასშტაბი:	1:100
თარიღი:	30.04.2020
ფურცელი:	02

გეგმა +26.70 ნიშნულზე

ა-ბლოკი

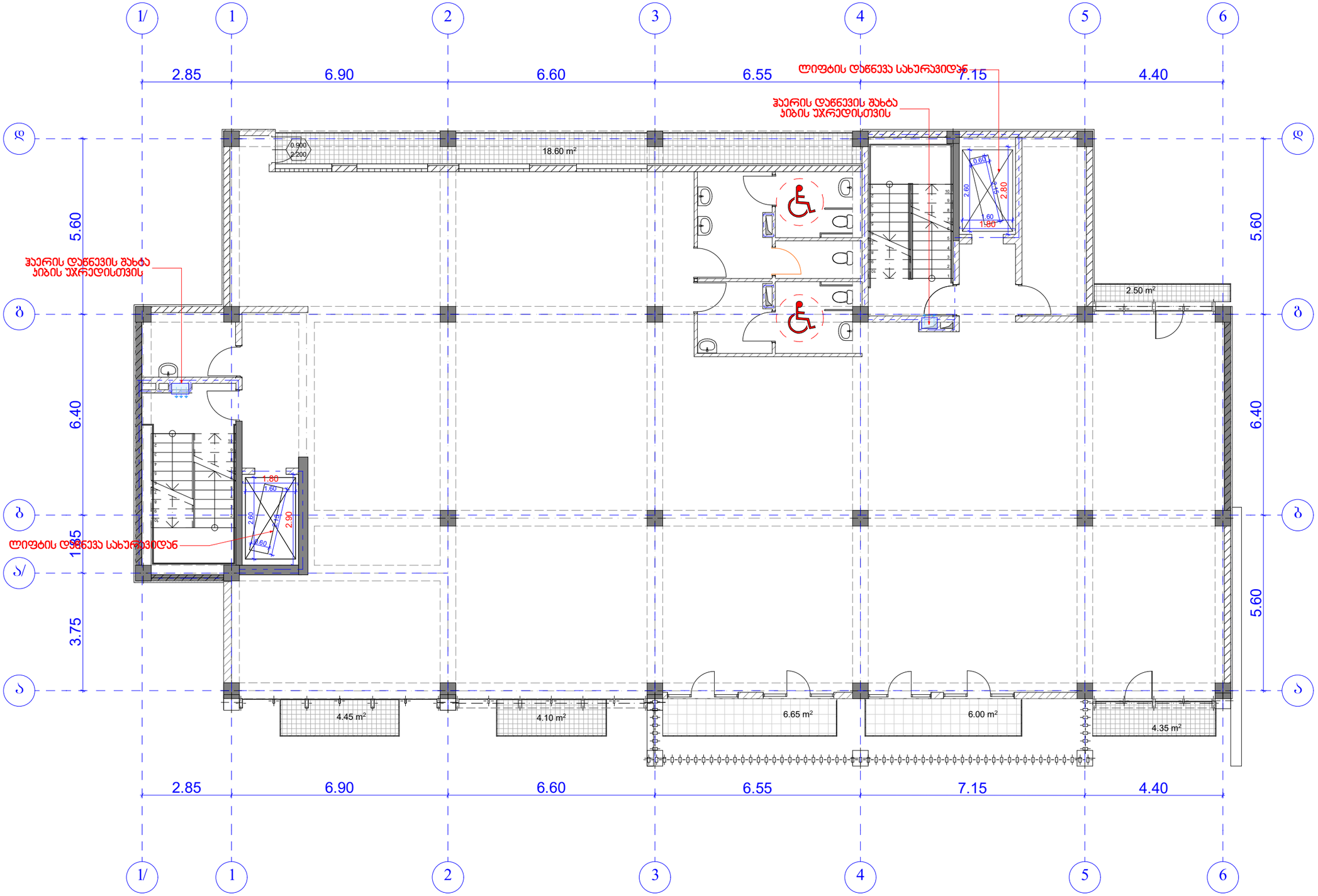

თბილისი 2020 წ.	ფორმატი A3
სქემატური გეგმა	

პროექტის დასახელება:

მრავალფუნქციური კომპლექსი/შენობა

საინჟინრო ნაწილი

ჯამლსაწინააღმდეგო ვენტილაცია

საპროექტო ობიექტის მისამართი:

ქ. თბილისი, ბერი გაბრიელ სალოსის გამზირი №122 ს/კ 01.17.11.029.074

თანამდებობა	გვარი	ხელმოწერა
დირექტორი	ვ.გესხი	
არქიტექტორი		
დამპროექტებელი	გ.ბაქარაშვილი	
დამკვეთი	გ.ბასიაშვილი	

ჯეტექსი
სახანძრო უსაფრთხოების სისტემები და ალჟენერიობა

შ.პ.ს. **"JETEX"**
ს/კ 405268491
მის: ქ.თბილისი, ჯავჯავაძე ქ.55
ტელ: 2214848; ელ.ფოსტა: INFO@JETEX.GE
WWW.JETEX.GE

მასშტაბი:	1:100
თარიღი:	30.04.2020
ფურცელი:	02

გეგმა +30.00 ნიშნულზე

ა-ბლოკი

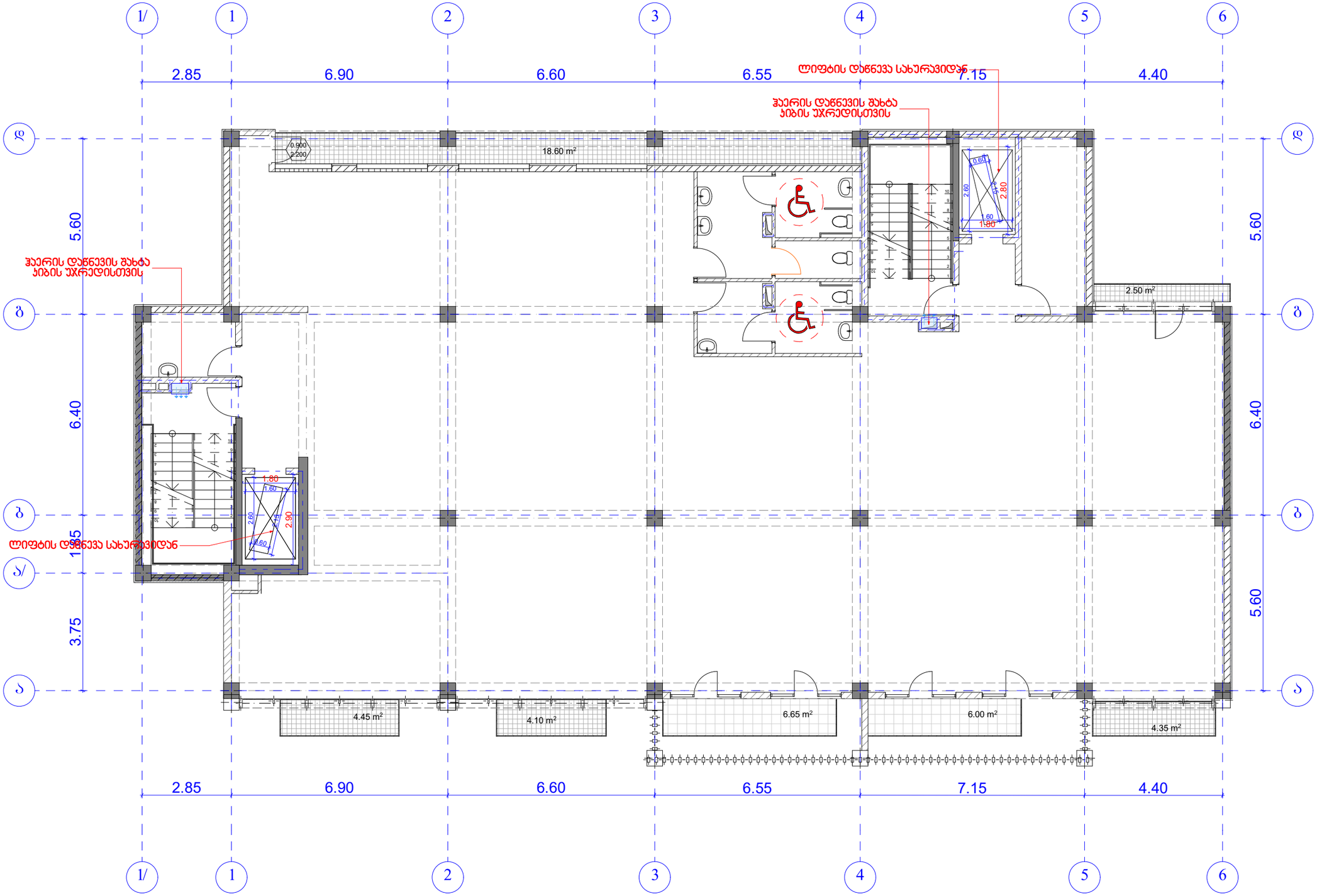

თბილისი 2020 წ.	ფორმატი A3
სქემატური გეგმა	

პროექტის დასახელება:

მრავალფუნქციური კომპლექსი/შენობა

საინჟინრო ნაწილი

ჯამლსაწინააღმდეგო ვენტილაცია

საპროექტო ობიექტის მისამართი:

ქ. თბილისი, ბერი გაბრიელ სალოსის გამზირი №122 ს/კ 01.17.11.029.074

თანამდებობა	გვარი	ხელმოწერა
დირექტორი	ვ.მესხი	
არქიტექტორი		
დამშვება	გ.ბაქარაშვილი	
დამკვეთი	გ.ბასიაშვილი	

ჯეტექსი
სახანძრო უსაფრთხოების სისტემები და ალჟენერიობა

შ.პ.ს. **"JETEX"**
ს/კ 405268491
მის: ქ.თბილისი, ჯავჯავაძე ქ.55
ტელ: 2214848; ელ.ფოსტა: INFO@JETEX.GE
WWW.JETEX.GE

მასშტაბი:	1:100
თარიღი:	30.04.2020
ფურცელი:	02

გეგმა +33.30 ნიშნულზე

ა-ბლოკი

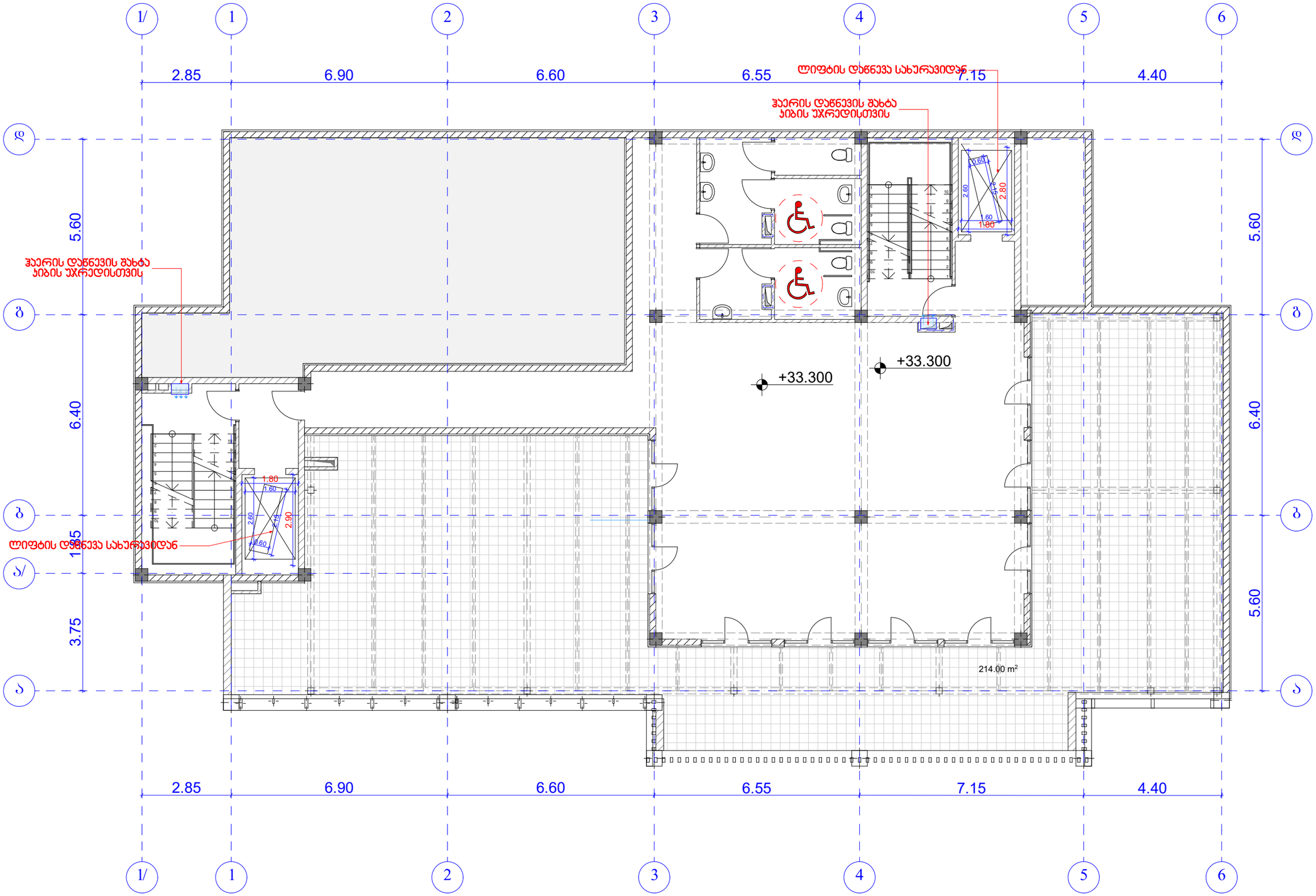

თბილისი 2020 წ.	ფორმატი A3
სქემატური გეგმა	

პროექტის დასახელება:

მრავალფუნქციური კომპლექსი/შენობა

საინჟინრო ნაწილი

ჯამლსაწინააღმდეგო ვენტილაცია

საპროექტო ობიექტის მისამართი:

ქ. თბილისი, ბერი გაბრიელ სალოსის გამზირი №122 ს/კ 01.17.11.029.074

თანამდებობა	გვარი	ხელმოწერა
დირექტორი	ვ.მესხი	
არქიტექტორი		
დამრეშავა	მ.ბაქარაშვილი	
დამკვეთი	გ.ბასიაშვილი	

ჯეტექსი
სახანძრო უსაფრთხოების სისტემები და ალჟშვილობა

შ.პ.ს. **"JETEX"**
ს/კ 405268491
მის: ქ.თბილისი, ჯავჯავაძე ქ.55
ტელ: 2214848; ელ.ფოსტა: INFO@JETEX.GE
WWW.JETEX.GE

მასშტაბი:	1:100
თარიღი:	30.04.2020
ფურცელი:	02

გეგმა +36.60 ნიშნულზე

ა-ბლოკი

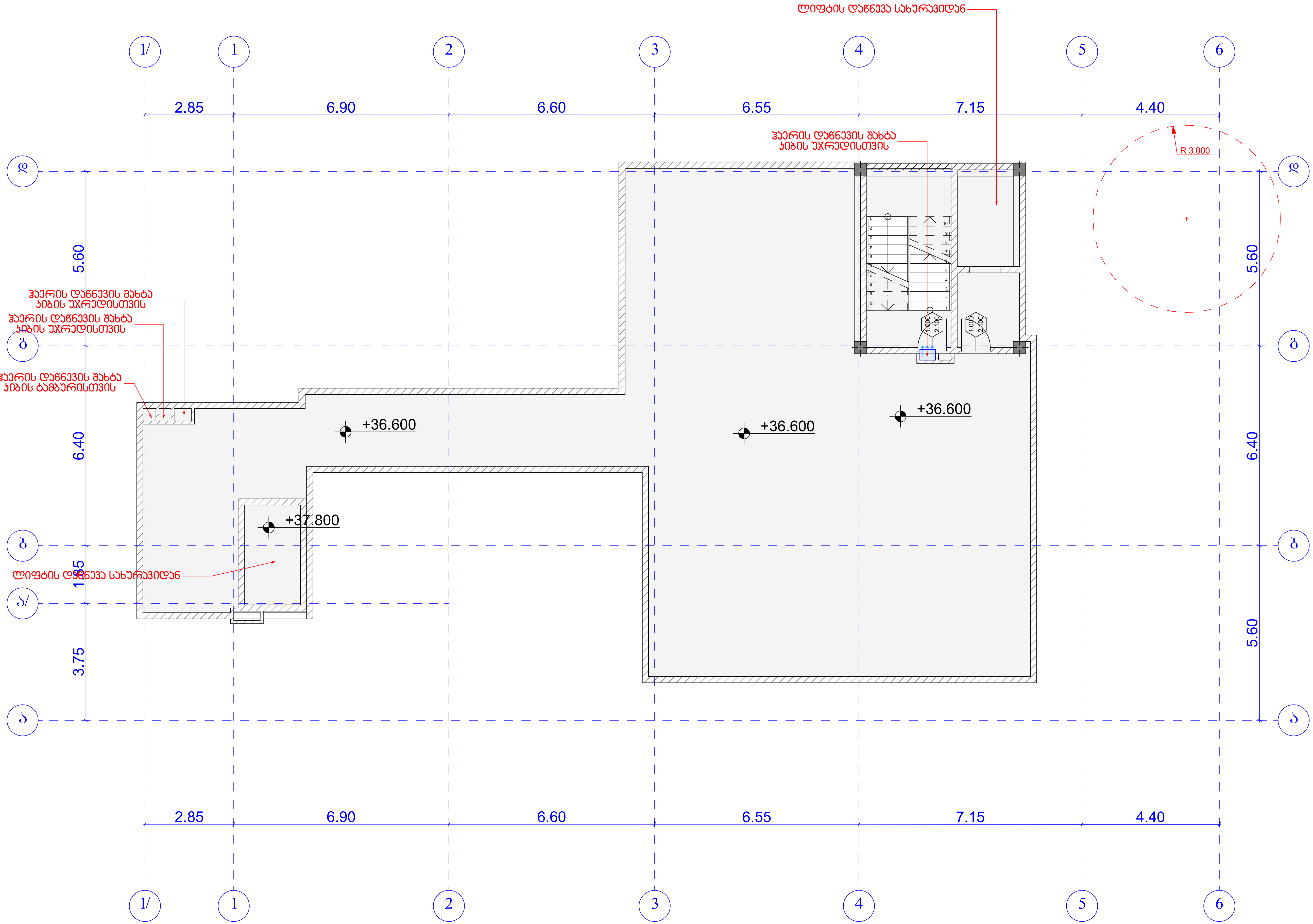

თბილისი 2020 წ.	ფორმატი A3
სქემატური გეგმა	

პროექტის დასახელება:

მრავალფუნქციური კომპლექსი/შენობა

საინჟინრო ნაწილი

კვამლსაწინააღმდეგო ვენტილაცია

საპროექტო ობიექტის მისამართი:

ქ. თბილისი, ბერი გაბრიელ სალოსის გამზირი №122
ს/კ 01.17.11.029.074

თანამდებობა	გვარი	ხელმოწერა
დირექტორი	ვ.მესხი	
არქიტექტორი		
დაამუშავა	მ.ბაქარაშვილი	
დამკვეთი	გ.ბასიაშვილი	

ჯეტექსი
სახანძრო უსაფრთხოების სისტემები და აღჭურვილობა

შ.პ.ს. "JETEX"
ს/კ 405268491
მის: ქ.თბილისი, ჯავჯავაძე ქ.55
ტელ: 2214848; ელ.ფოსტა: INFO@JETEX.GE
WWW.JETEX.GE

მასშტაბი:	1:100
თარიღი:	30.04.2020
ფურცელი:	02

გეგმა +36.60 ნიშნულზე

ა-ბლოკი

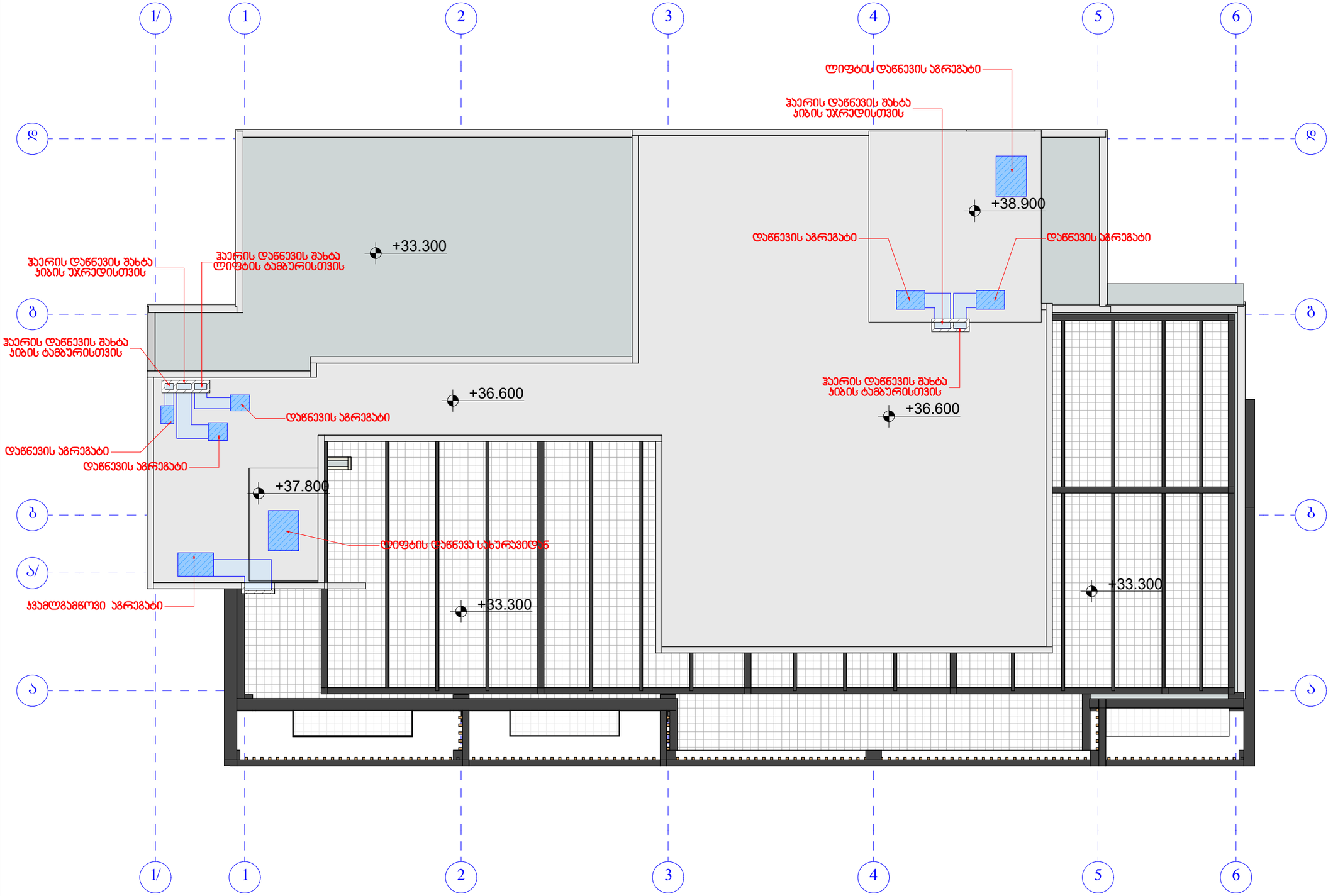

თბილისი 2020 წ. | ფორმატი A3

სქემატური გეგმა

პროექტის დასახელება:

მრავალფუნქციური კომპლექსი/შენობა

საინჟინრო ნაწილი

ჯვამლსაწინააღმდეგო ვენტილაცია

საპროექტო ობიექტის მისამართი:

ქ. თბილისი, ბერი გაბრიელ სალოსის გამზირი №122 ს/ა 01.17.11.029.074

თანამდებობა	გვარი	ხელმოწერა
დირექტორი	ვ.მესხი	
არქიტექტორი		
დამმუშავა	გ.ბაქარაშვილი	
დამხვეთი	გ.ბასიაშვილი	

შ.პ.ს. **"JETEX"**
ს/ა 405268491
მის: ქ.თბილისი, ჯავჯავაძე ქ.55
ტელ: 2214848; ელ.ფოსტა: INFO@JETEX.GE
WWW.JETEX.GE

მასშტაბი:	1:100
თარიღი:	30.04.2020
ფურცელი:	02