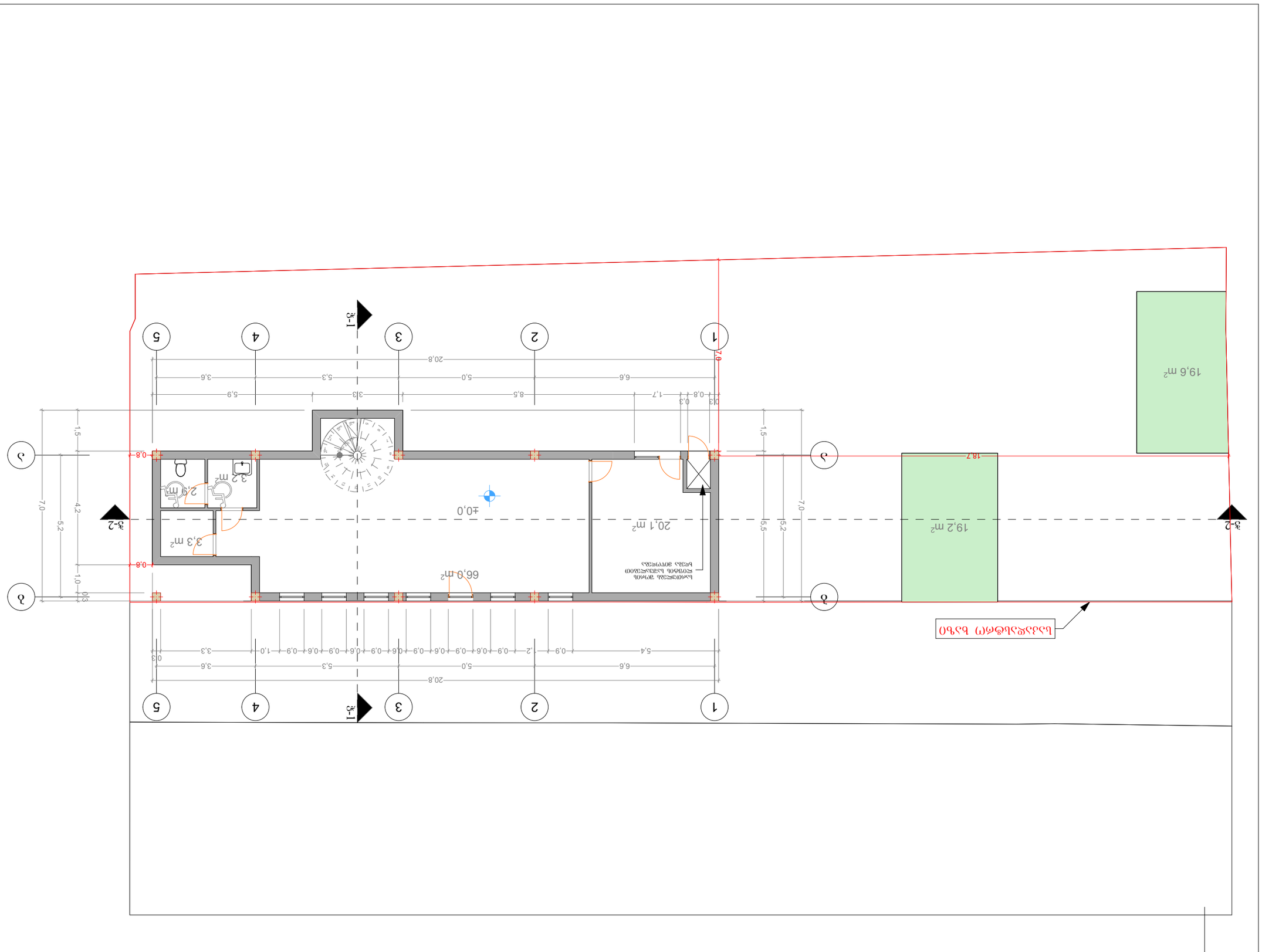

ՀԱՇՎԱՌՈՒՄՆԵՐ	
ԱՇԽԱՏԱՆՔԱՅԻՆ ՆԱԽԱԳԻԾ	01.11.19.004.036
ԼԱՆԴՇԱՖՏԱՅԻՆ ԹԱՂԱՆԹ	—
ՀԱՏԱԿԱԳԾԱՅԻՆ ՊԼԱՆ	
ՀԱՐԿԱՅԻՆ ՀԱՏԱԿԱԳԾԵՐ	
ՀԱՏԱԿԱԳԾԵՐ	
ԱՐԵՎԱՑՈՒՅՑ	
ՀԱՏԱԿԱԳԾԱՅԻՆ ՊԼԱՆ

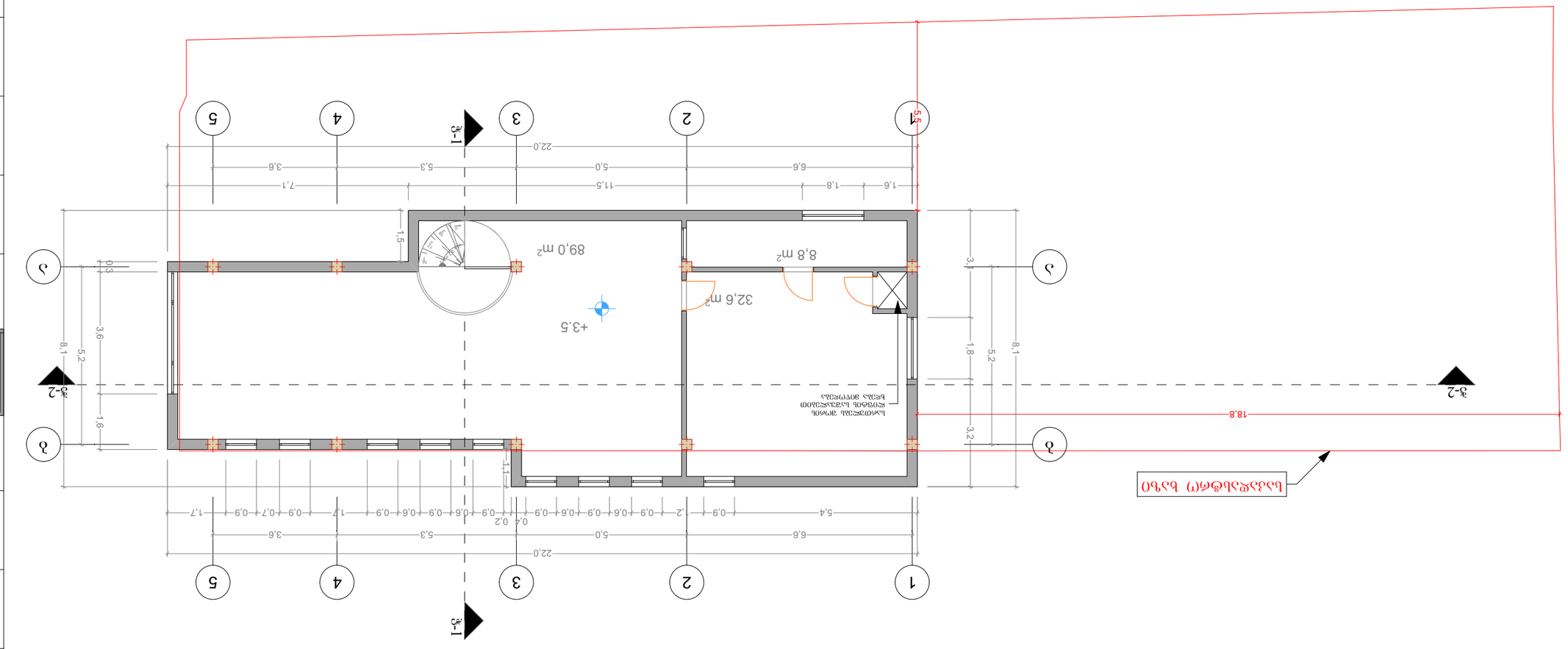
1
2
3
4
5
А
Б
1-1
2-2
3-2
+3.5
89,0 m²
32,6 m²
8,8 m²
22,0
6,6
5,0
5,3
3,6
1,6
1,8
11,5
7,1
5,4
0,9
2
0,6
0,2
0,4
1,7
1,1
1,5
3,6
5,2
8,1
3,2
1,8
18,8
5,5
0,3
Ъ.Ъ.Ъ.

სახურავის გეგმა

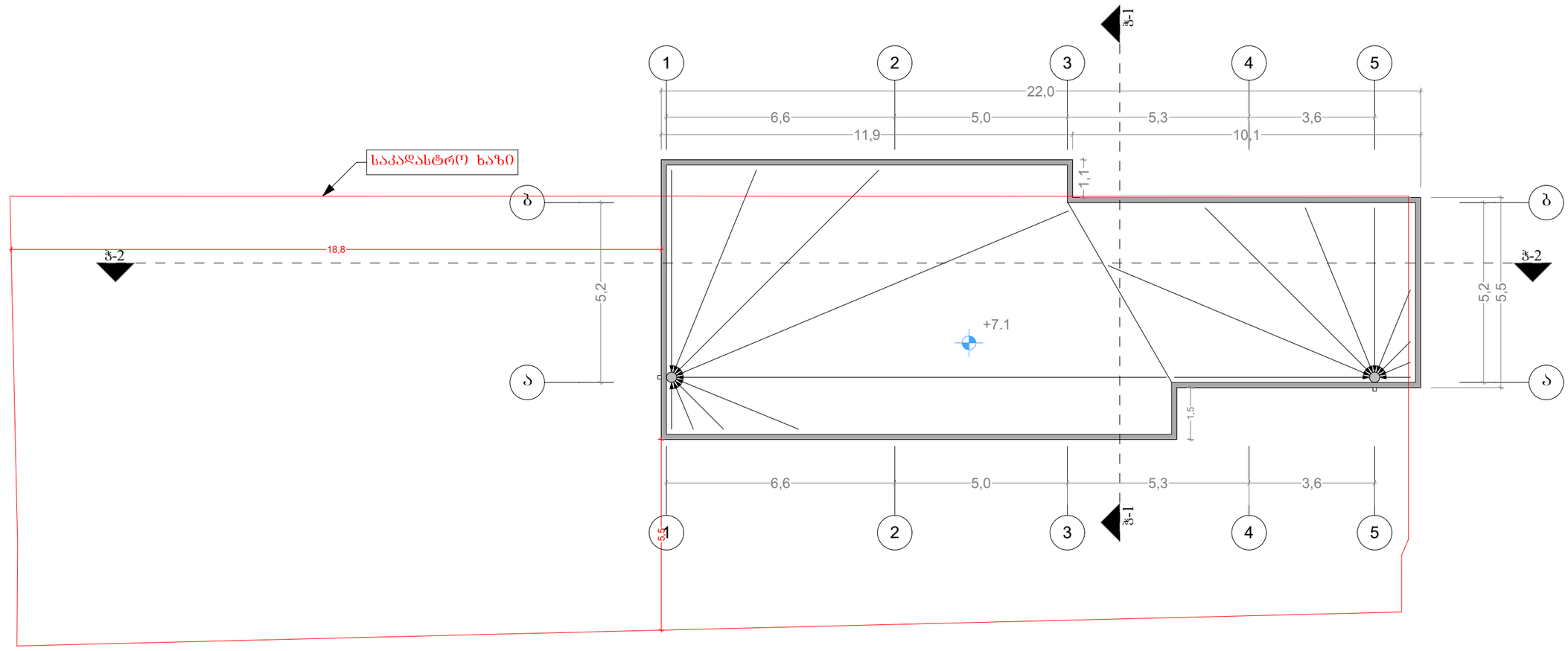

შპს. "არტიტექსი
405068386

მისამართი	ფეიქრების ქუჩა 36
საკადასტრო კოდი	01.11.19.004.036
საკადასტრო საზღვარი	
ფუნქცია	

პრ. ავტორი	დ. შათაშვილი
არქიტექტორი	გ. ლეჟავა

შპს. "არტიტექსი"
405068386