

ᲐᲮᲐᲚᲘ ᲛᲘᲪᲔᲛᲘᲡ ᲙᲝᲛᲞᲚᲔᲥᲡᲘᲡ ᲛᲔᲝᲠᲔ ᲔᲢᲐᲞᲘᲡ
ᲡᲐᲪᲮᲝᲕᲠᲔᲑᲚᲝ ᲙᲝᲛᲞᲚᲔᲥᲡᲘᲡ №9-ᲘᲡ ᲛᲘᲪᲔᲛᲘᲡ ᲤᲐᲡᲐᲓᲔᲑᲘᲡ ᲛᲮᲐᲠᲔ
ᲒᲐᲤᲐᲡᲐᲓᲔᲑᲐ

ᲛᲘᲬᲘᲡ ᲙᲐᲓᲐᲡᲢᲠᲝᲕᲐᲜᲘ ᲛᲘᲬᲐ	1668 მ²
ᲙᲐᲓᲐᲡᲢᲠᲝᲕᲐᲜᲘ ᲛᲘᲬᲘᲡ ᲡᲐᲠᲔᲙᲚᲘ	5083.2 მ²
ᲡᲐᲠᲔᲙᲚᲘᲡ ᲛᲘᲬᲐ	4371.8 მ²
ᲛᲘᲬᲐ ᲛᲧᲐᲠᲔ	
ᲡᲐᲪᲮᲝᲕᲠᲔᲑᲚᲝ ᲡᲐᲮᲚᲘᲡ ᲛᲘᲬᲐ	2815.7 მ²
ᲙᲝᲛᲔᲠᲪᲘᲣᲚᲘ ᲛᲘᲬᲐ	433.2 მ²
ᲙᲝᲛᲔᲠᲪᲘᲣᲚᲘ ᲔᲢᲐᲟᲔᲑᲘᲡ ᲐᲠᲔᲐ	744.0 მ²
ᲙᲝᲛᲔᲠᲪᲘᲣᲚᲘ ᲛᲘᲬᲐ	343.0 მ²
ᲔᲙᲡᲞᲚᲣᲐᲢᲐᲪᲘᲘᲡ ᲛᲘᲬᲐ	359 მ²
ᲐᲮᲐᲚᲘ ᲨᲔᲜᲝᲑᲘᲡ ᲛᲘᲬᲐ	4278.9 მ²
ᲛᲘᲬᲘᲡ ᲥᲕᲔᲨ ᲓᲐᲛᲐᲢᲔᲑᲘᲗᲘ	
ᲛᲘᲬᲘᲡ ᲥᲕᲔᲨ ᲛᲧᲝᲤᲘ ᲓᲐᲛᲐᲢᲔᲑᲘᲗᲘ	4680მ²
ᲐᲮᲐᲚᲘ ᲨᲔᲜᲝᲑᲐ	4160 მ²
0.00-ᲓᲐᲜ ᲐᲮᲐᲚᲘ	520 მ²
ᲛᲘᲬᲘᲡ ᲥᲕᲔᲨ ᲛᲧᲝᲤᲘ ᲓᲐᲛᲐᲢᲔᲑᲘᲗᲘ	1443.0 მ²
ᲐᲮᲐᲚᲘ ᲨᲔᲜᲝᲑᲐ	1370.2 მ²
0.00-ᲓᲐᲜ ᲐᲮᲐᲚᲘ	728 მ²
ᲨᲔᲜᲝᲑᲘᲡ ᲛᲘᲬᲘᲡ ᲥᲕᲔᲨ ᲛᲧᲝᲤᲘ ᲓᲐᲛᲐᲢᲔᲑᲘᲗᲘ ᲑᲣᲜᲔᲑᲠᲘᲕᲘ ᲤᲔᲜᲔᲑᲘ	
305 მ² (-4.45 ᲙᲝᲜᲙᲠᲔᲢᲣᲚᲘ -ᲓᲐᲜ +26.2 ᲙᲝᲜᲙᲠᲔᲢᲣᲚᲘ)	

ᲡᲐᲛᲨᲔᲜᲔᲑᲚᲝ ᲡᲐᲪᲮᲝᲕᲠᲔᲑᲚᲝ ᲡᲐᲮᲚᲘᲡ ᲤᲐᲡᲐᲓᲘᲡ ᲛᲮᲐᲠᲔ

ᲤᲐᲡᲐᲓᲘᲡ ᲛᲐᲡᲐᲚᲐ	ᲐᲚᲣᲛᲘᲜᲘᲣᲛᲘᲡ ᲤᲐᲜᲔᲚᲘ
ᲤᲐᲡᲐᲓᲘᲡ ᲤᲔᲠᲘ	RAL 7-1
ᲤᲐᲘᲚᲘ	layout
ᲤᲝᲠᲛᲐᲢᲘ	A3
ᲛᲐᲡᲨᲢᲐᲑᲘ	1:100
ᲓᲐᲛᲙᲕᲔᲗᲘᲚᲘ ᲐᲠᲥᲘᲢᲔᲥᲢᲘᲡ ᲡᲐᲮᲔᲚᲘ ᲓᲐ ᲜᲝᲛᲔᲠᲘ	
ᲒᲐᲜᲐᲗᲔᲑᲘᲡ ᲓᲐᲡᲐᲮᲔᲚᲔᲑᲐ	
ᲛᲐᲡᲨᲢᲐᲑᲘ	1:100
ᲤᲐᲡᲐᲓᲘᲡ ᲜᲝᲛᲔᲠᲘ	
ᲨᲔᲛᲡᲠᲣᲚᲔᲑᲚᲘᲡ ᲗᲐᲠᲘᲦᲘ	10.03.2020
ᲨᲔᲛᲡᲠᲣᲚᲔᲑᲚᲘᲡ ᲡᲐᲮᲔᲚᲘ ᲓᲐ ᲮᲔᲠᲛᲝᲜᲘᲨᲜᲔᲑᲘ	
ᲐᲠᲥᲘᲢᲔᲥᲢᲘ	
ᲐᲠᲥᲘᲢᲔᲥᲢᲣᲠᲣᲚᲘ ᲜᲐᲬᲘᲚᲔᲑᲘᲡ ᲐᲕᲢᲝᲠᲘ	
ᲒᲘᲒᲘ ᲐᲠᲥᲘᲢᲔᲥᲢᲘ	
ᲒᲘᲒᲘ ᲐᲠᲥᲘᲢᲔᲥᲢᲘ	
ᲙᲝᲜᲡᲢᲠᲣᲥᲪᲘᲣᲚᲘ ᲜᲐᲬᲘᲚᲔᲑᲘᲡ ᲐᲕᲢᲝᲠᲘ	
ᲙᲝᲜᲡᲢᲠᲣᲥᲪᲘᲣᲚᲘ ᲜᲐᲬᲘᲚᲔᲑᲘᲡ ᲐᲕᲢᲝᲠᲘ	
ᲨᲔᲛᲡᲠᲣᲚᲔᲑᲚᲘᲡ ᲡᲐᲮᲔᲚᲘ ᲓᲐ ᲮᲔᲠᲛᲝᲜᲘᲨᲜᲔᲑᲘ	
ᲨᲔᲛᲡᲠᲣᲚᲔᲑᲚᲘᲡ ᲗᲐᲠᲘᲦᲘ	10.03.2020
ᲤᲐᲘᲚᲘᲡ ᲤᲝᲠᲛᲐᲢᲘ	layout
ᲤᲐᲘᲚᲘ	
ᲛᲐᲡᲨᲢᲐᲑᲘ	1:100
ᲤᲐᲡᲐᲓᲘᲡ ᲜᲝᲛᲔᲠᲘ	8.1/100
ᲤᲐᲡᲐᲓᲘᲡ ᲤᲔᲠᲘ	RAL 7-1
ᲐᲚᲣᲛᲘᲜᲘᲣᲛᲘᲡ ᲤᲐᲜᲔᲚᲘ

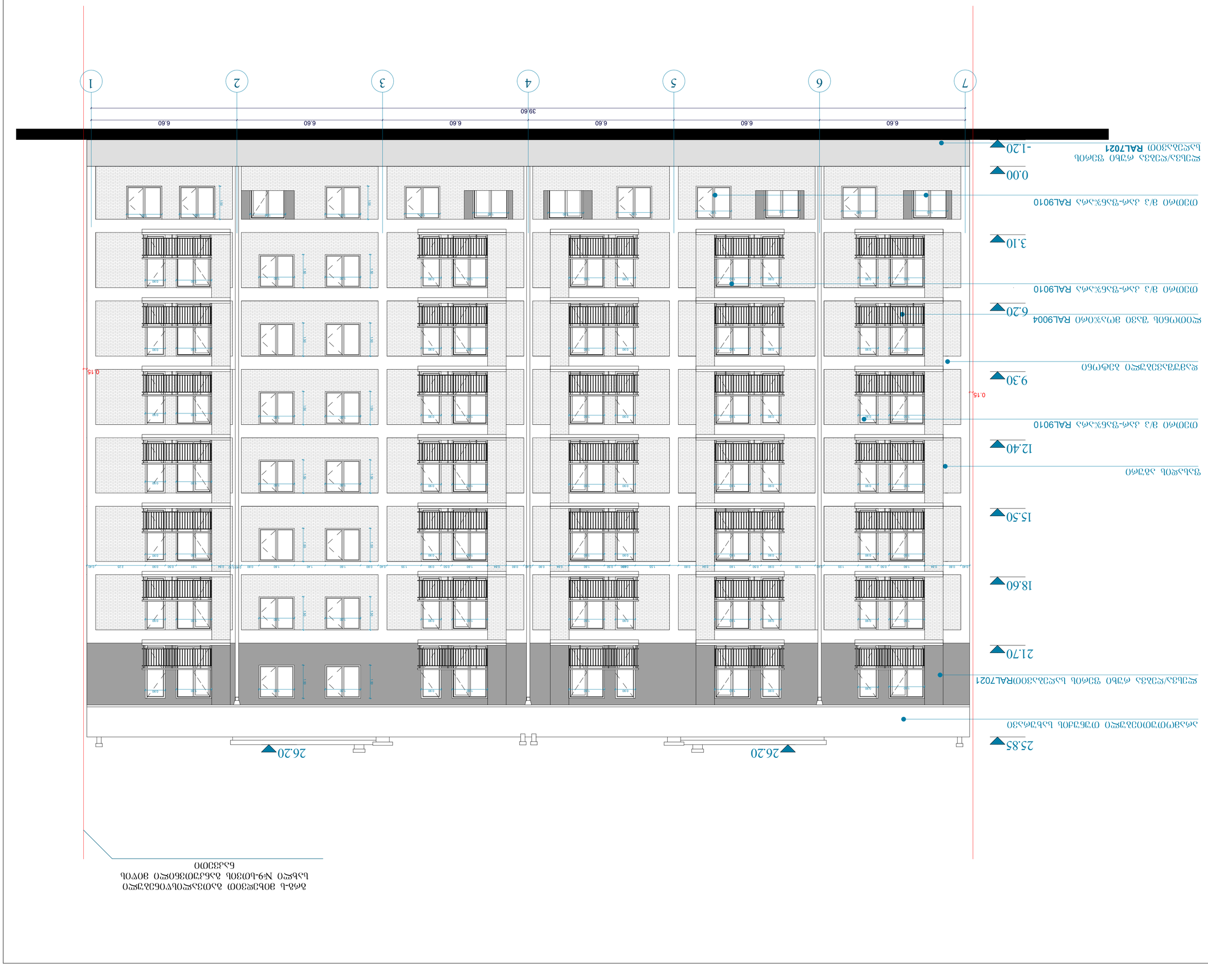

ЗОЧТОВ ЬЭЛЭЗОЛОВ ЧЭЛФОЛ	1668 ㎡
ЬЭЛЭЗЛОЬОЛЭЗОВЬ ЧЭЛФОЛ	5083.2 ㎡
ЬЭЛЭФОЛ ЧЭЛФОЛ ЗЭФ ЭЧЭЛЬЬ	4371.8 ㎡ 2815.7 ㎡
ЬЭЛЭЬЭЛЭЧЭЛЭЛЭЛ

ნახაზის დასახელება: ფასადის ა-გ ღერძებით

ნაგებობის დასახელება	ბინათმშენებლობა
ნაგებობის ნომერი	1
სამშენებლო ნაკვეთის მისამართი	ქ. თბილისი, ვაკის რაიონი, ნ. ნინოშვილის ქუჩა №13
სამშენებლო ნაკვეთის საკადასტრო კოდი	01.06.03.[illegible]
სამშენებლო ნაკვეთის ფართობი	1668 მ²
ნაგებობის საერთო ფართობი	5083.2 მ²
ნაგებობის ფუძის ფართობი	437.8 მ²
მათ შორის:	
ნაგებობის ფუძის ფართობი	281.57 მ²
სულ ბინათმშენებლობის ფართობი	433.2 მ²
სულ საერთო ფართობი	744.0 მ²
სულ საცხოვრებლის ფართობი	343.0 მ²
ფასადების ფართობი	35.9 მ²
ფასადების ფართობი (ბინათმშენებლობის ფართობის გარდა)	427.9 მ²
სულ	4680მ²
მათ შორის: 0.00-ის ზედაპირი	416.0 მ²
0.00-ის ქვედაპირი	52.0 მ²
სულ ბინათმშენებლობის ფართობი	1443.0 მ²
მათ შორის: 0.00-ის ზედაპირი	1370.2 მ²
0.00-ის ქვედაპირი	72.8 მ²
ბინათმშენებლობის სიმაღლე (0.00-ის ზედაპირიდან)	30.65 მ (-4.45 დონის ნიშნულიდან +26.2 დონის ნიშნულამდე)

ფასადის ა-გ ღერძები

პროექტის სტადია			
ტექნიკური პროექტი			
ნახაზის დასახელება			
ფასადის ა-ბ			
ფორმატი	layout		File
A3			
ნახაზის ნომერი			
A.1/100			
ნახაზის თარიღი			
10.03.2020			

შემსრულებელი ორგანიზაციის დასახელება, მისამართი და საკონტაქტო ინფორმაცია	
შემსრულებელი ორგანიზაციის ხელმძღვანელი	
ხელმოწერა	
ხელმოწერის თარიღი	
ავტორი	
ხელმოწერა	
ხელმოწერის თარიღი	
ტექნიკური ზედამხედველობის განმახორციელებელი პირი	
ხელმოწერა	
ხელმოწერის თარიღი	
ტექნიკური ზედამხედველობის განმახორციელებელი ორგანიზაციის დასახელება, მისამართი და საკონტაქტო ინფორმაცია	
ავტორის უფლებების დამცავი შენიშვნა	

ფართობი ნაკვეთის	1668 მ²
ნაკვეთის ზედაპირის ფარდობითი სხვაობა	5083.2 მ²
სამშენებლო ფართობი	4371.8 მ²
მათ შორის:	
ნაგებობა ფილტრაციის ფართობი	2815.7 მ²
ნაკლებად ფილტრი ფართობი	433.2 მ²
ნაკლებფილტრი ფართობი ეკ ქიმიის ჭურჭლებისა	744.0 მ²
ნაკლებფილტრი ფართობი	343.0 მ²
ფასადების ნაკლები ფართობი	35.9 მ²
ქალაქის ნაკლები ფართობი ნაგებობის	4278.9 მ²
ნაკლები ფართობი	4680მ²
მათ შორის: 0.00-ის ზემოთ	4160 მ²
0.00-ის ქვემოთ	520 მ²
ნაგებობის ფილტრაციის ფართობი	1443.0 მ²
მათ შორის: 0.00-ის ზემოთ	1370.2 მ²
0.00-ის ქვემოთ	72.8 მ²
ნაგებობის ქვედა ნაწილის სიმაღლე	30.65 მ
(-4.45 ნიშნულიდან +26.2 ნიშნულამდე)	

ფასადი 3-ის ფილტრაციის ფართობის ანალიზი

პროექტის დასახელება	ბინათმშენებლობა ფილტრაციის ფართობის ანალიზი
ფასადი 3-ის	ფილტრაციის ფართობის ანალიზი
layout	file
ფორმატი: A3	მასშტაბი: 1/100
ფილტრაციის ფართობი	ნახ. „3.30 ჯ“
ფილტრაციის ფართობის პროცენტული მაჩვენებელი	
ნაგებობის ფილტრაციის ფართობი	ნაგებობის ფილტრაციის ფართობის პროცენტული მაჩვენებელი
ფასადის ფილტრაციის ფართობი	ფასადის ფილტრაციის ფართობის პროცენტული მაჩვენებელი
ფასადის ფილტრაციის ფართობის პროცენტული მაჩვენებელი

ընդհանուր մակերես	1668 մ²
օգտակար մակերես	3083.2 մ²
բնակելի տարածք	4371.8 մ²
ձող ներքին	
բնակելիների սենյակ տարածք	2815.7 մ²
բնակելիների տարածք	433.2 մ²
բնակարանների ընդհանուր ընդհանուր մուտքի տարածք	744.0 մ²
բնակարանի տարածք	343.0 մ²
ջեռուցման տարածք	359 մ²
հատակի մակերես	4278.9 մ²
ձողի մակերես	
ընդհանուր տարածք	4680մ²
ձող ներքին 0.00-ին կազմող	4160 մ²
0.00-ին հեռացող	520 մ²
ընդհանուր ընդհանուր	14430 մ³
ձող ներքին 0.00-ին կազմող	13702 մ³
0.00-ին հեռացող	728 մ³
ընդհանուր մակերես	3065 մ
(-445 մմ-ից +262 մմ-ում)	

ՕԴՂՂԱՑ ՕՒՐՇՀՂՐՇՑ

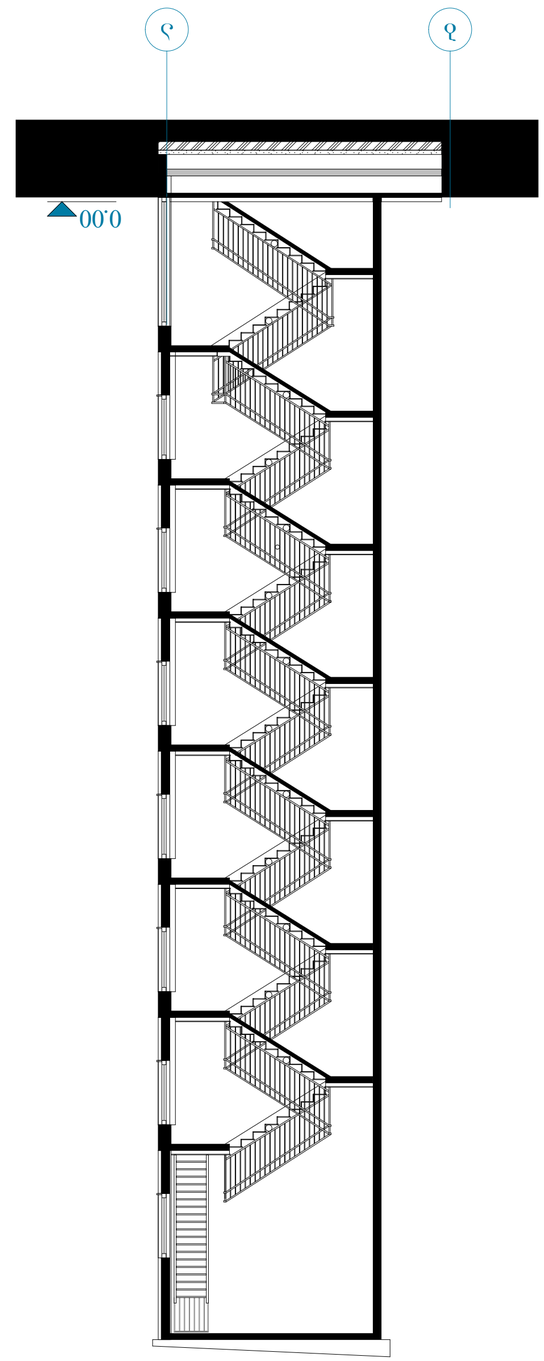

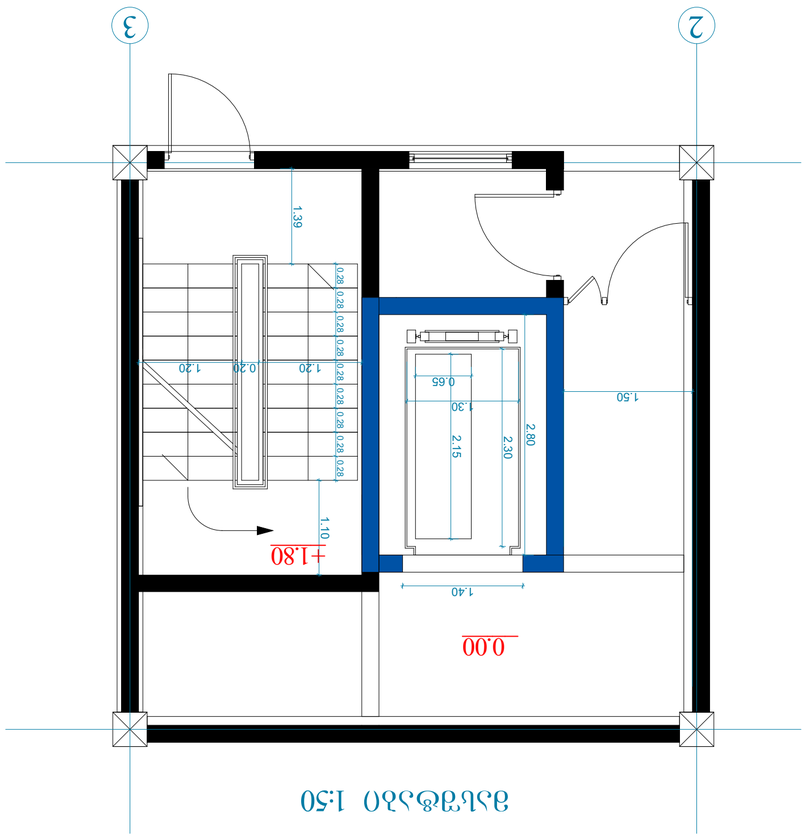

ՅԼՂՅՃՑՇՈՂ 1:50

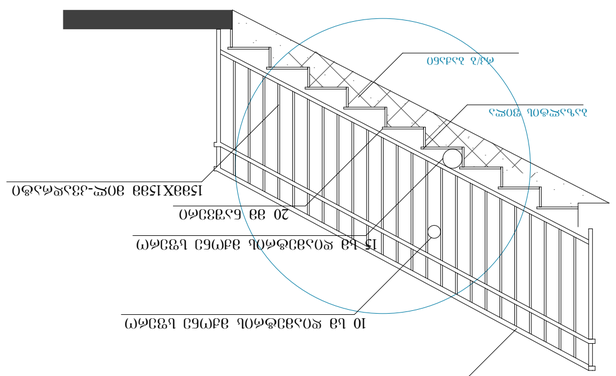

ՅՈՂՈՒ ՂՀՑՀՑՈՂՈՒ ՀՑ ՂՀՑՅՃՀՑՈՒՈՂՈՒ
ՀՅՂՀՑՀՑՈՂՈՒ ՀՑՀՑՈՂՈՒ

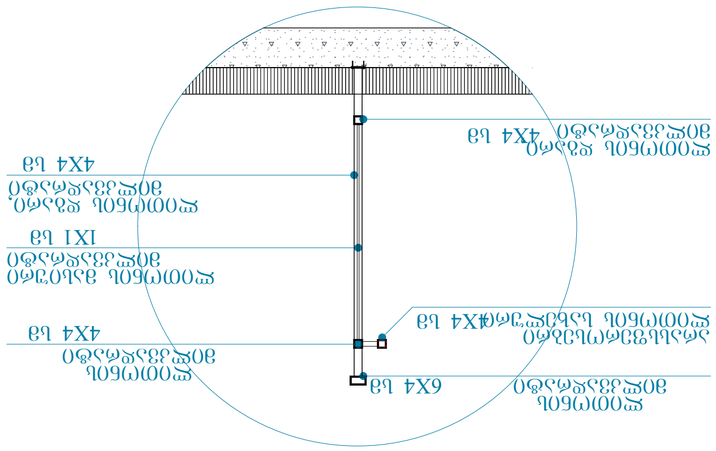

ՅՀՂՀՑՀՑՈՂՈՒ ՀՑՀՑՈՂՈՒ

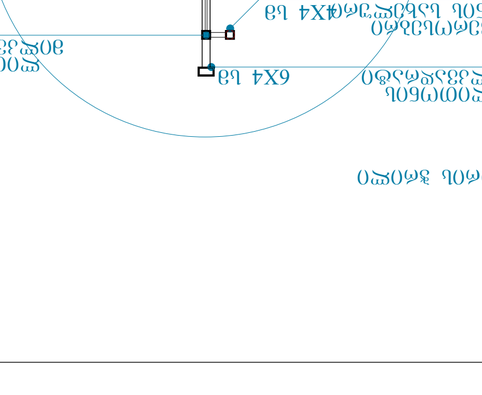

ՅՈՂՈՒ ՂՀՑՀՑՈՂՈՒ ՀՑՀՑՈՂՈՒ ՀՑՀՑՈՂՈՒ

ՀՑՀՑՈՂՈՒ ՀՑՀՑՈՂՈՒ			
ՀՑՀՑՈՂՈՒ ՀՑՀՑՈՂՈՒ			g.1/50
ՅՈՂՈՒ		layout	file
ՅՈՂՀՑՈՂՈՒ			qwerty A3
ՅՅՃՀ „ՀՅՅ Տ"	ՀՅՂՀՑՈՂՈՒ ՅՈՂՀՑՈՂՈՒ ՀՑՀՑՈՂՈՒ ՀՑՀՑՈՂՈՒ Ա13		
ՈՂՀՑՀՑՈՂՈՒ	ՅՅՀՑՈՂՈՒ	ՀՅՂՀՑՀՑՈՂՈՒ	
ՀՑՀՑՈՂՈՒ ՀՑՀՑՈՂՈՒ			
ՀՑՀՑՈՂՈՒ

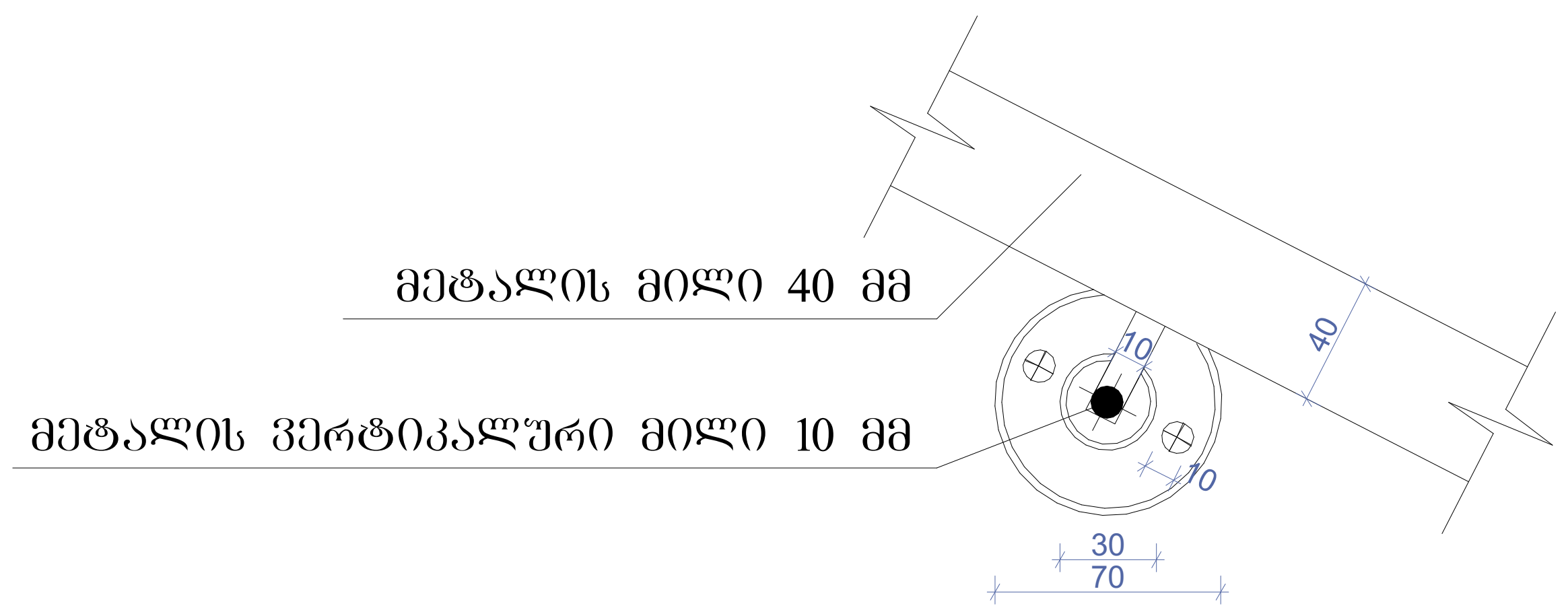

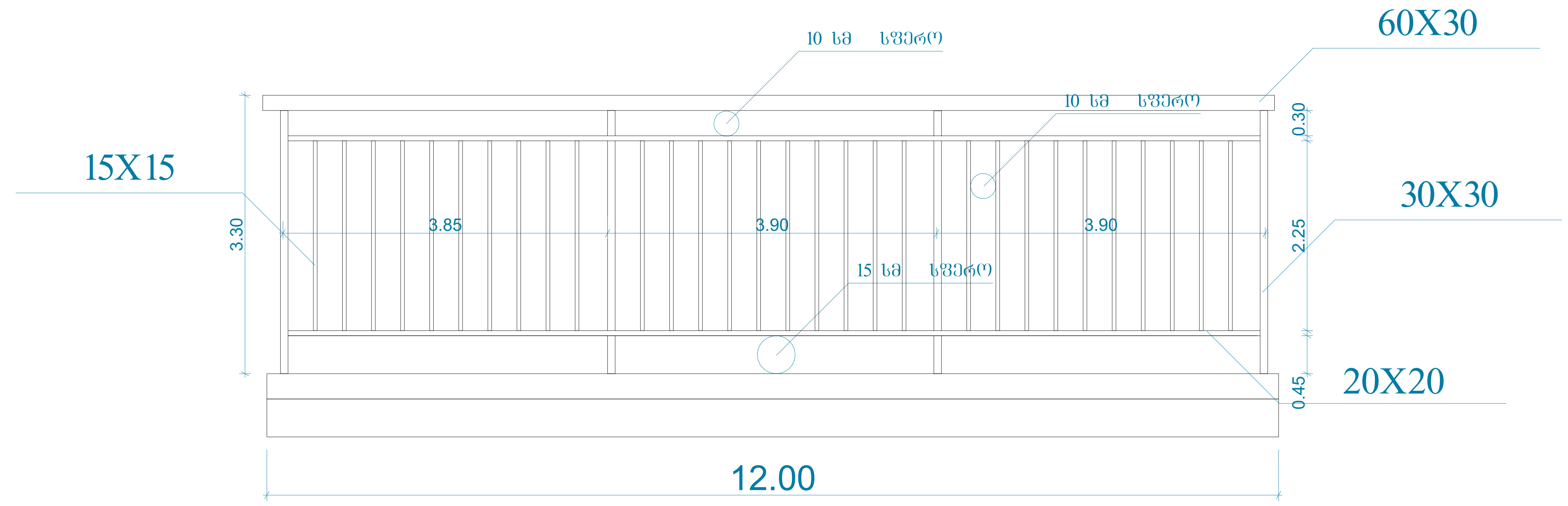

სახელურის დეტალი

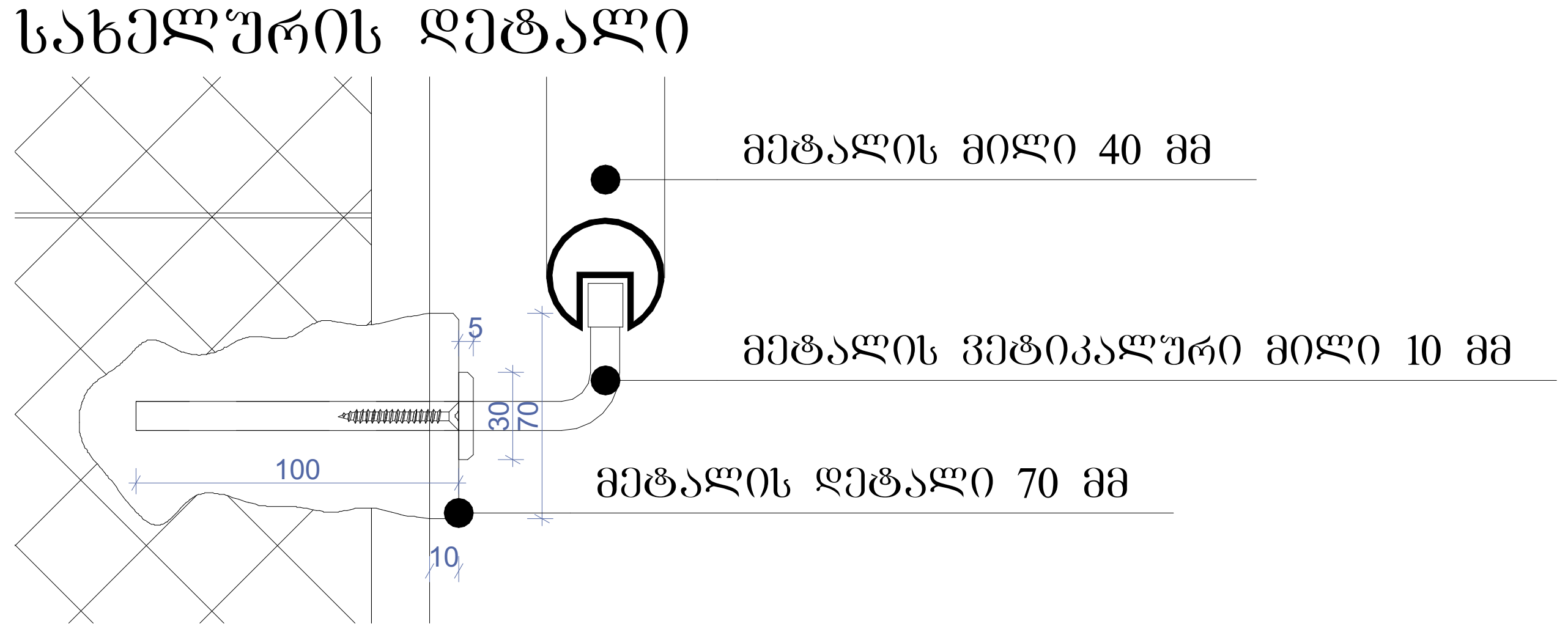





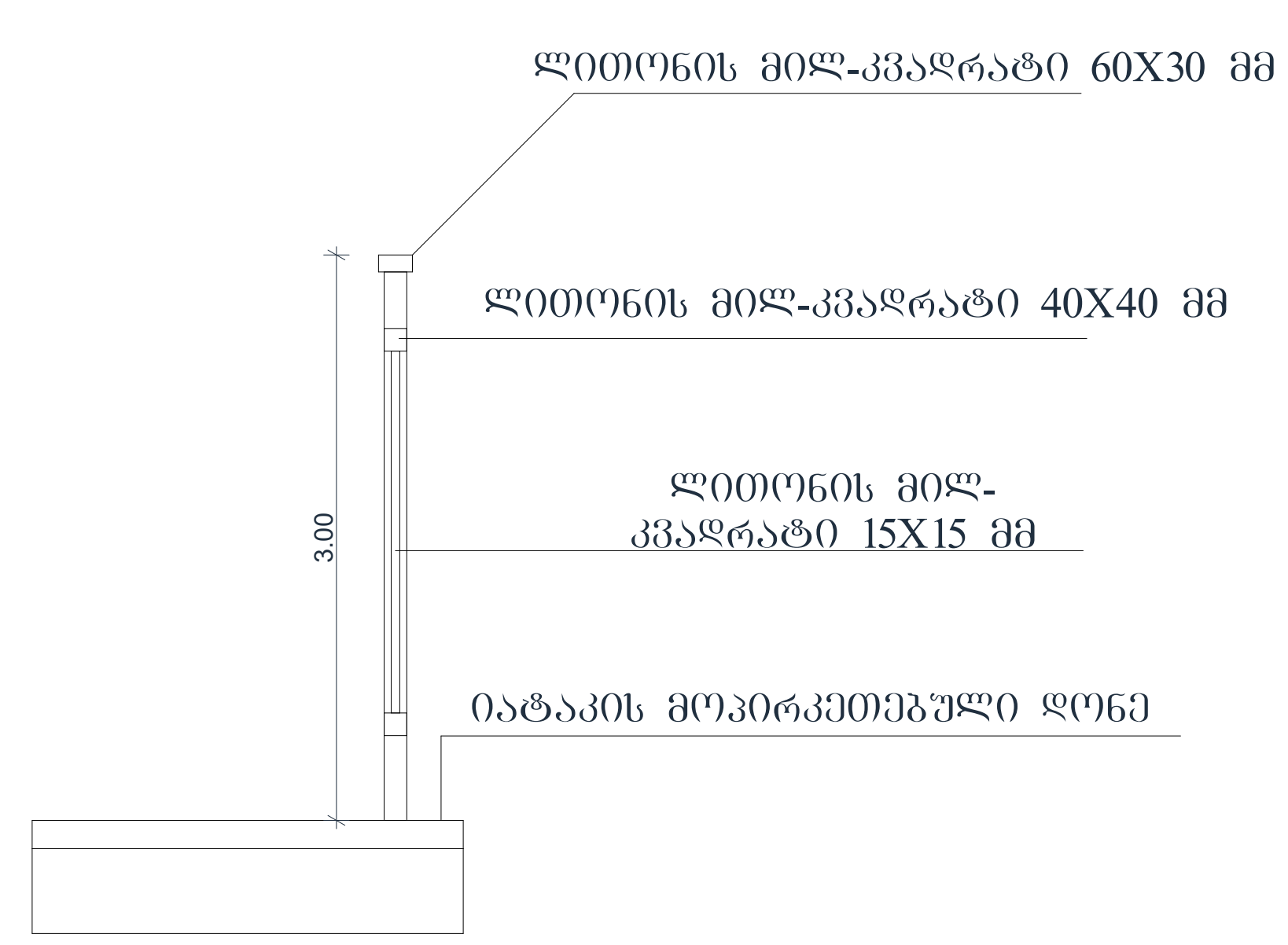

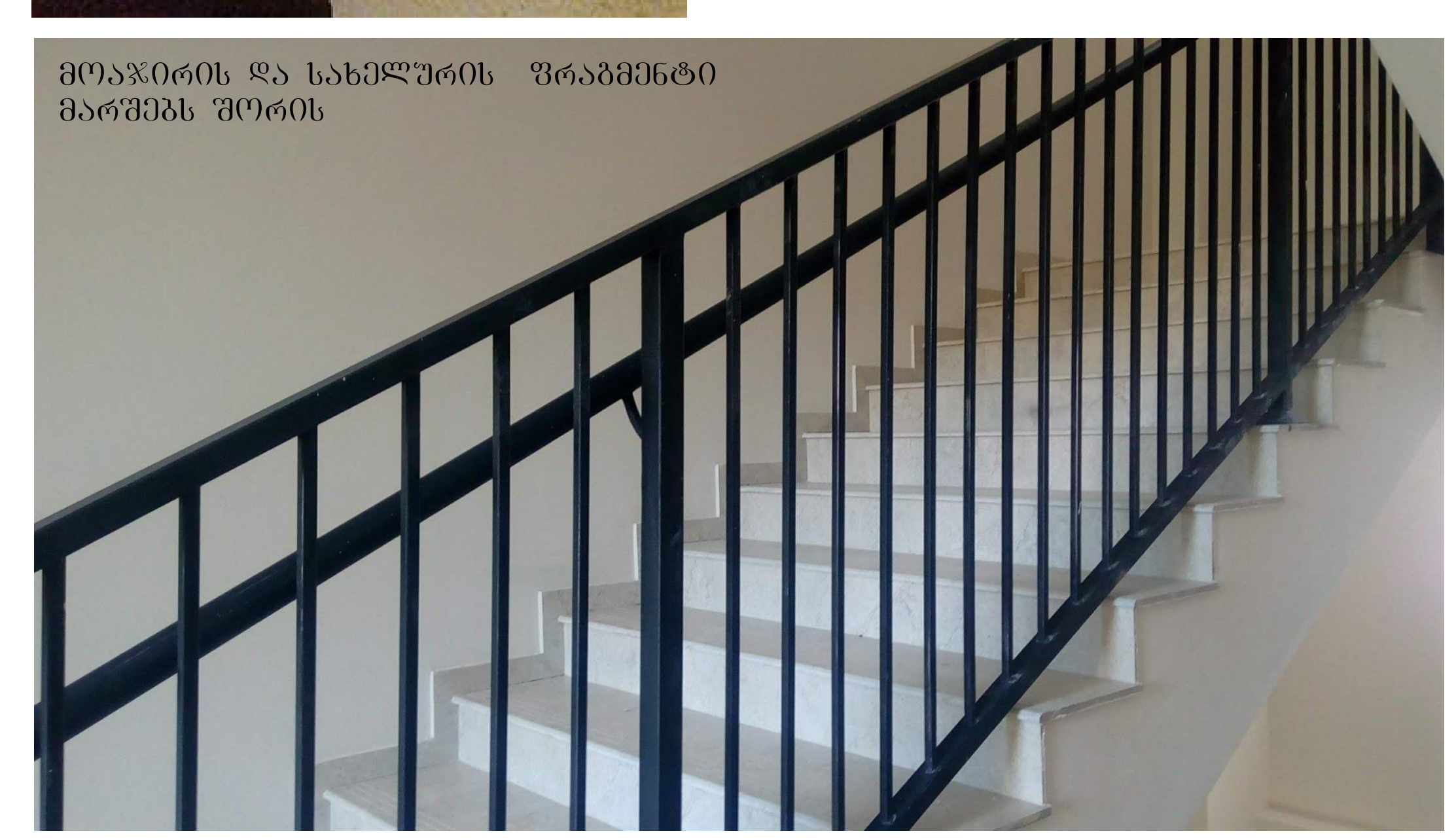

ტექნიკურ-ეკონომიკური პარამეტრები

მიწის ნაკვეთის ფართი	1668 მ²
განაშენიანების ფართი	5083.2 მ²
საერთო ფართი	4371.8 მ²
მათ შორის	
საცხოვრებელი ფართი	2815.7 მ²
საზაფხულო ფართი	433.2 მ²
სადარბაზოები და კიბის უჯრედები	744.0 მ²
სარდაფის ფართი	343.0 მ²
დამხმარე ფართი	35.9 მ²
კ2-ის საანგარიშო ფართი გარე კონტურზე	4278.9 მ²
სამშენებლო ფართი	4680მ²
მათ შორის 0.00-ის ზევით	4160 მ²
0.00-ის ქვევით	520 მ²
სამშენებლო მოცულობა	14430 მ³
მათ შორის 0.00-ის ზევით	13702 მ³
0.00-ის ქვევით	728 მ³
შენობის კონსტრუქციული სიმაღლე 30.65 მ (-4.45 ნიშნულიდან +26.2 ნიშნულამდე)	

დეტალური ნახაზი

მრავალბინიანი საცხოვრებელი სახლი		
ნახაზის დასახელება		მასშტაბი
დეტალური ნახაზი		მ.1/50
file	layout	ფორმ. A3
შპს „ჯეი 5"	მისამართი ქ.თბილისი. მოსკოვის გამზირი №13	
თანამდებობა	გვარი	ხელმოწერა
პრ.კოორდინატორი	დ.ბუჩუკური	
არქიტექტორი	ს.ბერიშვილი ვ.ბაბუციძე ნ.ირემაშვილი	
კონსტრუქტორი	ბ.ბარბაქაძე	
სტადია	თარიღი	ფურც.რაოდ. / ფურცელი №
პროექტი	10.03.2020	

სართულშუა გადახურვის მოწყობა ბინაში

D1

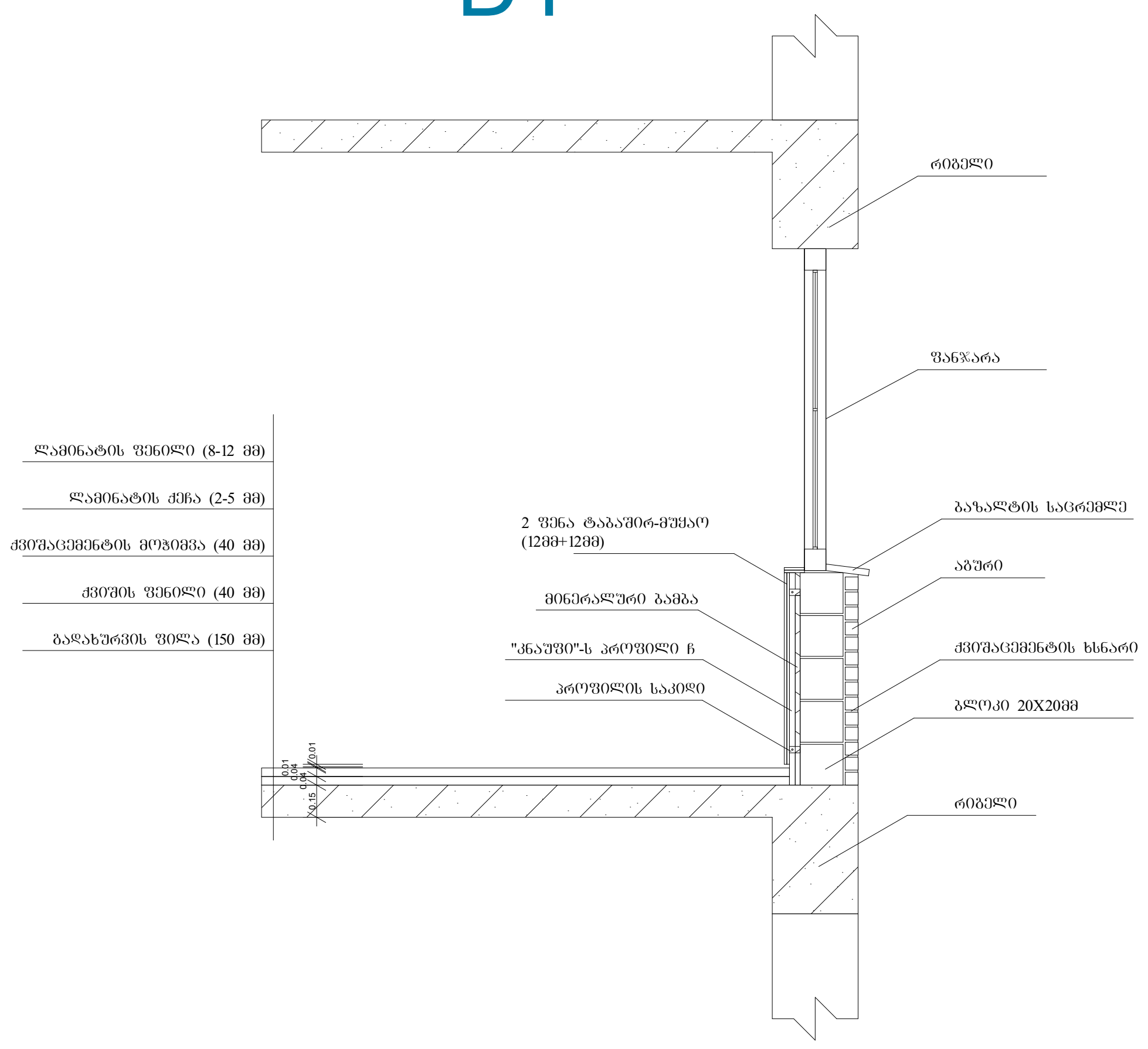

სართულშუა გადახურვის მოწყობა სადარბაზოში

D2

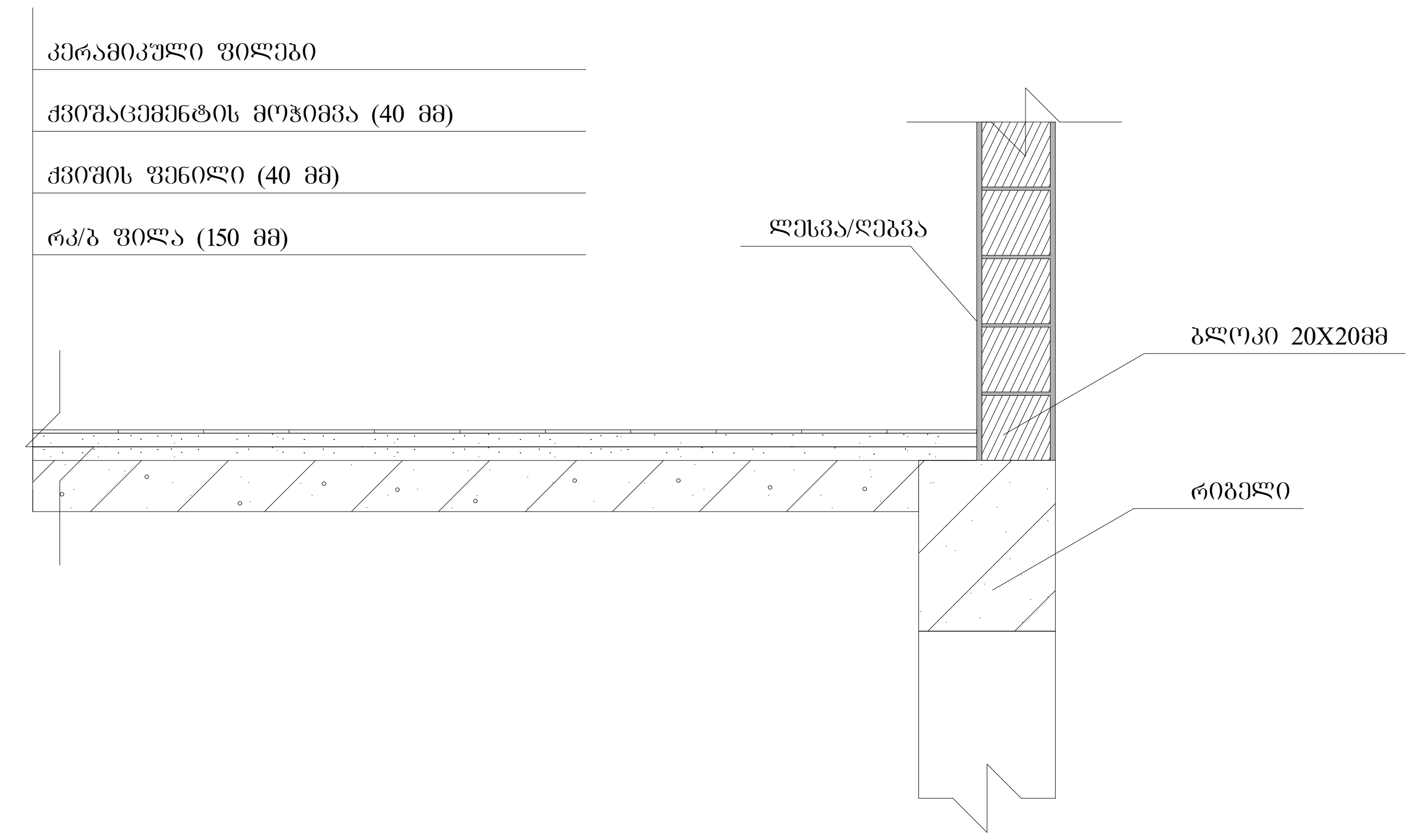

სახურავის დეტალური ნახაზი

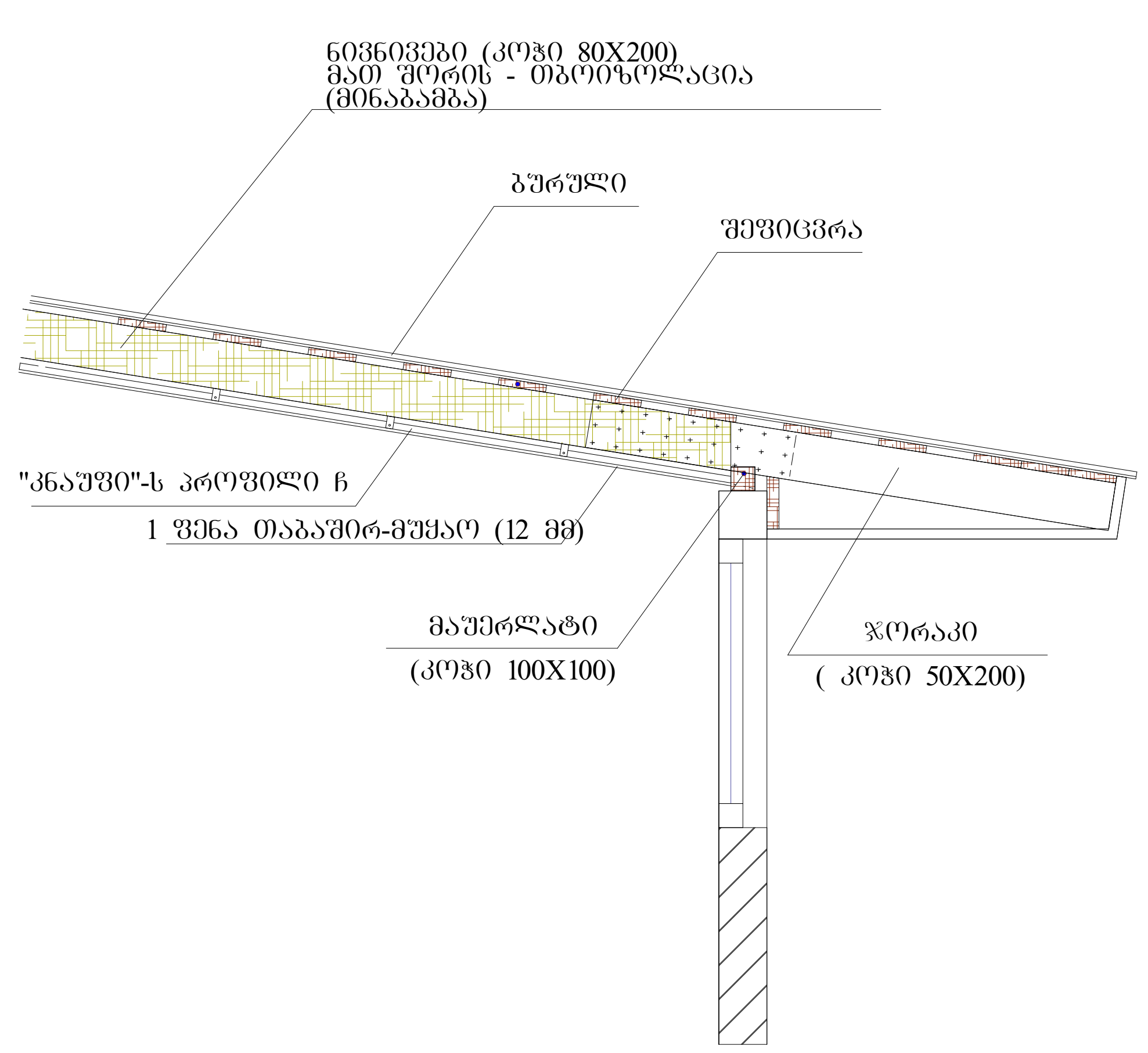

გარე საფარის და ფანჯრის დეტალი

D3

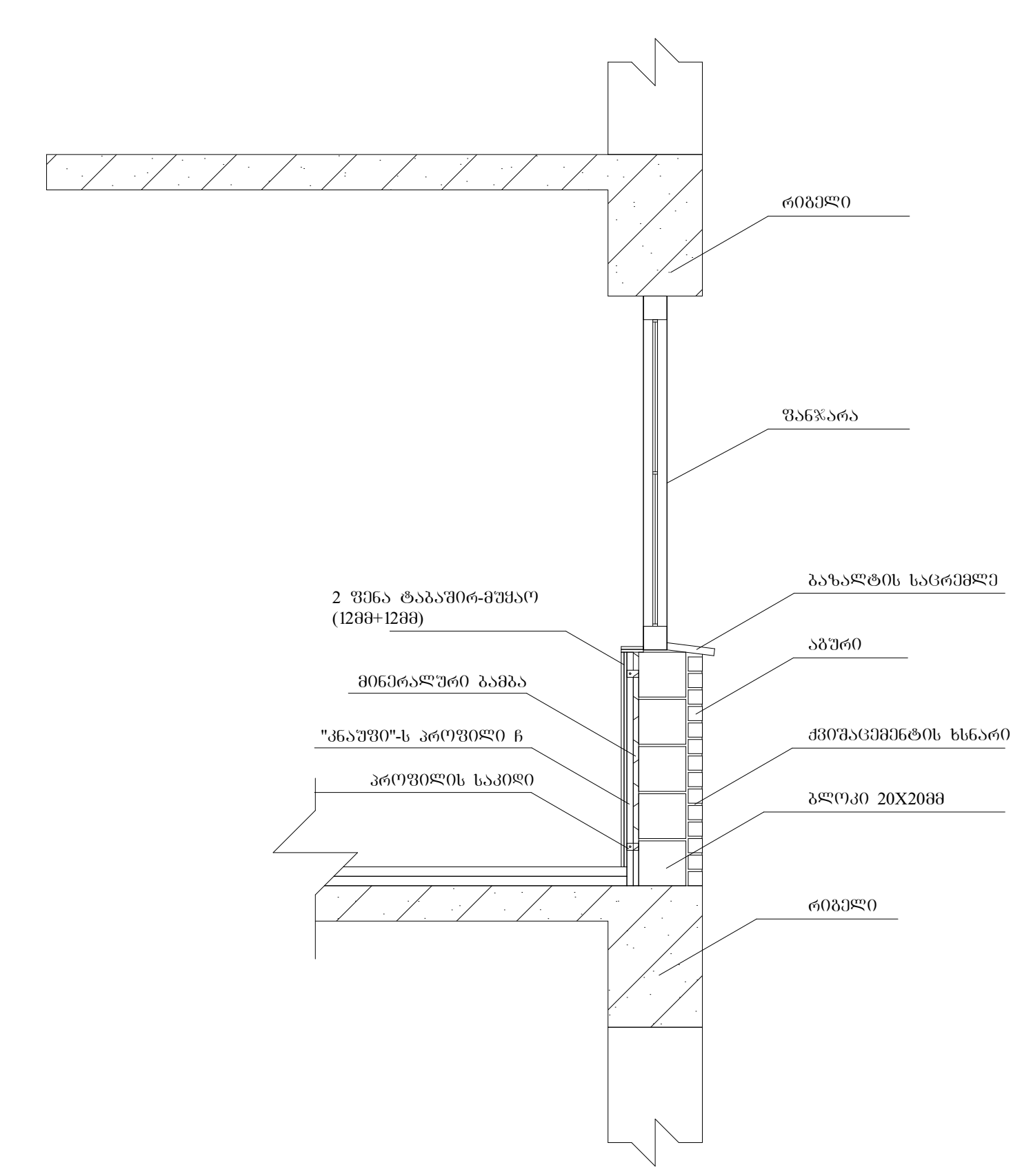

ტექნიკურ-ეკონომიკური პარამეტრები

მიწის ნაკვეთის ფართი	1668 მ²
განაშენიანების ფართი	5083.2 მ²
საერთო ფართი	4371.8 მ²
მათ შორის	
საცხოვრებელი ფართი	2815.7 მ²
საზაფხულო ფართი	433.2 მ²
სადარბაზოები და კიბის უჯრედები	744.0 მ²
სარდაფის ფართი	343.0 მ²
დამხმარე ფართი	35.9 მ²
კ2-ის საანგარიშო ფართი გარე კონტურზე	4278.9 მ²
სამშენებლო ფართი	4680მ²
მათ შორის 0.00-ის ზევით	4160 მ²
0.00-ის ქვევით	520 მ²
სამშენებლო მოცულობა	14430 მ³
მათ შორის 0.00-ის ზევით	13702 მ³
0.00-ის ქვევით	728 მ³
შენობის კონსტრუქციული სიმაღლე 30.65 მ (-4.45 ნიშნულიდან +26.2 ნიშნულამდე)	

დეტალური ნახაზი

მრავალბინიანი საცხოვრებელი სახლი		
ნახაზის დასახელება		მასშტაბი
დეტალური ნახაზი		მ.1/50
file	layout	ფორმ. A3
შპს „ჯეი 5"	მისამართი: ქ.თბილისი. მოსკოვის გამზირი №13	
თანამდებობა	გვარი	ხელმოწერა
პრ.კოორდინატორი	დ.ბუჩუკური	
არქიტექტორი	ს.ბერიშვილი ვ.ბაბუციძე ნ.ირემაშვილი	
კონსტრუქტორი	ბ.ბარბაქაძე	
სტადია	თარიღი	ფურც.რაოდ. / ფურცელი №
პროექტი	10.03.2020	

ვიტრაჟების სპეციფიკაცია

დასახელება	ვიტ-1	ვიტ-2
მასალა	თეთრი ფერის მატალო-პლასტმასი	თეთრი ფერის მატალო-პლასტმასი
რაოდენობა	72	72
ზომები	2400X900	2400X1600
ნახაზი გაღებების ჩვენებით მ. 1:50	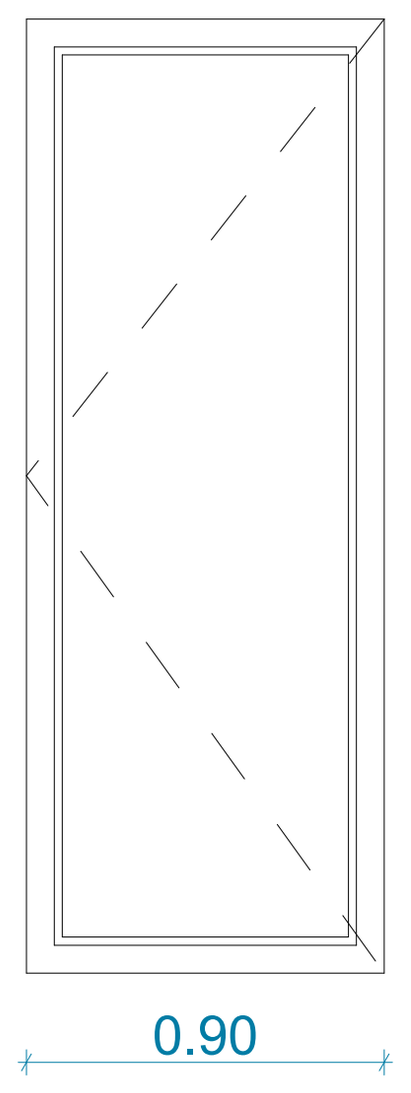	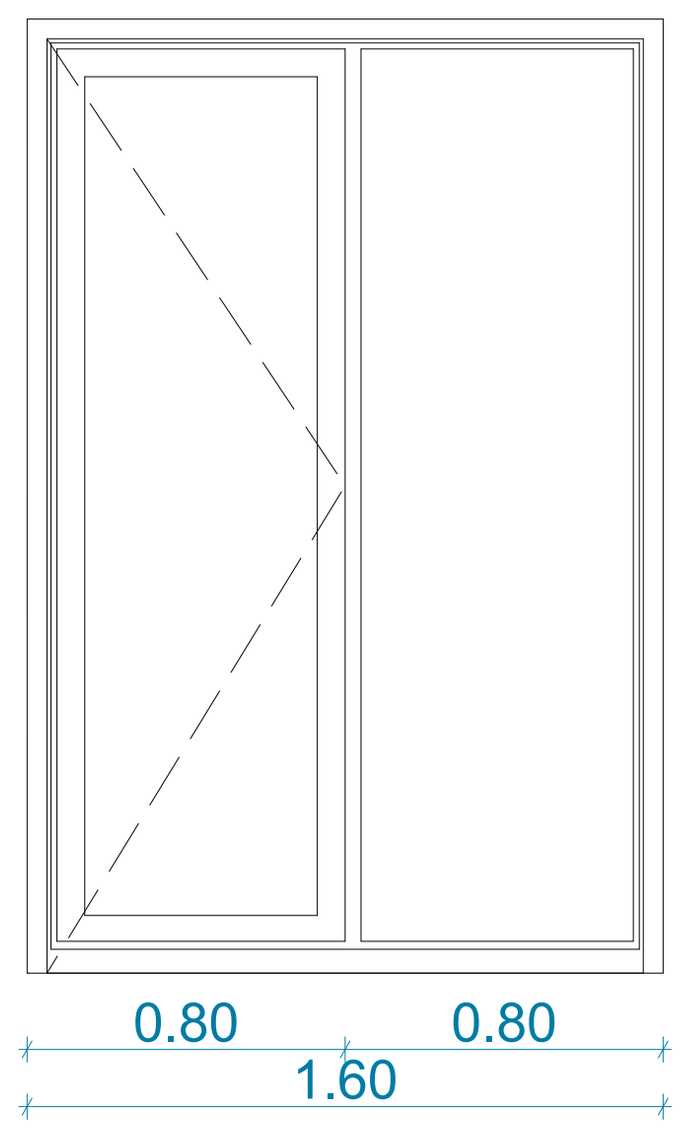

კარების სპეციფიკაცია

დასახელება	კ-1	კ-2
მასალა	შავი ფერის ალუმინი	შავი ფერის ალუმინი
რაოდენობა	2	90
ზომები	2400X1500	2400X1050
ნახაზი გაღებების ჩვენებით მ. 1:50	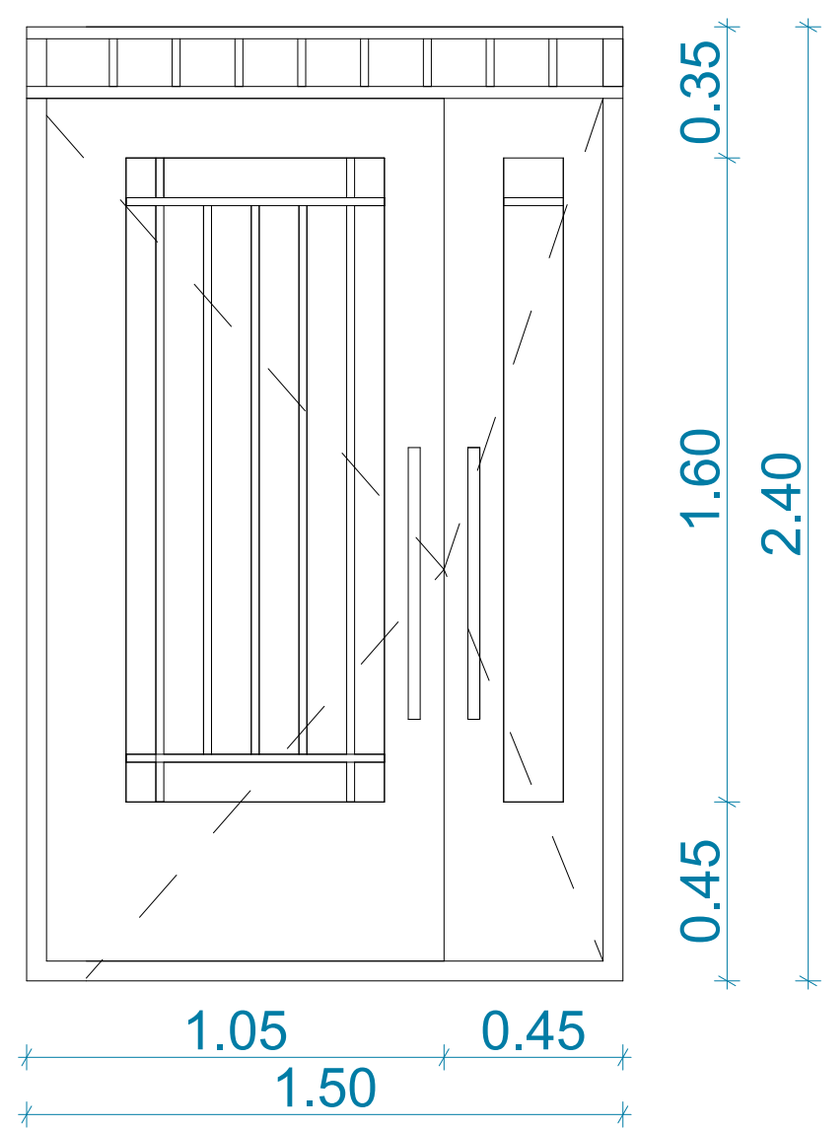	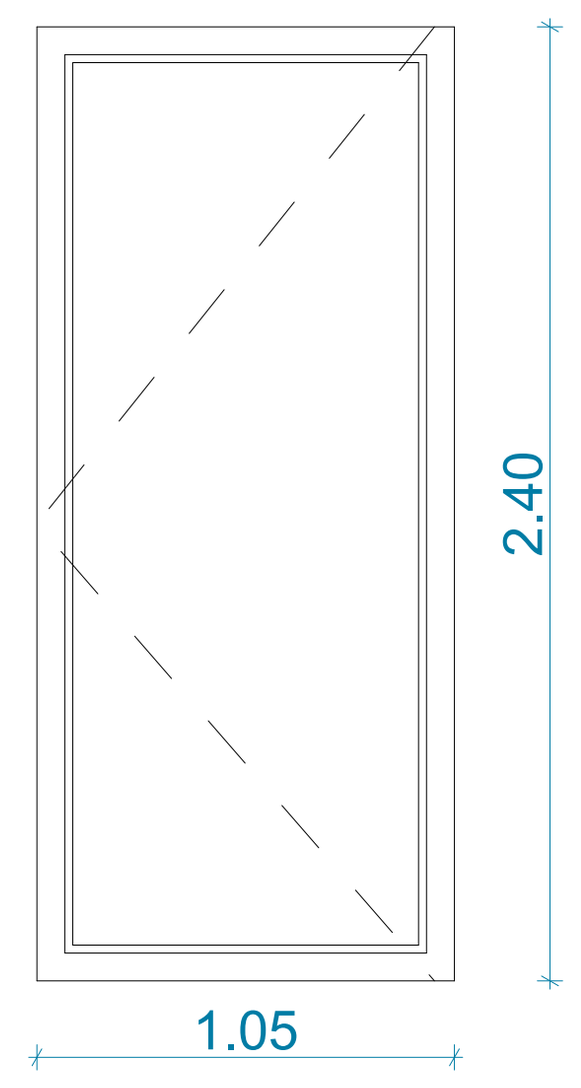

ფანჯრების სპეციფიკაცია

დასახელება	ფ-1	ფ-2	ფ-3
მასალა	თეთრი ფერის მატალო-პლასტმასი	თეთრი ფერის მატალო-პლასტმასი	თეთრი ფერის მატალო-პლასტმასი
რაოდენობა	60	21	2
ზომები	1500X1600	1500X900	500X1200
ნახაზი გაღებების ჩვენებით მ. 1:50	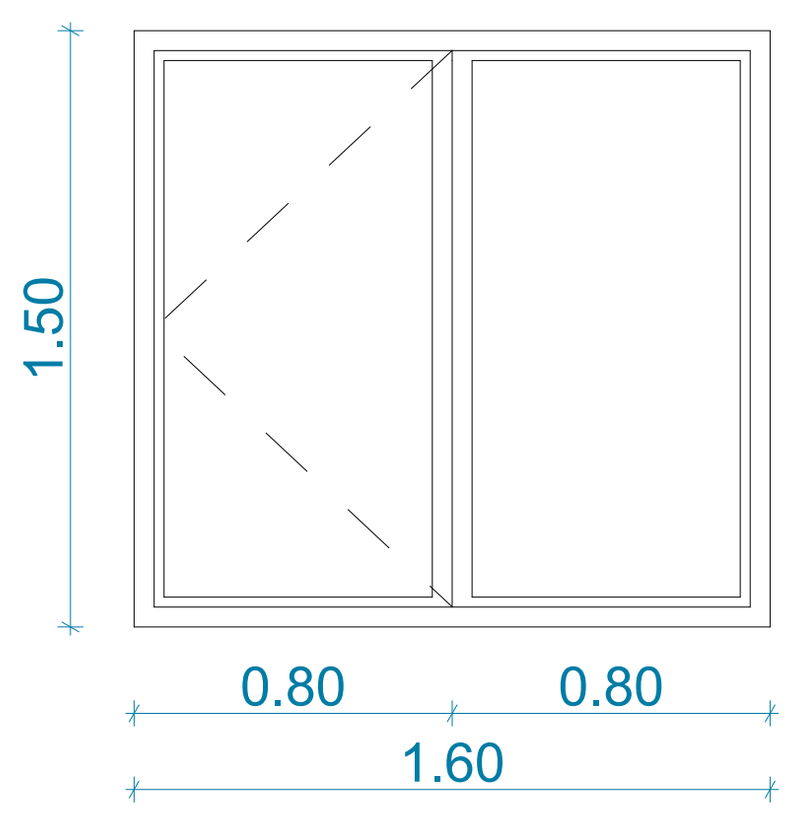	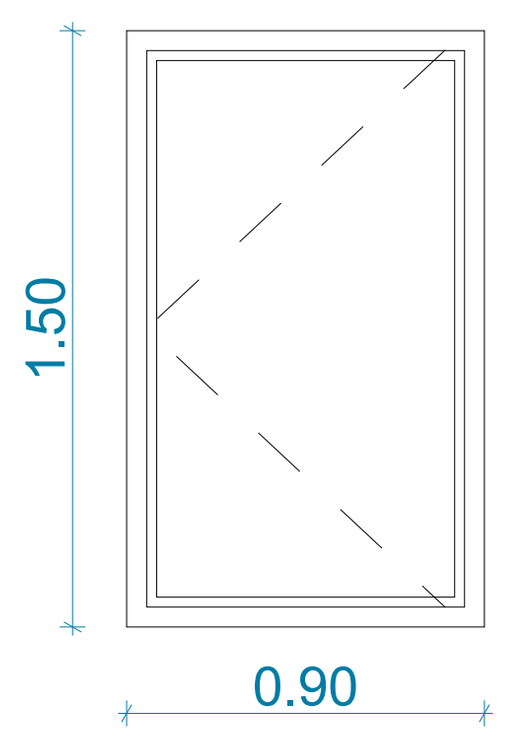	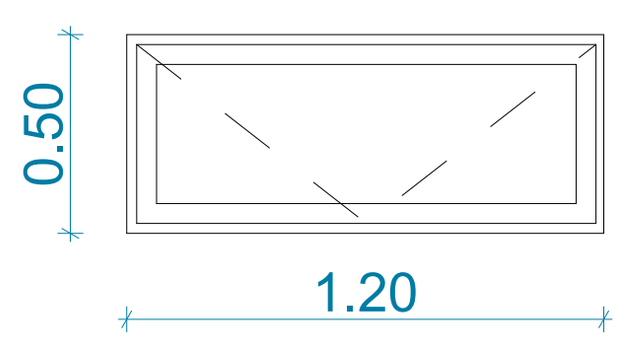

ტექნიკურ-ეკონომიკური პარამეტრები	
მიწის ნაკვეთის ფართი	
მოშენების ფართი	
საერთო ფართი მათ შორის საცხოვრებელი ფართი საზაფხულო ფართი სადარბაზოები და კიბის უჯრედები	
კ2-ის საანგარიშო ფართი გარე კონტურზე	
სამშენებლო ფართი მათ შორის 0.00-ის ზევით 0.00-ის ქვევით	
სამშენებლო მოცულობა მათ შორის 0.00-ის ზევით 0.00-ის ქვევით	
შენობის კონსტრუქციული სიმაღლე 28.1 მ (-1.8 ნიშნულიდან +26.3 ნიშნულამდე)	

მრავალბინიანი საცხოვრებელი სახლი

ნახაზის დასახელება				მასშტაბი
ფასადი ა-გ				მ.1/100
file		layout		ფორმ. A3
შპს „ჯეი 5"	მისამართი ქ.თბილისი. მოსკოვის გამზირი №13			
თანამდებობა	გვარი	ხელმოწერა		
პრ.კოორდინატორი	დ.ბუჩუკური			
არქიტექტორი	ს.ბერიშვილი ვ.ბაბუციძე ნ.ირემაშვილი			
კონსტრუქტორი	ბ.ბარბაქაძე			
სტადია	თარიღი	ფურც.რაოდ.		ფურცელი №
პროექტი	10.03.2020			

სამშენებლო მასალების სპეციფიკაცია

#	დასახელება	სპეციფიკაცია	საზომი ერთეული	რაოდენობა
1	2	3	4	5
1	ბალასტი	მდინარის ბალასტი	მ3	262,50
2	ბეტონი	კლასი ბ-7.5	მ3	61,20
3	ბეტონი	კლასი ბ-22.5	მ3	1 012,30
4	ბეტონი	კლასი ბ-25	მ3	378,83
5	ბეტონი	კლასი ბ-30	მ3	167,89
6	არმატურა	კლასი ა-240	ტ	11,65
7	არმატურა	კლასი ა-500	ტ	164,75
8	ხის კოჭი	კვეთი 10X20სმ	მ3	7,56
9	ხის კოჭი	კვეთი 10X10სმ	მ3	2,10
10	ხის ფიცარი	კვეთი 5X20სმ	მ3	2,40
11	ხის ფიცარი	კვეთი 3X20სმ	მ3	16,56
12	ხის ფიცარი	კვეთი 3X15სმ	მ3	3,24
13	ხის ფიცარი	კვეთი 4X20სმ	მ3	0,14
14	ლითონის შველერი	№20	გრძ/მ	96,00
15	ბეტონის ბლოკი	კვეთი 20X20X40სმ	ც	40 652,04
16	ბეტონის ბლოკი	კვეთი 20X20X20სმ	ც	640,00
17	სამშენებლო ქვიშა	ყვითელი	მ3	281,93
18	ცემენტი	ჩ II - 32.5	ტ	129,35
19	მინაპაკეტი	სისქე 4+4მმ	მ2	436,37
20	მეტალოპლასტმასი	ჩარჩოს პროფილი	გრძ.მ	1 365,52
21	მეტალოპლასტმასი	კარის ფრთის პროფილი	გრძ.მ	880,64
22	მეტალოპლასტმასი	ფანჯრის ფრთის პროფილი	გრძ.მ	391,88
23	მეტალოპლასტმასი	ტიხარი	გრძ.მ	440,00
24	მეტალოპლასტმასი	შტაპიკი	გრძ.მ	1 734,76
25	მეტალოპლასტმასი	კარ/ფანჯრის საკეტი (მაცო)	ცალი	90,00
26	მეტალოპლასტმასი	კარ/ფანჯრის არმირება 50*25*50	გრძ.მ	280,00
27	მეტალოპლასტმასი	კარ/ფანჯრის არმირება 25*25*25	გრძ.მ	1 085,00
28	აგური დეკორატიული	კვეთი 25X16X7.5სმ	ცალი	39 833,20
29	ბაზალტის ""შუბა""	კვეთი 60X15X7სმ	მ2	107,80
30	სამშენებლო ქვიშა	შავი	მ3	424,56

31	ბაზალტის ფილა	სისქე 3 სმ	მ2	143,47
32	ბაზალტის ფილა	სისქე 2 სმ	მ2	88,33
33	ბაზალტის ფილა	სისქე 5 სმ	მ2	20,66
34	წებო-ცემენტი		ც	150,78
35	ფითხი		ც	183,36
36	საღებავი		ლიტრი	372,28
37	იქსპიესი	სისქე 2სმ	მ^2	327,99
38	ფასადის დათბუნების არმირებული ბადე		ც	284,15
39	პლასტმასის დუბელი		ც	1 420,76
40	ფასადის ფითხი		ც	27,12
41	ბეტონის ბლოკი	კვეთი 10X20X40სმ	ც	20 016,27
42	თუნუქი შეღებილი		მ2	1 667,33
43	დიფუზიური მემბრანა		მ2	509,60
44	მეთლახი ფილა		მ2	994,52
45	თაბაშირ-მუყაო	ფილა	ც	4 410,53
46	თაბაშირ-მუყაო	პროფილი ცდ	ც	2 477,27
47	თაბაშირ-მუყაო	პროფილი უდ	ც	943,51
48	თაბაშირ-მუყაო	მინაბამბა	მ2	5 735,06
49	თაბაშირ-მუყაო	ორთქლიზოლაცია	მ2	318,65
50	თაბაშირ-მუყაო	პროფილი უვ	ც	561,90
51	თაბაშირ-მუყაო	პროფილი ცვ	ც	802,72
52	პრაიმერი		ცალი	3,20
53	ლინოკრომი		მ^2	222,48
54	გათბობის მილი 16მმ	დიამეტრი 16მმ	გრძ.მ	5 600,00
55	მილი კანალიზაციის	110-3000	ც	146,21
56	მილი ვენტილაციის	110-1000	ც	560,00
57	მილი ვენტილაციის	110-300	ც	148,00
58	მილი ვენტილაციის	110-2000	ც	126,00
59	სპილენძის კაბელი	კვეთი 3X2.5	გრძ.მ	8 299,20
60	სპილენძის კაბელი	კვეთი 3X1.5	გრძ.მ	764,40
61	სპილენძის კაბელი	კვეთი 2X2.5	გრძ.მ	521,60
62	სპილენძის კაბელი	კვეთი 2X1.5	გრძ.მ	2 189,10
63	ინტერნეტის კაბელი		გრძ.მ	910,00
64	სანათი		ცალი	118,00
65	თელასის კაბელი		გრძ.მ	811,00

66	გოფრირებული მილი		გრძ.მ	405,50
67	წყლის მილი	დიამტერი 20მმ	გრძ.მ	1 798,00
68	მრიცხველი		ც	58,00
69	ლიფტი		ცალი	2,00
70	ტენტის ნაჭერი		მ2	28,00